CADAC | DOMETIC

HOT AND COOKING

VAN COOK FFD

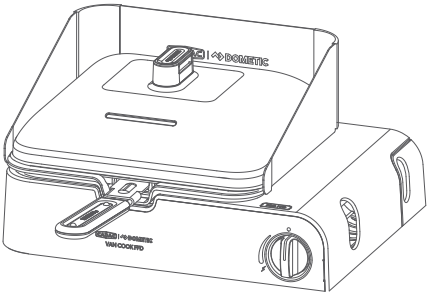

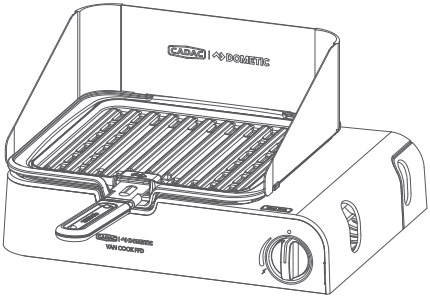

Van Cook FFD 1025

EN **Portable gas barbecue**
Operating Manual....13

DE **Tragbarer Gasgrill**
Bedienungsanleitung....23

FR **Barbecue à gaz portable**
Manuel d'utilisation....34

ES **Barbacoa de gas portátil**
Instrucciones de uso....44

PT **Grelhador a gás portátil**
Manual de instruções....54

IT **Barbecue a gas portatile**
Istruzioni per l'uso....64

NL **Draagbare gasbarbecue**
Gebruiksaanwijzing....74

DA **Bærbar gasgrill**
Betjeningsvejledning....84

SV **Bärbar gasolgrill**
Bruksanvisning....94

NO **Bærbar gassgrill**
Bruksanvisning....104

FI **Kannettava kaasugrilli**
Käyttöohje....114

PL **Grill gazowy przenośny**
Instrukcja obsługi....124

SK **Prenosný plynový barbecue gril**
Návod na obsluhu....136

CS **Přenosný plynový barbecue**
Návod k obsluze....146

HU **Hordozható gázgrill**
Használati utasítás....156

HR **Prijenosni plinski roštilj**
Upute za rukovanje....166

TR **Taşınabilir gazlı barbekü**
Kullanma Kılavuzu....176

SL **Prenosni plinski žar**
Navodilo za uporabo....186

RO **Grătar portabil cu gaz**
Instrucţiuni de operare....196

BG **Преносимо газово барбекю**
Инструкция за експлоатация....206

ET **Teisaldatav gaasigrill**
Kasutusjuhend....217

EL **Φορητό μπάρμπεκιου αερίου**
Οδηγίες χειρισμού....227

LT **Nešiojamoji dujinė kepsninė**
Naudojimo vadovas....240

LV **Pārnēsājams gāzes barbekjū grils**
Lietošanas rokasgrāmata....250

Copyright

© 2026 Dometic Group. The visual appearance of the contents of this manual is protected by copyright and design law. The underlying technical design and the products contained herein may be protected by design, patent or pending patent. The trademarks mentioned in this manual belong to Dometic Sweden AB. All rights are reserved.

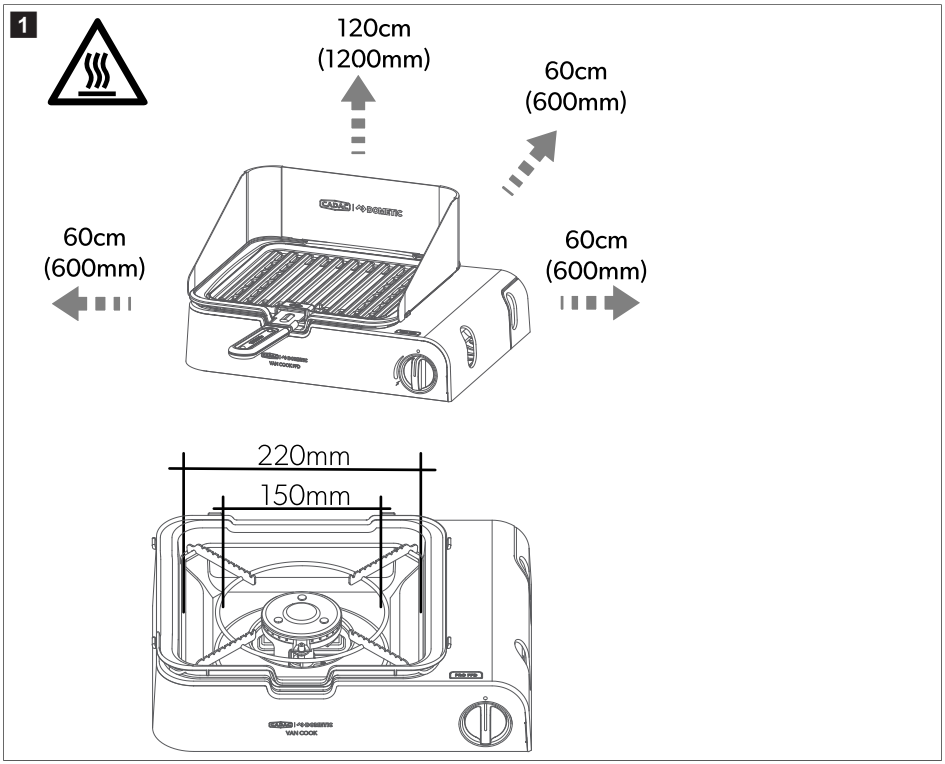
1
120cm
(1200mm)
60cm
(600mm)
60cm
(600mm)
60cm
(600mm)
220mm
150mm

2

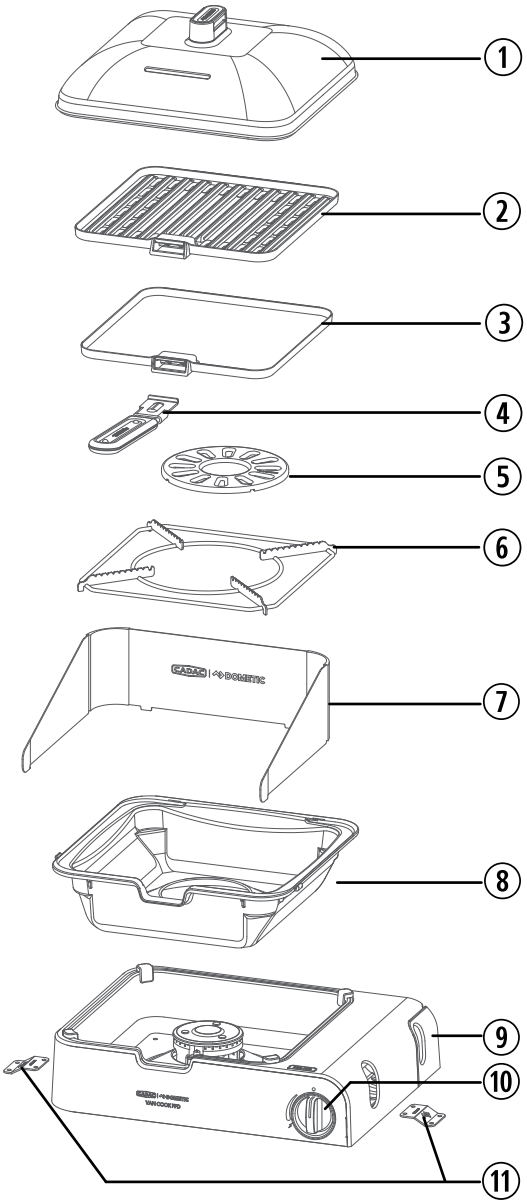

3

i

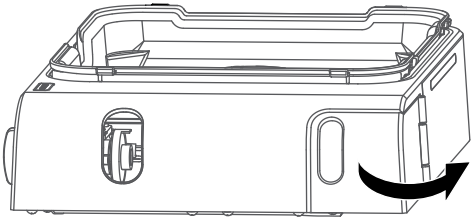

ii

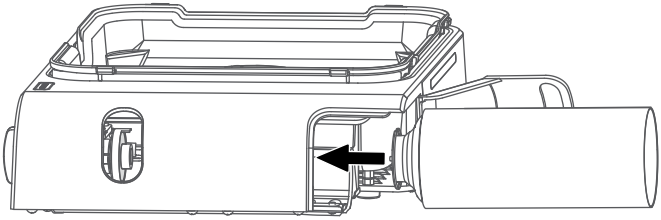

iii

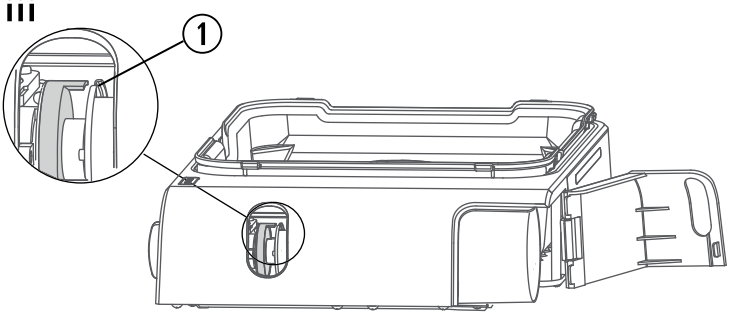

iv

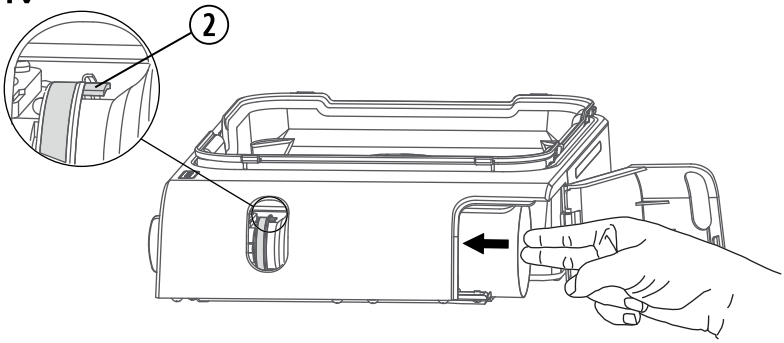

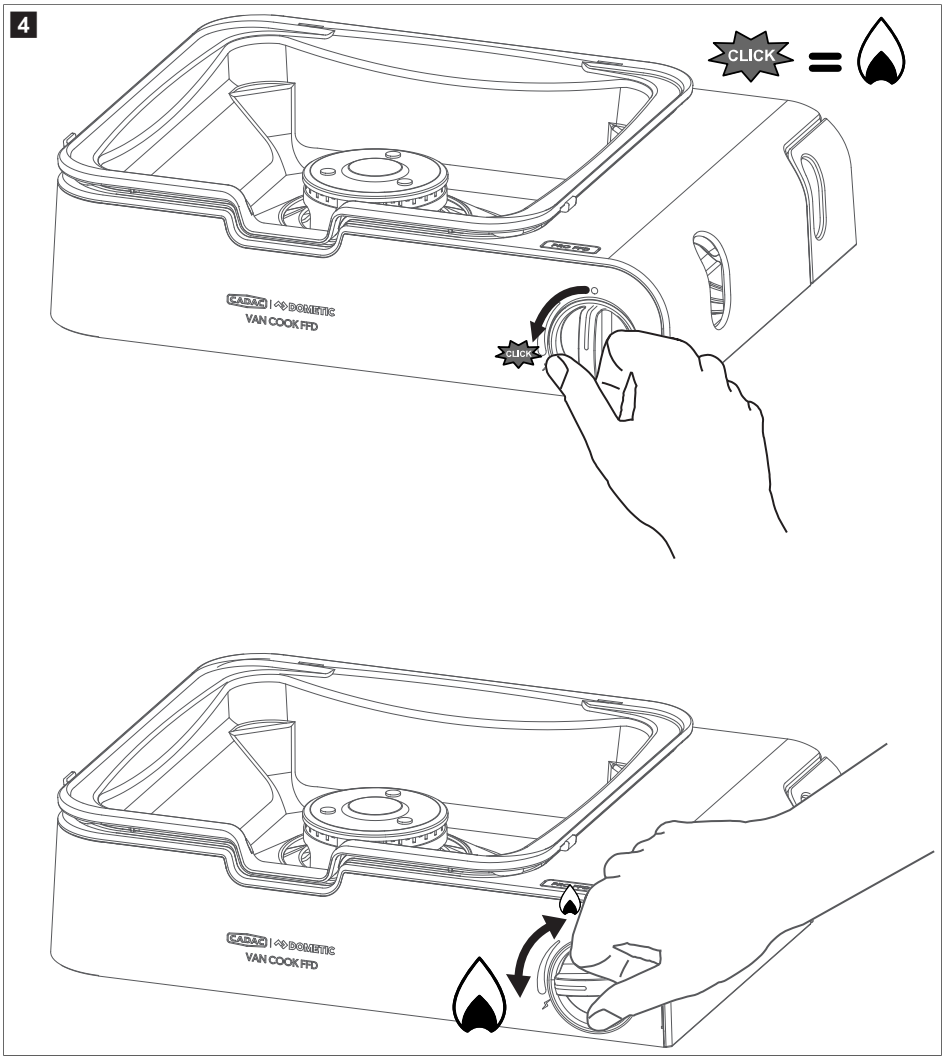
4
CLICK
CLICK
CADAC
DOMETIC
VAN COOK FFD
CADAC
DOMETIC
VAN COOK FFD

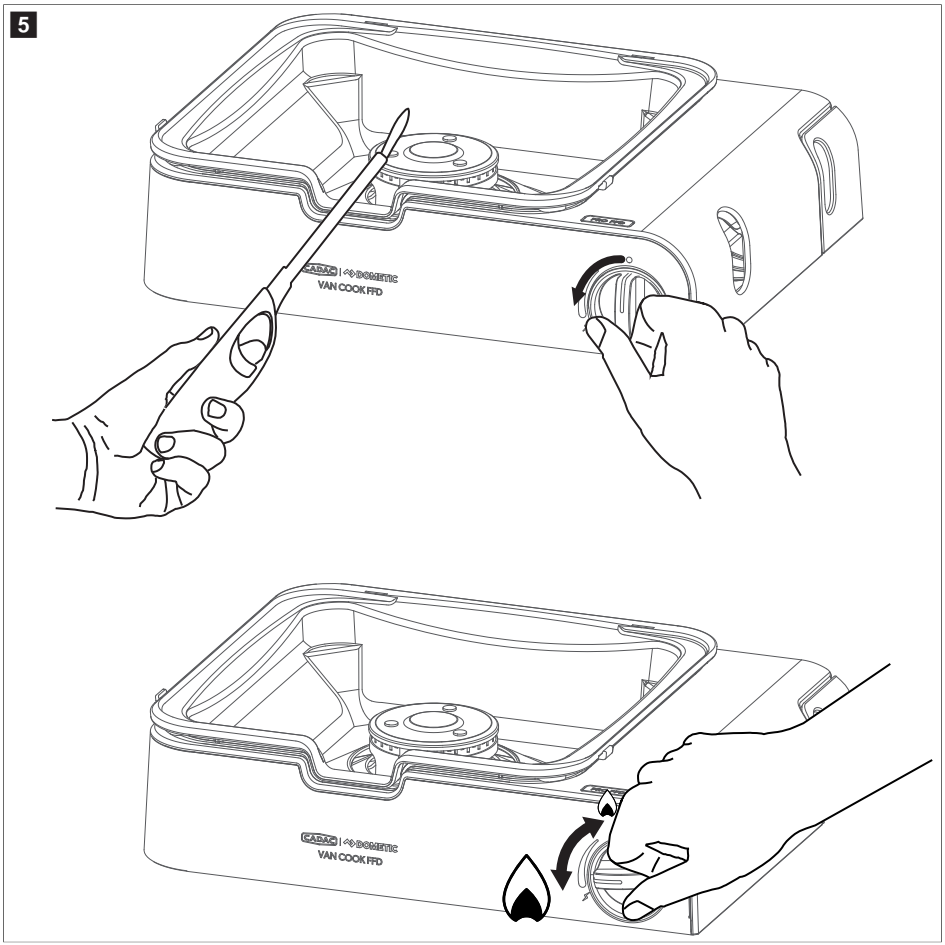
5
CADAC | DOMETIC
VAN COOK FFD
CADAC | DOMETIC
VAN COOK FFD

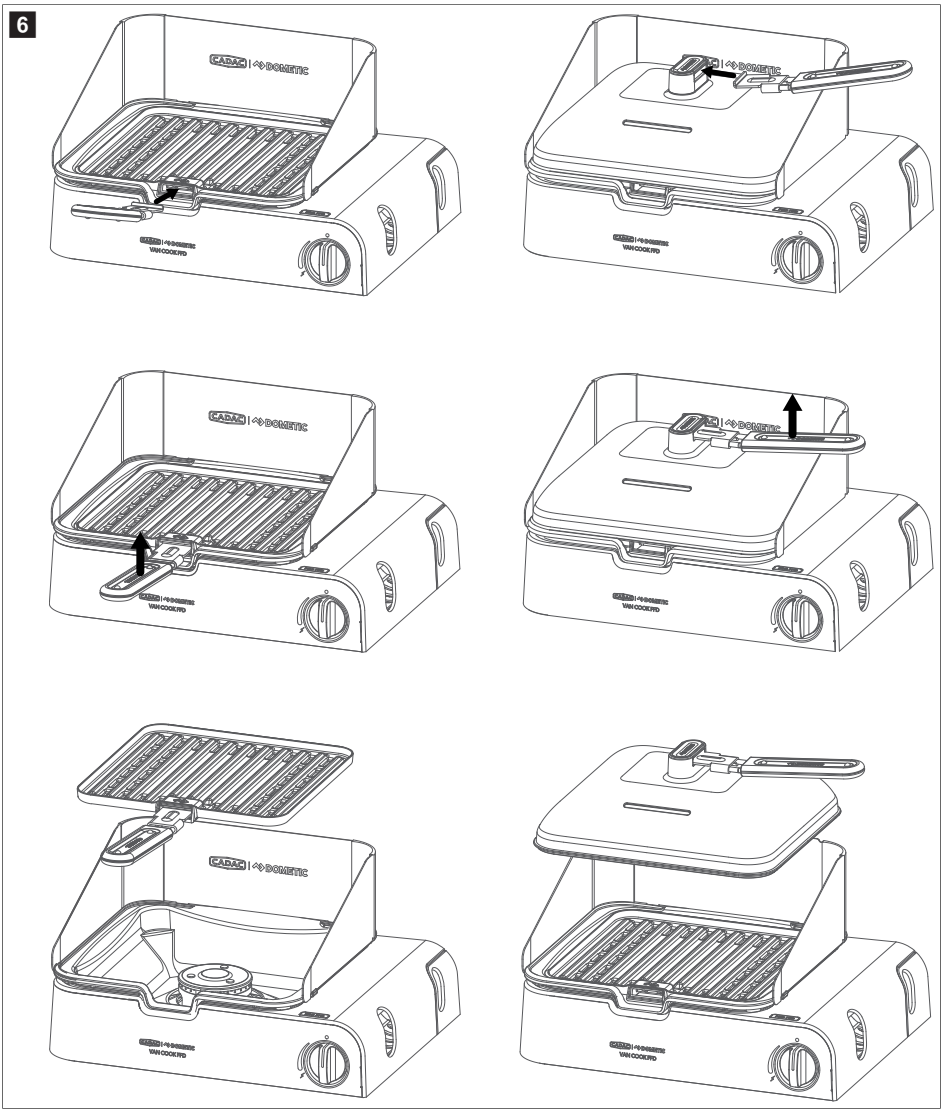
6
CADAC
DOMETIC
VAN COOKERS

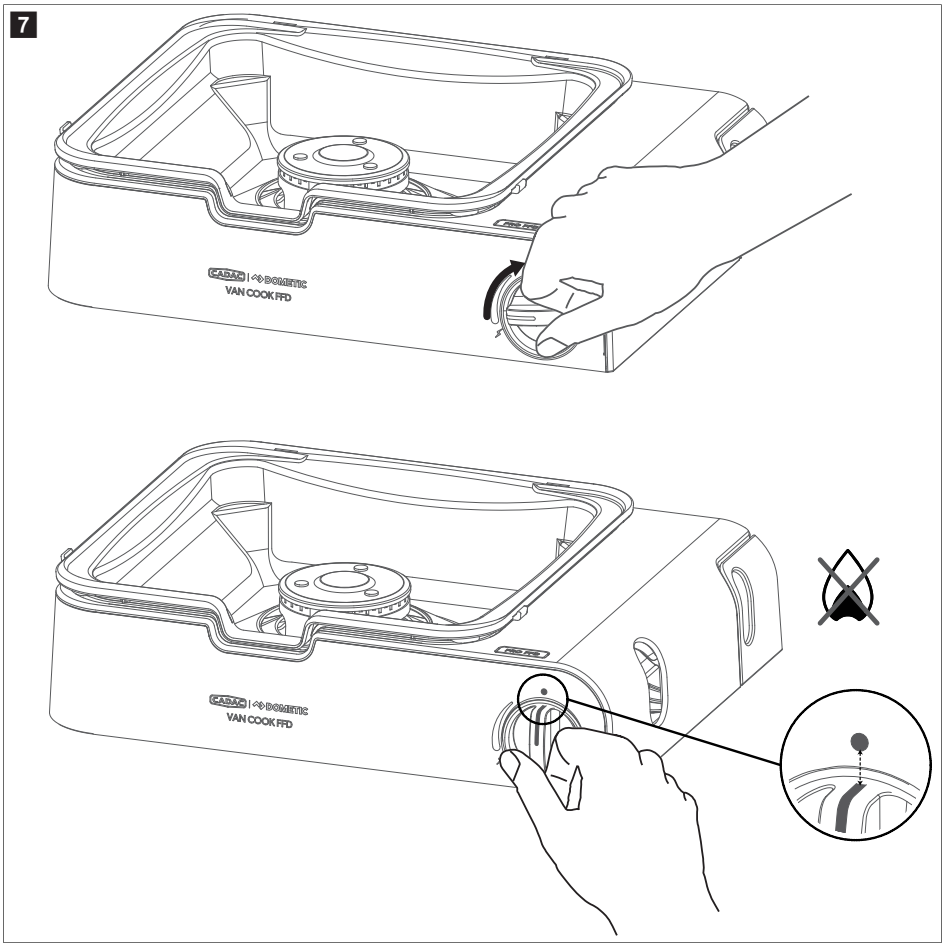
7
CADAC
DOMETIC
VAN COOK FFD
CADAC
DOMETIC
VAN COOK FFD

8

i

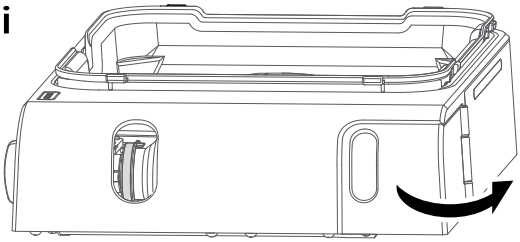

ii

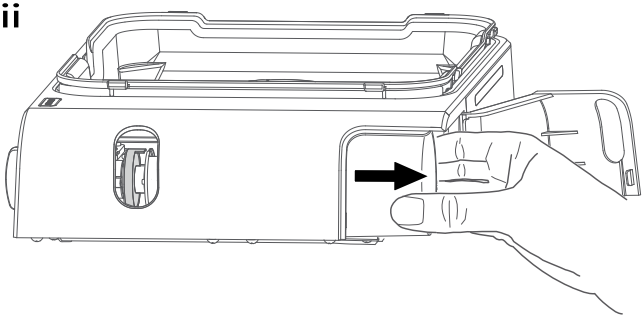

iii

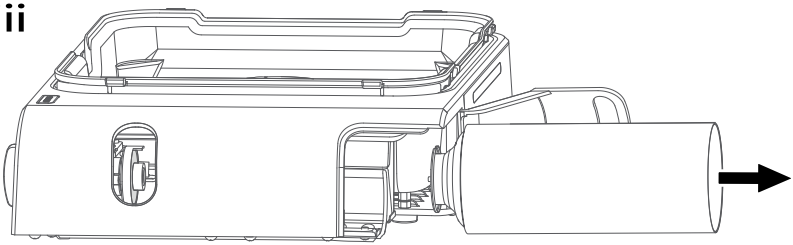

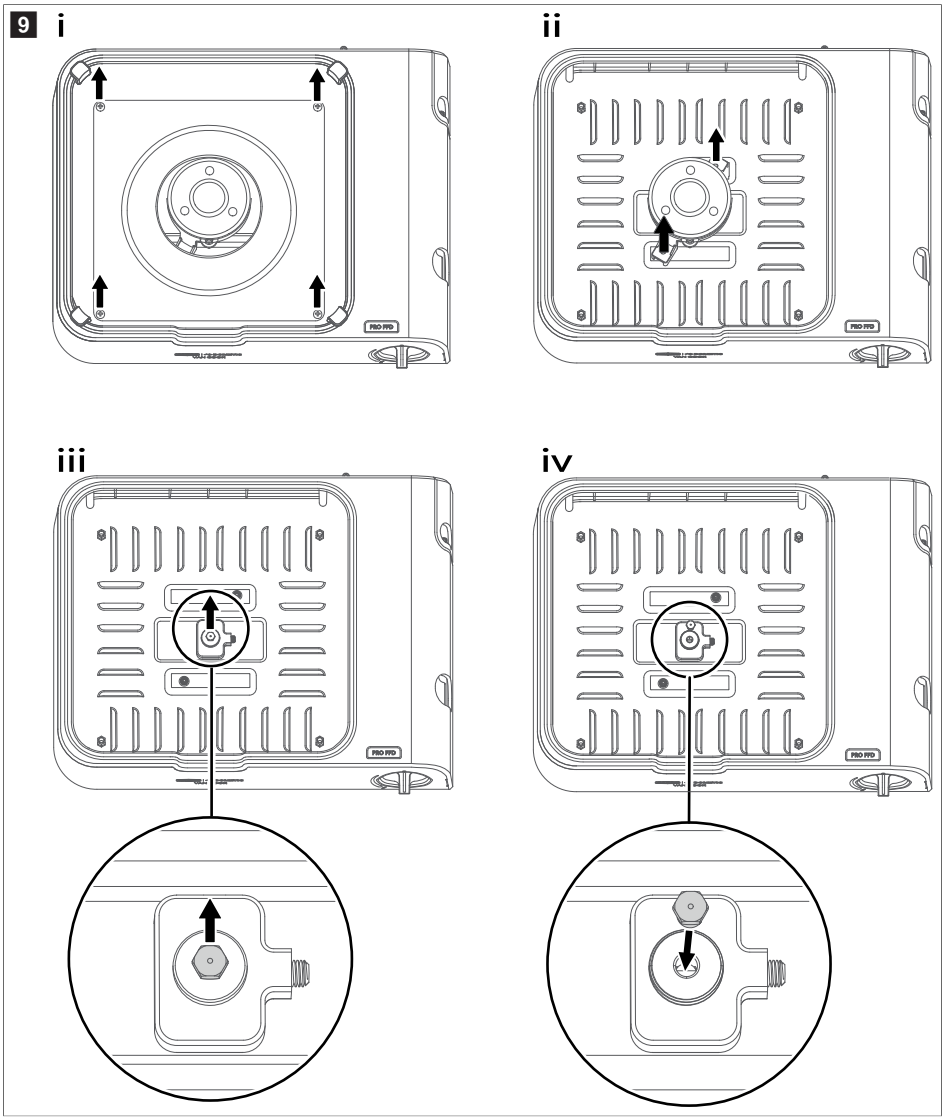
9
i
ii
iii
iv
PRO FFD

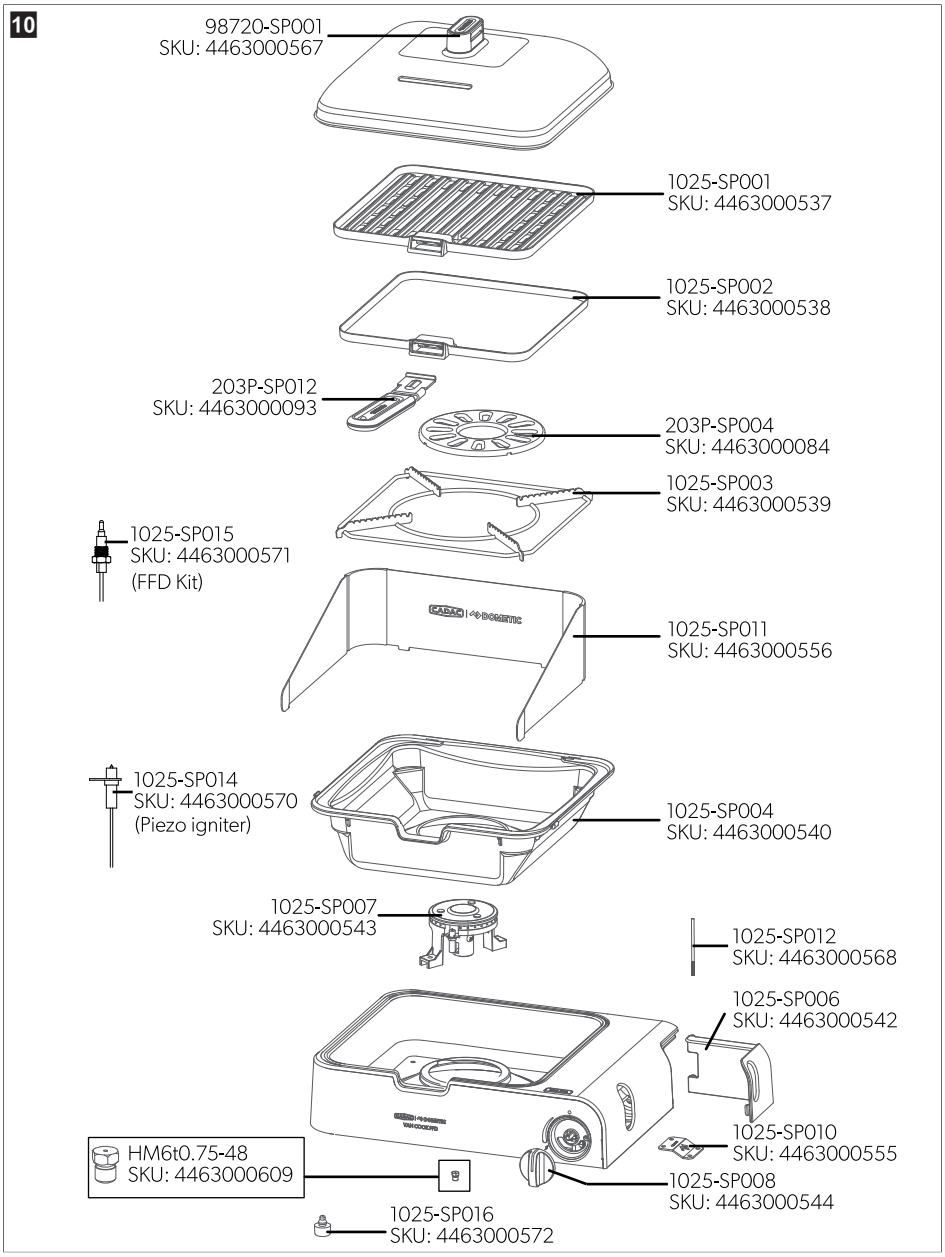
10
98720-SP001
SKU: 4463000567
1025-SP001
SKU: 4463000537
1025-SP002
SKU: 4463000538
203P-SP012
SKU: 4463000093
203P-SP004
SKU: 4463000084
1025-SP003
SKU: 4463000539
1025-SP015
SKU: 4463000571
(FFD Kit)
1025-SP011
SKU: 4463000556
1025-SP014
SKU: 4463000570
(Piezo igniter)
1025-SP004
SKU: 4463000540
1025-SP007
SKU: 4463000543
1025-SP012
SKU: 4463000568
1025-SP006
SKU: 4463000542
1025-SP010
SKU: 4463000555
HM6t0.75-48
SKU: 4463000609
1025-SP008
SKU: 4463000544
1025-SP016
SKU: 4463000572

English

1 Important notes..... 13
2 Explanation of symbols..... 13
3 Safety instructions..... 13
4 Intended use..... 15
5 Component list.....15
6 Mounting the appliance.....16
7 Connecting gas supply to appliance.....16
8 Gas leaks..... 16
9 Operating the appliance.....17
10 Removing the gas cartridge.....18
11 GreenGrill cooking surfaces..... 18
12 Cleaning and maintenance.....19
13 Storage..... 20
14 Troubleshooting.....21
15 Spare parts and accessories..... 22
16 Warranty.....22
17 Disposal..... 22
18 Technical data..... 22

1 Important notes

Please read these instructions carefully and follow all instructions, guidelines, and warnings included in this product manual in order to ensure that you install, use, and maintain the product properly at all times. These instructions MUST stay with this product.

By using the product, you hereby confirm that you have read all instructions, guidelines, and warnings carefully and that you understand and agree to abide by the terms and conditions as set forth herein. You agree to use this product only for the intended purpose and application and in accordance with the instructions, guidelines, and warnings as set forth in this product manual as well as in accordance with all applicable laws and regulations. A failure to read and follow the instructions and warnings set forth herein may result in an injury to yourself and others, damage to your product or damage to other property in the vicinity. This product manual, including the instructions, guidelines, and warnings, and related documentation, may be subject to changes and updates. For up-to-date product information, please visit documents.dometic.com.

2 Explanation of symbols

A signal word will identify safety messages and property damage messages, and also will indicate the degree or level of hazard seriousness.

DANGER!

> Indicates a hazardous situation that, if not avoided, will result in death or serious injury.

WARNING!

> Indicates a hazardous situation that, if not avoided, could result in death or serious injury.

CAUTION!

> Indicates a hazardous situation that, if not avoided, could result in minor or moderate injury.

NOTICE!

> Indicates a situation that, if not avoided, could result in property damage.

NOTE Supplementary information for operating the product.

3 Safety instructions

3.1 Safety warning

NOTE

- Important: Read these instructions for use carefully so as to familiarize yourself with the appliance before connecting it to its gas cartridge.
- Use only in a well-ventilated area.
- Do not move the appliance during use.
- Remove the gas supply cartridge after use.
- Any modification of the appliance may be dangerous.
- Failure to follow these instructions will void the warranty.
- Keep these instructions for future reference.

3.2 General safety

NOTE Failure to obey these warnings can result in death or serious injury.

WARNING! Carbon monoxide hazard

> THIS GAS APPLIANCE CONSUMES AIR (OXYGEN). ENSURE THAT THE APPLIANCE IS USED IN A WELL-VENTILATED AREA.

> USING THIS APPLIANCE IN AN ENCLOSED SPACE MAY CAUSE DEATH.

> This appliance shall only be used in an above ground open air situation with natural ventilation, without stagnant areas, where gas leakage and products of combustion are rapidly dispersed by wind and natural convection.

Gas safety precautions

Fig. 1 on page 3

NOTE This appliance is fitted with a safety shut-off device also known as a Flame Failure Device (FFD), ensuring that the gas supply to the burner shuts off immediately should the flame inadvertently go out.

DANGER! Explosion hazard

- The appliance shall only be used with a CADAC 220 g/227 g butane cartridge with nozzle, or any other locally approved 220 g/227 g butane cartridge complying with EN417.
- **It may be hazardous to try and fit other types of gas cartridges.**
- Connect the gas cartridge in a well-ventilated area, preferably outdoors, away from ignition sources like flames and fires, and away from other people.
- Keep the gas cartridge away from heat and flame. Do not place on a stove or any other hot surface.
- Do not remove the gas supply whilst this appliance is in use.
- The gas cartridge must be disconnected from this appliance after use or when in storage.

CAUTION! Fire hazard

- This appliance must be kept away from flammable materials during use. Minimum safe distances are: 120 cm above the appliance, and 60 cm to the rear and sides.
- Do not place any objects other than cooking pots and pans on or against this appliance.
- When using a pot or pan to cook in, use only the recommended pot size of 150 mm to 220 mm in diameter only.
- When using the coffee pot stand, the minimum recommended coffee percolator size is 60 mm in diameter.
- Do not place chemicals, flammable materials or spray aerosols near this appliance.
- In case of fire, shut off the gas supply immediately.

WARNING! Explosion hazard

Failure to follow these warnings could result in death or serious injury.

- Do not alter this appliance. Use only as intended.
- This product may only be repaired by qualified personnel. Inadequate repairs may cause serious risk.

WARNING! Fire hazard

- Do not leave this appliance unattended when hot or in use.
- Keep a fire extinguisher or other means suitable to extinguish a flame in the event of an emergency.

Safety during use

DANGER! Explosion hazard

- Do not use the appliance if it has damaged or worn gaskets (seals), often indicated by the smell of gas. Contact an authorized repair agent for assistance if worn gaskets are suspected.
- Do not use an appliance which is leaking, damaged or does not operate properly. Contact an authorized repair agent for assistance.
- If you smell gas, immediately turn the gas off by turning the control knob on the appliance to the off-position.
  - Extinguish any naked flames.
  - Move the appliance to a well-ventilated flame-free location and perform a gas leak test. This test should be performed outside in a well-ventilated area away from open flames or sources of ignition.
  - Never use a naked flame to check for gas leak, use soapy water.

CAUTION! Burn hazard

- ACCESSIBLE PARTS MAY BECOME VERY HOT. KEEP OUT OF REACH OF YOUNG CHILDREN.
- Use heat-resistant gloves when handling the appliance.
- Do not wear loose clothing or allow long hair to hang freely while lighting or using this product.
- Keep hands, face and hair away from burners.

> Carefully observe all activity around this product to avoid burns or other injuries.
> Always operate the appliance on a horizontal, level surface. Ensure that the assembled product is stable and does not rock.
> Ensure that the pan support /cooking surfaces are correctly placed when using the appliance.
> Do not touch the pan support while the appliance is in use.
> Do not move this appliance during use.
> Keep children and pets safely away.
> The use of alcohol or prescription or non-prescription drugs may impair your ability to properly assemble or safely operate this appliance.
> Leave this product to cool down properly before you handling with bare hands.

DANGER! Light back / flaring

> If a flame burns back inside the burner, this is known as flaring and may lead to unsafe operating conditions. Ensure flame stability when using the appliance.
> In the event of flaring, do the following:
  - Immediately turn the gas supply off by closing the gas cylinder valve.
  - Turn the appliance control knob to the off-position.
  - After the flame is extinguished, remove the gas cartridge.
  - Reconnect the gas supply and test the connection for a gas leak.
  - Re-ignite the appliance.
  - If flaring persists, stop use and contact an authorized repair agent for assistance.

4 Intended use

This LPG cooking appliance is intended for **non-commercial cooking use only**.

This appliance is for use only in a well-ventilated area. Pay attention to ventilation requirements.

Prohibited uses
Do not use this appliance for:

- Space heating or warming rooms
- Drying clothes or any materials
- Commercial or industrial purposes
- The appliance must not be used for any other purpose.

This product is only suitable for the intended purpose and application in accordance with these instructions.

This manual provides information that is necessary for proper installation and/or operation of the product. Poor installation and/or improper operating or maintenance will result in unsatisfactory performance and a possible failure.

The manufacturer accepts no liability for any injury or damage to the product resulting from:

- Incorrect installation or assembly
- Incorrect maintenance or use of spare parts other than original spare parts provided by the manufacturer
- Alterations to the product without express permission from the manufacturer
- Use for purposes other than those described in this manual

Dometic reserves the right to change product appearance and product specifications.

5 Component list

Fig. 2 on page 4

Component	Description
①	Domed lid
②	BBQ plate
③	Grill plate
④	Grill handle
⑤	Coffee pot stand
⑥	Pot / Pan support
⑦	Splatter shield
⑧	Drip pan
⑨	Cartridge door
⑩	Control knob
⑪	Mounting brackets

Combinations
Components included in each product code are as follows:

Component	1025-10	1025-20	1025-25
①	✓	✓	—
②	✓	✓	✓
③	✓	—	—
④	✓	✓	✓
⑤	✓	✓	✓
⑥	✓	✓	✓
⑦	✓	✓	✓
⑧	✓	✓	✓
⑨	✓	✓	✓
⑩	✓	✓	✓
⑪	✓	✓	✓

6 Mounting the appliance

Mounting brackets have been supplied with this appliance. Use of these brackets allows for **optional** mounting of the appliance onto a stable, horizontal surface such as an outdoor kitchen countertop or table.

NOTE Mounting this appliance should only be done by a qualified professional.

7 Connecting gas supply to appliance

7.1 Fitting the gas cartridge

The appliance shall only be used with a CADAC 220 g/227 g butane cartridge with nozzle, or any other locally approved 220 g/227 g butane cartridge complying with EN417.
It could be hazardous to attempt to fit other types of gas cartridges.

NOTE Explosion hazard

> Connect the gas supply in a well-ventilated area, preferably outdoors, away from ignition sources like open flames and fires, and away from other people.
> Check all gaskets (between the appliance and the gas cartridge) are in place and in good condition before connecting the gas cartridge to the appliance. Do not use the appliance if worn gaskets are suspected.
> Keep the gas supply away from heat and flame. Do not place on a stove or any other hot surface.
> Do not remove the gas supply whilst this appliance is in use.
> The gas supply must be disconnected from this appliance after use, or when in storage.

Inserting the gas cartridge

Fig. 3 on page 5

> Before use, and before inserting the gas cartridge, visually inspect the appliance and clean away any dirt, debris, insects or spider webs that may be present.
> Do not use an appliance that presents with worn or damaged gaskets (indicated by smell of gas). If worn or damaged gaskets are suspected, contact your nearest authorized repair agent for assistance.
> Confirm that the control knob on the appliance is in the off-position.
> Open the cartridge door.
> Hold the cartridge in a horizontal position with the notch (1) in the collar of the gas cartridge facing upward, and insert the cartridge into the opening of the gas cartridge chamber.
> Align the notch with the safety guide (2) and move the cartridge into place.
> Make sure the cartridge is securely engaged with the magnetic lock by firmly pushing the cartridge into place.
> Perform a gas leak test as described in Gas leaks on page 16.

8 Gas leaks

If there is a leak on your appliance (smell of gas), take it outside immediately into a well ventilated flame-free location where the leak can be detected and stopped. If you wish to check for leaks on your appliance, do it outside. Do not try to detect leaks using a flame; use soapy water.

Gas leak test must be conducted in a well-ventilated area, away from any sources of ignition.

DANGER! Explosion warning

> **Always ensure gas connections are properly fitted to prevent gas leaks.**

> **Do not smoke while performing a gas leak test.**
> **If you suspect a gas leak (detected by the smell of gas), immediately take the appliance to a flame-free location and perform a gas leak test.**
> **Never use a naked flame to confirm the presence of a gas leak.**

Performing a gas leak test

1. Mix a solution of water and soap, such as dish soap.

   Alternatively, leak detection spray may be used in place of soapy water.
2. Apply the mixture to the connection point between the gas cartridge and the appliance.
3. If bubbles appear:
   a) Immediately remove the gas cartridge from the appliance.
   b) If worn gaskets are suspected, contact an authorized repair agent for assistance.
4. Refit the gas cartridge, ensuring the cartridge is sufficiently engaged to the appliance and repeat the test.
5. Should the gas leak persist after all checks have been performed, return the product to your authorized repair agent for help.

9 Operating the appliance

9.1 Switching on the appliance using the automatic igniter

Fig. 4 on page 6

NOTE This gas appliance includes an automatic ignition built into the control knob.

1. From the off-position, turn the control knob 90 ° anti-clockwise until you hear a click.
2. Hold the control knob at this position for 5 s before releasing the control knob. This is to allow the gas flow to reach the burner so that ignition can take place.

Adjusting the flame intensity

Flaring may occur when cooking food with a high fat content. Should this happen, turn the heat down until the flaring ceases.

Once ignited, adjust the flame intensity:

> Turn the control knob counterclockwise to increase the flame.
> Turn the control knob clockwise to decrease the flame.

Ignition fails

1. Turn the appliance control knob back to the off-position.
2. Wait 30 s to let any accumulated gas within the burner escape.
3. Reattempt ignition.

Flame is extinguished during use

In the event that the flame is extinguished during use, the FFD will activate to stop the flow of gas. This action will take about 15 s to occur. Wait about 30 s to allow gas build-up to dissipate before attempting re-ignition.

1. Turn the control knob to the off-position.
2. Re-ignite the burner by following the ignition procedure.

9.2 Switching on the appliance using a barbecue lighter or matchstick

The appliance may be lit from the top of the burner prior to fitting the desired cooking surface.

Fig. 5 on page 7

NOTE This method is used when the built-in igniter is not functioning or if it is not available.

Using a barbecue lighter

1. Hold the barbecue lighter near the burner and ignite it.
2. Whilst the barbecue lighter is lit, slowly turn the control knob to ignite the burner.

✓ The gas should ignite immediately.

Using a matchstick

1. Light the matchstick and carefully bring it towards the burner.
2. Slowly turn the control knob anti-clockwise to light the burner.

✓ The gas should ignite immediately.

9.3 Using the grill handle

Fig. 6 on page 8

The grill handle allows for hot cooking accessories to safely be lifted and removed from the appliance.

1. Insert the grill handle into the grill handle cavity.
2. Ensure that the grill handle is fully inserted and secure within the grill handle cavity.
3. Lift the cooking accessory straight up in a steady motion and place it on a heat resistant surface, and out of the reach of children.

9.4 Turning off the appliance

Fig. 7 on page 9

1. Turn the control knob clockwise to the off-position.
2. Once the flame is fully extinguished, remove the gas cartridge from the gas appliance.

10 Removing the gas cartridge

Fig. 8 on page 10

NOTE Change the gas cartridge outside and away from people and sources of ignition.

> Confirm that the control knob on the appliance is in the off-position.
> Check that burners are extinguished before disconnecting the gas cartridge.
> Open the cartridge door and remove the cartridge by pulling it gently and sliding it backwards and out of place. Keep the cartridge horizontal during the removal process.
> Dispose of the gas cartridge if it is empty and replace with a full gas cartridge, if needed. If the gas cartridge is not empty, it may be stored for use at a later stage.
> Follow all steps as indicated in the Fitting the gas cartridge on page 16 section when replacing or exchanging a gas cartridge.

11 GreenGrill cooking surfaces

Most CADAC | Dometic cooking surfaces feature GreenGrill non-stick ceramic coating. This coating is PFAS-free, non-toxic, and supports allowing for healthier cooking.

Prepare the cooking surface

NOTE Before first use, it is recommended that you prepare the cooking surface to improve non-stick performance and reduce food residue.

1. Apply a thin layer of cooking oil evenly over the entire cooking surface.
2. Heat the surface over medium heat for 2 min ~ 3 min .
3. Allow the cooking surface to cool completely.
4. Wash the surface with warm soapy water and a sponge.
5. Dry thoroughly and re-apply a thin layer of oil.

✓ The product is now ready for use.

Cooking methods

These cooking surfaces support a variety of cooking methods:

- **Grilling:** for fat-free grilling of meat, vegetables or fish.
- **Pan-frying:** perfect for stir-fries, fish, bacon, eggs, vegetables and pancakes.
- **Boiling:** Use a suitable pot or pan for sauces, rice and pasta.

NOTICE! Damage hazard

> Avoid cookware with plastic handles, as they can become hot and may melt.

Cooking tips

NOTICE! Damage hazard

> To prevent damage, do not leave the cooking surface on heat without a layer of oil.
> Use only wooden or silicone cooking utensils. Metal utensils can scratch and damage the GreenGrill coating.

- GreenGrill coating conducts heat more efficiently than conventional PTFE (non-stick) coatings. Therefore, we recommend using only 75 % of the usual heat setting.
- For best results, use sunflower or rapeseed oil. Avoid olive oil, which has a lower burning point which may cause sticking or burning.
- To reduce sticking, let meat or fish reach room-temperature before frying.

Cleaning your cooking surface

NOTICE! Damage hazard

> Do not use scouring pads, steel wool, or abrasive cleaners.

Always allow cooking surfaces to cool completely before immersing in water.

> Clean your cooking surface with warm, soapy water and a soft sponge.
> To loosen stubborn stains or residues, soak the surface in warm, soapy water for a few minutes before washing.

NOTE The CADAC | Dometic Soft Soak and CADAC | Dometic Soft Soak Brush (sold separately) are ideal companion products for GreenGrill cooking surfaces, used to soak and soften stubborn food residue.

Maintenance

> After cleaning, and before storing, apply a light coat of oil to the surface to protect against moisture and air.
> Most cooking surfaces are supplied with a convenient storage bag. To prevent oil residue transfer, place the oiled cooking surface into a plastic bag before placing into the storage bag.

Optional accessories

- Paella pan: Made from high quality pressed aluminum for even heat distribution. Ideal for paellas, risottos, pasta dishes and traditional breakfasts.
- Coffee pot stand: Provides a stable platform for coffee percolators or kettles.

12 Cleaning and maintenance

12.1 Cleaning the appliance

To prolong the lifespan of your appliance, clean the appliance thoroughly after every use.

NOTICE! Damage hazard

> Do not immerse the appliance in water.
> Avoid getting water into the burners, burner tubes, or pilot light area. Moisture in these parts can cause the appliance to malfunction or become unsafe.
> Do not use abrasive cleaners, steel wool, or scouring pads. These may damage the surface of the appliance.
> Do not use oil-based or solvent based cleaners.
> Do not use a high-pressure steamer or water jet to clean the appliance.

Allow the appliance to cool down thoroughly before cleaning.

1. Wipe the appliance body down with a damp, soapy cloth.
2. Dry the appliance completely before storing.

12.2 Routine maintenance

The assembly and installation of the gas connection must be performed by a qualified person who has demonstrated skill and knowledge related to the construction, installation and operation of gas appliances and has received safety training to identify and avoid the hazards involved.

> For safety reasons, have the device checked by a qualified person every year for proper function. Any defects must be repaired.

12.3 Replacing a blocked injector

The most common operational issues may relate to dirty or blocked injectors. Regular inspection and cleaning can prevent these problems. Indicators of a blocked injector include:

- A weak or yellowish flame.
- Ignition failure when operating the appliance.

> **NOTICE! Damage hazard**
> > A blocked injector must not be cleaned with a with a pin or similar object. This may damage the injector and compromise appliance safety.

Clean or replace injectors every six (6) months for optimal performance.

Accessing the injector

Fig. 9 on page 11

1. Ensure the appliance is cool and disconnected from the gas supply.
2. Remove any cooking surfaces and the drip pan from the appliance.
3. Gently unscrew the screws located in the corners of the inner heat shield. Remove the heat shield to expose the burner.
4. Locate and remove the screws securing the burner. Take care not to disconnect the igniter or FFD cable that is connected to the burner.

5. The injector is now accessible, and may be removed using a suitable spanner. Do not use pliers as this may damage the injector.
6. Blow out any visible dirt from the injector. If necessary, replace the injector.
7. Screw the injector back into the valve. Do not over-tighten.

13 Storage

Proper storage will help protect your appliance and prolong its lifespan.

> Ensure that the gas supply is turned off before disconnecting it from the appliance.
> Never store an appliance with the gas supply connected, this is unsafe practice.
> Allow the unit to cool down and clean well before storing.
> Store the appliance in a well-ventilated area.
> Store gas supply outdoors in a well-ventilated area, away from any ignition sources. Do not store gas supply in a basement or garage.

14 Troubleshooting

WARNING! Risk of injury

> The service of the appliance must be performed by a qualified person. Contact an authorized dealer or repair agent for assistance and detail on how to return your product.

> Do not modify the appliance.

> Do not operate the appliance if a flames behaves abnormally. Shut off the gas flow immediately and check all connections before attempting to reignite the appliance.

Contact an authorized service agent if you observe one of the following abnormal conditions:

- Excessively yellow or sooting flame type
- Flame lifting off the burner ports
- Flame lighting back into the burner (normally associated with a popping sound)
- Objectionable odor of the flames combustion products

If a malfunction of the appliance occurs that is not described above, first refer to the following table for possible causes and remedies before contacting an authorized service agent.

Problem	Possible cause	Suggested remedy
Burner does not ignite.	Control knob is set to the off-position.	> Follow instruction for ignition as described in Switching on the appliance using the automatic igniter on page 17.
	Cartridge is not securely connected.	> Follow instruction for fitting of the gas cartridge as described in Fitting the gas cartridge on page 16.
	Burner ports are blocked.	> Clean the burner.
	Gas supply may be depleted.	> Replace gas cartridge if necessary
Burner goes out when the control knob is released	Control knob not held in long enough during ignition for flame to engage.	> Follow instruction for ignition as described in Switching on the appliance using the automatic igniter on page 17.
	Faulty igniter connection.	> Contact an authorized service agent for repair.
Uneven flame pattern or slight flame lifting	Burner ports are blocked.	> Clean the burner.
At medium flame setting, the flame is either too high or too low.	Wrong injection valve installed.	> Contact an authorized service agent for repair.

15 Spare parts and accessories

Fig. 10 on page 12

Use only original or manufacturer-approved spare parts and accessories.

Using spare parts and accessories that are not approved by the manufacturer, may be dangerous and can lead to product damage or malfunction.

Contact your local dealer or distributor for help with spare parts and accessories.

16 Warranty

The statutory warranty period applies. If the product is defective, please contact your retailer or the manufacturer's branch in your country. (see qr.dometic.com/bgGAmD)

For repair and warranty processing, please include the following documents when you send in the product:

- A copy of the receipt with purchasing date
- A reason for the claim or description of the fault

Note that self-repair or non-professional repair can have safety consequences and might void the warranty.

17 Disposal

Place the packaging material in the appropriate recycling waste bins, wherever possible. Consult a local recycling center or specialist dealer for details about how to dispose of the product in accordance with the applicable disposal regulations.

18 Technical data

Type of gas	Butane
Type of gas cartridges	The appliance shall only be used with a CADAC 220 g/227 g butane cartridge with nozzle, or any other locally approved 220 g/227 g butane cartridge complying with EN417.
Gas category	Direct pressure
Jet number	0.48
Nominal rate	109 g/h
Gross nominal heat input	1.5 kW
Inspection/certification	CE

Deutsch

1 Wichtige Hinweise....23
2 Erklärung der Symbole....23
3 Sicherheitshinweise....23
4 Bestimmungsgemäßer Gebrauch....25
5 Komponentenliste....26
6 Gerät montieren....26
7 Gasversorgung an Gerät anschließen....26
8 Gasundichtigkeit....27
9 Gerät bedienen....28
10 Gaskartusche entfernen....28
11 GreenGrill-Kochflächen....29
12 Reinigung und Wartung....30
13 Storage....31
14 Fehlersuche und Fehlerbehebung....32
15 Ersatzteile und Zubehör....33
16 Gewährleistung....33
17 Entsorgung....33
18 Technische Daten....33

1 Wichtige Hinweise

Lesen und befolgen Sie bitte alle Anweisungen, Richtlinien und Warnhinweise in diesem Produkthandbuch sorgfältig, um sicherzustellen, dass Sie das Produkt ordnungsgemäß installieren und stets ordnungsgemäß betreiben und warten. Diese Anleitung MUSS bei dem Produkt verbleiben.

Durch die Verwendung des Produktes bestätigen Sie hiermit, dass Sie alle Anweisungen, Richtlinien und Warnhinweise sorgfältig gelesen haben und dass Sie die hierin dargelegten Bestimmungen verstanden haben und ihnen zustimmen. Sie erklären sich damit einverstanden, dieses Produkt nur für den angegebenen Verwendungszweck und gemäß den Anweisungen, Richtlinien und Warnhinweisen dieses Produkthandbuchs sowie gemäß allen geltenden Gesetzen und Vorschriften zu verwenden. Eine Nichtbeachtung der hierin enthaltenen Anweisungen und Warnhinweise kann zu einer Verletzung Ihrer selbst und anderer Personen, zu Schäden an Ihrem Produkt oder zu Schäden an anderem Eigentum in der Umgebung führen. Dieses Produkthandbuch, einschließlich der Anweisungen, Richtlinien und Warnhinweise, sowie die zugehörige Dokumentation können Änderungen und Aktualisierungen unterliegen. Aktuelle Produktinformationen finden Sie unter documents.dometic.com.

2 Erklärung der Symbole

Ein Signalwort kennzeichnet Sicherheits- und Sachschadensmeldungen und gibt zudem den Grad oder das Ausmaß der Gefährdung an.

GEFAHR!

> Kennzeichnet eine Gefahrensituation, die zum Tod oder schwerer Verletzung führt, wenn die jeweiligen Anweisungen nicht befolgt werden.

WARNUNG!

> Kennzeichnet eine Gefahrensituation, die zum Tod oder schwerer Verletzung führen könnte, wenn die jeweiligen Anweisungen nicht befolgt werden.

VORSICHT!

> Kennzeichnet eine Gefahrensituation, die zu geringer oder mittelschwerer Verletzung führen könnte, wenn die jeweiligen Anweisungen nicht befolgt werden.

ACHTUNG!

> Weist auf eine Situation hin, die, wenn sie nicht vermieden wird, zu Sachschäden führen kann.

HINWEIS Zusätzliche Informationen zur Bedienung des Produktes.

3 Sicherheitshinweise

3.1 Sicherheitswarnung

HINWEIS

- Wichtig: Lesen Sie diese Gebrauchsanweisung sorgfältig durch, um sich mit dem Gerät vertraut zu machen, bevor Sie es an eine Gaskartusche anschließen.
- Nur für den Gebrauch in gut belüfteten Bereichen geeignet.
- Das Gerät während des Betriebes nicht bewegen.
- Entfernen Sie die Gaskartusche nach dem Gebrauch.
- Jede am Gerät vorgenommene Veränderung kann gefährlich sein.
- Werden diese Anweisungen nicht befolgt, erlischt der Gewährleistungsanspruch.
- Bewahren Sie das Benutzerhandbuch zum späteren Nachschlagen auf.

3.2 Grundlegende Sicherheit

HINWEIS Nichtbeachtung dieser Warnungen kann zum Tod oder schwerer Verletzung führen.

WARNUNG! Gefahr durch Kohlenmonoxid

> DIESES GASGERÄT VERBRAUCHT LUFT (SAUERSTOFF). STELLEN SIE SICHER, DASS DAS GERÄT IN EINEM GUT BELÜFTETEN BEREICH VERWENDET WIRD.
> DIE VERWENDUNG DIESES GERÄTS IN EINEM GESCHLOSSENEN RAUM KANN ZUM TOD FÜHREN.
> Dieses Gerät darf nur oberirdisch im Freien verwendet werden, wo eine natürliche Belüftung ohne Bereiche mit stehender Luft sichergestellt ist und austretendes Gas und Verbrennungsprodukte durch Wind und natürliche Konvektion schnell verteilt werden.

Sicherheitsmaßnahmen für Gas

Abb. 1 auf Seite 3

HINWEIS Dieses Gerät ist mit einer Sicherheitsabsperrvorrichtung ausgestattet, die auch als Flammenwächter, Zündsicherung oder Flame Failure Device (FFD) bezeichnet wird und dafür sorgt, dass die Gasversorgung des Brenners sofort abgeschaltet wird, wenn die Flamme versehentlich erlischt.

GEFAHR! Explosionsgefahr

> Das Gerät darf nur mit einer CADAC 220 g/227 g-Butanpatrone mit Düse oder einer anderen lokal zugelassenen 220 g/227 g-Butanpatrone gemäß EN417 verwendet werden.
> **Das versuchte Anschließen und Verwenden anderer Gaskartuschen kann gefährlich sein.**
> Schließen Sie die Gaskartusche in einem gut belüfteten Bereich an, vorzugsweise im Freien, entfernt von Zündquellen wie offenen Flammen und Bränden und von anderen Personen.
> Halten Sie die Gaskartusche von Hitze und Flammen fern. Stellen Sie das Gerät nicht auf einen Herd oder eine andere heiße Oberfläche.
> Entfernen Sie nicht die Gasversorgung, während dieses Gerät in Betrieb ist.
> Die Gaskartusche muss nach dem Gebrauch und während der Lagerung von diesem Gerät getrennt werden.

VORSICHT! Brandgefahr

> Das Gerät muss während des Betriebs von brennbaren Materialien ferngehalten werden. Die Mindestsicherheitsabstände sind: 120 cm über dem Gerät und 60 cm an der Rückseite und an den Seiten.
> Stellen Sie keine anderen Gegenstände als Kochtöpfe und Pfannen auf dieses Gerät und lehnen Sie keine daran an.
> Wenn Sie einen Topf oder eine Pfanne zum Kochen verwenden, verwenden Sie nur die empfohlene Topfgröße von 150 mm bis 220 mm im Durchmesser.
> Bei Verwendung des Kaffeekannenständers wird für den Kaffeeperkolator eine Mindestgröße von 60 mm Durchmesser empfohlen.
> Stellen Sie keine Chemikalien, brennbare Materialien oder Sprühdosen in der Nähe des Geräts auf.
> Schließen Sie im Falle eines Brands sofort die Gasversorgung.

WARNUNG! Explosionsgefahr

Die Nichtbeachtung dieser Warnhinweise kann zum Tod oder schweren Verletzungen führen.

> Nehmen Sie keine Änderungen an diesem Gerät vor. Verwenden Sie es nur bestimmungsgemäß.
> Reparaturen an diesem Produkt dürfen nur von qualifiziertem Personal durchgeführt werden. Durch unsachgemäße Reparaturen können erhebliche Risiken entstehen.

WARNUNG! Brandgefahr

> Lassen Sie das Gerät nicht unbeaufsichtigt, wenn es in Betrieb oder heiß ist.
> Halten Sie einen Feuerlöscher oder andere geeignete Mittel bereit, um eine Flamme im Notfall zu löschen.

Sicherheit während des Gebrauchs

GEFAHR! Explosionsgefahr

> Verwenden Sie das Gerät nicht, wenn es beschädigte oder verschlissene Dichtungen aufweist (häufig am Geruch von austretendem Gas zu erkennen). Wenden Sie sich bei Verdacht auf

verschlissene Dichtungen an eine autorisierte Reparaturwerkstatt.

> Verwenden Sie das Gerät nicht, wenn es undicht oder beschädigt ist oder nicht ordnungsgemäß funktioniert. Wenden Sie sich an einen autorisierten Reparaturbeauftragten.

> Wenn Sie Gas riechen, schalten Sie die Gasversorgung sofort ab, indem Sie den Regler am Gerät in die Aus-Stellung drehen.

- Löschen Sie alle offenen Flammen.
- Stellen Sie das Gerät an einem gut belüfteten Ort ohne offene Flammen auf, und führen Sie eine Gasdichtheitsprüfung durch. Diese Prüfung sollte im Freien in einem gut belüfteten Bereich durchgeführt werden, der von offenen Flammen oder Zündquellen entfernt liegt.
- Verwenden Sie niemals eine offene Flamme, um nach Gaslecks zu suchen. Verwenden Sie Seifenwasser.

VORSICHT! Verbrennungsgefahr

> ZUGÄNGLICHE TEILE KÖNNEN SEHR HEIß WERDEN. DARF NICHT IN DIE HÄNDE VON KINDERN GELANGEN.

> Tragen Sie beim Umgang mit dem Gerät hitzebeständige Handschuhe.

> Tragen Sie keine weite Kleidung und binden Sie langes Haar zusammen, während Sie dieses Produkt zünden oder verwenden.

> Halten Sie Hände, Gesicht und Haare von Brennern entfernt.

> Achten Sie aufmerksam auf alle Aktivitäten in der Nähe dieses Produkts, um Verbrennungen und andere Verletzungen zu vermeiden.

> Verwenden Sie das Gerät immer auf einer waagerechten, ebenen Fläche. Stellen Sie sicher, dass das montierte Produkt stabil ist und nicht wackelt.

> Stellen Sie sicher, dass der Pfannenträger/ die Kochflächen richtig positioniert sind, wenn Sie das Gerät verwenden.

> Berühren Sie nicht den Pfannenträger, während das Gerät verwendet wird.

> Bewegen Sie das Gerät nicht, während es sich in Betrieb befindet.

> Halten Sie Kinder und Haustiere in sicherer Entfernung von dem Gerät.

> Der Konsum von Alkohol oder verschreibungspflichtigen oder nicht verschreibungspflichtigen Medikamenten kann Ihre Fähigkeit beeinträchtigen, dieses Gerät ordnungsgemäß zusammenzubauen oder sicher zu bedienen.

> Lassen Sie dieses Produkt gut abkühlen, bevor Sie es mit bloßen Händen berühren.

GEFAHR! Flammenrückschlag/ Stichflammen

> Wenn eine Flamme in das Innere des Brenners zurückschlägt, wird dies als Flammenrückschlag bezeichnet. Dabei können unsichere Betriebsbedingungen entstehen. Stellen Sie Flammstabilität sicher, wenn Sie das Gerät verwenden.

> Gehen Sie bei Flammenrückschlag wie folgt vor:

- Schalten Sie sofort durch Schließen des Gasflaschenventils die Gasversorgung ab.
- Stellen Sie den Regler am Gerät in die Aus-Stellung.
- Entfernen Sie die Gaskartusche erst nach dem Erlöschen der Flamme.
- Schließen Sie die Gasversorgung wieder an und prüfen Sie den Anschluss auf Gaslecks.
- Zünden Sie das Gerät erneut.
- Wenn der Flammenrückschlag weiterhin auftritt, verwenden Sie das Gerät nicht mehr, sondern wenden Sie sich zur Reparatur an eine autorisierte Fachwerkstatt.

4 Bestimmungsgemäßer Gebrauch

Dieses Autogas-Kochgerät ist **ausschließlich zur nicht gewerblichen Verwendung** vorgesehen.

Dieses Gerät darf nur in gut belüfteten Bereichen verwendet werden. Beachten Sie die Belüftungsanforderungen.

Verbotene Nutzung

Verwenden Sie dieses Gerät nicht:

- zum Heizen oder Erwärmen von Räumen

- zum Trocknen von Kleidung oder anderen Gegenständen
- für gewerbliche oder industrielle Verwendung
- Das Gerät darf für keinen anderen Zweck verwendet werden.

Dieses Produkt ist nur für den angegebenen Verwendungszweck und die Anwendung gemäß dieser Anleitung geeignet.

Dieses Handbuch enthält Informationen, die für die ordnungsgemäße Installation und/oder den ordnungsgemäßen Betrieb des Produkts erforderlich sind. Installationsfehler und/oder ein nicht ordnungsgemäßer Betrieb oder eine nicht ordnungsgemäße Wartung haben eine unzureichende Leistung und u. U. einen Ausfall des Geräts zur Folge.

Der Hersteller übernimmt keine Haftung für Verletzungen oder Schäden am Produkt, die durch Folgendes entstehen:

- Falsche Installation oder Montage
- Unsachgemäße Wartung oder Verwendung von anderen als den vom Hersteller gelieferten Original-Ersatzteilen
- Veränderungen am Produkt ohne ausdrückliche Genehmigung des Herstellers
- Verwendung für andere als die in der Anleitung beschriebenen Zwecke

Dometic behält sich das Recht vor, das Erscheinungsbild des Produkts und dessen technische Daten zu ändern.

5 Komponentenliste

Abb. 2 auf Seite 4

Komponente	Beschreibung
①	Gewölbter Deckel
②	BBQ-Platte
③	Grillplatte
④	Grillgriff
⑤	Kaffeekannenständer
⑥	Topf-/Pfannenträger
⑦	Spritzschutz
⑧	Fettpfanne
⑨	Kartuschenklappe
⑩	Regler
⑪	Montagehalterungen

Kombinationen

Die einzelnen Produktcodes umfassen folgende Komponenten:

Komponente	1025-10	1025-20	1025-25
①	✓	✓	—
②	✓	✓	✓
③	✓	—	—
④	✓	✓	✓
⑤	✓	✓	✓
⑥	✓	✓	✓
⑦	✓	✓	✓
⑧	✓	✓	✓
⑨	✓	✓	✓
⑩	✓	✓	✓
⑪	✓	✓	✓

6 Gerät montieren

Im Lieferumfang dieses Geräts sind Montagehalterungen enthalten. Mithilfe dieser Halterungen können Sie das Gerät **optional** auf einer stabilen, horizontalen Oberfläche montieren (z. B. Arbeitsplatte oder Tisch einer Außenküche).

HINWEIS Die Montage dieses Geräts darf nur von einer qualifizierten Fachkraft vorgenommen werden.

7 Gasversorgung an Gerät anschließen

7.1 Gaskartusche anschließen

Das Gerät darf nur mit einer CADAC 220 g/227 g-Butanpatrone mit Düse oder einer anderen lokal zugelassenen 220 g/227 g-Butanpatrone gemäß EN417 verwendet werden.
Der Versuch, andere Gaskartuschen anzuschließen, kann gefährlich sein.

HINWEIS Explosionsgefahr

> Schließen Sie die Gasversorgung in einem gut belüfteten Bereich an, vorzugsweise im Freien, entfernt von Zündquellen wie offenen Flammen und Bränden und von anderen Personen.
> Überprüfen Sie, ob alle Dichtungen (zwischen dem Gerät und der Gaskartusche) vorhanden und in gutem Zustand sind, bevor Sie die Gaskartusche an das Gerät anschließen. Verwenden Sie das Gerät nicht, wenn verschlissene Dichtungen vermutet werden.
> Halten Sie die Gasversorgung von Hitze und Flammen fern. Stellen Sie das Gerät nicht auf einen Herd oder eine andere heiße Oberfläche.
> Entfernen Sie nicht die Gasversorgung, während dieses Gerät in Betrieb ist.
> Die Gasversorgung muss nach Gebrauch oder während der Lagerung von diesem Gerät getrennt werden.

Gaskartusche einsetzen

Abb. 3 auf Seite 5

> Vor der Verwendung und vor dem Einsetzen der Gaskartusche das Gerät visuell überprüfen und Schmutz, Ablagerungen, Insekten oder Spinnweben entfernen, die vorhanden sein könnten.
> Verwenden Sie kein Gerät, das verschlissene oder beschädigte Dichtungen aufweist (ist am Gasgeruch zu erkennen). Bei Verdacht auf verschlissene oder beschädigte Dichtungen wenden Sie sich bitte an Ihren nächstgelegenen autorisierten Reparaturbeauftragten.
> Vergewissern Sie sich, dass sich der Regler am Gerät in der Aus-Stellung befindet.
> Öffnen Sie die Kartuschenklappe.
> Halten Sie die Kartusche waagerecht, sodass die Kerbe (1) im Ring an der Gaskartusche nach oben zeigt. Setzen Sie die Kartusche in die Öffnung der Gaskartuschenkammer ein.
> Richten Sie die Kerbe an der Sicherheitsführung (2) aus, und schieben Sie die Kartusche in Position.
> Stellen Sie sicher, dass die Kartusche fest in der Magnetverriegelung einrastet, indem Sie sie fest in Position drücken.
> Führen Sie gemäß den Anweisungen in Gasundichtigkeit auf Seite 27 eine Gasdichtheitsprüfung durch.

8 Gasundichtigkeit

Wenn Ihr Gerät ein Leck hat (Gasgeruch), bringen Sie es sofort nach draußen an einen gut belüfteten Ort ohne Feuerquellen, an dem das Leck gesucht und behoben werden kann. Wenn Sie das Gerät auf Lecks prüfen möchten, bringen Sie es ins Freie. Versuchen Sie nicht, Gaslecks mit einer Flamme aufzuspüren, sondern verwenden Sie Seifenwasser.

Die Gasdichtheitsprüfung muss in einem gut belüfteten Bereich mit ausreichend Sicherheitsabstand zu Zündquellen durchgeführt werden.

GEFAHR! Explosionswarnung

> **Stellen Sie stets sicher, dass die Gasanschlüsse ordnungsgemäß angebracht sind, um Gaslecks zu vermeiden.**
> **Während der Gasdichtheitsprüfung ist Rauchen verboten.**
> **Wenn Sie ein Gasleck vermuten (am Gasgeruch zu erkennen), bringen Sie das Gerät sofort an einen Ort ohne Feuerquellen, und führen Sie eine Gasdichtheitsprüfung durch.**
> **Verwenden Sie niemals eine offene Flamme, um ein vorhandenes Gasleck zu bestätigen.**

Durchführung einer Gasdichtheitsprüfung

1. Mischen Sie eine Lösung aus Wasser und Seife an (z. B. mit Geschirrspülmittel).

   Alternativ kann anstelle von Seifenwasser auch ein Lecksuchspray verwendet werden.

2. Tragen Sie das Gemisch auf die Verbindung zwischen Gaskartusche und Gerät auf.
3. Wenn Blasen auftreten:
   a) Entfernen Sie die Gaskartusche sofort aus dem Gerät.
   b) Bei Verdacht auf verschlissene Dichtungen wenden Sie sich bitte an einen autorisierten Reparaturbeauftragten.
4. Setzen Sie die Gaskartusche wieder ein. Achten Sie darauf, dass die Kartusche sicher mit dem Gerät verbunden ist, und wiederholen Sie den Test.
5. Sollte das Gasleck auch nach Durchführung aller Prüfungen bestehen bleiben, schicken Sie das Produkt an Ihren autorisierten Reparaturbeauftragten zurück.

9 Gerät bedienen

9.1 Gerät über den automatischen Zünder einschalten

Abb. 4 auf Seite 6

HINWEIS Dieses Gasgerät hat eine automatische Zündung, die in den Regler integriert ist.

1. Drehen Sie den Regler aus der Aus-Stellung um 90 ° gegen den Uhrzeigersinn, bis er hörbar einrastet.
2. Halten Sie den Regler für 5 s in dieser Position, bevor Sie ihn loslassen. Dadurch gelangt der Gasstrom zum Brenner, und die Zündung kann erfolgen.

Flammenstärke einstellen

Beim Kochen von Lebensmitteln mit hohem Fettgehalt kann es zu einer Stichflamme kommen. Sollte dies der Fall sein, schalten Sie die Hitze herunter, bis die Flammen verschwinden.

Stellen Sie nach dem Zünden die Flammenstärke ein:

> Um die Flamme größer zu stellen, drehen Sie den Regler gegen den Uhrzeigersinn.

> Um die Flamme kleiner zu stellen, drehen Sie den Regler im Uhrzeigersinn.

Ausfall der Zündung

1. Drehen Sie den Regler am Gerät wieder in die Aus-Stellung.
2. Warten Sie 30 s , bis angesammeltes Gas aus dem Brenner ausgetreten ist.
3. Versuchen Sie, erneut zu zünden.

Flamme erlischt während des Gebrauchs

Wenn die Flamme während des Betriebs erlischt, wird die Zündsicherung (FFD) aktiviert, um den Gasstrom zu stoppen. Dies dauert etwa 15 s . Warten Sie vor dem erneuten Zündversuch ungefähr 30 s , bis sich angesammeltes Gas verflüchtigt hat.

1. Stellen Sie den Regler in die Aus-Stellung.
2. Zünden Sie den Brenner erneut durch Ausführen des Zündverfahrens.

9.2 Gerät mit Stabfeuerzeug oder Streichholz einschalten

Das Gerät kann von oben am Brenner gezündet werden, bevor Sie die gewünschte Kochfläche anbringen.

Abb. 5 auf Seite 7

HINWEIS Diese Methode wird angewendet, wenn der eingebaute Zünder nicht funktioniert oder nicht verfügbar ist.

Mit einem Stabfeuerzeug

1. Halten Sie das Stabfeuerzeug an den Brenner und entzünden Sie es.
2. Während das Stabfeuerzeug brennt, drehen Sie langsam am Regler, um den Brenner zu zünden.

✓ Das Gas sollte sich sofort entzünden.

Mit einem Streichholz

1. Zünden Sie das Streichholz an, und führen Sie es vorsichtig an den Brenner.
2. Drehen Sie den Regler langsam gegen den Uhrzeigersinn, um den Brenner zu zünden.

✓ Das Gas sollte sich sofort entzünden.

9.3 Grillgriff verwenden

Abb. 6 auf Seite 8

Der Grillgriff ermöglicht das sichere Anheben und Entfernen des heißen Kochzubehörs aus dem Gerät.

1. Setzen Sie den Grillgriff in die entsprechende Aussparung ein.
2. Stellen Sie sicher, dass der Grillgriff vollständig eingesetzt ist und sicher in der Aussparung sitzt.
3. Heben Sie das Kochzubehör in einer gleichmäßigen Bewegung gerade nach oben heraus und legen Sie es auf einer hitzebeständigen Oberfläche außerhalb der Reichweite von Kindern ab.

9.4 Gerät ausschalten

Abb. 7 auf Seite 9

1. Drehen Sie den Regler gegen den Uhrzeigersinn in die Aus-Stellung.
2. Sobald die Flamme vollständig erloschen ist, entfernen Sie die Gaskartusche aus dem Gasgerät.

10 Gaskartusche entfernen

Abb. 8 auf Seite 10

HINWEIS Wechseln Sie die Gaskartusche im Freien, und halten Sie ausreichend Abstand zu umstehenden Personen und Zündquellen.

> Vergewissern Sie sich, dass sich der Regler am Gerät in der Aus-Stellung befindet.
> Stellen Sie sicher, dass die Brenner erloschen sind, bevor Sie die Gaskartusche trennen.
> Öffnen Sie die Kartuschenklappe, und nehmen Sie die Kartusche heraus, indem Sie sie sanft nach hinten herausziehen. Halten Sie die Kartusche beim Entfernen waagerecht.
> Entsorgen Sie die Gaskartusche, wenn sie leer ist, und ersetzen Sie sie bei Bedarf durch eine volle Gaskartusche. Wenn die Gaskartusche nicht leer ist, kann sie aufbewahrt und zu einem späteren Zeitpunkt weiter verwendet werden.
> Befolgen Sie beim Austauschen oder Ersetzen einer Gaskartusche alle in Gaskartusche anschließen auf Seite 26 beschriebenen Schritte.

11 GreenGrill-Kochflächen

Die meisten CADAC | Dometic-Kochflächen haben eine GreenGrill-Antihaftbeschichtung aus Keramik. Diese Beschichtung ist PFAS-frei, ungiftig und fördert gesünderes Kochen.

Kochfläche vorbereiten

HINWEIS Es wird empfohlen, die Kochfläche vor dem ersten Gebrauch vorzubereiten, um die Antihaftbeschichtung zu verbessern und Lebensmittelrückstände zu reduzieren.

1. Tragen Sie eine dünne Schicht Speiseöl gleichmäßig auf die gesamte Kochfläche auf.
2. Erwärmen Sie die Fläche für 2 min ~ 3 min auf mittlere Hitze.
3. Lassen Sie die Kochfläche vollständig abkühlen.
4. Reinigen Sie die Kochfläche mit warmem Seifenwasser und einem Schwamm.
5. Trocknen Sie sie gründlich ab und tragen Sie eine dünne Schicht Öl auf.

v Das Produkt ist nun einsatzbereit.

Garmethoden

Diese Kochflächen unterstützen verschiedene Garmethoden:

- **Grillen:** zum fettfreien Grillen von Fleisch, Gemüse oder Fisch.
- **In der Pfanne braten:** perfekt für Pommes Frites, Fisch, Speck, Eier, Gemüse oder Pfannkuchen.
- **Kochen:** Verwenden Sie einen geeigneten Topf oder eine Kasserolle für Soßen, Reis und Nudeln.

ACHTUNG! Beschädigungsgefahr

> Vermeiden Sie Kochgeschirr mit Kunststoffgriffen, da diese heiß werden und schmelzen können.

Grilltipps

ACHTUNG! Beschädigungsgefahr

> Um Schäden zu vermeiden, lassen Sie die Kochfläche nicht ohne Ölschicht heiß werden.
> Verwenden Sie nur Kochgeschirr aus Holz oder Silikon. Metallgeschirr kann die GreenGrill-Beschichtung zerkratzen und beschädigen.

- Die GreenGrill-Beschichtung leitet Wärme effizienter als herkömmliche PTFE-Beschichtungen (Antihaftbeschichtungen). Daher empfehlen wir, nur 75 % der üblichen Hitze zu verwenden.
- Für optimale Ergebnisse sollten Sie Sonnenblumen- oder Rapsöl verwenden. Vermeiden Sie Olivenöl, da es einen niedrigeren Rauchpunkt hat und zum Festkleben oder Verbrennen neigt.
- Um Anhaftung zu verringern, erwärmen Sie Fleisch oder Fisch vor dem Braten auf Raumtemperatur.

Kochfläche reinigen

ACHTUNG! Beschädigungsgefahr

> Verwenden Sie keine Scheuerschwämme, Stahlwolle oder scheuernde Reinigungsmittel.

Lassen Sie die Kochflächen vor dem Eintauchen in Wasser immer vollständig abkühlen.

> Reinigen Sie die Kochfläche mit warmem Seifenwasser und einem weichen Schwamm.

> Um hartnäckige Flecken oder Rückstände zu entfernen, weichen Sie die Fläche vor dem Reinigen einige Minuten mit warmem Seifenwasser ein.

HINWEIS CADAC | Dometic Soft Soak und CADAC | Dometic Soft Soak Brush (separat erhältlich) sind ideale Begleitprodukte für die GreenGrill-Kochflächen und dienen zum Einweichen hartnäckiger Lebensmittelreste.

Wartung

> Tragen Sie nach der Reinigung und vor der Lagerung eine dünne Ölschicht auf, um die Fläche vor Feuchtigkeit und Luft zu schützen.

> Die meisten Kochflächen werden mit einer praktischen Aufbewahrungstasche geliefert. Um Verunreinigungen durch Ölrückstände zu verhindern, verpacken Sie die geölte Kochfläche in einem Plastikbeutel, bevor Sie sie in die Aufbewahrungstasche legen.

Optionales Zubehör

- Paella-Pfanne: Aus hochwertigem gedrücktem Aluminium für eine gleichmäßige Wärmeverteilung. Ideal für Paellas, Risottos, Pastagerichte und herzhaftes Frühstück.
- Kaffeekannenständer: Stabile Plattform für Perkolatoren oder Wasserkocher.

12 Reinigung und Wartung

12.1 Gerät reinigen

Um die Lebensdauer Ihres Geräts zu verlängern, reinigen Sie das Gerät nach jeder Verwendung gründlich.

ACHTUNG! Beschädigungsgefahr

> Tauchen Sie das Gerät nicht in Wasser.

> Schützen Sie die Brenner, die Brennerrohre und den Bereich der Zündflamme vor Wassereintrag. Feuchtigkeit in diesen Teilen kann zu einer Störung des Geräts führen oder die Sicherheit beeinträchtigen.

> Verwenden Sie keine Scheuermittel, Stahlwolle oder Scheuerschwämme. Sie können die Oberfläche des Geräts beschädigen.

> Verwenden Sie keine Reinigungsmittel auf Öl- oder Lösungsmittelbasis.

> Verwenden Sie zum Reinigen des Geräts kein Hochdruck-Dampfgerät oder einen Wasserstrahl.

Lassen Sie das Gerät ausreichend abkühlen, bevor Sie es reinigen.

1. Wischen Sie das Gerätegehäuse mit einem feuchten Tuch und etwas Seife ab.
2. Trocknen Sie das Gerät vor dem Einlagern vollständig ab.

12.2 Regelmäßige Wartung

Die Montage und die Installation des Gasanschlusses müssen von qualifiziertem Personal ausgeführt werden, das nachweislich über Fähigkeiten und Kenntnisse in Bezug auf den Aufbau, die Installation und den Betrieb von Gasgeräten verfügt und ein Sicherheitstraining zum Erkennen und Vermeiden der diesbezüglichen Gefahren absolviert hat.

> Lassen Sie das Gerät aus Sicherheitsgründen jährlich von einer qualifizierten Person auf seine Funktionstüchtigkeit überprüfen. Eventuelle Mängel müssen behoben werden.

12.3 Verstopften Injektor ersetzen

Die häufigsten Betriebsprobleme werden durch verschmutzte oder verstopfte Injektoren verursacht. Diese Probleme können durch regelmäßige Inspektion und Reinigung vermieden werden. Hinweise auf einen verstopften Injektor:

- Schwache oder gelbliche Flamme.
- Störung der Zündung beim Bedienen des Gerätes.

> **ACHTUNG! Beschädigungsgefahr**

> Ein verstopfter Injektor darf nicht mit einer Nadel oder einem ähnlichen Gegenstand gereinigt werden. Andernfalls kann der Injektor beschädigt und die Sicherheit des Geräts beeinträchtigt werden.

Reinigen oder ersetzen Sie die Injektoren alle sechs (6) Monate, um optimale Leistung zu gewährleisten.

Injektor freilegen

Abb. 9 auf Seite 11

1. Stellen Sie sicher, dass das Gerät abgekühlt und von der Gasversorgung getrennt ist.

2. Entfernen Sie jegliche Kochflächen und die Fettpfanne vom Gerät.
3. Lösen Sie vorsichtig die Schrauben in den Ecken des inneren Hitzeschilds. Entfernen Sie den Hitzeschild, um den Brenner freizulegen.
4. Suchen und entfernen Sie die Schrauben, mit denen der Brenner befestigt ist. Achten Sie darauf, dass der Zünder und das mit dem Brenner verbundene Zündsicherungskabel nicht getrennt werden.
5. Der Injektor ist nun zugänglich und kann mithilfe eines geeigneten Schraubenschlüssels entfernt werden. Verwenden Sie keine Zange, da der Injektor andernfalls beschädigt werden kann.
6. Entfernen Sie sichtbaren Schmutz vom Injektor. Tauschen Sie ggf. den Injektor aus.
7. Schrauben Sie den Injektor wieder in das Ventil ein. Ziehen Sie es nicht zu fest.

13 Storage

Eine ordnungsgemäße Lagerung schützt Ihr Gerät und verlängert seine Lebensdauer.

> Stellen Sie sicher, dass die Gasversorgung ausgeschaltet ist, bevor Sie sie vom Gerät trennen.
> Lagern Sie niemals ein Gerät mit angeschlossener Gasversorgung, da dies eine unsichere Vorgehensweise ist.
> Lassen Sie das Gerät vor der Lagerung abkühlen und reinigen Sie es gut.
> Lagern Sie das Gerät in einem gut belüfteten Bereich.
> Lagern Sie die Gasversorgung im Freien in einem gut belüfteten Bereich mit ausreichend Abstand zu Zündquellen. Lagern Sie die Gasversorgung nicht im Keller oder in der Garage.

14 Fehlersuche und Fehlerbehebung

WARNUNG! Verletzungsgefahr

> Die Wartung des Geräts muss von einer qualifizierten Person durchgeführt werden. Wenden Sie sich an einen autorisierten Händler oder Reparaturbeauftragten, um Unterstützung bei der Rücksendung Ihres Produkts zu erhalten.

> Das Gerät nicht verändern!

> Betreiben Sie das Gerät nicht, wenn sich eine Flamme ungewöhnlich verhält. Schalten Sie den Gasstrom sofort ab und prüfen Sie alle Verbindungen, bevor Sie versuchen, das Gerät erneut zu zünden.

Wenden Sie sich an einen autorisierten Kundendienst, wenn Sie eine der folgenden ungewöhnlichen Bedingungen feststellen:

- Übermäßig gelbe oder stark rußende Flamme
- Flamme hebt die Brenneranschlüsse an
- Flamme zündet zurück in den Brenner (wird in der Regel von einem leisen Knall begleitet)
- Unangenehmer Geruch der Verbrennungsprodukte der Flammen

Wenn eine Störung des Geräts eintritt, die oben nicht beschrieben ist, sehen Sie sich zunächst die folgende Tabelle für mögliche Ursachen und Abhilfemaßnahmen an, bevor Sie sich an einen autorisierten Kundendienst wenden.

Problem	Mögliche Ursache	Lösungsvorschlag
Brenner zündet nicht.	Der Regler befindet sich in der Aus-Stellung.	> Befolgen Sie die Anweisungen zum Zünden in Gerät über den automatischen Zünder einschalten auf Seite 28.
	Die Kartusche ist nicht sicher angeschlossen.	> Befolgen Sie die Anweisungen zum Anschließen der Gaskartusche in Gaskartusche anschließen auf Seite 26.
	Brenneranschlüsse sind verstopft.	> Reinigen Sie den Brenner.
	Die Gasversorgung ist möglicherweise leer.	> Ersetzen Sie ggf. die Gaskartusche
Der Brenner erlischt, wenn der Drehschalter losgelassen wird	Der Regler wurde beim Zünden nicht lange genug gehalten, sodass die Flamme wieder erloschen ist.	> Befolgen Sie die Anweisungen zum Zünden in Gerät über den automatischen Zünder einschalten auf Seite 28.
	Defekter Zünderanschluss.	> Wenden Sie sich zur Reparatur an einen autorisierten Kundendienst.
Ungleichmäßiges Flammenmuster oder leichte Flammenanhebung	Brenneranschlüsse sind verstopft.	> Reinigen Sie den Brenner.
Bei eingestellter mittlerer Hitze ist die Flamme entweder zu groß oder zu klein.	Falsches Einspritzventil eingebaut.	> Wenden Sie sich zur Reparatur an einen autorisierten Kundendienst.

15 Ersatzteile und Zubehör

Abb. 10 auf Seite 12

Verwenden Sie nur Originalersatzteile bzw. Originalzubehör oder vom Hersteller zugelassene Ersatz- und Zubehörteile.

Die Verwendung von Ersatz- und Zubehörteilen, die nicht vom Hersteller zugelassen sind, kann gefährlich sein und zu Produktschäden oder Fehlfunktionen führen.

Wenn Sie Hilfe bei Ersatzteilen und Zubehör benötigen, wenden Sie sich an Ihren örtlichen Händler oder Vertriebspartner.

16 Gewährleistung

Es gilt die gesetzliche Gewährleistungsfrist. Sollte das Produkt defekt sein, wenden Sie sich bitte an Ihren Fachhändler oder die Niederlassung des Herstellers in Ihrem Land. (siehe qr.dometic.com/bgGAmD)

Bitte senden Sie bei einem Reparatur- bzw. Gewährleistungsantrag folgende Unterlagen mit dem Produkt ein:

- eine Kopie der Rechnung mit Kaufdatum
- einen Reklamationsgrund oder eine Fehlerbeschreibung

Bitte beachten Sie, dass eigenständig oder nicht fachgerecht durchgeführte Reparaturen die Sicherheit gefährden und zum Erlöschen der Gewährleistung führen können.

17 Entsorgung

Geben Sie das Verpackungsmaterial möglichst in den entsprechenden Recycling-Müll. Wenden Sie sich an einen örtlichen Wertstoffhof oder einen Fachhändler, um zu erfahren, wie Sie das Produkt gemäß den geltenden Entsorgungsvorschriften entsorgen können.

18 Technische Daten

Gas	Butan
Gaskartusche	Dieses Gerät darf nur mit einer CADAC 220 g/227 g-Butanpatrone mit Düse oder einer anderen lokal zugelassenen 220 g/227 g-Butanpatrone gemäß EN417 verwendet werden.
Gaskategorie	Direktdruck
Düsennummer	0.48
Nenndurchfluss	109 g/h
Nennwärmebelastung brutto:	1,5 kW
Prüfung/Zertifikat	CE

Français

1 Remarques importantes.....34
2 Signification des symboles.....34
3 Consignes de sécurité.....34
4 Usage conforme.....36
5 Liste des composants.....37
6 Montage de l'appareil.....37
7 Raccordement de l'alimentation en gaz à l'appareil..... 37
8 Fuites de gaz..... 38
9 Utilisation de l'appareil..... 38
10 Retrait de la cartouche de gaz..... 39
11 Surfaces de cuisson GreenGrill.....39
12 Nettoyage et entretien.....41
13 Stockage.....41
14 Dépannage.....42
15 Pièces de rechange et accessoires..... 43
16 Garantie..... 43
17 Mise au rebut.....43
18 Caractéristiques techniques..... 43

1 Remarques importantes

Veuillez lire et suivre attentivement l'ensemble des instructions, directives et avertissements figurant dans ce manuel afin d´installer, d´utiliser et d'entretenir le produit correctement à tout moment. Ces instructions DOIVENT rester avec le produit.

En utilisant ce produit, vous confirmez expressément avoir lu attentivement l'ensemble des instructions, directives et avertissements et que vous comprenez et acceptez de respecter les modalités et conditions énoncées dans le présent document. Vous acceptez d'utiliser ce produit uniquement pour l'usage et l'application prévus et conformément aux instructions, directives et avertissements figurant dans le présent manuel, ainsi qu'à toutes les lois et réglementations applicables. En cas de non-respect des instructions et avertissements figurant dans ce manuel, vous risquez de vous blesser ou de blesser d'autres personnes, d'endommager votre produit ou d'endommager d'autres biens à proximité. Le présent manuel produit, y compris les instructions, directives et avertissements, ainsi que la documentation associée peuvent faire l'objet de modifications et de mises à jour. Pour obtenir des informations actualisées sur le produit, consultez le site documents.dometic.com.

2 Signification des symboles

Un mot de signalement identifie les messages relatifs à la sécurité et aux dégâts matériels en indiquant le degré ou le niveau de gravité du danger.

DANGER !

> Indique une situation dangereuse qui, si elle n'est pas évitée, entraînera des blessures graves, voire mortelles.

AVERTISSEMENT !

> Indique une situation dangereuse qui, si elle n'est pas évitée, est susceptible d'entraîner des blessures graves, voire mortelles.

ATTENTION !

> Indique une situation dangereuse qui, si elle n'est pas évitée, est susceptible d'entraîner des blessures légères ou de gravité modérée.

AVIS !

> Indique une situation dangereuse qui, si elle n'est pas évitée, peut entraîner des dommages matériels.

REMARQUE Informations supplémentaires sur l'utilisation de ce produit.

3 Consignes de sécurité

3.1 Avertissement de sécurité

REMARQUE

- Important : lisez attentivement ce mode d'emploi afin de vous familiariser avec l'appareil avant de le raccorder à sa cartouche de gaz.
- Utilisez l'appareil uniquement dans un endroit bien aéré.
- Ne déplacez pas l'appareil pendant l'utilisation.
- Retirez la cartouche d'alimentation en gaz après utilisation.
- Toute modification de l'appareil peut être dangereuse.
- Le non-respect de ces consignes annulera la garantie.
- Conservez ces instructions pour référence ultérieure.

3.2 Sécurité générale

REMARQUE Le non-respect de ces mises en garde peut entraîner des blessures graves, voire mortelles.

AVERTISSEMENT ! Risque d'intoxication au monoxyde de carbone

> CET APPAREIL À GAZ CONSOMME DE L'AIR (OXYGÈNE). ASSUREZ-VOUS

QUE L'APPAREIL EST UTILISÉ DANS UN ENDROIT BIEN AÉRÉ.

> L'UTILISATION DE CET APPAREIL DANS UN ESPACE CLOS PEUT ENTRAÎNER LA MORT.
> Cet appareil ne doit être utilisé qu'en plein air, en surface, avec une ventilation naturelle, sans zones stagnantes, où les fuites de gaz et les produits de combustion sont rapidement dispersés par le vent et la convection naturelle.

Précautions de sécurité relatives au gaz

fig. 1 à la page 3

REMARQUE Cet appareil est équipé d'un dispositif d'arrêt de sécurité également appelé Flame Failure Device (FFD), qui garantit que l'alimentation en gaz du brûleur est immédiatement coupée en cas d'extinction accidentelle de la flamme.

DANGER ! Risque d'explosion

> L'appareil doit uniquement être utilisé avec une cartouche de butane CADAC 220 g/227 g avec buse, ou toute autre cartouche de butane 220 g/227 g approuvée localement conforme à la norme EN417.
> **Il peut être dangereux de tenter d'installer d'autres types de cartouches de gaz.**
> Raccordez la cartouche de gaz dans un endroit bien ventilé, de préférence à l'extérieur, à l'écart de sources d'inflammation comme les flammes et les feux, ainsi que d'autres personnes.
> Gardez la cartouche de gaz à l'écart de la chaleur et des flammes. Ne la placez pas sur une cuisinière ou toute autre surface chaude.
> Ne débranchez pas l'alimentation en gaz lorsque cet appareil est en cours d'utilisation.
> La cartouche de gaz doit être déconnectée de cet appareil après utilisation ou pendant le stockage.

ATTENTION ! Risque d'incendie

> Cet appareil doit être éloigné des matériaux inflammables durant l'utilisation. Les distances de sécurité minimales sont les suivantes : 120 cm au-dessus de l'appareil, 60 cm à l'arrière et sur les côtés.
> Ne placez aucun objet autre que des casseroles et des poêles sur ou contre cet appareil.
> Lorsque vous utilisez une casserole ou une poêle pour cuire, utilisez uniquement la taille de casserole recommandée de 150 mm à 220 mm de diamètre seulement.
> Lors de l'utilisation du support pour cafetière, la taille de cafetière minimale recommandée est de 60 mm de diamètre.
> Ne placez pas de produits chimiques, de matériaux inflammables ou d'aérosols à proximité de l'appareil.
> En cas d'incendie, coupez immédiatement l'alimentation en gaz.

AVERTISSEMENT ! Risque d'explosion

Le non-respect de ces avertissements pourrait entraîner de graves blessures, voire la mort.

> Ne modifiez pas cet appareil. Utilisez-le uniquement conformément à son usage prévu.
> Seul un personnel qualifié est habilité à effectuer des réparations sur le produit. Une réparation incorrecte peut entraîner des risques graves.

AVERTISSEMENT ! Risque d'incendie

> Ne laissez pas l'appareil sans surveillance lorsqu'il est chaud ou en marche.
> Conservez un extincteur ou tout autre moyen approprié pour éteindre une flamme en cas d'urgence.

Sécurité lors de l'utilisation

DANGER ! Risque d'explosion

> N'utilisez pas l'appareil si ses joints sont endommagés ou usés, ce qui se remarque généralement par une odeur de gaz. Contactez un réparateur agréé pour obtenir de l'aide si vous soupçonnez que des joints sont usés.
> N'utilisez pas un appareil s'il fuit, s'il est endommagé ou s'il ne fonctionne pas correctement. Contactez un réparateur agréé pour obtenir de l'aide.
> Si vous sentez une odeur de gaz, coupez immédiatement le gaz en tournant le

bouton de commande de l'appareil en position d'arrêt.

- Éteindre toute flamme nue.
- Placez l'appareil dans un endroit sans flamme bien ventilé et effectuez un test de fuite de gaz. Ce test doit être effectué à l'extérieur, dans un endroit bien ventilé, à l'écart des flammes nues ou des sources d'inflammation.
- Ne contrôlez jamais l'étanchéité du produit à l'aide d'une flamme nue, mais utilisez de l'eau savonneuse.

ATTENTION ! Risque de brûlures

> LES PARTIES EXPOSÉES PEUVENT DEVENIR TRÈS CHAUDES. TENEZ-LA HORS DE PORTÉE DES JEUNES ENFANTS.

> Utilisez des gants résistants à la chaleur lorsque vous manipulez l'appareil.

> Ne portez pas de vêtements amples et ne laissez pas vos cheveux longs pendre librement lorsque vous allumez ou utilisez ce produit.

> Garder vos mains, visage et cheveux à distance des brûleurs.

> Observez attentivement toute activité à proximité de ce produit pour éviter les brûlures ou autres blessures.

> Utilisez toujours l'appareil sur une surface horizontale et plane. Assurez-vous que le produit assemblé est stable et ne bascule pas.

> Assurez-vous que le support de poêle et les surfaces de cuisson sont correctement placés lorsque vous utilisez l'appareil.

> Ne touchez pas le support de casserole lorsque l'appareil est en cours d'utilisation.

> Ne déplacez pas l'appareil pendant son utilisation.

> Tenez les enfants et les animaux domestiques à l'écart du produit.

> La consommation d'alcool ou de médicaments sur ordonnance ou en vente libre peut altérer votre capacité à assembler correctement ou à utiliser l'appareil en toute sécurité.

> Laissez l'appareil refroidir correctement avant de le manipuler à mains nues.

DANGER ! Retour de flamme

> Si une flamme remonte dans le brûleur, on parle de retour de flamme ; cela peut entraîner des conditions de fonctionnement dangereuses. Assurez-vous de la stabilité des flammes lors de l'utilisation de l'appareil.

> En cas de retour de flamme, procédez comme suit :

- Coupez immédiatement l'alimentation en gaz en fermant la vanne de la bouteille de gaz.
- Tournez le bouton de commande de l'appareil en position d'arrêt.
- Une fois la flamme éteinte, retirez la cartouche de gaz.
- Rebranchez l'alimentation en gaz et vérifiez l'étanchéité du raccord.
- Rallumez l'appareil.
- Si le retour de flamme persiste, cessez d'utiliser l'appareil et contactez un réparateur agréé pour obtenir de l'aide.

4 Usage conforme

Cet appareil de cuisson GPL est uniquement destiné à **une utilisation non commerciale**.

Cet appareil doit être utilisé uniquement dans un endroit bien aéré. Respectez les exigences en matière d'aération.

Utilisations interdites

N'utilisez pas cet appareil pour :

- Chauffer des locaux ou des pièces
- Sécher des vêtements ou tout autre matériau
- À des fins commerciales ou industrielles
- Cet appareil ne doit pas être utilisé à d'autres fins.

Ce produit convient uniquement à l'usage et à l'application prévus, conformément au présent manuel d'instructions.

Ce manuel fournit les informations nécessaires à l'installation et/ou à l'utilisation correcte du produit. Une installation, une utilisation ou un entretien inappropriés entraînera des performances insatisfaisantes et une éventuelle défaillance.

Le fabricant décline toute responsabilité en cas de blessure ou de dommage résultant :

- d'une installation ou montage incorrect

- d'un entretien inadapté ou de l'utilisation de pièces de rechange autres que les pièces de rechange d'origine fournies par le fabricant
- de modifications apportées au produit sans autorisation explicite du fabricant
- d'usages différents de ceux décrits dans ce manuel

Dometic se réserve le droit de modifier l'apparence et les spécifications produit.

5 Liste des composants

fig. 2 à la page 4

Composant	Description
①	Couvercle bombé
②	Plaque de BBQ
③	Plaque de gril
④	Poignée de gril
⑤	Support pour cafetière
⑥	Support de poêle/casserole
⑦	Protection anti-éclaboussures
⑧	Lèchefrite
⑨	Trappe d'accès à la cartouche
⑩	Bouton de commande
⑪	Supports de montage

Combinaisons

Les composants inclus dans chaque code produit sont les suivants :

Composant	1025-10	1025-20	1025-25
①	✓	✓	—
②	✓	✓	✓
③	✓	—	—
④	✓	✓	✓
⑤	✓	✓	✓
⑥	✓	✓	✓
⑦	✓	✓	✓
⑧	✓	✓	✓
⑨	✓	✓	✓
⑩	✓	✓	✓
⑪	✓	✓	✓

6 Montage de l'appareil

Des supports de montage ont été fournis avec cet appareil. L'utilisation de ces supports permet de monter l'appareil **de manière optionnelle** sur une surface horizontale stable, comme un plan de travail de cuisine extérieure ou une table.

REMARQUE Le montage de cet appareil doit être effectué uniquement par un professionnel qualifié.

7 Raccordement de l'alimentation en gaz à l'appareil

7.1 Installation de la cartouche de gaz

L'appareil doit uniquement être utilisé avec une cartouche de butane CADAC 220 g/227 g avec buse, ou toute autre cartouche de butane 220 g/227 g approuvée localement conforme à la norme EN417. **Il peut être dangereux de tenter d'installer d'autres types de cartouches de gaz.**

REMARQUE Risque d'explosion

> Raccordez l'alimentation en gaz dans un endroit bien ventilé, de préférence à l'extérieur, à l'écart des sources d'inflammation comme les flammes nues et les incendies, ainsi que des autres personnes.

> Vérifiez que tous les joints (entre l'appareil et la cartouche de gaz) sont en place et en bon état avant de connecter la cartouche de gaz à l'appareil. N'utilisez pas l'appareil si vous suspectez des joints usés.

> Gardez l'alimentation en gaz à l'écart de la chaleur et des flammes. Ne la placez pas sur une cuisinière ou toute autre surface chaude.

> Ne débranchez pas l'alimentation en gaz lorsque cet appareil est en cours d'utilisation.

> L'alimentation en gaz doit être débranchée de cet appareil après utilisation ou pendant le stockage.

Insertion de la cartouche de gaz

fig. 3 à la page 5

> Avant utilisation et avant d'insérer la cartouche de gaz, inspectez visuellement l'appareil et nettoyez toute saleté, débris, insectes ou toiles d'araignée présents.
> N'utilisez pas un appareil dont les joints sont usés ou endommagés (ce qui se remarque par une odeur de gaz). Si vous soupçonnez que des joints sont usés ou endommagés, contactez le réparateur agréé le plus proche pour obtenir de l'aide.
> Vérifiez que le bouton de commande de l'appareil est en position d'arrêt.
> Ouvrez la trappe d'accès à la cartouche.
> Maintenez la cartouche en position horizontale, avec l'encoche (1) de la valve de la cartouche de gaz orientée vers le haut, puis insérez la cartouche dans l'ouverture de la chambre pour cartouche de gaz.
> Alignez l'encoche sur le guide de sécurité (2) et mettez la cartouche en place.
> Assurez-vous que la cartouche est bien engagée dans le verrou magnétique en la poussant fermement pour la mettre en place.
> Effectuez un test de fuite de gaz comme décrit dans le chapitre Fuites de gaz à la page 38.

8 Fuites de gaz

En cas de fuite sur votre appareil (odeur de gaz), sortez-le immédiatement à l'extérieur dans un endroit bien aéré et sans flamme où la fuite peut être détectée et arrêtée. Si vous souhaitez vérifier l'absence de fuites sur votre appareil, faites-le à l'extérieur. N'essayez pas de détecter les fuites de gaz à l'aide d'une flamme ; utilisez de l'eau savonneuse.

Le test de fuite de gaz doit être effectué dans un endroit bien aéré, loin de toute source d'inflammation.

DANGER ! Avertissement d'explosion

> **Assurez-vous toujours que les raccords de gaz sont correctement installés afin d'éviter toute fuite de gaz.**
> **Ne fumez pas pendant le test de fuite de gaz.**
> **Si vous soupçonnez la présence d'une fuite de gaz (détectée par une odeur de gaz), amenez immédiatement l'appareil dans un endroit sans flamme et effectuez un test de fuite de gaz.**
> **N'utilisez jamais de flamme nue pour vérifier la présence d'une fuite de gaz.**

Effectuer un test de fuite de gaz

1. Mélangez de l'eau et du savon, par exemple du liquide vaisselle.

   Vous pouvez également utiliser un spray de détection de fuites à la place de l'eau savonneuse.
2. Appliquez le mélange au niveau du point de raccordement entre la cartouche de gaz et l'appareil.
3. Si des bulles apparaissent :
   a) Retirez immédiatement la cartouche de gaz de l'appareil.
   b) Si vous soupçonnez que des joints sont usés, contactez un réparateur agréé pour obtenir de l'aide.
4. Remettez la cartouche de gaz en place, en vous assurant qu'elle est suffisamment engagée dans l'appareil, puis recommencez le test.
5. Si la fuite de gaz persiste après avoir effectué toutes les vérifications, renvoyez le produit à votre réparateur agréé pour obtenir de l'aide.

9 Utilisation de l'appareil

9.1 Allumer l'appareil à l'aide de l'allumeur automatique

fig. 4 à la page 6

REMARQUE Cet appareil à gaz comprend un allumeur automatique intégré au bouton de commande.

1. À partir de la position d'arrêt, tournez le bouton de commande de 90 ° dans le sens antihoraire jusqu'à ce que vous entendiez un clic.
2. Maintenez le bouton de commande dans cette position pendant 5 s avant de le relâcher. Ceci permet au débit de gaz d'atteindre le brûleur afin que l'allumage puisse avoir lieu.

Régler l'intensité de la flamme

Un retour de flamme peut être observé lors de la cuisson d'aliments à forte teneur en matières grasses. Si cela se produit, baissez le chauffage jusqu'à ce que les flammes disparaissent.

Une fois le brûleur allumé, réglez l'intensité de la flamme :

> Tournez le bouton de commande dans le sens antihoraire pour augmenter la flamme.
> Tournez le bouton de commande dans le sens horaire pour diminuer la flamme.

Échec de l'allumage

1. Remettez le bouton de commande de l'appareil en position d'arrêt.
2. Attendez 30 s pour laisser s'échapper tout gaz accumulé dans le brûleur.
3. Réessayez d'allumer le brûleur.

La flamme s'éteint pendant l'utilisation

Si la flamme s'éteint pendant l'utilisation, le dispositif FFD s'active pour arrêter le débit de gaz. Cette action met environ 15 s à se produire. Attendez environ 30 s pour permettre au gaz accumulé de se dissiper avant de tenter de rallumer.

1. Tournez le bouton de commande en position d'arrêt.
2. Rallumez le brûleur en suivant la procédure d'allumage.

9.2 Allumer l'appareil à l'aide d'un allume-feu ou d'une allumette

L'appareil peut être allumé par le haut du brûleur avant d'installer la surface de cuisson souhaitée.

fig. 5 à la page 7

REMARQUE Cette méthode est utilisée lorsque l'allumeur intégré ne fonctionne pas ou n'est pas disponible.

À l'aide d'un allume-feu

1. Tenez l'allume-feu près du brûleur et allumez-le.
2. Lorsque l'allume-feu est allumé, tournez lentement le bouton de commande pour allumer le brûleur.

v Le gaz doit s'enflammer immédiatement.

À l'aide d'une allumette

1. Allumez l'allumette et approchez-la prudemment du brûleur.
2. Tournez lentement le bouton de commande dans le sens antihoraire pour allumer le brûleur.

v Le gaz doit s'enflammer immédiatement.

9.3 Utiliser la poignée de gril

fig. 6 à la page 8

La poignée de gril permet de soulever et de retirer en toute sécurité les accessoires de cuisson chauds de l'appareil.

1. Insérez la poignée de gril dans le logement prévu à cet effet.
2. Assurez-vous que la poignée de gril est complètement insérée et bien fixée dans le logement prévu à cet effet.
3. Soulevez l'accessoire de cuisson en effectuant un mouvement régulier et placez-le sur une surface résistante à la chaleur, hors de portée des enfants.

9.4 Éteindre l'appareil

fig. 7 à la page 9

1. Tournez le bouton de commande dans le sens horaire en position d'arrêt.
2. Une fois la flamme complètement éteinte, retirez la cartouche de gaz de l'appareil à gaz.

10 Retrait de la cartouche de gaz

fig. 8 à la page 10

REMARQUE Remplacez la cartouche de gaz à l'extérieur et à l'écart des personnes et des sources d'inflammation.

> Vérifiez que le bouton de commande de l'appareil est en position d'arrêt.
> Vérifiez que les brûleurs sont éteints avant de déconnecter la cartouche de gaz.
> Ouvrez la trappe d'accès à la cartouche et retirez la cartouche en la tirant doucement et en la faisant glisser vers l'arrière pour l'extraire de son emplacement. Maintenez la cartouche à l'horizontale pendant le processus de retrait.
> Mettez la cartouche de gaz au rebut si elle est vide et remplacez-la par une cartouche de gaz pleine, si nécessaire. Si la cartouche de gaz n'est pas vide, elle peut être stockée pour une utilisation ultérieure.
> Suivez toutes les étapes indiquées dans la section Installation de la cartouche de gaz à la page 37 lors du remplacement d'une cartouche de gaz.

11 Surfaces de cuisson GreenGrill

La plupart des surfaces de cuisson CADAC | Dometic sont dotées d'un revêtement céramique antiadhésif

GreenGrill. Ce revêtement est sans PFAS, non toxique et favorise une cuisson plus saine.

Préparer la surface de cuisson

REMARQUE Avant la première utilisation, il est recommandé de préparer la surface de cuisson afin d'améliorer ses propriétés antiadhésives et de réduire les résidus alimentaires.

1. Appliquez une fine couche d'huile de cuisson de manière uniforme sur toute la surface de cuisson.
2. Chauffez la surface à feu moyen pendant 2 min ~ 3 min .
3. Laissez la surface de cuisson refroidir complètement.
4. Lavez la surface avec de l'eau chaude savonneuse et une éponge.
5. Séchez-la soigneusement et appliquez à nouveau une fine couche d'huile.

v Le produit est maintenant prêt à l'emploi.

Modes de cuisson

Ces surfaces de cuisson sont compatibles avec différentes méthodes de cuisson :

- **Gril :** pour griller de la viande, des légumes ou du poisson sans matières grasses.
- **Cuisson à la poêle :** parfait pour les sautés, le poisson, le bacon, les œufs, les légumes et les crêpes.
- **Ébullition :** utilisez une casserole ou une poêle appropriée pour les sauces, le riz et les pâtes.

AVIS ! Risque d'endommagement

> Évitez les ustensiles de cuisine dotés de poignées en plastique, car ces dernières peuvent devenir chaudes et fondre.

Conseils de cuisson

AVIS ! Risque d'endommagement

> Pour éviter tout dommage, ne laissez pas la surface de cuisson sur le feu sans couche d'huile.

> Utilisez uniquement des ustensiles de cuisine en bois ou en silicone. Les ustensiles en métal peuvent rayer et endommager le revêtement GreenGrill.

- Le revêtement GreenGrill conduit la chaleur plus efficacement que les revêtements PTFE (antiadhésifs) classiques. Par conséquent, nous vous recommandons d'utiliser seulement 75 % du réglage de chaleur habituel.
- Pour obtenir de meilleurs résultats, utilisez de l'huile de tournesol ou de colza. Évitez l'huile d'olive, dont le point de combustion plus bas peut provoquer l'adhérence ou la brûlure.
- Pour réduire l'adhérence, laissez la viande ou le poisson atteindre la température ambiante avant de les faire frire.

Nettoyage de votre surface de cuisson

AVIS ! Risque d'endommagement

> N'utilisez pas de tampons à récurer, de laine d'acier ou de nettoyants abrasifs.

Laissez toujours refroidir complètement les surfaces de cuisson avant de les immerger dans l'eau.

> Nettoyez votre surface de cuisson avec de l'eau chaude savonneuse et une éponge douce.

> Pour éliminer les taches ou les résidus tenaces, faites tremper la surface dans de l'eau chaude savonneuse pendant quelques minutes avant de la laver.

REMARQUE Le CADAC | Dometic Soft Soak et le CADAC | Dometic Soft Soak Brush (vendus séparément) sont des produits complémentaires idéaux pour les surfaces de cuisson GreenGrill, utilisés pour faire tremper et ramollir les résidus alimentaires tenaces.

Maintenance

> Après le nettoyage et avant le rangement, appliquez une fine couche d'huile sur la surface pour la protéger de l'humidité et de l'air.

> La plupart des surfaces de cuisson sont fournies avec un sac de rangement pratique. Pour éviter le transfert de résidus d'huile, placez la surface de cuisson huilée dans un sac en plastique avant de la ranger dans le sac de rangement.

Accessoires en option

- Poêle à paella : fabriquée en aluminium pressé de haute qualité pour une répartition uniforme de la chaleur. Idéale pour les paellas, les risottos, les plats de pâtes et les petits-déjeuners traditionnels.
- Support pour cafetière : constitue une base stable pour les cafetières ou les bouilloires.

12 Nettoyage et entretien

12.1 Nettoyage de l'appareil

Pour prolonger la durée de vie de votre appareil, nettoyez-le soigneusement après chaque utilisation.

AVIS ! Risque d'endommagement

> Ne plongez pas l'appareil dans l'eau.
> Évitez que de l'eau ne pénètre dans les brûleurs, les tubes des brûleurs ou la zone de la flamme pilote. La présence d'humidité dans ces parties peut entraîner un dysfonctionnement de l'appareil ou le rendre dangereux.
> N'utilisez pas de nettoyants abrasifs, de laine d'acier ou de tampons à récurer. Ceux-ci pourraient endommager la surface de l'appareil.
> N'utilisez pas de nettoyants à base d'huile ou de solvants.
> N'utilisez pas de nettoyeur haute pression à vapeur ou à jet d'eau pour nettoyer l'appareil.

Laissez l'appareil refroidir complètement avant de le nettoyer.

1. Essuyez le corps de l'appareil à l'aide d'un chiffon humide et savonneux.
2. Séchez complètement l'appareil avant de le ranger.

12.2 Entretien régulier

L'assemblage et l'installation du raccordement de gaz doivent être effectués par une personne qualifiée disposant des compétences et des connaissances requises en matière de bâtiment, d'installation et de fonctionnement d'appareils au gaz, et ayant suivi une formation de sécurité afin d'identifier et d'éviter les dangers associés.

> Pour des raisons de sécurité, faites vérifier chaque année le bon fonctionnement de l'appareil par une personne qualifiée. Tout défaut devra être réparé.

12.3 Remplacement d'un injecteur obstrué

Les problèmes de fonctionnement les plus courants peuvent être liés à des injecteurs sales ou obstrués. Une inspection et un nettoyage réguliers permettent de prévenir ces problèmes. Les éléments suivants peuvent indiquer qu'un injecteur est obstrué :

- Une flamme faible ou jaunâtre.
- Un défaut d'allumage lors de l'utilisation de l'appareil.

> **AVIS ! Risque d'endommagement**

> Un injecteur obstrué ne doit pas être nettoyé avec une goupille ou un objet similaire. Cela pourrait endommager l'injecteur et compromettre la sécurité de l'appareil.

Pour obtenir des performances optimales, nettoyez ou remplacez les injecteurs tous les six (6) mois.

Accéder à l'injecteur

fig. 9 à la page 11

1. Assurez-vous que l'appareil est froid et débranché de l'alimentation en gaz.
2. Retirez toutes les surfaces de cuisson et la lèchefrite de l'appareil.
3. Dévissez doucement les vis situées dans les coins de l'écran thermique intérieur. Retirez l'écran thermique pour exposer le brûleur.
4. Localisez et retirez les vis fixant le brûleur. Veillez à ne pas débrancher le câble de l'allumeur ou du dispositif FFD connecté au brûleur.
5. L'injecteur est maintenant accessible et peut être déposé à l'aide d'une clé appropriée. N'utilisez pas de pince car cela pourrait endommager l'injecteur.
6. Soufflez toute saleté visible de l'injecteur. Si nécessaire, remplacez l'injecteur.
7. Revissez l'injecteur dans la vanne. Ne serrez pas trop.

13 Stockage

Un rangement adéquat contribuera à protéger votre appareil et à prolonger sa durée de vie.

> Assurez-vous que l'alimentation en gaz est coupée avant de la débrancher de l'appareil.
> Ne rangez jamais un appareil lorsque l'alimentation en gaz est raccordée ; il s'agit d'une pratique dangereuse.
> Laissez l'appareil refroidir et nettoyez-le bien avant de le ranger.
> Rangez l'appareil dans un endroit bien aéré.
> Rangez l'alimentation en gaz à l'extérieur, dans un endroit bien aéré, loin de toute source d'inflammation. Ne rangez pas l'alimentation en gaz dans un sous-sol ou un garage.

14 Dépannage

AVERTISSEMENT ! Risque de blessure

> L'entretien de l'appareil doit être effectué par une personne qualifiée. Contactez un revendeur ou un réparateur agréé pour obtenir de l'aide et des détails sur la façon de renvoyer votre produit.
> Ne modifiez pas l'appareil.
> N'utilisez pas l'appareil si une flamme présente un comportement anormal. Coupez immédiatement le débit de gaz et vérifiez tous les raccordements avant de tenter de rallumer l'appareil.

Contactez un agent de service agréé si l'une des conditions anormales suivantes est observée :

- Type de flamme excessivement jaune ou salissante
- Les flammes se détachent des orifices du brûleur
- Retour de la flamme dans le brûleur (normalement associé à un bruit d'éclatement)
- Odeur désagréable des produits de combustion des flammes

En cas de dysfonctionnement de l'appareil non décrit ci-dessus, consultez d'abord le tableau suivant pour connaître les causes possibles et les solutions avant de contacter un agent de service agréé.

Panne	Cause possible	Solution proposée
Le brûleur ne s'allume pas.	Le bouton de commande est en position d'arrêt.	> Suivez les instructions d'allumage décrites dans le chapitre Allumer l'appareil à l'aide de l'allumeur automatique à la page 38.
	La cartouche n'est pas correctement raccordée.	> Suivez les instructions de raccordement de la cartouche de gaz décrites dans le chapitre Installation de la cartouche de gaz à la page 37.
	Les orifices du brûleur sont obstrués.	> Nettoyez le brûleur.
	L'alimentation en gaz est peut-être épuisée.	> Remplacez la cartouche de gaz si nécessaire.
Le brûleur s'éteint lorsque vous relâchez le bouton de commande	Le bouton de commande n'a pas été maintenu enfoncé suffisamment longtemps pendant l'allumage pour que la flamme s'allume.	> Suivez les instructions d'allumage décrites dans le chapitre Allumer l'appareil à l'aide de l'allumeur automatique à la page 38.
	Connexion d'allumeur défectueuse.	> Contactez un agent de service agréé pour faire réparer l'appareil.
Flamme irrégulière ou léger détachement de la flamme	Les orifices du brûleur sont obstrués.	> Nettoyez le brûleur.
À puissance moyenne, la flamme est trop haute ou trop basse.	Mauvaise vanne d'injection installée.	> Contactez un agent de service agréé pour faire réparer l'appareil.

15 Pièces de rechange et accessoires

fig. 10 à la page 12

Utilisez uniquement des pièces de rechange et des accessoires d'origine ou approuvés par le fabricant.

L'utilisation de pièces de rechange et d'accessoires non approuvés par le fabricant peut être dangereuse et entraîner des dommages ou un dysfonctionnement du produit.

Contactez votre revendeur ou distributeur local pour obtenir de l'aide concernant les pièces de rechange et les accessoires.

16 Garantie

La période de garantie légale s'applique. Si le produit est défectueux, veuillez contacter votre revendeur ou la filiale locale du fabricant. (voir qr.dometic.com/bgGAmD)

Pour toutes réparations ou autres prestations de garantie, veuillez joindre au produit les documents suivants :

- une copie de la facture avec la date d'achat
- un motif de réclamation ou une description du dysfonctionnement

Notez que toute réparation effectuée par une personne non agréée peut présenter un risque de sécurité et annuler la garantie.

17 Mise au rebut

Dans la mesure du possible, veuillez éliminer les emballages dans les conteneurs de déchets recyclables prévus à cet effet. Pour éliminer définitivement le produit, contactez le centre de recyclage le plus proche ou votre revendeur spécialisé afin de vous informer sur les dispositions relatives au retraitement des déchets.

18 Caractéristiques techniques

Type de gaz	Butane
Type de cartouches de gaz	L'appareil doit uniquement être utilisé avec une cartouche de butane CADAC 220 g/227 g avec buse, ou toute autre cartouche de butane 220 g/227 g approuvée localement conforme à la norme EN417.
Catégorie de gaz	Pression directe
Taille de l'orifice	0.48
Débit nominal	109 g/h
Charge thermique nominale brute	1,5 kW
Contrôle/certification	CE

Español

1 Notas importantes..... 44
2 Explicación de los símbolos..... 44
3 Indicaciones de seguridad.....44
4 Uso previsto.....46
5 Lista de componentes..... 47
6 Montaje del aparato.....47
7 Conexión del suministro de gas al aparato.....47
8 Fugas de gas..... 48
9 Uso del aparato.....48
10 Extracción del cartucho de gas.....49
11 Superficies de cocción GreenGrill..... 49
12 Limpieza y mantenimiento..... 50
13 Almacenamiento.....51
14 Solución de problemas..... 52
15 Piezas de recambio y accesorios.....53
16 Garantía..... 53
17 Eliminación..... 53
18 Datos técnicos..... 53

1 Notas importantes

Lea atentamente estas instrucciones y siga las indicaciones, directrices y advertencias incluidas en este manual para asegurarse de que instala, utiliza y mantiene correctamente el producto en todo momento. Estas instrucciones DEBEN conservarse junto con este producto.

Al utilizar el producto, usted confirma que ha leído cuidadosamente todas las instrucciones, directrices y advertencias, y que entiende y acepta cumplir los términos y condiciones aquí establecidos. Usted se compromete a utilizar este producto solo para el propósito y la aplicación previstos y de acuerdo con las instrucciones, directrices y advertencias establecidas en este manual del producto, así como de acuerdo con todas las leyes y reglamentos aplicables. La no lectura y observación de las instrucciones y advertencias aquí expuestas puede causarle lesiones a usted o a terceros, daños en el producto o daños en otras propiedades cercanas. Este manual del producto, incluyendo las instrucciones, directrices y advertencias, y la documentación relacionada, pueden estar sujetos a cambios y actualizaciones. Para obtener información actualizada sobre el producto, visite documents.dometic.com.

2 Explicación de los símbolos

Una palabra de advertencia señalará los mensajes de seguridad y de daño material, y también indicará el grado o nivel de gravedad del riesgo.

¡PELIGRO!

> Indica una situación peligrosa que, de no evitarse, ocasionará la muerte o lesiones graves.

¡ADVERTENCIA!

> Indica una situación peligrosa que, de no evitarse, puede ocasionar la muerte o lesiones graves.

¡ATENCIÓN!

> Indica una situación peligrosa que, de no evitarse, puede ocasionar lesiones moderadas o leves.

¡AVISO!

> Indica una situación peligrosa que, de no evitarse, podría provocar daños materiales.

NOTA Información adicional para el manejo del producto.

3 Indicaciones de seguridad

3.1 Advertencia de seguridad

NOTA

- Importante: Lea atentamente estas instrucciones de uso para familiarizarse con el aparato antes de conectarlo a un cartucho de gas.
- Utilícelo siempre en una zona bien ventilada.
- No mueva el aparato durante su uso.
- Retire el cartucho de gas después de su uso.
- Cualquier modificación del aparato puede ser peligrosa.
- El incumplimiento de estas instrucciones anulará la garantía.
- Guarde estas instrucciones por si necesita consultarlas en el futuro.

3.2 Seguridad general

NOTA El incumplimiento de estas advertencias podría producir la muerte o lesiones graves.

¡ADVERTENCIA! Peligro derivado del monóxido de carbono

> ESTE APARATO DE GAS CONSUME AIRE (OXÍGENO). ASEGÚRESE DE QUE EL APARATO SE UTILIZA EN UN ÁREA BIEN VENTILADA.

> EL USO DE ESTE APARATO EN UN ESPACIO CERRADO PUEDE CAUSAR LA MUERTE.

> Este aparato solo debe utilizarse en lugares situados al aire libre y sobre el nivel del suelo, con ventilación natural y sin zonas estancadas, donde cualquier fuga de gas y los productos de la combustión puedan dispersarse con rapidez por la acción del viento y la convección natural.

Precauciones de seguridad para el uso de gas

fig. 1 en la página 3

NOTA Este aparato está equipado con un dispositivo de desconexión de seguridad, también conocido como Flame Failure Device (FFD), que garantiza el corte inmediato del suministro de gas al quemador en caso de que la llama se apague accidentalmente.

¡PELIGRO! Peligro de explosión

> El aparato solo debe utilizarse con un cartucho de butano CADAC 220 g/227 g con boquilla, o cualquier otro cartucho de butano 220 g/227 g aprobado localmente que cumpla con EN417.
> **Puede ser peligroso intentar adaptarle otros tipos de cartuchos de gas.**
> Conecte el cartucho de gas en una zona bien ventilada, preferiblemente al aire libre, lejos de fuentes de ignición como llamas o fuego, y lejos de otras personas.
> Mantenga el cartucho de gas alejado del calor y las llamas. No lo coloque sobre una estufa ni cualquier otra superficie caliente.
> No desconecte el suministro de gas mientras el aparato esté en uso.
> El cartucho de gas debe desconectarse del aparato después de su uso o durante el almacenamiento.

¡ATENCIÓN! Peligro de incendio

> Este aparato debe mantenerse alejado de materiales inflamables durante su uso. Las distancias de seguridad mínimas son: 120 cm por encima del aparato, 60 cm por la parte posterior y los laterales.
> No coloque ningún objeto que no sea una olla o sartén encima de este aparato o en contacto con él.
> Si utiliza una olla o sartén, utilice únicamente utensilios del tamaño recomendado de 150 mm a de 220 mm diámetro.
> Al utilizar el soporte para cafetera, el diámetro mínimo recomendado de la cafetera es de 60 mm.
> No coloque productos químicos, materiales inflamables ni aerosoles de espray cerca de este dispositivo.
> En caso de incendio, cierre el suministro de gas inmediatamente.

¡ADVERTENCIA! Peligro de explosión

El incumplimiento de las siguientes advertencias puede causar la muerte o graves lesiones.

> No altere el aparato. Utilícelo únicamente para los usos previstos.
> Solo personal especializado está autorizado a realizar reparaciones en este producto. Las reparaciones realizadas incorrectamente pueden generar situaciones de considerable peligro.

¡ADVERTENCIA! Peligro de incendio

> No deje este aparato sin vigilancia cuando esté caliente o en uso.
> Use un extintor de o cualquier otro método adecuado para apagar el fuego en caso de emergencia.

Seguridad durante el uso

¡PELIGRO! Peligro de explosión

> No utilice el aparato si las juntas están dañadas o desgastadas; esto puede detectarse si huele a gas. Póngase en contacto con un técnico de reparación autorizado para obtener ayuda si sospecha que las juntas están desgastadas.
> No utilice el aparato si tiene fugas, está dañado o no funciona correctamente. Póngase en contacto con un técnico de reparación autorizado para obtener ayuda.
> Si huele a gas, corte inmediatamente el gas girando el mando de control del aparato a la posición de apagado.
  - Apague cualquier llama existente.
  - Traslade el dispositivo a un lugar bien ventilado y sin llamas y realice una prueba de fugas de gas. Esta prueba debe realizarse en el exterior, en un

área bien ventilada y alejada de llamas abiertas o fuentes de ignición.
- No utilice una llama para comprobar la existencia de fugas de gas; en su lugar, utilice agua jabonosa.

¡ATENCIÓN! Peligro de quemaduras

> LAS PIEZAS ACCESIBLES PUEDEN ESTAR MUY CALIENTES. MANTÉNGASE ALEJADO DEL ALCANCE DE LOS NIÑOS.
> Utilice guantes resistentes al calor cuando manipule el aparato.
> No lleve ropa suelta y lleve el pelo recogido cuando encienda o utilice este producto.
> Mantenga las manos, la cara y el pelo alejados de los quemadores.
> Controle atentamente la actividad alrededor de este producto para evitar quemaduras u otras lesiones.
> Utilice siempre el aparato sobre una superficie horizontal y nivelada. Asegúrese de que el producto ensamblado sea estable y no se mueva.
> Asegúrese de que las superficies de soporte/cocción están colocadas correctamente cuando utilice el aparato.
> No toque el soporte para sartenes mientras el aparato esté en uso.
> No mueva el aparato durante su uso.
> Mantenga alejados a los niños y animales domésticos.
> El consumo de alcohol o fármacos con o sin prescripción médica puede alterar su capacidad para montar correctamente o manejar con seguridad el aparato.
> Deje que el aparato se enfríe completamente antes de tocarlo con las manos desnudas.

¡PELIGRO! Retroceso de la llama

> El retroceso de la llama es una situación en la cual la llama prende hacia dentro del quemador, lo cual puede dar lugar a unas condiciones de funcionamiento inseguras. Compruebe que la llama es estable cuando utilice el aparato.
> En caso de retroceso de la llama, proceda de la siguiente manera:

- Cierre la válvula de la bombona inmediatamente para cortar el suministro de gas.
- Gire el mando de control del aparato a la posición de apagado.
- Cuando se apague la llama, retire el cartucho de gas.
- Vuelva a conectar el suministro de gas y compruebe si hay fugas en la conexión.
- Vuelva a encender el aparato.
- Si el retroceso de la llama persiste, deje de utilizar el aparato y póngase en contacto con un técnico de reparación autorizado para obtener ayuda.

4 Uso previsto

Esta cocina de GLP se ha diseñado **única y exclusivamente para uso no comercial**.

Este aparato se ha de utilizar siempre en una zona bien ventilada. Deben respetarse los requisitos de ventilación.

Usos prohibidos

No utilice este aparato:

- Como sistema de calefacción.
- Para secar ropa o cualquier otra cosa.
- Para fines comerciales o industriales.
- El aparato no debe utilizarse para ningún otro fin que no sea para el que se diseñó originalmente.

Este producto solo es apto para el uso previsto y la aplicación de acuerdo con estas instrucciones.

Este manual proporciona la información necesaria para la correcta instalación y/o funcionamiento del producto. Una instalación deficiente y/o un uso y mantenimiento inadecuados conllevan un rendimiento insatisfactorio y posibles fallos.

El fabricante no se hace responsable de ninguna lesión o daño en el producto ocasionados por:

- Instalación o montaje incorrectos
- Un mantenimiento incorrecto o el uso de piezas de recambio distintas de las originales proporcionadas por el fabricante
- Modificaciones realizadas en el producto sin el expreso consentimiento del fabricante
- Uso con una finalidad distinta de la descrita en las instrucciones

Dometic se reserva el derecho de cambiar la apariencia y las especificaciones del producto.

5 Lista de componentes

fig. 2 en la página 4

Componente	Descripción
①	Tapa abovedada
②	Parrilla
③	Plancha
④	Asa
⑤	Soporte para cafetera
⑥	Soporte para ollas y sartenes
⑦	Protector contra salpicaduras
⑧	Bandeja de grasa
⑨	Puerta del cartucho
⑩	Mando de control
⑪	Soportes de montaje

Combinaciones
Cada código de producto incluye los componentes indicados a continuación:

Componente	1025-10	1025-20	1025-25
①	✓	✓	—
②	✓	✓	✓
③	✓	—	—
④	✓	✓	✓
⑤	✓	✓	✓
⑥	✓	✓	✓
⑦	✓	✓	✓
⑧	✓	✓	✓
⑨	✓	✓	✓
⑩	✓	✓	✓
⑪	✓	✓	✓

6 Montaje del aparato

Este aparato se suministra con unos soportes de montaje. El uso de estos soportes permite montar el aparato de manera **opcional** en una superficie horizontal estable, como una encimera o una mesa de cocina para exteriores.

NOTA El montaje de este aparato solo debe realizarlo un profesional cualificado.

7 Conexión del suministro de gas al aparato

7.1 Instalación del cartucho de gas

El aparato solo debe utilizarse con un cartucho de butano CADAC 220 g/227 g con boquilla, o cualquier otro cartucho de butano 220 g/227 g aprobado localmente que cumpla con EN417.
Puede ser peligroso intentar adaptarle otros tipos de cartuchos de gas.

NOTA Peligro de explosión

> Conecte el suministro de gas en una zona bien ventilada, preferiblemente al aire libre, lejos de fuentes de ignición como llamas abiertas o fuego, y lejos de otras personas.
> Compruebe que todas las juntas (entre el aparato y el cartucho de gas) estén en su lugar y en buen estado antes de conectar el cartucho de gas al aparato. No utilice el aparato si se sospecha que las juntas están desgastadas.
> Mantenga el suministro de gas alejado del calor y las llamas. No lo coloque sobre una estufa ni cualquier otra superficie caliente.
> No desconecte el suministro de gas mientras el aparato esté en uso.
> El suministro de gas debe desconectarse del aparato después de su uso o si va a guardarlo.

Inserción del cartucho de gas

fig. 3 en la página 5

> Antes de usar y antes de insertar el cartucho de gas, inspeccione visualmente el aparato y elimine cualquier suciedad, residuos, insectos o telarañas que puedan estar presentes.
> No utilice un aparato cuyas juntas estén desgastadas o dañadas (lo cual puede detectarse por el olor a gas). Si sospecha que las juntas están desgastadas o dañadas, póngase en contacto con un técnico de reparación autorizado para obtener ayuda.

> Asegúrese de que el mando de control del aparato está en la posición de apagado.
> Abra la puerta del cartucho.
> Coloque el cartucho en posición horizontal con la muesca (1) del cuello del cartucho de gas hacia arriba e insértelo en la abertura del compartimiento del cartucho de gas.
> Alinee la muesca con la guía de seguridad (2) y coloque el cartucho en su sitio.
> Asegúrese de que el cartucho está bien fijado mediante el bloqueo magnético. Para ello, empuje con firmeza el cartucho hasta que encaje en su sitio.
> Realice una prueba de fugas de gas tal como se describe en Fugas de gas en la página 48.

8 Fugas de gas

Si hay una fuga en el aparato (olor a gas), sáquelo fuera inmediatamente, a un lugar bien ventilado y sin llamas donde pueda localizar y detener la fuga. Si desea comprobar si el aparato tiene alguna fuga, hágalo en el exterior. No intente localizar la fuga utilizando una llama. En su lugar, utilice agua con jabón.

La prueba de fugas de gas debe realizarse en un área bien ventilada, alejada de cualquier fuente de ignición.

¡PELIGRO! Advertencia por riesgo de explosión

> **Asegúrese siempre de que las conexiones de gas están bien conectadas para evitar fugas de gas.**
> **No fume mientras realiza una prueba de fugas de gas.**
> **Si sospecha que hay una fuga de gas (olor a gas), lleve inmediatamente el aparato a un lugar sin llamas y realice una prueba de fugas de gas.**
> **No utilice nunca una llama para confirmar la existencia de una fuga de gas.**

Cómo realizar una prueba de fugas de gas

1. Prepare una mezcla de agua y jabón (por ejemplo, lavavajillas).

   También puede usar un espray de detección de fugas en lugar de la mezcla de agua y jabón.

2. Aplique la mezcla al punto de conexión entre el cartucho de gas y el aparato.
3. Si aparecen burbujas:
   a) Retire inmediatamente el cartucho de gas del aparato.
   b) Si sospecha que las juntas están desgastadas, póngase en contacto con un técnico de reparación autorizado para obtener ayuda.
4. Vuelva a colocar el cartucho de gas, asegúrese de que está bien conectado al aparato y repita la prueba.
5. Si la fuga de gas persiste después de haber realizado todas las comprobaciones, lleve el producto a un técnico de reparación autorizado para obtener ayuda.

9 Uso del aparato

9.1 Encendido del aparato con el dispositivo de encendido automático

fig. 4 en la página 6

NOTA Este aparato de gas incluye un dispositivo de encendido automático integrado en el mando de control.

1. Con el mando de control en la posición de apagado, gírelo 90 ° hacia la izquierda hasta que oiga un clic.
2. Mantenga el mando de control en esta posición 5 s antes de soltarlo. De esta forma, el gas llegará al quemador para que pueda prender la llama.

Ajuste de la intensidad de la llama

La llama puede avivarse en exceso al cocinar alimentos con un alto contenido en grasa. En este caso, reduzca la llama hasta que cese el fuego.

Una vez encendida, ajuste la intensidad de la llama:

> Gire el mando de control hacia la izquierda para aumentar la intensidad de la llama.
> Gire el mando de control hacia la derecha para reducir la intensidad de la llama.

Fallo de encendido

1. Gire el mando de control del aparato de nuevo a la posición de apagado.
2. Espere 30 s para que escape el gas acumulado en el quemador.
3. Pruebe a encender de nuevo el aparato.

La llama se apaga durante el uso

Si la llama se apaga durante el uso, el sistema de seguridad FFD se activará para cortar el gas. Esto tardará aproximadamente 15 s en producirse. Espere unos 30 s para que el gas acumulado se disipe antes de intentar encender de nuevo el aparato.

1. Gire el mando de control a la posición de apagado.
2. Vuelva a encender el quemador siguiendo el procedimiento de encendido.

9.2 Encendido del aparato con un encendedor o cerillas

El aparato puede encenderse por la parte superior del quemador antes de colocar la superficie de cocción deseada.

fig. 5 en la página 7

NOTA Este método se utiliza cuando el dispositivo de encendido integrado no funciona o no está disponible.

Con un encendedor

1. Acerque el encendedor al quemador y préndalo.
2. Con el encendedor prendido, gire lentamente el mando de control para encender el quemador.

v El gas debe prender inmediatamente.

Con cerillas

1. Encienda una cerilla y acérquela con cuidado al quemador.
2. Gire lentamente el mando de control hacia la izquierda para encender el quemador.

v El gas debe prender inmediatamente.

9.3 Uso del asa

fig. 6 en la página 8

El asa permite levantar y retirar del aparato los accesorios de cocción calientes de forma segura.

1. Inserte el asa en la cavidad diseñada a tal efecto.
2. Asegúrese de que ha insertado bien el asa en la cavidad.
3. Levante el accesorio de cocina con cuidado y colóquelo sobre una superficie resistente al calor, fuera del alcance de los niños.

9.4 Apagado del aparato

fig. 7 en la página 9

1. Gire el mando de control hacia la derecha, a la posición de apagado.
2. Una vez que la llama esté completamente apagada, retire el cartucho de gas del aparato.

10 Extracción del cartucho de gas

fig. 8 en la página 10

NOTA Cambie el cartucho de gas al aire libre y lejos de personas y fuentes de ignición.

> Asegúrese de que el mando de control del aparato está en la posición de apagado.
> Compruebe que los quemadores están apagados antes de desconectar el cartucho de gas.
> Abra la puerta del cartucho para retirar el cartucho de gas. Para sacar el cartucho, tire suavemente de él y deslícelo hacia atrás. Cuando vaya a retirar el cartucho, manténgalo en posición horizontal en todo momento.
> Deseche el cartucho de gas si está vacío y sustitúyalo por uno lleno, si es necesario. Si el cartucho de gas no está vacío, puede guardarlo para seguir utilizándolo más adelante.
> Siga todos los pasos indicados en la sección Instalación del cartucho de gas en la página 47 cuando sustituya o cambie un cartucho de gas.

11 Superficies de cocción GreenGrill

La mayoría de las superficies de cocción CADAC | Dometic cuentan con el revestimiento cerámico antiadherente GreenGrill. Este revestimiento no contiene PFAS, no es tóxico y permite cocinar de forma más saludable.

Preparación de la superficie de cocción

NOTA Antes del primer uso, se recomienda preparar la superficie de cocción para mejorar el rendimiento antiadherente y evitar que los alimentos se peguen en la medida de lo posible.

1. Aplique uniformemente una fina capa de aceite para cocinar sobre toda la superficie de cocción.
2. Caliente la superficie a fuego medio durante 2 min ~ 3 min .
3. Deje que la superficie de cocción se enfríe completamente.
4. Limpie la superficie con agua tibia y jabón y una esponja.
5. Deje que se seque por completo y vuelva a aplicar una fina capa de aceite.

✓ El producto ya está listo para su uso.

Métodos de cocción

Estas superficies admiten varios métodos de cocción:

- **Parrilla:** para asar carne, verduras o pescado sin grasa.
- **Sartén:** ideal para patatas fritas, pescado, beicon, huevos, verduras y tortitas.
- **Hervidor:** utilice una olla o sartén adecuada para salsas, arroz y pasta.

¡AVISO! Peligro de daños

> Evite utilizar utensilios de cocina con asas de plástico, ya que pueden calentarse y fundirse.

Consejos para cocinar

¡AVISO! Peligro de daños

> Para evitar daños, siempre que exponga la superficie de cocción al calor, esta debería tener una capa de aceite.

> Utilice solo utensilios de cocina de madera o silicona. Los utensilios metálicos pueden rayar y dañar el revestimiento GreenGrill.

- El revestimiento GreenGrill conduce el calor de forma más eficiente que los revestimientos antiadherentes convencionales de PTFE. Por lo tanto, se recomienda utilizar solo el 75 % de la potencia habitual.
- Para obtener los mejores resultados, utilice aceite de girasol o colza. Evite el aceite de oliva, ya que tiene un punto de combustión más bajo, lo que puede provocar que se pegue o se queme.
- Para reducir el riesgo de que los alimentos se peguen, deje atemperar la carne o el pescado antes de cocinarlos.

Limpieza de la superficie de cocción

¡AVISO! Peligro de daños

> No utilice estropajos, lana de acero o limpiadores abrasivos.

Deje siempre que las superficies de cocción se enfríen completamente antes de sumergirlas en agua.

> Limpie la superficie de cocción con agua tibia y jabón y una esponja suave.

> Para eliminar manchas o restos difíciles, sumerja la superficie en agua tibia y jabón durante unos minutos antes de lavarla.

NOTA Los productos CADAC | Dometic Soft Soak y CADAC | Dometic Soft Soak Brush (se venden por separado) son ideales para las superficies de cocción GreenGrill, ya que ayudan a ablandar los restos de comida más difíciles.

Mantenimiento

> Una vez que haya limpiado el producto y antes de guardarlo, aplique una ligera capa de aceite a la superficie para protegerla de la humedad y el aire.

> La mayoría de las superficies de cocción se suministran con una práctica bolsa de almacenamiento. Para evitar manchas de aceite, meta la superficie de cocción engrasada dentro de una bolsa de plástico antes de colocarla en la bolsa de almacenamiento.

Accesorios opcionales

- Paella: fabricada en aluminio prensado de alta calidad para una distribución uniforme del calor. Ideal para paellas, risottos, platos de pasta y desayunos tradicionales.
- Soporte para cafetera: ofrece una base de apoyo estable para cafeteras o hervidores.

12 Limpieza y mantenimiento

12.1 Limpieza del dispositivo

Para alargar la vida útil del aparato, límpielo a fondo después de cada uso.

¡AVISO! Peligro de daños

> No sumerja el aparato en agua.

> Evite que entre agua en los quemadores, los tubos de los quemadores o el área del indicador de llama. El contacto de estas piezas con la humedad puede hacer que el aparato no funcione correctamente o no sea seguro.

> No utilice limpiadores abrasivos, lana de acero ni estropajos, ya que podrían dañar la superficie del aparato.

> No utilice limpiadores a base de aceite o disolvente.

> No utilice un vaporizador ni un chorro de agua de alta presión para limpiar el aparato.

Espere a que el aparato se enfríe antes de limpiarlo.

1. Limpie el cuerpo del aparato con un paño húmedo y jabón.
2. Seque bien el aparato antes de usarlo.

12.2 Mantenimiento rutinario

El montaje e instalación de la conexión de gas debe ser realizado por una persona cualificada que tenga capacidad demostrada y conocimientos relacionados con la construcción, instalación y funcionamiento de aparatos de gas, y que haya recibido formación en materia de seguridad para identificar y evitar los peligros asociados.

> Por razones de seguridad, mande revisar el aparato por una persona cualificada una vez al año para comprobar su correcto funcionamiento. Elimine cualquier defecto que haya.

12.3 Sustitución de un inyector bloqueado

Un inyector sucio u obstruido suele estar detrás de la mayoría de los problemas de funcionamiento. La inspección y limpieza regulares pueden evitar estos problemas. Algunos de los síntomas que indican que un inyector está obstruido son:

- Una llama débil o amarillenta.
- Fallos de encendido al utilizar el aparato.

> **¡AVISO! Peligro de daños**
> > Si hay un inyector obstruido, no lo limpie con una aguja ni con un objeto parecido. Podría llegar a dañarlo y poner en peligro la seguridad del aparato.

Limpie o sustituya los inyectores cada seis (6) meses para obtener un rendimiento óptimo.

Acceso al inyector

fig. 9 en la página 11

1. Asegúrese de que el aparato está frío y desconectado del suministro de gas.
2. Retire las superficies de cocción y la bandeja de grasa del aparato.
3. Afloje suavemente los tornillos situados en las esquinas del protector térmico interior. Retire el protector térmico para dejar al descubierto el quemador.
4. Localice y retire los tornillos que sujetan el quemador. Tenga cuidado de no desconectar el cable del dispositivo de encendido o FFD que hay conectado al quemador.
5. Ahora podrá acceder al inyector y retirarlo con una llave adecuada. No utilice unos alicates, ya que podría dañar el inyector.
6. Limpie con aire comprimido la suciedad del inyector. Sustituya el inyector si fuera necesario.
7. Vuelva a enroscar el inyector en la válvula. No lo apriete en exceso.

13 Almacenamiento

Para proteger el aparato y prolongar su vida útil, debe almacenarlo adecuadamente.

> Asegúrese de que el suministro de gas está cerrado antes de desconectarlo del aparato.
> No guarde nunca un aparato con el suministro de gas conectado, ya que se trata de una práctica no segura.
> Deje que la unidad se enfríe y límpiela bien antes de guardarla.
> Guarde el aparato en una zona bien ventilada.
> La fuente de suministro de gas debe almacenarse al aire libre, en un lugar bien ventilado y alejado de cualquier fuente de ignición. No almacene la fuente de suministro de gas en un sótano o garaje.

14 Solución de problemas

¡ADVERTENCIA! Peligro de lesiones

> El mantenimiento del aparato debe realizarlo una persona cualificada. Póngase en contacto con un distribuidor o un técnico de reparación autorizados para obtener ayuda e información detallada sobre cómo devolver el producto.

> No modifique el aparato.

> No utilice el aparato si las llamas se comportan de forma anormal. Corte el gas inmediatamente y compruebe todas las conexiones antes de intentar volver a encender el aparato.

Póngase en contacto con un técnico de mantenimiento autorizado si observa alguna de las siguientes anomalías:

- Tipo de llama excesivamente amarilla o con hollín
- Elevación de la llama de los orificios del quemador
- Encendido de la llama de nuevo en el quemador (normalmente acompañado de un sonido de chasquido)
- Olor desagradable de los productos de combustión de las llamas

Si se produce un funcionamiento incorrecto del aparato que no se haya descrito anteriormente, consulte primero la siguiente tabla para conocer las posibles causas y soluciones antes de ponerse en contacto con un técnico de mantenimiento autorizado.

Fallo	Posible causa	Propuesta de solución
El quemador no se enciende.	El mando de control está en la posición de apagado.	> Siga las instrucciones para el encendido descritas en Encendido del aparato con el dispositivo de encendido automático en la página 48.
	El cartucho no está bien conectado.	> Siga las instrucciones de montaje del cartucho de gas, tal como se describe en Instalación del cartucho de gas en la página 47.
	Los orificios del quemador están obstruidos.	> Limpie el quemador.
	Puede que el gas se haya agotado.	> Sustituya el cartucho de gas si es necesario.
El quemador se apaga al soltar el mando de control.	El mando de control no se mantiene pulsado durante el tiempo suficiente para que prenda la llama.	> Siga las instrucciones para el encendido descritas en Encendido del aparato con el dispositivo de encendido automático en la página 48.
	Conexión del dispositivo de encendido defectuosa.	> Póngase en contacto con un técnico de mantenimiento autorizado para su reparación.
Llama irregular o ligera elevación de la llama.	Los orificios del quemador están obstruidos.	> Limpie el quemador.
Con la llama a un nivel intermedio, esta es demasiado fuerte o demasiado débil.	Se ha instalado una válvula de inyección incorrecta.	> Póngase en contacto con un técnico de mantenimiento autorizado para su reparación.

15 Piezas de recambio y accesorios

fig. 10 en la página 12

Utilice únicamente piezas de recambio y accesorios originales o aprobados por el fabricante.

El uso de piezas de recambio y accesorios no aprobados por el fabricante puede ser peligroso y provocar daños en el producto o un funcionamiento incorrecto.

Póngase en contacto con su distribuidor local para obtener ayuda con las piezas de recambio y los accesorios.

16 Garantía

Se aplica el período de garantía estipulado por la ley. Si el producto es defectuoso, póngase en contacto con el punto de venta o con la sucursal del fabricante de su país. (Consulte qr.dometic.com/bgGAmD)

Para tramitar la reparación y la garantía, incluya los siguientes documentos cuando envíe el producto:

- Una copia de la factura con fecha de compra
- El motivo de la reclamación o una descripción de la avería

Tenga en cuenta que una reparación por medios propios o no profesionales puede tener consecuencias de seguridad y suponer la anulación de la garantía.

17 Eliminación

Si es posible, deseche el material de embalaje en los contenedores de reciclaje adecuados. Consulte con un punto limpio o con un distribuidor especializado para obtener más información sobre cómo eliminar el producto de acuerdo con las normativas aplicables de eliminación.

18 Datos técnicos

Tipo de gas	Butano
Tipo de cartuchos de gas	El aparato solo debe utilizarse con un cartucho de butano CADAC 220 g/227 g con boquilla, o cualquier otro cartucho de butano 220 g/227 g aprobado localmente que cumpla con EN417.
Categoría de gas	Presión directa
Dimensiones de boquilla	0.48
Caudal nominal	109 g/h
Aporte térmico nominal bruto:	1,5 kW
Inspección/certificación	CE

Português

1 Notas importantes..... 54
2 Explicação dos símbolos..... 54
3 Indicações de segurança..... 54
4 Utilização adequada..... 56
5 Lista de componentes..... 57
6 Montar o aparelho.....57
7 Ligar o abastecimento de gás ao aparelho.....57
8 Fugas de gás..... 58
9 Utilizar o aparelho..... 58
10 Retirar o cartucho de gás..... 59
11 Superfícies de cozedura GreenGrill.....59
12 Limpeza e manutenção.....60
13 Armazenamento..... 61
14 Resolução de falhas..... 62
15 Peças sobressalentes e acessórios.....63
16 Garantia..... 63
17 Eliminação..... 63
18 Ficha de dados técnicos.....63

1 Notas importantes

Leia atentamente as presentes instruções e siga todas as instruções, orientações e avisos incluídos neste manual, de modo a garantir a correta instalação, utilização e manutenção do produto. É OBRIGATÓRIO manter estas instruções junto com o produto.

Ao utilizar o produto, está a confirmar que leu atentamente todas as instruções, orientações e avisos, e que compreende e aceita cumprir os termos e condições estabelecidos no presente manual. Aceita utilizar este produto exclusivamente para o fim e a aplicação a que se destina e de acordo com as instruções, orientações e avisos estabelecidos neste manual, assim como de acordo com todas as leis e regulamentos aplicáveis. Caso não leia nem siga as instruções e os avisos aqui estabelecidos, poderá sofrer ferimentos pessoais ou causar ferimentos a terceiros e o produto ou outros materiais nas proximidades poderão ficar danificados. Este manual do produto, incluindo as instruções, orientações e avisos, bem como a documentação relacionada, podem estar sujeitos a alterações e atualizações. Para consultar as informações atualizadas do produto, visite documents.dometic.com.

2 Explicação dos símbolos

As palavras de advertência identificam mensagens de segurança e mensagens de danos à propriedade, assim como o grau ou nível de seriedade do perigo.

PERIGO!

> Indica uma situação perigosa que, se não for evitada, resultará em morte ou ferimentos graves.

AVISO!

> Indica uma situação perigosa que, se não for evitada, pode causar a morte ou ferimentos graves.

PRECAUÇÃO!

> Indica uma situação perigosa que, se não for evitada, pode causar ferimentos ligeiros ou moderados.

NOTA!

> Indica uma situação que, se não for evitada, pode causar danos materiais.

OBSERVAÇÃO Informações suplementares para a utilização do produto.

3 Indicações de segurança

3.1 Aviso de segurança

OBSERVAÇÃO

- Importante: leia cuidadosamente estas instruções de utilização para se familiarizar com o aparelho antes de instalar um cartucho de gás.
- Utilize o aparelho somente em áreas bem ventiladas.
- Não desloque o aparelho durante a utilização.
- Retire o cartucho de gás depois de o utilizar.
- Qualquer modificação do aparelho pode ser perigosa.
- Não seguir estas instruções irá invalidar a garantia.
- Guarde estas instruções para referência futura.

3.2 Princípios básicos de segurança

OBSERVAÇÃO O incumprimento destes avisos pode resultar em morte ou ferimentos graves.

AVISO! Risco devido a monóxido de carbono

> ESTE APARELHO A GÁS CONSOME AR (OXIGÉNIO). CERTIFIQUE-SE DE QUE O APARELHO É UTILIZADO NUMA ÁREA BEM VENTILADA.

> UTILIZAR ESTE APARELHO NUM ESPAÇO FECHADO PODE PROVOCAR A MORTE.

> Este aparelho deverá ser utilizado apenas numa posição a céu aberto e à

superfície, com ventilação natural, sem áreas estagnadas, em que as fugas de gás e os produtos de combustão sejam rapidamente dispersos pelo vento e por convecção natural.

Precauções de segurança contra gases

fig. 1 na página 3

OBSERVAÇÃO Este aparelho está equipado com um dispositivo de desativação de segurança também conhecido como Flame Failure Device (FFD), assegurando que o fornecimento de gás ao queimador se desliga imediatamente se a chama se apagar inadvertidamente.

PERIGO! Perigo de explosão

> O aparelho deve ser usado apenas com um cartucho de butano CADAC 220 g/227 g com bocal, ou qualquer outro cartucho de butano 220 g/227 g aprovado localmente em conformidade com EN417.

> **Pode ser perigoso tentar instalar outros tipos de cartucho de gás.**

> Instale o cartucho de gás numa área bem ventilada, de preferência no exterior, longe de fontes de ignição, como chamas e lareiras, e longe de outras pessoas.

> Mantenha o cartucho de gás afastado do calor e de chamas. Não coloque sobre um fogão ou qualquer outra superfície quente.

> Não retire a abastecimento de gás enquanto este aparelho estiver a ser utilizado.

> É necessário retirar o cartucho de gás do aparelho depois de o utilizar ou durante o armazenamento.

PRECAUÇÃO! Perigo de incêndio

> Este aparelho deve estar afastado de materiais inflamáveis durante a sua utilização. As distâncias de segurança mínimas são: 120 cm por cima do aparelho e 60 cm atrás e nos lados.

> Não encoste nem coloque em cima deste aparelho outros objetos para além de frigideiras e panelas.

> Quando utilizar uma frigideira ou panela para cozinhar, utilize apenas o tamanho de panela recomendado de 150 mm a 220 mm de diâmetro.

> Quando utilizar o suporte para cafeteiras, o tamanho mínimo recomendado para a cafeteira é de 60 mm de diâmetro.

> Não coloque químicos, materiais inflamáveis nem aerossóis em spray nas proximidades do aparelho.

> Em caso de incêndio, desligue imediatamente o abastecimento de gás.

AVISO! Perigo de explosão

O não cumprimento destes avisos pode resultar em morte ou ferimentos graves.

> Não modifique este aparelho. Utilize apenas para o fim previsto.

> O produto só pode ser reparado por pessoal qualificado. Reparações inadequadas podem originar riscos graves.

AVISO! Perigo de incêndio

> Não deixe este aparelho sem supervisão enquanto estiver quente ou durante a sua utilização.

> Tenha um extintor de incêndio ou outros meios adequados prontos para apagar chamas em caso de emergência.

Segurança durante a utilização

PERIGO! Perigo de explosão

> Não utilize o aparelho se as juntas (vedantes) estiverem gastas ou danificadas, sendo frequentemente indicado pelo cheiro a gás. Contacte um agente de reparações autorizado para obter assistência se suspeitar que as juntas estão gastas.

> Não utilize um aparelho que apresente fugas, danos ou não funcionar corretamente. Contacte um agente de reparações autorizado para obter assistência.

> Se sentir cheiro a gás, interrompa imediatamente o abastecimento de gás, rodando o botão de controlo do aparelho para a posição de desligado.

- Apague todas as chamas abertas.
- Desloque o aparelho para um local bem ventilado e sem chamas e efetue um teste de fuga de gás. Este teste deve ser

realizado no exterior, numa área bem ventilada, longe de chamas abertas ou fontes de ignição.
- Nunca utilize uma chama aberta quanto a fugas de gás, utilize água com sabão.

PRECAUÇÃO! Risco de queimaduras

> EXISTEM PARTES ACESSÍVEIS QUE PODEM FICAR MUITO QUENTES. MANTENHA FORA DO ALCANCE DE CRIANÇAS PEQUENAS.
> Utilize luvas resistentes ao calor quando manusear o aparelho.
> Não utilize roupa larga e não deixe o cabelo solto quando acender ou utilizar este produto.
> Mantenha as mãos, o rosto e o cabelo afastados de queimadores.
> Observe com atenção todas as atividades realizadas nas proximidades deste produto, de modo a evitar queimaduras ou outros ferimentos.
> Use sempre o aparelho sobre uma superfície estável e plana. Certifique-se de que o produto montado é estável e não balança.
> Certifique-se de que o apoio para panelas/as superfícies de cozedura estão corretamente colocados quando utilizar o aparelho.
> Não toque no apoio da grelha enquanto estiver a utilizar o aparelho.
> Não desloque este aparelho durante a utilização.
> Mantenha crianças e animais domésticos afastados e em segurança.
> O consumo de álcool ou a toma de medicamentos prescritos ou sem necessidade de receita médica podem prejudicar a sua capacidade de montar adequadamente este aparelho ou de o utilizar com segurança.
> Deixe este produto arrefecer devidamente antes de lhe tocar com as mãos desprotegidas.

PERIGO! Retorno da chama/labareda

> Se uma chama queimar no interior do queimador, isto é conhecido como labareda e pode levar a condições de funcionamento inseguras. Assegure a estabilidade da chama quando utilizar o aparelho.
> Em caso de labaredas, faça o seguinte:
  - Desligue imediatamente o fornecimento de gás fechando a válvula da botija de gás.
  - Coloque o regulador do aparelho na posição desligado.
  - Depois de a chama se apagar, retire o cartucho de gás.
  - Volte a ligar a alimentação de gás e teste a ligação para verificar se existe uma fuga de gás.
  - Volte a ligar o aparelho.
  - Se a labareda persistir, interrompa a utilização e contacte um agente de reparação autorizado para obter assistência.

4 Utilização adequada

Este aparelho para cozinha a GPL destina-se **apenas a utilização não comercial**.

Este aparelho só deve ser utilizado em áreas bem ventiladas. Preste atenção aos requisitos de ventilação.

Utilizações proibidas

Não utilize este aparelho para:

- Aquecimento ou salas de aquecimento
- Secagem de roupa ou de outros materiais
- Uso comercial ou industrial
- O aparelho não pode ser utilizado para qualquer outro fim.

Este produto destina-se exclusivamente à aplicação e aos fins pretendidos com base nestas instruções.

Este manual fornece informações necessárias para proceder a uma instalação e/ou a uma operação adequadas do produto. Uma instalação e/ou uma operação ou manutenção incorretas causarão um desempenho insatisfatório e uma possível avaria.

O fabricante não aceita qualquer responsabilidade por danos ou prejuízos no produto resultantes de:

- Instalação ou montagem incorreta
- Manutenção incorreta ou utilização de peças sobressalentes não originais fornecidas pelo fabricante
- Alterações ao produto sem autorização expressa do fabricante

- Utilização para outras finalidades que não as descritas no presente manual

A Dometic reserva-se o direito de alterar o design e as especificações do produto.

5 Lista de componentes

fig. 2 na página 4

Componente	Descrição
①	Tampa em forma de cúpula
②	Placa para BBQ
③	Placa para grelhar
④	Pega da grelha
⑤	Suporte para cafeteira
⑥	Suporte para frigideiras/panelas
⑦	Proteção contra salpicos
⑧	Assadeira
⑨	Porta de acesso ao cartucho
⑩	Botão de controlo
⑪	Suportes de montagem

Combinações

Os componentes incluídos em cada código de produto são os seguintes:

Componente	1025-10	1025-20	1025-25
①	✓	✓	—
②	✓	✓	✓
③	✓	—	—
④	✓	✓	✓
⑤	✓	✓	✓
⑥	✓	✓	✓
⑦	✓	✓	✓
⑧	✓	✓	✓
⑨	✓	✓	✓
⑩	✓	✓	✓
⑪	✓	✓	✓

6 Montar o aparelho

Este aparelho inclui os suportes de montagem. A utilização destes suportes permite a montagem **opcional** do aparelho numa superfície estável e horizontal, como uma bancada ou mesa de cozinha instalada no exterior.

OBSERVAÇÃO A montagem deste aparelho só deve ser feita por um profissional qualificado.

7 Ligar o abastecimento de gás ao aparelho

7.1 Instalar o cartucho de gás

O aparelho deve ser usado apenas com um cartucho de butano CADAC 220 g/227 g com bocal, ou qualquer outro cartucho de butano 220 g/227 g aprovado localmente em conformidade com EN417.
Pode ser perigoso tentar instalar outros tipos de cartucho de gás.

OBSERVAÇÃO Perigo de explosão

> Ligue o abastecimento de gás numa área bem ventilada, de preferência no exterior, longe de fontes de ignição, como chamas abertas e incêndios, e longe de outras pessoas.
> Verifique se todas as juntas (entre o aparelho e o cartucho de gás) estão no lugar e em boas condições antes de conectar o cartucho de gás ao aparelho. Não utilize o aparelho se suspeitar de juntas desgastadas.
> Mantenha o abastecimento de gás afastado do calor e de chamas. Não coloque sobre um fogão ou qualquer outra superfície quente.
> Não retire a abastecimento de gás enquanto este aparelho estiver a ser utilizado.
> É necessário parar o abastecimento de gás deste aparelho depois da utilização ou durante o armazenamento.

Inserir o cartucho de gás

fig. 3 na página 5

> Antes de usar e antes de inserir o cartucho de gás, inspecione visualmente o aparelho e limpe qualquer sujeira, detritos, insetos ou teias de aranha que possam estar presentes.

> Não utilize o aparelho se as juntas estiverem gastas ou danificadas (tal é indicado pelo cheiro a gás). Se suspeitar que as juntas estão gastas ou danificadas, contacte o seu agente de reparações autorizado para obter assistência.
> Certifique-se de que o botão de controlo do aparelho está na posição de desligado.
> Abra a porta de acesso ao cartucho.
> Mantenha o cartucho na posição horizontal com o entalhe (1) no anel do cartucho voltado para cima e insira o cartucho na abertura da câmara do cartucho.
> Alinhe o entalhe com a guia de segurança (2) e empurre o cartucho até encaixar no lugar.
> Certifique-se de que o cartucho está bem encaixado no bloqueio magnético, empurrando com firmeza o cartucho até ao respetivo lugar.
> Realize um teste de fuga de gás, conforme descrito em Fugas de gás na página 58.

8 Fugas de gás

Se houver uma fuga no aparelho (cheiro a gás), leve-o imediatamente para um local bem ventilado no exterior, sem chamas, onde a fuga possa ser detetada e resolvida. Para inspecionar a existência de fugas no aparelho, faça-o no exterior. Não tente detetar fugas com uma chama; use água e sabão.

O teste de fuga de gás tem de ser realizado numa área bem ventilada, longe de quaisquer fontes de ignição.

PERIGO! Aviso de explosão

> **Certifique-se sempre de que as ligações de gás estão devidamente instaladas para evitar fugas de gás.**
> **Não fume durante a realização de um teste de fuga de gás.**
> **Se suspeitar de uma fuga de gás (detetada pelo cheiro a gás), leve imediatamente o aparelho para um local sem chamas e realize um teste de fuga de gás.**
> **Nunca utilize chamas sem proteção para confirmar a presença de uma fuga de gás.**

Verificação de fuga de gás

1. Misture água e sabão (por exemplo, sabão para lavar loiça).

   Em alternativa, pode usar um spray de deteção de fugas em vez de água com sabão.
2. Aplique a mistura no ponto de ligação entre o cartucho de gás e o aparelho.
3. Se aparecerem bolhas:
   a) Retire imediatamente o cartucho de gás do aparelho.
   b) Se suspeitar que as juntas estão gastas, contacte o seu agente de reparações autorizado para obter assistência.
4. Volte a colocar o cartucho de gás, certificando-se de que está bem encaixado no aparelho e repita o teste.
5. Se a fuga de gás persistir depois de terem sido efetuadas todas as verificações, devolva o produto ao seu agente de reparações autorizado para obter assistência.

9 Utilizar o aparelho

9.1 Ligar o aparelho com o dispositivo de ignição automático

fig. 4 na página 6

OBSERVAÇÃO Este aparelho de funcionamento a gás inclui uma ignição automática incorporada no botão de controlo.

1. A partir da posição de desligado, rode o botão de controlo 90° para a esquerda até ouvir um estalido.
2. Mantenha o botão de controlo nesta posição durante 5 s antes de soltar o botão de controlo. Isto permite que o fluxo de gás atinja o queimador para haver ignição.

Regular a intensidade da chama

Podem ocorrer labaredas ao cozinhar alimentos com um elevado teor de gordura. Neste caso, baixe o lume até a chama deixar de arder.

Uma vez acesa, ajuste a intensidade da chama:

> Rode o botão de controlo para a esquerda para aumentar a chama.
> Rode o botão de controlo para a direita para diminuir a chama.

Falha na ignição

1. Coloque o botão de controlo na posição desligada.
2. Aguarde 30 s para permitir a libertação de eventual gás acumulado no queimador.
3. Volte a tentar ligar a ignição.

A chama apaga-se durante a utilização

No caso de a chama se apagar durante a utilização, o FFD ativa-se para parar o fluxo de gás. Isto irá demorar 15 s para acontecer. Aguarde cerca de 30 s para permitir que o gás acumulado se dissipe antes de tentar uma nova ignição.

1. Coloque o botão de controlo na posição desligada.
2. Ligue novamente o queimador seguindo o procedimento de ignição.

9.2 Ligar o aparelho utilizando um isqueiro ou uma barra de fósforos

Pode acende o aparelho a partir da parte superior do queimador antes de montar a superfície de cozedura pretendida.

fig. 5 na página 7

OBSERVAÇÃO Este método é utilizado quando o dispositivo de ignição incorporado não está a funcionar ou se não estiver disponível.

Utilizar um isqueiro para churrasco

1. Segure o isqueiro perto do queimador e acenda-o.
2. Enquanto o isqueiro estiver aceso, rode lentamente o botão de controlo para acender o queimador.

v O gás deve acender-se imediatamente.

Utilizando um fósforo

1. Acenda o fósforo e leve-o cuidadosamente até ao queimador.
2. Rode lentamente o botão de controlo para a esquerda para acender o queimador.

v O gás deve acender-se imediatamente.

9.3 Utilização da pega de grelhar

fig. 6 na página 8

A pega para grelhar permite que os acessórios para cozinhar a quente sejam levantados e removidos do aparelho com segurança.

1. Introduza a pega da grelha na respetiva cavidade.
2. Certifique-se de que a pega da grelha está totalmente inserida e fixa na respetiva cavidade.
3. Levante o acessório de cozinha na vertical com um movimento estável e coloque-o sobre uma superfície resistente ao calor e fora do alcance das crianças.

9.4 Desligar o aparelho

fig. 7 na página 9

1. Rode o botão de controlo para a direita para a posição de desligado.
2. Quando a chama estiver totalmente apagada, retire o cartucho de gás do aparelho.

10 Retirar o cartucho de gás

fig. 8 na página 10

OBSERVAÇÃO Substitua o cartucho de gás num espaço exterior, longe de pessoas e fontes de ignição.

> Certifique-se de que o botão de controlo do aparelho está na posição de desligado.
> Verifique se os queimadores estão apagados antes de desligar o cartucho de gás.
> Abra a porta de acesso ao cartucho e retire o cartucho, puxando-o com cuidado e fazendo-o deslizar para trás e para fora do seu compartimento. Mantenha o cartucho na horizontal durante o processo de remoção.
> Deite fora o cartucho de gás se estiver vazio e substitua-o por um cartucho de gás cheio, caso seja necessário. Se o cartucho de gás não estiver vazio, pode ser guardado para utilização futura.
> Siga todos os passos indicados na secção Instalar o cartucho de gás na página 57 quando substituir o cartucho de gás.

11 Superfícies de cozedura GreenGrill

A maioria das superfícies de cozedura CADAC | Dometic tem um revestimento cerâmico antiaderente GreenGrill. Este revestimento não tem PFAS, não é tóxico e permite a preparação mais saudável de alimentos.

Preparação da superfície de cozedura

OBSERVAÇÃO Antes da primeira utilização, recomenda-se que prepare a superfície de cozedura para melhorar o desempenho antiaderente e reduzir os resíduos de alimentos.

1. Aplique uma camada fina de óleo de cozinha uniformemente sobre toda a superfície de cozedura.

2. Aqueça a superfície a um aquecimento médio durante 2 min ~ 3 min .
3. Deixe a superfície de cozedura arrefecer completamente.
4. Lave a superfície com água morna com sabão e uma esponja.
5. Seque bem e volte a aplicar uma camada fina de óleo.

v O produto está agora pronto para ser utilizado.

Métodos de cozedura

Estas superfícies para cozinhar suportam uma variedade de métodos de preparação:

- **Grelhar:** para grelhar carne, legumes ou peixe sem gordura.
- **Fritar:** perfeito para saltear batatas fritas, peixe, bacon, ovos, legumes e panquecas.
- **Ferver:** Utilize uma panela ou um recipiente adequado para molhos, arroz e massas.

NOTA! Risco de danos

> Evite utilizar louça para cozinhar com pegas de plástico, dado que podem ficar quentes durante a cozedura e derreter.

Dicas para cozinhar

NOTA! Risco de danos

> Para evitar danos, não deixe a superfície de cozedura quente sem uma camada de óleo.

> Utilize apenas utensílios de cozinha em madeira ou silicone. Os utensílios de metal podem riscar e danificar o revestimento GreenGrill.

- O revestimento GreenGrill conduz o calor de forma mais eficiente do que os revestimentos de PTFE (não aderentes) convencionais. Por conseguinte, recomendamos que utilize apenas 75 % da definição de potência habitual.
- Para obter os melhores resultados, utilize óleo de girassol ou de colza. Evite o azeite, que tem um ponto de queima inferior, o que pode fazer com que os alimentos fiquem colados ou se queimem.
- Para reduzir a aderência, deixe a carne ou os peixes atingirem a temperatura ambiente antes de cozinhar.

Limpar a superfície de cozedura

NOTA! Risco de danos

> Não utilize esfregões, palha de aço ou produtos de limpeza abrasivos.

Deixe sempre as superfícies de cozedura arrefecerem completamente antes de as mergulhar em água.

> Limpe a superfície de cozedura com água morna com sabão e uma esponja macia.

> Para soltar as manchas mais difíceis ou os resíduos, mergulhe a superfície em água quente com detergente durante alguns minutos antes de lavar.

OBSERVAÇÃO O CADAC | Dometic Soft Soak e o CADAC | Dometic Soft Soak Brush (vendidos em separado) são produtos de acompanhamento ideais para as superfícies de cozedura GreenGrill, utilizados para absorver e suavizar os resíduos de alimentos mais difíceis.

Manutenção

> Depois de limpar e antes de guardar, aplique uma camada fina de óleo na superfície para proteger contra humidade e ar.

> A maioria das superfícies de cozedura é fornecida com um prático saco de armazenamento. Para evitar a transferência de resíduos de óleo, coloque a superfície de cozedura com óleo num saco de plástico antes de o colocar no saco de armazenamento.

Acessórios opcionais

- Frigideira para paella: fabricada em alumínio prensado de alta qualidade para uma distribuição uniforme do calor. Ideal para paellas, risotos, massas e pequenos-almoços tradicionais.
- Suporte para cafeteira: proporciona uma plataforma estável para máquinas de fazer café ou jarros elétricos.

12 Limpeza e manutenção

12.1 Limpar o aparelho

Para prolongar a vida útil do aparelho, limpe-o completamente após cada utilização.

NOTA! Risco de danos

> Não mergulhe o aparelho em água.

> Evite a entrada de água nos queimadores, nos tubos do queimador ou na área da

luz piloto. A humidade nestas peças pode provocar o mau funcionamento do aparelho ou fazer com que não seja seguro.

> Não utilize produtos de limpeza abrasivos, palha de aço ou esfregões. Estes produtos podem danificar a superfície do aparelho.

> Não utilize produtos de limpeza à base de óleo ou solventes.

> Não utilize um vaporizador de alta pressão nem um jato de água para limpar o aparelho.

Deixe o aparelho arrefecer completamente antes de o limpar.

1. Limpe o corpo do aparelho com um pano húmido e detergente.
2. Seque completamente o aparelho antes de o guardar.

12.2 Manutenção de rotina

A montagem e instalação da ligação de gás têm de ser efetuadas por um técnico qualificado que possua os conhecimentos e as competências necessários para a construção, instalação e operação de parelhos a gás e que tenha formação em segurança relativamente à identificação e prevenção dos perigos envolvidos.

> Por motivos de segurança, o funcionamento correto do aparelho deve ser verificado todos os anos por uma pessoa qualificada. Devem ser reparadas todas as anomalias detetadas.

12.3 Substituir um injetor obstruído

Os problemas operacionais mais comuns podem estar relacionados com injetores sujos ou obstruídos. A inspeção e a limpeza regulares podem evitar estes problemas. Os indicadores de um injetor bloqueado incluem:

- Uma chama fraca ou amarelada.
- Falha de ignição ao utilizar o aparelho.

> **NOTA! Risco de danos**

> Um injetor bloqueado não deve ser limpo com um com um alfinete ou objeto semelhante. Isto pode danificar o injetor e comprometer a segurança do aparelho.

Limpe ou substitua os injetores a cada seis (6) meses para um desempenho ideal.

Aceder ao injetor

fig. 9 na página 11

1. Certifique-se de que o aparelho está frio e desligado do fornecimento de gás.
2. Retire todas as superfícies de cozedura e a assadeira do aparelho.
3. Desaperte cuidadosamente os parafusos localizados nos cantos da proteção térmica interior. Retire a proteção térmica para expor o queimador.
4. Localize e retire os parafusos que fixam o queimador. Tenha cuidado para não desligar os cabos do dispositivo de ignição ou do FFD que estão ligados ao queimador.
5. O injetor está agora acessível e pode ser removido com a chave de bocas adequada. Não utilize alicates, pois podem danificar o injetor.
6. Sopre qualquer sujidade visível do injetor. Se necessário, substitua o injetor.
7. Volte a enroscar o injetor na válvula. Não aperte demasiado.

13 Armazenamento

O armazenamento adequado ajudará a proteger o aparelho e a prolongar a sua vida útil.

> Certifique-se de que o abastecimento de gás está desligado antes de a desligar do aparelho.

> Nunca guarde um aparelho com o abastecimento de gás ligado; esta prática não é segura.

> Deixe a unidade arrefecer e limpe-a bem antes de armazenar.

> Guarde o aparelho numa área bem ventilada.

> Armazene o fornecimento de gás ao ar livre numa área bem ventilada, longe de quaisquer fontes de ignição. Não armazene o fornecimento de gás numa cave ou garagem.

14 Resolução de falhas

AVISO! Perigo de ferimentos

> A assistência ao aparelho tem de ser realizada por uma pessoa qualificada. Contacte um distribuidor ou agente de reparações autorizado para obter assistência e saber em detalhe como pode devolver o seu produto.
> Não modifique o aparelho.
> Não utilize o aparelho se as chamas se comportarem de forma anormal. Desligue imediatamente o fluxo de gás e verifique todas as ligações antes de tentar ligar novamente o aparelho.

Contacte um agente de assistência técnica autorizado se detetar uma das seguintes condições anómalas:

- Tipo de chama excessivamente amarela ou com fuligem
- Chama a elevar-se das saídas dos queimadores
- Luz da chama a regressar ao queimador (normalmente associada a um som de estalidos)
- Odor desagradável dos produtos de combustão de chamas

Se ocorrer uma avaria do aparelho que não esteja descrita acima, consulte primeiro a tabela seguinte para obter informações sobre possíveis causas e soluções antes de contactar um agente de assistência técnica autorizado.

Falha	Possível causa	Sugestão de solução
O queimador não acende.	O botão de controlo está definido para a posição de desligado.	> Siga as instruções para a ignição, conforme descrito em Ligar o aparelho com o dispositivo de ignição automático na página 58.
	O cartucho não está devidamente encaixado.	> Siga as instruções de instalação do cartucho de gás, conforme descrito em Instalar o cartucho de gás na página 57.
	As saídas do queimador estão obstruídas.	> Limpe o queimador.
	O fornecimento de gás pode estar esgotado.	> Substitua o cartucho de gás, caso seja necessário
O queimador apaga-se quando o botão de controlo é libertado	O botão de controlo não é premido durante tempo suficiente durante a ignição para que a chama se mantenha acesa.	> Siga as instruções para a ignição, conforme descrito em Ligar o aparelho com o dispositivo de ignição automático na página 58.
	Avaria na ligação do dispositivo de ignição.	> Contacte um agente de assistência técnica autorizado para solicitar uma reparação.
Padrão de chama irregular ou ligeiro levantamento da chama	As saídas do queimador estão obstruídas.	> Limpe o queimador.
Na definição de chama média, a chama é demasiado elevada ou demasiado baixa.	Válvula de injeção incorreta instalada.	> Contacte um agente de assistência técnica autorizado para solicitar uma reparação.

15 Peças sobressalentes e acessórios

fig. 10 na página 12

Utilize apenas peças sobressalentes e acessórios originais ou aprovados pelo fabricante.

A utilização de peças sobressalentes e acessórios não aprovados pelo fabricante pode constituir um risco e provocar danos ou avarias no produto.

Contacte o seu distribuidor local para obter assistência com as peças sobressalentes e os acessórios.

16 Garantia

Aplica-se o prazo de garantia legal. Se o produto apresentar defeitos, contacte o seu revendedor ou a filial do fabricante no seu país. (consulte qr.dometic.com/bgGAmD)

Para fins de reparação e do processamento da garantia, envie também os seguintes documentos quando devolver o produto:

- Uma cópia da fatura com a data de aquisição
- Um motivo de reclamação ou uma descrição da falha

Tenha em atenção que as reparações feitas por si ou por não profissionais podem ter consequências sobre a segurança e anular a garantia.

17 Eliminação

Sempre que possível, coloque o material de embalagem no respetivo contentor de reciclagem. Informe-se junto do centro de reciclagem ou distribuidor mais próximo sobre como eliminar este produto de acordo com as disposições de eliminação aplicáveis.

18 Ficha de dados técnicos

Tipo de gás	Butano
Tipo de cartucho de gás	O aparelho deve ser usado apenas com um cartucho de butano CADAC 220 g/227 g com bocal, ou qualquer outro cartucho de butano 220 g/227 g aprovado localmente em conformidade com EN417.
Categoria de gás	Pressão direta
Número do bico	0.48
Taxa nominal	109 g/h
Caudal térmico nominal bruto	1,5 kW
Inspeção/certificação	CE

Italiano

1 Note importanti.....64
2 Spiegazione dei simboli..... 64
3 Istruzioni per la sicurezza..... 64
4 Destinazione d'uso..... 66
5 Elenco dei componenti..... 67
6 Montaggio dell'apparecchio.....67
7 Collegamento dell'alimentazione del gas all'apparecchio..... 67
8 Fuoriuscite di gas..... 68
9 Funzionamento dell'apparecchio.....68
10 Rimozione della cartuccia di gas..... 69
11 Superfici di cottura GreenGrill..... 69
12 Pulizia e manutenzione.....70
13 Conservazione.....71
14 Risoluzione dei problemi..... 72
15 Parti di ricambio e accessori..... 73
16 Garanzia..... 73
17 Smaltimento.....73
18 Scheda tecnica.....73

1 Note importanti

Si prega di leggere attentamente e di seguire tutte le istruzioni, le linee guida e le avvertenze incluse in questo manuale del prodotto, al fine di garantire che il prodotto venga sempre installato, utilizzato e mantenuto nel modo corretto. Queste istruzioni DEVONO essere conservate insieme al prodotto.

Utilizzando il prodotto, l'utente conferma di aver letto attentamente tutte le istruzioni, le linee guida e le avvertenze e di aver compreso e accettato di rispettare i termini e le condizioni qui espressamente indicati. L'utente accetta di utilizzare questo prodotto solo per lo scopo e l'applicazione previsti e in conformità alle istruzioni, le linee guida e le avvertenze indicate nel presente manuale del prodotto, nonché in conformità alle leggi e ai regolamenti applicabili. La mancata lettura e osservanza delle istruzioni e delle avvertenze qui espressamente indicate può causare lesioni personali e a terzi, danni al prodotto o ad altre proprietà nelle vicinanze. Il presente manuale del prodotto, comprese le istruzioni, le linee guida e le avvertenze e la relativa documentazione possono essere soggetti a modifiche e aggiornamenti. Per informazioni aggiornate sul prodotto, visitare documents.dometic.com.

2 Spiegazione dei simboli

Il termine presente nella segnalazione identifica i messaggi di sicurezza e quelli relativi al danneggiamento della proprietà, oltre a indicare il grado o livello di gravità del rischio.

PERICOLO!

> Indica una situazione di pericolo che, se non evitata, provoca lesioni gravi o mortali.

AVVERTENZA!

> Indica una situazione di pericolo che, se non evitata, potrebbe provocare lesioni gravi o mortali.

ATTENZIONE!

> Indica una situazione di pericolo che, se non evitata, potrebbe provocare lesioni di entità lieve o moderata.

AVVISO!

> Indica una situazione di pericolo che, se non evitata, può provocare danni alle cose.

NOTA Informazioni supplementari relative al funzionamento del prodotto.

3 Istruzioni per la sicurezza

3.1 Avvertenza di sicurezza

NOTA

- Importante: Leggere attentamente queste istruzioni per l'uso per acquisire familiarità con l'apparecchio prima di collegarlo alla cartuccia di gas.
- Da usare esclusivamente in un luogo ben ventilato.
- Non spostare l'apparecchio durante l'uso.
- Rimuovere la cartuccia di gas dopo l'uso.
- Qualsiasi alterazione dell'apparecchio può essere pericolosa.
- La mancata osservanza di queste istruzioni invaliderà la garanzia.
- Conservare le istruzioni per riferimento futuro.

3.2 Sicurezza generale

NOTA La mancata osservanza di queste avvertenze può causare la morte o lesioni gravi.

AVVERTENZA! Pericolo di monossido di carbonio

> QUESTO APPARECCHIO A GAS CONSUMA ARIA (OSSIGENO). ASSICURARSI DI UTILIZZARE L'APPARECCHIO IN UN'AREA BEN VENTILATA.

> L'USO DI QUESTO APPARECCHIO IN UNO SPAZIO CHIUSO PUÒ CAUSARE LA MORTE.

> Questo apparecchio deve essere utilizzato solo all'aria aperta, fuori terra e in presenza di ventilazione naturale, senza zone di ristagno, dove le perdite di gas e i prodotti della combustione vengono rapidamente dispersi dal vento e dalla convezione naturale.

Precauzioni per la sicurezza dei gas

fig. 1 alla pagina 3

NOTA Questo apparecchio è dotato di un dispositivo di spegnimento di sicurezza, noto anche come Flame Failure Device (FFD) o dispositivo di interruzione della fiamma, che garantisce che il flusso del gas al bruciatore si interrompa immediatamente in caso di spegnimento accidentale della fiamma.

PERICOLO! Pericolo di esplosione

> L'apparecchio deve essere utilizzato solo con una cartuccia di butano CADAC 220 g/227 g con ugello, o con qualsiasi altra cartuccia di butano 220 g/227 g approvata localmente conforme alla norma EN417.

> **Può essere pericoloso tentare di montare altri tipi di cartucce di gas.**

> Collegare la cartuccia di gas in un'area ben ventilata, preferibilmente all'aperto, lontano da fonti di accensione come fiamme e fuochi, e lontano da altre persone.

> Mantenere la cartuccia di gas a distanza da fonti di calore e fiamme. Non posizionare su un piano cottura o su altre superfici calde.

> Non interrompere l'alimentazione del gas quando l'apparecchio è in uso.

> La cartuccia di gas deve essere scollegata dall'apparecchio dopo l'uso o in fase di stoccaggio.

ATTENZIONE! Pericolo di incendio

> Questo apparecchio deve essere tenuto lontano dai materiali infiammabili durante l'uso. Le distanze di sicurezza minime sono: 120 cm sopra l'apparecchio, 60 cm sulla parte posteriore e sui lati.

> Non appoggiare oggetti che non siano pentole e padelle sopra o vicino all'apparecchio.

> Quando si cucina con una pentola o una padella, utilizzare esclusivamente recipienti delle dimensioni consigliate, con diametro compreso tra 150 mm e 220 mm.

> Quando si utilizza il supporto per bricco da caffè, la dimensione minima consigliata del bricco è di 60 mm di diametro.

> Non mettere prodotti chimici, materiali infiammabili o aerosol spray vicino a questo apparecchio.

> In caso di incendio chiudere immediatamente il gas.

AVVERTENZA! Pericolo di esplosione

La mancata osservanza di queste avvertenze potrebbe causare la morte o lesioni gravi.

> Non alterare questo apparecchio. Utilizzare solo come previsto.

> Questo prodotto può essere riparato solo da personale qualificato. Le riparazioni effettuate in modo scorretto possono causare gravi rischi.

AVVERTENZA! Pericolo di incendio

> Non lasciare questo apparecchio incustodito quando è caldo o durante l'uso.

> Tenere a portata di mano un estintore o altri mezzi adatti a spegnere le fiamme in caso di emergenza.

Sicurezza durante l'uso

PERICOLO! Pericolo di esplosione

> Non utilizzare l'apparecchio se le guarnizioni (sigillanti) sono danneggiate o usurate, cosa spesso indicata dall'odore di gas. Se si sospetta che le guarnizioni siano usurate, contattare il servizio di assistenza autorizzato.

> Non utilizzare questo apparecchio se presenta fuoriuscite, è danneggiato o non funziona correttamente. Contattare il servizio di assistenza autorizzato per la riparazione.

> Se si avverte odore di gas, interrompere immediatamente l'alimentazione del gas e ruotare la manopola di controllo in posizione OFF.

- Estinguere qualsiasi fiamma libera.

- Spostare l'apparecchio in un luogo ben ventilato e privo di fiamme ed eseguire una prova di tenuta del gas. Il test deve essere eseguito all'aperto in un'area ben ventilata, lontano da eventuali fiamme libere o fonti di accensione.
- Non usare mai fiamme libere per verificare la presenza di fuoriuscite di gas, bensì acqua saponata.

ATTENZIONE! Pericolo di ustioni

> LE PARTI ACCESSIBILI POSSONO DIVENTARE MOLTO CALDE. TENERE FUORI DALLA PORTATA DEI BAMBINI.

> Quando si maneggia l'apparecchio, utilizzare guanti resistenti al calore.

> Non indossare abiti larghi o lasciare liberi i capelli lunghi mentre si accende o si usa questo prodotto.

> Tenere mani, viso e capelli lontani dai bruciatori.

> Osservare attentamente tutte le attività che si svolgono intorno a questo prodotto per evitare ustioni o altre lesioni.

> Utilizzare sempre l'apparecchio su una base piana e in orizzontale. Verificare che il prodotto assemblato sia stabile e non si muova.

> Assicurarsi che le superfici di cottura/di supporto recipienti siano posizionate correttamente durante l'uso dell'apparecchio.

> Non toccare il supporto del recipiente mentre l'apparecchio è in uso.

> Non spostare l'apparecchio durante l'uso.

> Tenere i bambini e gli animali domestici a distanza di sicurezza.

> L'uso di alcol o di farmaci con o senza prescrizione medica può compromettere la capacità di assemblare correttamente o utilizzare questo apparecchio in modo sicuro.

> Lasciare raffreddare bene il prodotto prima di toccarlo a mani nude.

PERICOLO! Ritorno di fiamma/flaring

> Se una fiamma brucia all'interno del bruciatore, si verifica un fenomeno noto come flaring che può causare condizioni di funzionamento non sicure. Durante l'uso dell'apparecchio, assicurarsi che la fiamma sia stabile.

> In caso di flaring, procedere come indicato di seguito:

- Interrompere immediatamente l'alimentazione del gas chiudendo la valvola della bombola del gas.
- Ruotare la manopola di controllo dell'apparecchio in posizione OFF.
- Dopo lo spegnimento della fiamma, rimuovere la cartuccia di gas.
- Ricollegare la fonte di alimentazione del gas e verificare che non vi siano perdite.
- Accendere nuovamente l'apparecchio.
- Se il flaring persiste, interrompere l'uso e contattare un tecnico autorizzato per assistenza.

4 Destinazione d'uso

Questo apparecchio a GPL è destinato **esclusivamente all'uso non commerciale**.

Usare l'apparecchio esclusivamente in un luogo ben ventilato. Prestare attenzione ai requisiti di ventilazione.

Usi vietati

Non utilizzare l'apparecchio per:

- Riscaldare ambienti o stanze
- Asciugare indumenti o altri materiali
- Scopi commerciali o industriali
- L'apparecchio non deve essere utilizzato per altri scopi.

Questo prodotto è adatto solo per l'uso e l'applicazione previsti in conformità alle presenti istruzioni.

Il presente manuale fornisce le informazioni necessarie per la corretta installazione e/o il funzionamento del prodotto. Un'installazione errata e/o un utilizzo o una manutenzione impropri comporteranno prestazioni insoddisfacenti e un possibile guasto.

Il fabbricante non si assume alcuna responsabilità per eventuali lesioni o danni al prodotto che derivino da:

- Installazione o assemblaggio non corretti
- Manutenzione non corretta o uso di parti di ricambio diverse da quelle originali fornite dal fabbricante
- Modifiche al prodotto senza esplicita autorizzazione del fabbricante
- Impiego per scopi diversi da quelli descritti nel presente manuale

Dometic si riserva il diritto di modificare l'aspetto e le specifiche del prodotto.

5 Elenco dei componenti

fig. 2 alla pagina 4

Componente	Descrizione
①	Coperchio a cupola
②	Piastra per BBQ
③	Piastra del grill
④	Manico del grill
⑤	Supporto per bricco da caffè
⑥	Supporto recipiente
⑦	Paraschizzi
⑧	Teglia raccogli grasso
⑨	Sportello della cartuccia
⑩	Manopola di controllo
⑪	Staffe di montaggio

Combinazioni
I componenti inclusi in ciascun codice prodotto sono i seguenti:

Componente	1025-10	1025-20	1025-25
①	✓	✓	—
②	✓	✓	✓
③	✓	—	—
④	✓	✓	✓
⑤	✓	✓	✓
⑥	✓	✓	✓
⑦	✓	✓	✓
⑧	✓	✓	✓
⑨	✓	✓	✓
⑩	✓	✓	✓
⑪	✓	✓	✓

6 Montaggio dell'apparecchio

In dotazione con questo apparecchio sono fornite delle staffe di montaggio. L'uso di queste staffe consente il montaggio **opzionale** dell'apparecchio su una superficie stabile e orizzontale, come un piano di lavoro o un tavolo da cucina all'aperto.

NOTA Il montaggio di questo apparecchio deve essere effettuato esclusivamente da un professionista qualificato.

7 Collegamento dell'alimentazione del gas all'apparecchio

7.1 Montaggio della cartuccia di gas

L'apparecchio deve essere utilizzato solo con una cartuccia di butano CADAC 220 g/227 g con ugello, o con qualsiasi altra cartuccia di butano 220 g/227 g approvata localmente conforme alla norma EN417. **Può essere pericoloso tentare di montare altri tipi di cartucce di gas.**

NOTA Pericolo di esplosione

> Collegare l'alimentazione del gas in un'area ben ventilata, preferibilmente all'aperto, lontano da fonti di accensione come fiamme libere e fuochi, e lontano da altre persone.
> Verificare che tutte le guarnizioni (tra l'apparecchio e la cartuccia del gas) siano in posizione e in buone condizioni prima di collegare la cartuccia del gas all'apparecchio. Non utilizzare l'apparecchio se si sospettano guarnizioni usurate.
> Mantenere la fonte di alimentazione del gas a distanza da fonti di calore e fiamme. Non posizionare su un piano cottura o su altre superfici calde.
> Non interrompere l'alimentazione del gas quando l'apparecchio è in uso.
> L'alimentazione del gas deve essere scollegata dall'apparecchio dopo l'uso o in fase di stoccaggio.

Inserimento della cartuccia di gas

fig. 3 alla pagina 5

> Prima dell'uso e prima di inserire la cartuccia del gas, ispezionare visivamente l'apparecchio e rimuovere eventuali sporco, detriti, insetti o ragnatele presenti.

> Non utilizzare un apparecchio che presenta guarnizioni usurate o danneggiate (indicato dall'odore di gas). Se si sospetta che le guarnizioni siano usurate o danneggiate, contattare un servizio di assistenza autorizzato.
> Verificare che la manopola di controllo dell'apparecchio sia impostata sulla posizione OFF.
> Aprire lo sportello della cartuccia.
> Tenere la cartuccia in posizione orizzontale con la tacca (1) nel collare della cartuccia di gas rivolta verso l'alto e inserire la cartuccia nell'apertura del vano.
> Allineare la tacca con la guida di sicurezza (2) e spostare la cartuccia in posizione.
> Assicurarsi che la cartuccia sia saldamente agganciata al blocco magnetico spingendola con forza in posizione.
> Eseguire un test di tenuta del gas come descritto in Fuoriuscite di gas alla pagina 68.

8 Fuoriuscite di gas

In caso di perdite dall'apparecchio (odore di gas), portarlo immediatamente all'esterno in un luogo ben ventilato e privo di fiamme dove la perdita possa essere individuata e arrestata. Se si desidera verificare la presenza di perdite dall'apparecchio, farlo in ambiente esterno. Non cercare di individuare le perdite utilizzando una fiamma; utilizzare acqua e sapone.

Il test di tenuta del gas deve essere effettuato in un'area ben ventilata, lontano da qualsiasi fonte di ignizione.

PERICOLO! Avvertenza di esplosione

> **Assicurarsi sempre che i collegamenti del gas siano montati correttamente per evitare perdite di gas.**
> **Non fumare durante l'esecuzione di un test di tenuta del gas.**
> **Se si sospetta una perdita di gas (indicata dall'odore di gas), portare immediatamente l'apparecchio in un luogo privo di fiamme ed eseguire un test di tenuta.**
> **Non utilizzare mai fiamme libere per verificare la presenza di una perdita di gas.**

Esecuzione di un test di tenuta del gas

1. Preparare una soluzione di acqua e sapone (ad esempio, detersivo per piatti).

   In alternativa, è possibile utilizzare lo spray per il rilevamento delle perdite al posto della soluzione di acqua e sapone.
2. Applicare la miscela sul punto di connessione tra la cartuccia di gas e l'apparecchio.
3. Se compaiono bolle:
   a) Rimuovere immediatamente la cartuccia di gas dall'apparecchio.
   b) Se si sospetta che le guarnizioni siano usurate, contattare un servizio di assistenza autorizzato.
4. Rimontare la cartuccia di gas, assicurandosi che sia ben inserita nell'apparecchio, e ripetere il test.
5. Se la perdita di gas persiste dopo aver eseguito tutti i controlli, restituire il prodotto a un addetto del servizio di assistenza autorizzato.

9 Funzionamento dell'apparecchio

9.1 Accensione automatica dell'apparecchio tramite il pulsante di accensione

fig. 4 alla pagina 6

NOTA Questo apparecchio a gas è dotato di un sistema di accensione automatica integrato nella manopola di controllo.

1. Dalla posizione OFF, ruotare la manopola di 90 ° in senso antiorario fino a sentire un clic.
2. Tenere la manopola in questa posizione per 5 s prima di rilasciarla. Questo permette al gas di raggiungere il bruciatore in modo che l'accensione possa avvenire.

Regolazione dell'intensità della fiamma

Durante la cottura di cibi ad alto contenuto di grassi potrebbero verificarsi fiammate. In questo caso, ridurre il calore finché non cessa la fiammata.

Una volta accesa, regolare l'intensità della fiamma:

> Ruotare la manopola di controllo in senso antiorario per aumentare la fiamma.
> Ruotare la manopola di controllo in senso orario per diminuire la fiamma.

Accensione non riuscita

1. Ruotare nuovamente la manopola di controllo dell'apparecchio nella posizione OFF.
2. Attendere circa 30 s per consentire la fuoriuscita di eventuale gas accumulato nel bruciatore.
3. Tentare nuovamente l'accensione.

La fiamma si spegne durante l'uso

Nel caso in cui la fiamma si spenga durante l'uso, il dispositivo FFD si attiverà per interrompere il flusso del gas. Questa operazione richiederà circa 15 s . Attendere circa 30 s per consentire la dissipazione del gas accumulato prima di tentare una nuova accensione.

1. Ruotare la manopola di controllo in posizione OFF.
2. Accendere nuovamente il bruciatore seguendo la procedura di accensione.

9.2 Accensione dell'apparecchio con un accendino per barbecue o un fiammifero

L'apparecchio può essere acceso dalla parte superiore del bruciatore prima di montare la superficie di cottura desiderata.

fig. 5 alla pagina 7

NOTA Questo metodo viene utilizzato quando il pulsante di accensione non funziona o non è disponibile.

Utilizzo di un accendino per barbecue

1. Tenere l'accendino per barbecue vicino al bruciatore e accenderlo.
2. Mentre l'accendino per barbecue è acceso, ruotare lentamente la manopola di controllo per accendere il bruciatore.

v Il gas dovrebbe accendersi immediatamente.

Utilizzo di un fiammifero

1. Accendere il fiammifero e avvicinarlo con cautela al bruciatore.
2. Ruotare lentamente la manopola di controllo in senso antiorario per accendere il bruciatore.

v Il gas dovrebbe accendersi immediatamente.

9.3 Utilizzo del manico del grill

fig. 6 alla pagina 8

Il manico del grill consente di sollevare e rimuovere in modo sicuro gli accessori di cottura caldi dall'apparecchio.

1. Inserire manico del grill nella cavità del manico.
2. Assicurarsi che il manico del grill sia completamente inserito e fissato all'interno della cavità.
3. Sollevare l'accessorio di cottura con un movimento deciso e posizionarlo su una superficie resistente al calore, fuori dalla portata dei bambini.

9.4 Spegnimento dell'apparecchio

fig. 7 alla pagina 9

1. Ruotare la manopola di controllo in senso orario in posizione OFF.
2. Una volta che la fiamma è completamente spenta, rimuovere la cartuccia di gas dall'apparecchio a gas.

10 Rimozione della cartuccia di gas

fig. 8 alla pagina 10

NOTA Sostituire la cartuccia di gas all'esterno e lontano da persone e fonti di ignizione.

> Verificare che la manopola di controllo dell'apparecchio sia impostata sulla posizione OFF.
> Controllare che il bruciatore sia spento prima di scollegare la cartuccia di gas.
> Aprire lo sportello della cartuccia e rimuovere la cartuccia tirandola delicatamente e facendola scorrere all'indietro fino a estrarla. Mantenere la cartuccia in posizione orizzontale durante il processo di rimozione.
> Smaltire la cartuccia di gas se è vuota e sostituirla con una cartuccia piena, se necessario. Se la cartuccia di gas non è vuota, può essere conservata per un uso successivo.
> Seguire tutti i passaggi indicati nella sezione Montaggio della cartuccia di gas alla pagina 67 quando è necessario sostituire una cartuccia di gas.

11 Superfici di cottura GreenGrill

La maggior parte delle superfici di cottura CADAC | Dometic sono dotate di rivestimento ceramico antiaderente GreenGrill. Questo rivestimento è privo di PFAS, non tossico e consente una cottura più sana.

Preparazione della superficie di cottura

NOTA Prima del primo utilizzo, si consiglia di preparare la superficie di cottura per migliorare le prestazioni antiaderenti e ridurre i residui di cibo.

1. Applicare uno strato sottile di olio da cucina in modo uniforme su tutta la superficie di cottura.
2. Riscaldare la superficie a fuoco medio per 2 min ~ 3 min .
3. Lasciare raffreddare completamente la superficie di cottura.

4. Pulire la superficie con acqua calda e sapone e una spugna.
5. Asciugare accuratamente e riapplicare un sottile strato di olio.

v Il prodotto è pronto per l'uso.

Metodi di cottura

Queste superfici di cottura supportano una varietà di metodi di cottura:

- **Griglia:** per grigliare senza grassi carne, verdura o pesce.
- **Piastra:** perfetta per stir-fry, pesce, pancetta, uova, verdure e pancake.
- **Bollitura:** utilizzare una pentola o una padella adatta per salse, riso e pasta.

AVVISO! Rischio di danni

> Evitare stoviglie con manici in plastica, poiché possono surriscaldarsi e fondersi durante la cottura.

Consigli per la cottura

AVVISO! Rischio di danni

> Per evitare danni, non lasciare la superficie di cottura sul fuoco senza uno strato di olio.
> Utilizzare solo utensili da cucina in legno o silicone. Gli utensili in metallo possono graffiare e danneggiare il rivestimento GreenGrill.

- Il rivestimento GreenGrill conduce il calore in modo più efficiente rispetto ai tradizionali rivestimenti in PTFE (antiaderenti). Pertanto, si consiglia di utilizzare solo il 75 % della normale impostazione di calore.
- Per risultati ottimali, utilizzare olio di girasole o di colza. Si sconsiglia l'uso dell'olio d'oliva, in quanto ha un punto di fumo più basso e gli ingredienti potrebbero attaccarsi o bruciarsi.
- Per evitare che gli ingredienti si attacchino, lasciare che la carne o il pesce raggiungano la temperatura ambiente prima di friggerli.

Pulizia della superficie di cottura

AVVISO! Rischio di danni

> Non utilizzare detergenti abrasivi, lana d'acciaio o spugnette abrasive.

Lasciare raffreddare completamente le superfici di cottura prima di immergerle in acqua.

> Pulire la superficie di cottura con acqua calda e sapone e una spugna morbida.
> Per rimuovere macchie o residui ostinati, immergere la superficie in acqua calda e sapone per alcuni minuti prima di lavarla.

NOTA CADAC | Dometic Soft Soak e CADAC | Dometic Soft Soak Brush (venduti separatamente) sono prodotti ideali da abbinare alle superfici di cottura GreenGrill, utilizzati per ammorbidire i residui di cibo ostinati.

Manutenzione

> Dopo la pulizia e prima di riporre il prodotto, applicare un leggero strato di olio sulla superficie per proteggerla dall'umidità e dall'aria.
> Nella maggior parte dei casi, le superfici di cottura vengono fornite con una pratica custodia. Per evitare il trasferimento di residui di olio, inserire la superficie di cottura oliata in un sacchetto di plastica prima di riporla nella custodia.

Accessori opzionali

- Padella per paella: realizzata in alluminio pressato di alta qualità per una distribuzione uniforme del calore. Ideale per paella, risotti, primi piatti e colazioni tradizionali.
- Supporto per bricco da caffè: fornisce una piattaforma stabile per caffettiere o bollitori.

12 Pulizia e manutenzione

12.1 Pulizia dell'apparecchio

Per prolungare la durata dell'apparecchio, pulirlo bene dopo ciascun utilizzo.

AVVISO! Rischio di danni

> Non immergere l'apparecchio in acqua.
> Evitare di far penetrare acqua nei bruciatori, nei tubi del bruciatore o nell'area della fiamma pilota. L'umidità presente in queste parti può causare il malfunzionamento dell'apparecchio o renderlo pericoloso.
> Non utilizzare detergenti abrasivi, lana d'acciaio o spugnette abrasive. Questi potrebbero danneggiare la superficie dell'apparecchio.
> Non utilizzare detergenti a base di olio o solventi.

> Non pulire l'apparecchio con un getto d'acqua o di vapore ad alta pressione.

Lasciare raffreddare completamente l'apparecchio prima di pulirlo.

1. Pulire il corpo dell'apparecchio con un panno umido e sapone.
2. Asciugare completamente l'apparecchio prima di riporlo.

12.2 Manutenzione ordinaria

Il montaggio e l'installazione del collegamento del gas devono essere eseguiti da una persona qualificata che abbia dimostrato di possedere abilità e conoscenze sulla costruzione, l'installazione e il funzionamento di apparecchiature a gas e abbia ricevuto la formazione sulla sicurezza per identificare ed evitare i pericoli correlati.

> Per motivi di sicurezza, fare controllare ogni anno da una persona qualificata il corretto funzionamento dell'apparecchio. Riparare gli eventuali difetti riscontrati.

12.3 Sostituzione di un iniettore bloccato

I problemi di funzionamento più comuni possono essere correlati a iniettori sporchi o ostruiti. Ispezioni e pulizie regolari possono prevenire questi problemi. Gli indicatori di un iniettore ostruito includono:

- Una fiamma debole o giallognola.
- Mancata accensione durante il funzionamento dell'apparecchio.

> **AVVISO! Rischio di danni**
> > Un iniettore ostruito non deve essere pulito con un perno o un oggetto simile. Ciò potrebbe danneggiare l'iniettore e compromettere la sicurezza dell'apparecchio.

Pulire o sostituire gli iniettori ogni sei (6) mesi per ottenere prestazioni ottimali.

Accesso all'iniettore

fig. 9 alla pagina 11

1. Assicurarsi che l'apparecchio sia freddo e scollegato dalla fonte di alimentazione del gas.
2. Rimuovere tutte le superfici di cottura e la teglia raccogli grasso dall'apparecchio.
3. Svitare delicatamente le viti situate agli angoli dello scudo termico interno. Rimuovere lo scudo termico per esporre il bruciatore.
4. Individuare e rimuovere le viti che fissano il bruciatore. Fare attenzione a non scollegare il pulsante di accensione o il cavo FFD collegato al bruciatore.
5. L'iniettore è ora accessibile e può essere rimosso utilizzando una chiave inglese adatta. Non utilizzare pinze, poiché potrebbero danneggiare l'iniettore.
6. Rimuovere lo sporco visibile sull'iniettore. Se necessario, riposizionare l'iniettore.
7. Riavvitare l'iniettore nella valvola. Non serrare eccessivamente.

13 Conservazione

Una corretta conservazione contribuisce a proteggere l'apparecchio e a prolungarne la durata.

> Assicurarsi che l'alimentazione del gas sia interrotta prima di scollegare la fonte di alimentazione del gas dall'apparecchio.
> Non riporre mai un apparecchio con fonte di alimentazione del gas collegata; si tratta di una procedura non sicura.
> Lasciare raffreddare l'unità e pulirla accuratamente prima di riporla.
> Conservare l'apparecchio in un luogo ben ventilato.
> Conservare la fonte di alimentazione del gas all'aperto in un luogo ben ventilato, lontano da fonti di ignizione. Non conservare la fonte di alimentazione del gas in cantina o in garage.

14 Risoluzione dei problemi

AVVERTENZA! Rischio di lesioni

> La manutenzione dell'apparecchio deve essere eseguita da personale qualificato. Contattare un rivenditore o un servizio di assistenza autorizzato per ricevere informazioni dettagliate sul reso del prodotto.
> Non modificare l'apparecchio.
> Non utilizzare l'apparecchio se la fiamma presenta un comportamento anomalo. Interrompere immediatamente il flusso del gas e controllare tutti i collegamenti prima di tentare di riaccendere l'apparecchio.

Se si osserva una delle seguenti condizioni anomale, contattare il servizio di assistenza autorizzato:

- Fiamma troppo gialla o fuligginosa
- Fiamma che si solleva dalle aperture del bruciatore
- Ritorno di fiamma nel bruciatore (normalmente associato a un suono simile a un scoppiettio)
- Odore sgradevole dei prodotti di combustione delle fiamme

Se si verifica un malfunzionamento dell'apparecchio non descritto in precedenza, consultare la tabella seguente per individuare possibili cause e rimedi, prima di contattare il servizio di assistenza autorizzato.

Guasto	Possibile causa	Rimedio
Il bruciatore non si accende.	La manopola di controllo è impostata sulla posizione OFF.	> Seguire le istruzioni per l'accensione descritte in Accensione automatica dell'apparecchio tramite il pulsante di accensione alla pagina 68.
	La cartuccia non è collegata saldamente.	> Seguire le istruzioni per il montaggio della cartuccia di gas come descritto in Montaggio della cartuccia di gas alla pagina 67.
	Le aperture del bruciatore sono ostruite.	> Pulire il bruciatore.
	L'alimentazione del gas potrebbe essere esaurita.	> Se necessario, sostituire la cartuccia di gas
Il bruciatore si spegne non appena viene rilasciata la manopola di controllo	La manopola di controllo non è stata tenuta premuta abbastanza a lungo durante l'accensione per far accendere la fiamma.	> Seguire le istruzioni per l'accensione descritte in Accensione automatica dell'apparecchio tramite il pulsante di accensione alla pagina 68.
	Pulsante di accensione difettoso.	> Contattare il servizio di assistenza autorizzato per la riparazione.
Fiamma irregolare o leggero innalzamento della fiamma	Le aperture del bruciatore sono ostruite.	> Pulire il bruciatore.
A impostazione media, la fiamma è troppo alta o troppo bassa.	È stata installata una valvola di iniezione errata.	> Contattare il servizio di assistenza autorizzato per la riparazione.

15 Parti di ricambio e accessori

fig. 10 alla pagina 12

Utilizzare solo parti di ricambio e accessori originali o approvate dal fabbricante.

L'uso di parti di ricambio e accessori non approvati dal fabbricante può essere pericoloso e causare danni o malfunzionamenti del prodotto.

Contattare il rivenditore o il distributore locale per assistenza con parti di ricambio e accessori.

16 Garanzia

Si applica il periodo di garanzia previsto dalla legge. Se il prodotto è guasto, contattare il rivenditore di fiducia o la filiale del fabbricante nel proprio Paese. (vedere qr.dometic.com/bgGAmD)

Per la gestione della riparazione e della garanzia è necessario inviare la seguente documentazione insieme al prodotto:

- una copia della ricevuta con la data di acquisto,
- il motivo della richiesta o la descrizione del guasto.

Tenere presente che le riparazioni eseguite in autonomia o da personale non professionista possono compromettere la sicurezza e invalidare la garanzia.

17 Smaltimento

Raccogliere il materiale di imballaggio possibilmente negli appositi contenitori di riciclaggio. Consultare il centro locale di riciclaggio o il distributore specializzato per informazioni su come smaltire il prodotto secondo le norme sullo smaltimento applicabili.

18 Scheda tecnica

Tipi di gas	Butano
Tipi di cartucce di gas	L'apparecchio deve essere utilizzato solo con una cartuccia di butano CADAC 220 g/227 g con ugello, o con qualsiasi altra cartuccia di butano 220 g/227 g approvata localmente conforme alla norma EN417.
Categoria del gas	Pressione diretta
Numero di ugelli	0.48
Portata nominale	109 g/h
Potenza termica utile massima	1,5 kW
Ispezione/certificazione	CE

Nederlands

1 Belangrijke opmerkingen.....74
2 Verklaring van de symbolen..... 74
3 Veiligheidsaanwijzingen..... 74
4 Beoogd gebruik.....76
5 Componentenlijst.....77
6 Het toestel bevestigen..... 77
7 Gastoevoer aansluiten op toestel.....77
8 Gaslekken.....78
9 Het apparaat bedienen..... 78
10 De gaspatroon verwijderen.....79
11 GreenGrill kookoppervlakken..... 79
12 Reiniging en onderhoud.....80
13 Opbergen.....81
14 Problemen oplossen.....82
15 Reserveonderdelen en accessoires..... 83
16 Garantie..... 83
17 Verwijdering..... 83
18 Technische gegevens.....83

1 Belangrijke opmerkingen

Lees deze gebruiksaanwijzing zorgvuldig door en volg alle instructies, richtlijnen en waarschuwingen in deze handleiding op om ervoor te zorgen dat u het product te allen tijde op de juiste manier installeert, gebruikt en onderhoudt. Deze gebruiksaanwijzing MOET bij dit product worden bewaard.

Door het product te gebruiken, bevestigt u hierbij dat u alle instructies, richtlijnen en waarschuwingen zorgvuldig hebt gelezen en dat u de voorwaarden zoals hierin beschreven begrijpt en accepteert. U gaat ermee akkoord dit product alleen te gebruiken voor het beoogde doel en de beoogde toepassing en in overeenstemming met de instructies, richtlijnen en waarschuwingen zoals beschreven in deze gebruiksaanwijzing en in overeenstemming met de geldende wet- en regelgeving. Het niet lezen en opvolgen van de hierin beschreven instructies en waarschuwingen kan leiden tot letsel voor uzelf en anderen, schade aan uw product of schade aan andere eigendommen in de omgeving. Deze gebruiksaanwijzing, met inbegrip van de instructies, richtlijnen en waarschuwingen, en de bijbehorende documentatie kan onderhevig zijn aan wijzigingen en updates. Voor de recentste productinformatie, bezoek documents.dometic.com.

2 Verklaring van de symbolen

Een signaalwoord geeft informatie over veiligheid en eigendomsschade en geeft de mate of ernst van het gevaar aan.

GEVAAR!

> Duidt op een gevaarlijke situatie die, indien deze niet wordt voorkomen, ernstig letsel of de dood tot gevolg heeft.

WAARSCHUWING!

> Duidt op een gevaarlijke situatie die, indien deze niet wordt voorkomen, ernstig letsel of de dood tot gevolg kan hebben.

VOORZICHTIG!

> Duidt op een gevaarlijke situatie die, indien deze niet wordt voorkomen, licht of matig letsel tot gevolg kan hebben.

LET OP!

> Duidt op een situatie die, indien deze niet wordt voorkomen, kan leiden tot materiële schade.

INSTRUCTIE Aanvullende informatie voor het gebruik van het product.

3 Veiligheidsaanwijzingen

3.1 Veiligheidswaarschuwing

INSTRUCTIE

- Belangrijk: Lees deze gebruiksinstructies zorgvuldig door om vertrouwd te raken met het toestel voordat u het aansluit op de gaspatroon.
- Gebruik het toestel uitsluitend in een goed geventileerde ruimte.
- Verplaats het toestel niet tijdens gebruik.
- Verwijder de gaspatroon na gebruik.
- Wijzigingen aan het toestel kunnen gevaarlijk zijn.
- Als u nalaat om deze instructies op te volgen, vervalt de garantie.
- Bewaar deze handleiding voor toekomstig gebruik.

3.2 Algemene veiligheid

INSTRUCTIE Het niet in acht nemen van deze waarschuwingen kan leiden tot ernstig letsel of de dood.

WAARSCHUWING!
Koolmonoxidegevaar

> DIT GASAPPARAAT VERBRUIKT LUCHT (ZUURSTOF). ZORG ERVOOR DAT HET APPARAAT IN EEN GOED GEVENTILEERD GEBIED WORDT GEBRUIKT.

> HET GEBRUIK VAN DIT APPARAAT IN EEN GESLOTEN RUIMTE KAN DE DOOD TOT GEVOLG HEBBEN.

> Dit toestel mag alleen bovengronds in de openlucht worden gebruikt, op

een plek met natuurlijke ventilatie, zonder stuwlucht, waar lekkend gas en verbrandingsproducten snel worden verdreven door wind en natuurlijke convectie.

Veiligheidsvoorschriften voor gas

afb. 1 op pagina 3

INSTRUCTIE Dit toestel is uitgerust met een veiligheidsafsluiter, ook wel Flame Failure Device (FFD) genoemd, die ervoor zorgt dat de gastoevoer naar de brander onmiddellijk wordt afgesloten als de vlam onbedoeld uitgaat.

GEVAAR! Explosiegevaar

> Het apparaat mag alleen worden gebruikt met een CADAC 220 g/227 g-butaanpatroon met mondstuk, of een ander lokaal goedgekeurd 220 g/227 g-butaanpatroon dat voldoet aan EN417.

> **Het kan gevaarlijk zijn om andere soorten gaspatronen te gebruiken.**

> Sluit de gaspatroon aan in een goed geventileerd gebied, bij voorkeur buiten, uit de buurt van ontstekingsbronnen zoals vlammen en vuur en uit de buurt van andere personen.

> Houd de gaspatroon uit de buurt van hitte en vlammen. Plaats het apparaat niet op een fornuis of een ander heet oppervlak.

> Verwijder de gastoevoer niet terwijl dit apparaat in gebruik is.

> De gaspatroon moet worden ontkoppeld na gebruik of wanneer u het toestel opslaat.

VOORZICHTIG! Brandgevaar

> Dit toestel moet tijdens het gebruik uit de buurt van ontvlambare materialen worden gehouden. Minimale veilige afstanden zijn: 120 cm boven het apparaat, en 60 cm aan de achterkant en zijkanten.

> Plaats geen andere voorwerpen dan potten en pannen op of tegen dit apparaat.

> Als u een pan gebruikt om in te koken, gebruik dan alleen de aanbevolen pangrootte met een diameter van 150 mm tot 220 mm.

> Bij gebruik van de koffiepotstandaard dient de koffiepercolator een minimale grootte van 60 mm in diameter te hebben.

> Plaats geen chemicaliën, ontvlambare materialen of spuitbussen in de buurt van dit toestel.

> Schakel de gastoevoer onmiddellijk uit in geval van brand.

WAARSCHUWING! Explosiegevaar

Het niet in acht nemen van deze waarschuwingen kan leiden tot ernstig letsel of de dood.

> Breng geen wijzigingen aan dit apparaat aan. Gebruik het enkel zoals bedoeld.

> Reparaties aan dit product mogen uitsluitend door vakmonteurs worden uitgevoerd. Door ondeskundige reparaties kunnen ernstige risico's veroorzaken.

WAARSCHUWING! Brandgevaar

> Laat dit apparaat niet onbeheerd achter tijdens gebruik of wanneer het heet is.

> Houd een brandblusser of andere middelen die geschikt zijn om een vlam te doven bij de hand in geval van nood.

Veiligheid tijdens gebruik

GEVAAR! Explosiegevaar

> Gebruik het toestel niet als pakkingen (afdichtingen) beschadigd of versleten zijn. Vaak is dit het geval als u de geur van gas waarneemt. Neem contact op met een erkende reparateur voor hulp als u vermoedt dat pakkingen versleten zijn.

> Gebruik een apparaat niet als het lekt, beschadigd is of niet correct werkt. Neem voor ondersteuning contact op met een geautoriseerde reparateur.

> Als u gas ruikt, schakel dan onmiddellijk de gastoevoer uit door de bedienknop naar de stand Uit te draaien.

- Doof eventuele vlammen.
- Verplaats het apparaat naar een goed geventileerde, vlamvrije locatie en voer een gaslektest uit. Deze test moet buiten worden uitgevoerd in een goed geventileerde ruimte weg van open vuur of ontstekingsbronnen.

- Controleer het product nooit met open vuur op gaslekken. Gebruik zeepwater.

VOORZICHTIG! Gevaar voor verbranding

> AANRAAKBARE ONDERDELEN KUNNEN ERG HEET WORDEN. HOUD HET APPARAAT BUITEN BEREIK VAN JONGE KINDEREN.
> Gebruik hittebestendige handschoenen bij het hanteren van het apparaat.
> Draag geen loszittende kleding en laat lang haar niet los hangen terwijl u het product aansteekt of gebruikt.
> Houd handen, gezicht en haar uit de buurt van branders.
> Houd alle activiteiten rondom dit product nauwlettend in de gaten om brandwonden of ander letsel te voorkomen.
> Gebruik het apparaat altijd op een horizontale, vlakke ondergrond. Zorg ervoor dat het gemonteerde product stabiel is en niet kan wiebelen.
> Zorg ervoor dat de steunvlakken van de pan/het kookoppervlak correct zijn geplaatst wanneer u het apparaat gebruikt.
> Raak de steun van de pan niet aan terwijl het apparaat in gebruik is.
> Verplaats dit apparaat niet tijdens gebruik.
> Houd kinderen en huisdieren op een veilige afstand.
> Het gebruik van alcohol, geneesmiddelen of drugs kan uw bekwaamheid beïnvloeden om dit apparaat op de juiste manier te monteren of veilig te bedienen.
> Laat dit product goed afkoelen alvorens het met blote handen aan te raken.

GEVAAR! Vlaminslag/-terugslag

> Als een vlam terug brandt in de brander, ook wel 'vlamterugslag' genoemd, kan dit leiden tot onveilige bedrijfsomstandigheden. Zorg ervoor dat de vlam stabiel blijft wanneer u het apparaat gebruikt.
> Ga als volgt te werk in geval van vlamterugslag:

- Schakel de gastoevoer onmiddellijk uit door het ventiel van de gascilinder te sluiten.
- Draai de bedienknop van het toestel naar de stand Uit.
- Verwijder de gaspatroon nadat de vlam is gedoofd.
- Sluit de gastoevoer weer aan en test de aansluiting op gaslekkage.
- Ontsteek de vlam van het toestel opnieuw.
- Als vlamterugslag aanhoudt, stopt u het gebruik en neemt u contact op met een erkende reparateur voor hulp.

4 Beoogd gebruik

Dit LPG-kooktoestel is **uitsluitend bedoeld voor niet-commercieel gebruik**.

Dit toestel mag alleen worden gebruikt in een goed geventileerde ruimte. Let op de ventilatievereisten.

Ongeoorloofd gebruik

Gebruik dit toestel niet voor:

- Verwarming van ruimtes
- Drogen van kleding of andere materialen
- Commerciële of industriële doeleinden
- Het toestel mag niet voor andere doeleinden worden gebruikt.

Dit product is alleen geschikt voor het beoogde gebruik en de toepassing in overeenstemming met deze gebruiksaanwijzing.

Deze handleiding geeft informatie die nodig is voor een correcte installatie en/of correct gebruik van het product. Een slechte installatie en/of onjuist gebruik of onderhoud leidt tot onbevredigende prestaties en mogelijke storingen.

De fabrikant aanvaardt geen aansprakelijkheid voor letsel of schade aan het product die het gevolg is van:

- Onjuiste installatie of montage
- Onjuist onderhoud of gebruik van andere dan door de fabrikant geleverde originele reserveonderdelen
- Wijzigingen aan het product zonder uitdrukkelijke toestemming van de fabrikant
- Gebruik voor andere doeleinden dan beschreven in deze handleiding

Dometic behoudt zich het recht voor om het uiterlijk en de specificaties van het product te wijzigen.

5 Componentenlijst

afb. 2 op pagina 4

Onderdeel	Beschrijving
①	Koepeldeksel
②	BBQ-plaat
③	Grillplaat
④	Grillhandgreep
⑤	Koffiepotstandaard
⑥	Potten-/pannenrooster
⑦	Spatscherm
⑧	Schotel
⑨	Gaspatroonklep
⑩	Bedienknop
⑪	Montagebeugels

Combinaties
Elke productcode omvat de volgende onderdelen:

Onderdeel	1025-10	1025-20	1025-25
①	✓	✓	—
②	✓	✓	✓
③	✓	—	—
④	✓	✓	✓
⑤	✓	✓	✓
⑥	✓	✓	✓
⑦	✓	✓	✓
⑧	✓	✓	✓
⑨	✓	✓	✓
⑩	✓	✓	✓
⑪	✓	✓	✓

6 Het toestel bevestigen

Bij dit toestel zijn montagebeugels geleverd. Deze beugels maken **optionele** montage van het toestel op een stabiel, horizontaal oppervlak mogelijk, zoals op een aanrecht of tafel in de buitenkeuken.

INSTRUCTIE Het toestel mag alleen worden gemonteerd door een gekwalificeerde vakman.

7 Gastoevoer aansluiten op toestel

7.1 De gaspatroon plaatsen

Het apparaat mag alleen worden gebruikt met een CADAC 220 g/227 g-butaanpatroon met mondstuk, of een ander lokaal goedgekeurd 220 g/227 g-butaanpatroon dat voldoet aan EN417.
Het kan gevaarlijk zijn om andere soorten gaspatronen te koppelen.

INSTRUCTIE Explosiegevaar

> Sluit de gastoevoer aan in een goed geventileerd gebied, bij voorkeur buiten, uit de buurt van ontstekingsbronnen zoals open vuur en brand, en uit de buurt van andere mensen.
> Controleer of alle pakkingen (tussen het apparaat en de gaspatroon) aanwezig en in goede staat zijn voordat u de gaspatroon op het apparaat aansluit. Gebruik het apparaat niet als u vermoedt dat de pakkingen versleten zijn.
> Houd de gastoevoer uit de buurt van hitte en vlammen. Plaats het apparaat niet op een fornuis of een ander heet oppervlak.
> Verwijder de gastoevoer niet terwijl dit apparaat in gebruik is.
> De gastoevoer moet na gebruik of tijdens opslag van dit toestel worden losgekoppeld.

De gaspatroon inbrengen

afb. 3 op pagina 5

> Controleer vóór gebruik en vóór het plaatsen van de gaspatroon het apparaat visueel en verwijder vuil, afval, insecten of spinnenwebben die aanwezig kunnen zijn.
> Gebruik geen toestel met versleten of beschadigde pakkingen (merkbaar door de geur van gas). Als u vermoedt dat pakkingen versleten of beschadigd zijn, neem dan contact op met de dichtstbijzijnde erkende reparateur voor hulp.
> Controleer of de bedienknop op het toestel in de stand Uit staat.
> Open de gaspatroonklep.

> Houd de patroon horizontaal met de inkeping (1) in de kraag van de gaspatroon naar boven gericht en plaats de patroon in de opening van de gaspatroonkamer.
> Lijn de inkeping uit met de veiligheidsgeleider (2) en schuif de patroon op zijn plaats.
> Zorg ervoor dat de patroon stevig vastzit in de magnetische vergrendeling door de patroon stevig op zijn plaats te drukken.
> Voer een gaslektest uit zoals beschreven in Gaslekken op pagina 78.

8 Gaslekken

Als er een lek in uw toestel is (geur van gas), breng het dan onmiddellijk naar buiten naar een goed geventileerde, vlamvrije locatie waar het lek kan worden gedetecteerd en verholpen. Als u het toestel op lekkage wilt controleren, doe dit dan buitenshuis. Probeer lekkages nooit te vinden met behulp van een vlam, maar gebruik zeephoudend water.

De lektest moet worden uitgevoerd in een goed geventileerde ruimte, uit de buurt van ontstekingsbronnen.

GEVAAR! Explosiewaarschuwing

> **Zorg er altijd voor dat gasaansluitingen goed zijn aangesloten om gaslekken te voorkomen.**
> **Rook niet tijdens het uitvoeren van een gaslektest.**
> **Als u een gaslek vermoedt (gedetecteerd door de geur van gas), breng het toestel dan onmiddellijk naar een vlamvrije locatie en voer een gaslektest uit.**
> **Gebruik nooit een open vlam om te controleren op eventuele gaslekken.**

Een gaslektest uitvoeren

1. Meng een oplossing van water en zeep, bijv. afwasmiddel.

   In plaats van zeepwater kan ook lekdetectiespray worden gebruikt.
2. Breng het mengsel aan op het verbindingspunt tussen de gaspatroon en het toestel.
3. Als er luchtbellen verschijnen:
   a) Verwijder de gaspatroon onmiddellijk uit het toestel.
   b) Als u vermoedt dat pakkingen versleten zijn, neem dan contact op met een erkende reparateur voor hulp.
4. Plaats de gaspatroon terug, zorg ervoor dat de patroon op de juiste wijze op het toestel is geplaatst en herhaal de test.
5. Als het gaslek blijft bestaan nadat alle controles zijn uitgevoerd, retourneert u het product naar uw erkende reparateur voor hulp.

9 Het apparaat bedienen

9.1 Het toestel inschakelen met de automatische ontstekings

afb. 4 op pagina 6

INSTRUCTIE Dit gastoestel is voorzien van een automatische ontsteking die in de bedienknop is ingebouwd.

1. Draai vanuit de stand Uit de bedienknop 90 ° linksom tot u een klik hoort.
2. Houd de bedienknop in deze stand gedurende 5 s en laat de bedienknop los. Hierdoor kan het gas naar de brander stromen, zodat ontsteking kan plaatsvinden.

De vlamintensiteit aanpassen

Vlamterugslag, of vlam in de pan, kan voorkomen wanneer voedsel met een hoog vetgehalte wordt bereid. Als dit gebeurt, moet u de vlam verlagen totdat de steekvlam verdwijnt.

Pas de vlamintensiteit aan nadat deze is ontstoken:

> Draai de bedienknop linksom om de vlam te verhogen.
> Draai de bedienknop rechtsom om de vlam te verlagen.

Ontsteking werkt niet

1. Draai de bedienknop van het toestel terug naar de stand Uit.
2. Wacht 30 s om eventueel in de brander opgehoopt gas te laten ontsnappen.
3. Probeer opnieuw te ontsteken.

De vlam dooft tijdens gebruik

Als de vlam tijdens gebruik dooft, wordt de FFD geactiveerd om de gasstroom te stoppen. Het duurt ongeveer 15 s tot deze handeling optreedt. Wacht ongeveer 30 s om de ophoping van gas te laten afvoeren voordat u opnieuw probeert te ontsteken.

1. Draai de bedienknop naar de stand Uit.
2. Ontsteek de brander opnieuw door de ontstekingsprocedure te volgen.

9.2 Het toestel inschakelen met een barbecueaansteker of lucifer

Wanneer u een koud toestel aansteekt, kan het toestel vanaf de bovenkant van de brander worden aangestoken voordat u het gewenste kookoppervlak aanbrengt.

afb. 5 op pagina 7

INSTRUCTIE Deze methode kan worden gebruikt wanneer de ingebouwde ontsteker niet werkt of niet beschikbaar is.

Met een barbecueaansteker

1. Houd de barbecueaansteker in de buurt van de brander en ontsteek deze.
2. Terwijl de barbecueaansteker brandt, draait u langzaam aan de bedienknop om de brander aan te steken.

v Het gas moet onmiddellijk ontbranden.

Met een lucifer

1. Steek de lucifer aan en beweeg deze voorzichtig naar de brander.
2. Draai de bedienknop langzaam linksom om de brander te ontsteken.

v Het gas moet onmiddellijk ontbranden.

9.3 De grillhandgreep gebruiken

afb. 6 op pagina 8

Met de grillhandgreep kunt u heet kookgerei veilig optillen en van het toestel verwijderen.

1. Plaats de grillhandgreep in de daarvoor bestemde opening.
2. Zorg ervoor dat de grillhandgreep volledig is ingevoerd in de opening voor de handgreep.
3. Til het kookgerei recht omhoog en plaats het op een hittebestendig oppervlak buiten het bereik van kinderen.

9.4 Het toestel uitschakelen

afb. 7 op pagina 9

1. Draai de bedienknop rechtsom naar de stand Uit.
2. Zodra de vlam volledig is gedoofd, verwijdert u de gaspatroon uit het gastoestel.

10 De gaspatroon verwijderen

afb. 8 op pagina 10

INSTRUCTIE Vervang de gaspatroon buiten en uit de buurt van mensen en ontstekingsbronnen.

> Controleer of de bedienknop op het toestel in de stand Uit staat.
> Controleer of de branders zijn gedoofd voordat u de gaspatroon loskoppelt.
> Open de gaspatroonklep en verwijder de patroon door deze voorzichtig naar achteren te trekken en van zijn plaats te schuiven. Houd de patroon horizontaal tijdens het verwijderen.
> Gooi de gaspatroon weg als deze leeg is en vervang deze indien nodig door een volle gaspatroon. Als de gaspatroon niet leeg is, kan deze worden opgeslagen voor gebruik in een later stadium.
> Volg alle stappen zoals aangegeven in het gedeelte De gaspatroon plaatsen op pagina 77 voor het vervangen of verwisselen van een gaspatroon.

11 GreenGrill kookoppervlakken

De meeste CADAC | Dometic kookoppervlakken hebben een GreenGrill anti-aanbaklaag.
Deze keramische coating is PFAS-vrij, niet-giftig en ondersteunt gezonder koken.

Het kookoppervlak voorbereiden

INSTRUCTIE Voor het eerste gebruik wordt aangeraden het kookoppervlak voor te bereiden om de anti-aanbakwerking te verbeteren en aanbakken van voedsel te verminderen.

1. Breng een dunne laag kookolie gelijkmatig aan over het gehele bereidingsoppervlak.
2. Verwarm het oppervlak op gemiddelde warmte gedurende 2 min ~ 3 min .
3. Laat het kookoppervlak volledig afkoelen.
4. Reinig het kookoppervlak met warm zeepwater en een zachte spons.
5. Droog grondig en breng opnieuw een dunne laag olie aan.

v Het product is nu klaar voor gebruik.

Kookmethoden

Deze kookoppervlakken kunnen worden gebruikt voor uiteenlopende kookmethoden:

- **Grillen:** Voor vetvrij grillen van vlees, groenten of vis.
- **Bakken:** Perfect voor roerbakken, vis, spek, eieren, groenten en pannenkoeken.
- **Koken:** Gebruik een geschikte pan of pan voor sauzen, rijst en pasta.

LET OP! Gevaar voor schade

> Vermijd het gebruik van kookgerei met plastic handgrepen, omdat deze heet kunnen worden en kunnen smelten.

Tips voor het barbecueën

LET OP! Gevaar voor schade

> Om schade te voorkomen, mag u het kookoppervlak niet op een warmtebron laten staan zonder een laag olie.

> Gebruik alleen houten of siliconen kookgerei. Metalen voorwerpen kunnen de GreenGrill coating beschadigen.

- GreenGrill coating geleidt warmte efficiënter dan conventionele PTFE-coatings (anti-aanbaklaag). Daarom raden wij u aan slechts 75 % van de gebruikelijke vermogensinstelling te gebruiken.
- Gebruik zonnebloem- of raapzaadolie voor de beste resultaten. Vermijd olijfolie. Deze heeft een lager brandpunt, wat kan leiden tot vastplakken of verbranding.
- Laat vlees of vis op kamertemperatuur komen voordat u gaat frituren om vastplakken te voorkomen.

Het kookoppervlak reinigen

LET OP! Gevaar voor schade

> Gebruik geen schuursponzen, staalwol of schurende reinigingsmiddelen.

Laat het kookoppervlak altijd volledig afkoelen voordat u het in water onderdompelt.

> Maak uw kookoppervlak schoon met warm zeepwater en een zachte spons.

> Om hardnekkige vlekken of resten los te maken, laat u het oppervlak enkele minuten weken in warm water met zeep voordat u het wast.

INSTRUCTIE De CADAC | Dometic Soft Soak en CADAC | Dometic Soft Soak Brush (afzonderlijk verkrijgbaar) zijn ideale producten voor GreenGrill kookoppervlakken en kunnen worden gebruikt om hardnekkige voedselresten te weken en te verzachten.

Onderhoud

> Breng na het reinigen en voor het opbergen een dunne laag olie aan op het oppervlak om dit te beschermen tegen vocht en lucht.

> De meeste kookoppervlakken worden geleverd met een handige opbergtas. Plaats het geoliede kookoppervlak in een plastic zak voordat u het in de bewaarzak plaatst om te voorkomen dat olieresten worden overgedragen.

Optionele accessoires

- Paellapan: Gemaakt van hoogwaardig geperst aluminium voor een gelijkmatige warmteverdeling. Ideaal voor paella's, risotto's, pastagerechten en een traditioneel ontbijt.
- Koffiepotstandaard: Biedt een stabiel platform voor koffiepercolators of waterkokers.

12 Reiniging en onderhoud

12.1 Het toestel reinigen

Maak het toestel na elk gebruik goed schoon om de levensduur te verlengen.

LET OP! Gevaar voor schade

> Dompel het toestel nooit onder in water.

> Voorkom dat er water in de branders, branderpijpen of het gedeelte met de waakvlam komt. Vocht in deze onderdelen kan ertoe leiden dat het toestel niet meer werkt of onveilig wordt.

> Gebruik geen schurende reinigingsmiddelen, staalwol of schuursponsjes. Als u dat wel doet, kan het oppervlak van het toestel beschadigd raken.

> Gebruik geen reinigingsmiddelen op basis van olie of oplosmiddelen.

> Gebruik geen hogedrukstomer of -waterstraal om het apparaat te reinigen.

Laat het toestel goed afkoelen voordat u het gaat reinigen.

1. Veeg de behuizing van het toestel schoon met een vochtige zeepdoek.
2. Droog het toestel volledig af vóór gebruik.

12.2 Routineonderhoud

De montage en installatie van de gasaansluiting moet worden uitgevoerd door bevoegd personeel met aantoonbare kennis en vaardigheden op het gebied van de constructie, installatie en werking van gasapparatuur, die is opgeleid om de gevaren die gasapparatuur met zich meebrengt veilig te herkennen en te voorkomen.

> Om veiligheidsredenen moet het toestel elk jaar door bevoegd personeel worden gecontroleerd op een correcte werking. Eventuele defecten moeten worden gerepareerd.

12.3 Een verstopte verstuiver vervangen

De meest voorkomende werkingsproblemen kunnen te maken hebben met vuile of verstopte verstuivers. Regelmatige inspectie en reiniging kunnen deze problemen voorkomen. Indicaties dat een verstuiver verstopt is, zijn onder andere:

- Een zwakke of geelachtige vlam.
- Ontstekingsfout bij gebruik van het toestel.

> **LET OP! Gevaar voor schade**
> > Een verstopte verstuiver mag niet worden gereinigd met een pen of soortgelijk voorwerp. Dit kan de verstuiver beschadigen en de toestelveiligheid in gevaar brengen.

Reinig of vervang de verstuivers om de zes (6) maanden voor optimale prestaties.

Toegang tot de verstuiver

afb. 9 op pagina 11

1. Zorg ervoor dat het toestel koel is en losgekoppeld is van de gastoevoer.
2. Verwijder eventuele kookoppervlakken en de lekbak van het toestel.
3. Draai de schroeven in de hoeken van het binnenste hitteschild voorzichtig los. Verwijder het hitteschild om de brander bloot te leggen.
4. Lokaliseer en verwijder de schroef waarmee de brander is bevestigd. Zorg ervoor dat u de ontstekings- of FFD-kabel die is aangesloten op de brander niet loskoppelt.
5. De verstuiver is nu toegankelijk en kan met een geschikte sleutel worden verwijderd. Gebruik geen tang omdat dit kan leiden tot beschadiging van de verstuiver.
6. Blaas eventueel zichtbaar vuil van de verstuiver weg. Vervang de verstuiver, indien nodig.
7. Schroef de verstuiver weer in het ventiel. Niet te strak aanhalen.

13 Opbergen

Als u het toestel op de juiste manier opbergt, beschermt u het en verlengt u de levensduur.

> Zorg ervoor dat de gastoevoer is uitgeschakeld voordat u deze loskoppelt van het apparaat.
> Berg een toestel nooit op terwijl de gastoevoer is aangesloten. Dit is een onveilige procedure.
> Laat de eenheid afkoelen en reinig deze goed voordat u deze opbergt.
> Bewaar het toestel op een goed geventileerde plaats.
> Sla de gastoevoer buiten op in een goed geventileerde ruimte, uit de buurt van ontstekingsbronnen. Sla de gastoevoer niet op in een kelder of garage.

14 Problemen oplossen

WAARSCHUWING! Gevaar voor letsel

> Onderhoud aan het toestel moet worden uitgevoerd door een gekwalificeerd persoon. Neem contact op met een erkende dealer of reparateur voor ondersteuning en informatie over het retourneren van uw product.
> Wijzig het toestel niet.
> Gebruik het toestel niet als de vlammen zich abnormaal gedraagt. Sluit de gasstroom onmiddellijk af en controleer alle aansluitingen voordat u probeert het toestel opnieuw te ontsteken.

Neem contact op met een erkende servicemedewerker als u een van de volgende abnormale omstandigheden waarneemt:

- Overmatig geel of roetend vlamtype
- Vlam die van de branderpoorten komt
- Vlam die terug in de brander brandt (gewoonlijk geassocieerd met een knallend geluid)
- Onaangename geur van de verbrandingsproducten van de vlammen

Als er een storing in het toestel optreedt die hierboven niet wordt beschreven, dient u eerst de volgende tabel te raadplegen voor mogelijke oorzaken en oplossingen voordat u contact opneemt met een erkende servicemedewerker.

Fout	Mogelijke oorzaak	Voorstel tot oplossing
Brander ontsteekt niet.	Bedienknop staat in de stand Uit.	> Volg de instructies voor ontsteking zoals beschreven in Het toestel inschakelen met de automatische ontstekings op pagina 78.
	Patroon is niet goed aangesloten.	> Volg de instructies voor het aansluiten van gaspatronen, zoals beschreven in De gaspatroon plaatsen op pagina 77.
	De branderpoorten zijn geblokkeerd.	> Reinig de brander.
	De gastoevoer kan leeg zijn.	> Vervang de gaspatroon indien nodig
Brander gaat uit wanneer de bedieningsknop wordt losgelaten	Bedienknop wordt niet lang genoeg ingedrukt tijdens ontsteking om vlam in te schakelen.	> Volg de instructies voor ontsteking zoals beschreven in Het toestel inschakelen met de automatische ontstekings op pagina 78.
	Defecte aansluiting van de ontsteker.	> Neem voor reparatie contact op met een geautoriseerde klantenservice.
Ongelijkmatig vlampatroon of licht oplichten van de vlam	De branderpoorten zijn geblokkeerd.	> Reinig de brander.
Bij een gemiddelde vlamstand is de vlam te hoog of te laag.	Verkeerde injectieklep aangebracht.	> Neem voor reparatie contact op met een geautoriseerde klantenservice.

15 Reserveonderdelen en accessoires

afb. 10 op pagina 12

Gebruik uitsluitend originele of door de fabrikant goedgekeurde reserveonderdelen en accessoires.

Het gebruik van reserveonderdelen en accessoires die niet door de fabrikant zijn goedgekeurd, kan gevaarlijk zijn en kan leiden tot beschadiging of storingen van het product.

Neem contact op met uw plaatselijke dealer of distributeur voor hulp met reserveonderdelen en accessoires.

16 Garantie

De wettelijke garantieperiode is van toepassing. Als het product defect is, neem dan contact op met uw verkoper of met de vestiging van de fabrikant in uw land. (zie qr.dometic.com/bgGAmD)

Stuur voor de afhandeling van reparaties of garantie de volgende documenten mee:

- Een kopie van de factuur met datum van aankoop
- De reden voor de claim of een beschrijving van de fout

Houd er rekening mee dat eigenmachtige of niet-professionele reparatie gevolgen voor de veiligheid kan hebben en dat de garantie hierdoor kan komen te vervallen.

17 Verwijdering

Gooi het verpakkingsmateriaal indien mogelijk altijd in recyclingafvalbakken. Vraag het dichtstbijzijnde recyclingcentrum of uw dealer naar informatie over hoe het product kan worden weggegooid in overeenstemming met alle van toepassing zijnde nationale en lokale regelgeving.

18 Technische gegevens

Soort gas	Butaan
Type gaspatronen	Het apparaat mag alleen worden gebruikt met een CADAC 220 g/227 g-butaanpatroon met mondstuk, of een ander lokaal goedgekeurd 220 g/227 g-butaanpatroon dat voldoet aan EN417.
Gascategorie	Directe druk
Jetnummer	0.48
Nominaal vermogen	109 g/h
Totale nominale warmteafgifte	1,5 kW
Inspectie/certificering	CE

Dansk

1 Vigtige henvisninger..... 84
2 Forklaring af symboler..... 84
3 Sikkerhedsanvisninger..... 84
4 Korrekt brug..... 86
5 Komponentliste..... 86
6 Montering af apparatet..... 87
7 Tilslutning af gasforsyningen til apparatet..... 87
8 Gaslækager..... 87
9 Betjening af apparatet..... 88
10 Fjernelse af gaspatronen..... 89
11 GreenGrill-tilberedningsoverflader..... 89
12 Rengøring og vedligeholdelse..... 90
13 Opbevaring..... 91
14 Udbedring af fejl..... 92
15 Reservedele og tilbehør..... 93
16 Garanti..... 93
17 Bortskaffelse..... 93
18 Tekniske data..... 93

1 Vigtige henvisninger

Læs og følg alle disse anvisninger, retningslinjer og advarsler i denne produktvejledning grundigt for at sikre, at du altid installerer, bruger og vedligeholder produktet korrekt. Disse anvisninger SKAL opbevares sammen med dette produkt.

Ved at benytte produktet bekræfter du hermed, at du har læst alle anvisninger, retningslinjer og advarsler grundigt, og at du forstår og er indforstået med de vilkår og betingelser, der er fastlagt heri. Du er indforstået med kun at bruge dette produkt til det beregnede formål og anvendelse i overensstemmelse med anvisningerne, retningslinjerne og advarslerne i denne produktvejledningen samt i overensstemmelse med alle de gældende love og forskrifter. Manglende læsning og ignorering af disse anvisninger og advarsler kan medføre kvæstelser på dig selv og andre, skade på dit produkt eller skade på anden ejendom i nærheden. Der tages forbehold for eventuelle ændringer og opdateringer af denne produktvejledning samt anvisningerne, retningslinjerne og advarslerne samt den tilhørende dokumentation. Se documents.dometic.com for de nyeste produktinformationer.

2 Forklaring af symboler

Et signalord vil identificere sikkerhedsmeddelelser og meddelelser om skade på ejendom og vil også angive graden eller niveauet af farens alvor.

FARE!

> Angiver en farlig situation, som medfører dødsfald eller alvorlig kvæstelse, såfremt den ikke undgås.

ADVARSEL!

> Angiver en farlig situation, som kan medføre dødsfald eller alvorlig kvæstelse, såfremt den ikke undgås.

FORSIGTIG!

> Angiver en farlig situation, som kan medføre mindre eller lette kvæstelser, såfremt den ikke undgås.

VIGTIGT!

> Angiver en situation, som kan medføre materielle skader, såfremt den ikke undgås.

BEMÆRK Supplerende oplysninger om betjening af produktet.

3 Sikkerhedsanvisninger

3.1 Sikkerhedsadvarsel

BEMÆRK

- Vigtigt: Læs denne brugsanvisning omhyggeligt igennem, så du bliver fortrolig med apparatet, før du slutter det til gaspatronen.
- Må kun anvendes i et område med god ventilation.
- Flyt ikke apparatet under brug.
- Fjern gasforsyningspatronen efter brug.
- Enhver ændring af apparatet kan være farlig.
- Hvis disse anvisninger ikke følges, bortfalder garantien.
- Du bedes gemme disse instruktioner til senere brug.

3.2 Grundlæggende sikkerhed

BEMÆRK Manglende overholdelse af disse advarsler kan medføre dødelige eller alvorlige kvæstelser.

ADVARSEL! Fare for kulilteforgiftning

> DETTE GASAPPARAT FORBRUGER LUFT (ILT). SØRG FOR, AT APPARATET ANVENDES I ET GODT VENTILERET OMRÅDE.

> HVIS DETTE APPARAT ANVENDES I LUKKEDE RUM, KAN DET MEDFØRE DØDSFALD.

> Dette apparat må kun anvendes i en udendørs opstilling over jorden med naturlig ventilation og uden stillestående

områder, hvor gaslækage og produkter af forbrænding hurtigt spredes af vind og naturlig konvektion.

Sikkerhedsforanstaltninger for gas

fig. 1 på side 3

BEMÆRK Dette apparat er udstyret med en sikkerhedsafbryder, også kendt som en Flame Failure Device (FFD), der sikrer, at gasforsyningen til brænderen slukker øjeblikkeligt, hvis flammen utilsigtet slukkes.

FARE! Eksplosionsfare

> Apparatet må kun bruges med en CADAC 220 g/227 g-butanpatron med dyse eller en anden lokalt godkendt 220 g/227 g-butanpatron, der overholder EN417.

> **Det kan være farligt at prøve at montere andre typer gaspatroner.**

> Tilslut gaspatronen i et godt ventileret område, helst udendørs, væk fra antændelseskilder som ild og brand og væk fra andre personer.

> Hold gaspatronen væk fra varme og ild. Må ikke anbringes på et komfur eller andre varme overflader.

> Fjern ikke gasforsyningen, mens apparatet er i brug.

> Gaspatronen skal kobles fra apparatet efter brug eller under opbevaring.

FORSIGTIG! Brandfare

> Dette apparat skal holdes væk fra brændbare materialer under brug. Minimumsafstande for sikker afstand er: 120 cm over apparatet og 60 cm bag og i siderne.

> Anbring ikke andre genstande end gryder og pander på eller mod dette apparat.

> Når du bruger en gryde eller pande til at lave mad i, må du kun bruge den anbefalede grydestørrelse med en diameter på 150 mm til 220 mm.

> Ved anvendelse af stativet til kaffekanden er den anbefalede mindste størrelse på kaffen 60 mm i diameter.

> Anbring ikke kemikalier, brændbare materialer eller sprayaerosoler i nærheden af dette apparat.

> Luk straks gasforsyningen i tilfælde af brand.

ADVARSEL! Eksplosionsfare

Hvis disse advarsler ikke overholdes, kan det medføre dødsfald eller alvorlige personskader.

> Apparatet må ikke ændres. Må kun anvendes til den tilsigtede anvendelse.

> Reparationer på dette produkt må kun foretages af fagfolk. Ved ukorrekte reparationer kan der opstå alvorlige risici.

ADVARSEL! Brandfare

> Lad ikke dette apparat være uden opsyn, når det er varmt eller er i brug.

> Opbevar en brandslukker eller andre midler, der er egnede til at slukke en flamme i nødstilfælde.

Sikkerhed under brug

FARE! Eksplosionsfare

> Anvend ikke apparatet, hvis det har beskadigede eller slidte pakninger, hvilket ofte angives ved lugten af gas. Kontakt en autoriseret forhandler for at få hjælp, hvis der er mistanke om slidte pakninger.

> Anvend ikke et apparat, der lækker, er beskadiget eller ikke fungerer korrekt. Kontakt en autoriseret forhandler for at få hjælp.

> Hvis du kan lugte gas, skal du straks slukke for gassen ved at dreje kontrolknappen på apparatet til off-positionen.

- Sluk alle åbne flammer.
- Flyt apparatet til et godt ventileret sted uden flammer, og udfør en gaslækagetest. Denne test skal udføres udenfor i et godt ventileret område væk fra åben ild og antændelseskilder.
- Brug aldrig en åben flamme til at kontrollere for gaslækager. Brug sæbevand.

FORSIGTIG! Forbrændingsfare

> TILGÆNGELIGE DELE KAN BLIVE MEGET VARME. OPBEVARES UTILGÆNGELIGT FOR MINDRE BØRN.

> Brug varmebestandige handsker ved håndtering af apparatet.

> Bær ikke løst tøj, og lad ikke håret hænge frit ned, mens du tænder eller bruger dette produkt.
> Hold hænder, ansigt og hår væk fra brænderne.
> Hold grundigt øje med alle aktiviteter omkring produktet for at undgå forbrændinger eller andre kvæstelser.
> Brug altid apparatet på et vandret, jævnt underlag. Sørg for, at det samlede produkt er stabilt og ikke vipper.
> Sørg for, at gryderisten/tilberedningsoverfladerne er placeret korrekt, når apparatet bruges.
> Rør ikke ved pandestøtten, mens apparatet er i brug.
> Flyt ikke dette apparat under brug.
> Hold børn og dyr på sikker afstand.
> Hvis du er påvirket af alkohol eller receptpligtig medicin eller ikke-receptpligtige stoffer, kan det forringe din evne til at samle eller betjene dette produkt korrekt.
> Lad dette produkt køle ordentligt af, før du håndterer det med bare hænder.

FARE! Returflamme/opblusning

> Hvis en flamme brænder tilbage inde i brænderen, kaldes det opblusning, hvilket kan føre til usikre driftsforhold. Sørg for, at der er flammestabilitet, når apparatet bruges.
> Gør følgende i tilfælde af opblusning:
  - Sluk straks gasforsyningen ved at lukke gasflaskeventilen.
  - Indstil apparatets kontrolgreb til slukket position.
  - Når flammen er slukket, skal du fjerne gaspatronen.
  - Tilslut gasforsyningen igen, og kontrollér forbindelsen for gaslækage.
  - Tænd apparatet igen.
  - Hvis opblusningen fortsætter, skal du stoppe brugen og kontakte en autoriseret forhandler for at få hjælp.

4 Korrekt brug

Dette LPG-kogeapparat er **kun beregnet til ikke-erhvervsmæssig madlavning**.

Dette apparat må kun anvendes i et område med god ventilation. Vær opmærksom på ventilationskravene.

Forbudte anvendelser

Brug ikke dette apparat til:

- Opvarmning rum
- Tørring af tøj eller materialer af nogen art
- Erhvervsmæssig eller industriel brug
- Apparatet må ikke anvendes til andre formål.

Dette produkt er kun egnet til dets beregnede formål og anvendelse i overensstemmelse med disse anvisninger.

Denne vejledning giver dig oplysninger om, hvad der er nødvendigt med henblik på en korrekt montering og/eller drift af produktet. Dårlig montering og/eller ukorrekt drift eller vedligeholdelse medfører utilstrækkelig ydeevne og mulige fejl.

Producenten påtager sig intet ansvar for kvæstelser eller skader i forbindelse med produktet, der skyldes:

- ukorrekt montering eller samling
- ukorrekt vedligeholdelse eller brug af uoriginale reservedele, der ikke stammer fra producenten
- ændringer på produktet uden udtrykkelig tilladelse fra producenten
- brug til andre formål end dem, der er beskrevet i vejledningen

Dometic forbeholder sig ret til at ændre produktets udseende og produktspecifikationer.

5 Komponentliste

fig. 2 på side 4

Komponent	Beskrivelse
①	Kuppelformet låg
②	BBQ-plade
③	Grillplade
④	Grillhåndtag
⑤	Stativ til kaffekande
⑥	Pandeholder
⑦	Stænkplade
⑧	Bradepande
⑨	Dæksel til patron
⑩	Betjeningsknap

Komponent	Beskrivelse
⑪	Monteringsbeslag

Kombinationer
Komponenter omfattet af hver produktkode er som følger:

Komponent	1025-10	1025-20	1025-25
①	✓	✓	—
②	✓	✓	✓
③	✓	—	—
④	✓	✓	✓
⑤	✓	✓	✓
⑥	✓	✓	✓
⑦	✓	✓	✓
⑧	✓	✓	✓
⑨	✓	✓	✓
⑩	✓	✓	✓
⑪	✓	✓	✓

6 Montering af apparatet

Monteringsbeslag er inkluderet med dette apparat. Anvendelse af disse beslag giver mulighed for **valgfri** montering af apparatet på en stabil, vandret overflade som f.eks. en udendørs køkkenbordplade eller et bord.

BEMÆRK Montering af dette apparat bør kun foretages af en kvalificeret fagmand.

7 Tilslutning af gasforsyningen til apparatet

7.1 Montering af gaspatronen

Apparatet må kun bruges med en CADAC 220 g/227 g-butanpatron med dyse eller en anden lokalt godkendt 220 g/227 g-butanpatron, der overholder EN417.
Det kan være farligt at prøve at montere andre typer gaspatroner.

BEMÆRK Eksplosionsfare

> Tilslut gasforsyningen i et godt ventileret område, helst udendørs, væk fra antændelseskilder som åben ild og brand og væk fra andre personer.
> Kontroller, at alle pakninger (mellem apparatet og gaspatronen) er på plads og i god stand, før du tilslutter gaspatronen til apparatet. Brug ikke apparatet, hvis der er mistanke om slidte pakninger.
> Hold gasforsyningen væk fra varme og ild. Må ikke anbringes på et komfur eller andre varme overflader.
> Fjern ikke gasforsyningen, mens apparatet er i brug.
> Gasforsyningen skal kobles fra apparatet efter brug eller under opbevaring.

Isætning af gaspatronen

fig. 3 på side 5

> Før brug og før indsættelse af gaspatronen skal du visuelt inspicere apparatet og fjerne snavs, affald, insekter eller spindelvæv, der måtte være til stede.
> Anvend ikke et apparat, der har slidte eller beskadigede pakninger (angivet ved lugt af gas). Hvis der er mistanke om slidte eller beskadigede pakninger, skal du kontakte din nærmeste autoriserede forhandler for at få hjælp.
> Bekræft, at apparatets kontrolknap er i off-positionen.
> Åbn dækslet til patronen.
> Hold patronen i vandret position med hakket (1) i kraven på gaspatronen vendt opad, og indsæt patronen i åbningen i gaspatronkammeret.
> Ret hakket ind efter sikkerhedsindikatoren (2), og flyt patronen på plads.
> Sørg for, at patronen sidder sikkert fast med magnetlåsen ved at skubbe patronen på plads.
> Udfør en gaslækagekontrol som beskrevet i Gaslækager på side 87.

8 Gaslækager

Hvis der er en lækage på dit apparat (lugt af gas), skal du straks bringe det udenfor til et godt ventileret sted uden flammer, hvor lækagen kan registreres og stoppes. Hvis du ønsker at kontrollere for lækager på dit apparat, skal du gøre det udenfor. Prøv ikke på at finde lækager med en flamme. Brug sæbevand.

Gaslækagekontrol skal udføres i et godt ventileret område, væk fra antændelseskilder.

FARE! Eksplosionsadvarsel

> **Sørg altid for, at gastilslutningerne er korrekt monteret for at forhindre gaslækager.**
> **Ryg ikke under udførelsen af en gaslækagekontrol.**
> **Hvis du har mistanke om en gaslækage (opdages ved lugten af gas), skal du straks bringe apparatet til et sted uden flammer og udføre en gaslækagetest.**
> **Brug aldrig åben ild til at bekræfte tilstedeværelsen af en gaslækage.**

Sådan udføres en gaslækagekontrol

1. Bland en opløsning af vand og sæbe, f.eks. med opvaskemiddel.

   Alternativt kan lækagedetektionsspray anvendes i stedet for sæbevand.
2. Påfør blandingen på tilslutningspunktet mellem gaspatronen og apparatet.
3. Hvis der opstår bobler:
   a) Fjern straks gaspatronen fra apparatet.
   b) Hvis der er mistanke om slidte pakninger, skal du kontakte en autoriseret forhandler for at få hjælp.
4. Genmonter gaspatronen, og sørg for, at patronen sidder tilstrækkeligt fast i apparatet. Gentag derefter testen.
5. Hvis der stadig er en gaslækage efter udførelse af alle kontrollerne, skal produktet returneres til din autoriserede forhandler for afhjælpning.

9 Betjening af apparatet

9.1 Tænding af apparatet ved hjælp af den automatiske tænding

fig. 4 på side 6

BEMÆRK Dette gasapparat har en automatisk tænding indbygget i kontrolknappen.

1. Drej kontrolknappen 90 ° mod uret fra off-positionen, indtil du hører et klik.
2. Hold kontrolknappen i denne position i 5 s , før du slipper kontrolknappen. Dette skal gøre det muligt for gasstrømmen at nå brænderen, så tænding kan finde sted.

Justering af flammestyrken

Opblusning kan forekomme ved tilberedning af mad med et højt fedtindhold. Hvis dette sker, skal du skrue ned for varmen, indtil opblusningen ophører.

Når der er tændt, skal flammeintensiteten justeres:

> Drej kontrolknappen mod uret for at øge flammen.
> Drej kontrolknappen med uret for at reducere flammen.

Tændingen svigter

1. Drej apparatets kontrolknap tilbage til OFF-positionen.
2. Vent 30 s for at lade evt. akkumuleret gas i brænderen slippe ud.
3. Forsøg at tænde igen.

Flammen slukkes under brug

Hvis flammen slukkes under brug, aktiveresFFD for at stoppe gasstrømmen. Denne handling indtræffer efter cirka 15 s . Vent cirka 30 s for at lade opbygningen af gas forsvinde, før du forsøger at gentænde.

1. Drej kontrolknappen til den ønskede position.
2. Tænd brænderen igen ved at følge tændingsproceduren.

9.2 Tænd for apparatet ved hjælp af en grilltænder eller tændstik

Apparatet kan tændes fra toppen af brænderen, før den ønskede tilberedningsoverflade sættes på.

fig. 5 på side 7

BEMÆRK Denne metode anvendes, når den indbyggede tænding ikke fungerer, eller hvis den ikke er tilgængelig.

Med en grilltænder

1. Hold grilltænderen i nærheden af brænderen og tænd den.
2. Mens grilltænderen er tændt, skal du dreje kontrolknappen langsomt for at tænde brænderen.

✓ Gassen skal straks antændes.

Med en tændstik

1. Tænd tændstikken og før den forsigtigt hen til brænderen.
2. Drej kontrolknappen langsomt mod uret for at tænde brænderen.

✓ Gassen skal straks antændes.

9.3 Sådan bruges grillhåndtaget

fig. 6 på side 8

Grillhåndtaget gør det muligt at løfte og fjerne varmt tilberedningstilbehør på en sikker måde.

1. Sæt grillhåndtaget i grillhåndtagsåbningen.
2. Sørg for, at grillhåndtaget er sat helt ind og fastgjort i grillhåndtagsåbningen.
3. Løft tilberedningstilbehøret lige op i en jævn bevægelse, og placer det på en varmebestandig overflade og uden for børns rækkevidde.

9.4 Sådan slukkes apparatet

fig. 7 på side 9

1. Drej kontrolknappen med uret tiloff-positionen.
2. Når flammen er helt slukket, skal du fjerne gaspatronen fra gasapparatet.

10 Fjernelse af gaspatronen

fig. 8 på side 10

BEMÆRK Udskift gaspatronen udendørs, og hold afstand til andre personer og antændelseskilder imens.

> Bekræft, at apparatets kontrolknap er i off-positionen.
> Kontroller, at brænderne er slukket, før gaspatronen frakobles.
> Åbn dækslet til patronen, og fjern patronen ved at trække den forsigtigt og skubbe den bagud og væk. Hold patronen vandret under afmonteringen.
> Bortskaf gaspatronen, hvis den er tom, og udskift den om nødvendigt med en fuld gaspatron. Hvis gaspatronen ikke er tom, kan den opbevares til brug på et senere tidspunkt.
> Følg alle trin som angivet i Montering af gaspatronen på side 87 afsnittet ved udskiftning af en gaspatron.

11 GreenGrill-tilberedningsoverflader

De fleste CADAC | Dometic-tilberedningsoverflader har GreenGrill non-stick keramisk belægning. Denne belægning er PFAS-fri, ikke-giftig og understøtter sundere madlavning.

Klargør tilberedningsoverfladen

BEMÆRK Før første brug anbefales det, at du forbereder tilberedningsoverfladen for at forbedre non-stick-ydeevnen og reducere madrester.

1. Påfør et tyndt lag madolie jævnt over hele tilberedningsoverfladen.
2. Opvarm overfladen over medium varme i 2 min ~ 3 min .
3. Lad tilberedningsoverfladen køle helt af.
4. Vask tilberedningsoverfladen med varmt sæbevand og en svamp.
5. Tør grundigt og påfør et tyndt lag olie igen.

v Produktet er nu klart til brug.

Tilberedningsmetoder

Disse tilberedningsoverflader understøtter en række forskellige tilberedningsmetoder:

- **Grill:** Til fedtfri grillning af kød, grøntsager eller fisk.
- **Stegning på panden:** Perfekt til lynstegning, fisk, bacon, æg, grøntsager og pandekager.
- **Kogning:** Brug en egnet gryde eller pande til saucer, ris og pasta.

VIGTIGT! Fare for beskadigelse

> Undgå at bruge kogegrej med plasthåndtag, da de kan blive varme og muligvis smelte.

Madlavningstips

VIGTIGT! Fare for beskadigelse

> For at undgå skader må du ikke efterlade tilberedningsoverfladen på varmen uden et lag olie.
> Brug kun træ- eller silikonekøkkenredskaber. Metalredskaber kan ridse og beskadige GreenGrill-belægningen.

- GreenGrill-belægningen leder varmen mere effektivt end konventionelle PTFE-belægninger (non-stick). Derfor anbefaler vi kun at bruge 75 % af den normale varmeindstilling.
- Brug solsikke eller rapsolie for at opnå de bedste resultater. Undgå olivenolie, som har et lavere brændpunkt, som kan forårsage fastsidning eller -brænding.

- For at reducere fastsidning skal kød eller fisk nå stuetemperatur før stegning.

Rengøring af tilberedningsoverfladen

VIGTIGT! Fare for beskadigelse

> Brug ikke skuresvampe, ståluld eller slibende rengøringsmidler.

Lad altid tilberedningsoverfladerne køle helt af, inden de nedsænkes i vand.

> Rengør tilberedningsoverfladen med varmt sæbevand og en blød svamp.

> For at løsne genstridige pletter eller rester skal du lægge overfladen i blød i et par minutter før vask.

BEMÆRK CADAC | Dometic Soft Soak og CADAC | Dometic Soft Soak Brush (sælges separat) er ideelle ledsageprodukter til GreenGrill-tilberedningsoverflader, der bruges til at opsuge og blødgøre genstridige madrester.

Vedligeholdelse

> Efter rengøring og før opbevaring påføres et let lag olie på overfladen for at beskytte mod fugt og luft.

> De fleste tilberedningsoverflader leveres med en praktisk opbevaringstaske. For at forhindre olieoverførsel skal du placere den olierede tilberedningsoverflade i en plastikpose, før du lægger den i opbevaringsposen.

Supplerende tilbehør

- Paella-pande: Fremstillet af presset aluminium af høj kvalitet for jævn varmefordeling. Ideel til paella, risotto, pastaretter og traditionel morgenmad.
- Stativ til kaffekande: Giver en stabil platform til kaffeperkolatorer eller kedler.

12 Rengøring og vedligeholdelse

12.1 Rengøring af apparatet

For at forlænge apparatets levetid skal det rengøres grundigt efter hver brug.

VIGTIGT! Fare for beskadigelse

> Nedsænk ikke apparatet i vand.

> Undgå at få vand ind i brændere, brænderrør eller flammeindikatorområdet. Fugt i disse dele kan medføre, at apparatet ikke fungerer korrekt eller bliver usikkert.

> Brug ikke skrappe rengøringsmidler, ståluld eller skuresvampe. Disse kan beskadige apparatets overflade.

> Brug ikke oliebaserede eller opløsningsmiddelbaserede rengøringsmidler.

> Brug ikke en højtryksdamper eller en vandstråle til at rengøre apparatet.

Lad apparatet køle helt af, før du rengør det.

1. Tør apparatet af med en fugtig sæbeklud.
2. Tør apparatet helt, før det stilles til opbevaring.

12.2 Rutinemæssig vedligeholdelse

Monteringen og installationen af gastilslutningen skal udføres af en kvalificeret person, som har dokumenterede færdigheder og viden med hensyn til konstruktion, installation og drift af gasudstyr og har gennemgået sikkerhedsuddannelse til at identificere og undgå de implicerede farer.

> Af sikkerhedsmæssige årsager skal apparatet kontrolleres af fagfolk hvert år med henblik på korrekt funktion. Alle defekter skal repareres.

12.3 Udskiftning af en blokeret injektor

De mest almindelige driftsproblemer kan relateres til snavsede eller blokerede injektorer. Regelmæssig inspektion og rengøring kan forhindre disse problemer. Indikatorerne for en blokeret injektor omfatter:

- En svag eller gullig flamme.
- Tændingsfejl ved brug af apparatet.

> **VIGTIGT! Fare for beskadigelse**

> En blokeret injektor må ikke rengøres med en nål eller en lignende genstand. Dette kan beskadige injektoren og kompromittere apparatets sikkerhed.

Rengør eller udskift injektorerne hver sjette (6.) måned for at opnå optimal ydeevne.

Adgang til injektoren

fig. 9 på side 11

1. Sørg for, at apparatet er køligt, og at det er frakoblet gasforsyningen.
2. Fjern eventuelle tilberedningsoverflader og bradepanden fra apparatet.

3. Skru forsigtigt skruerne i hjørnerne af det indvendige varmeskjold ud. Fjern varmeskjoldet for at eksponere brænderen.
4. Find og fjern de skruer, der fastgør brænderen. Pas på ikke at frakoble tænderen eller FFD-kablet, der er forbundet til brænderen.
5. Injektoren er nu tilgængelig og kan fjernes med en passende nøgle. Brug ikke tænger, da dette kan beskadige injektoren.
6. Blæs eventuelt synligt snavs ud af injektoren. Udskift om nødvendigt injektoren.
7. Skru injektoren tilbage i ventilen. Spænd ikke for meget.

13 Opbevaring

Korrekt opbevaring hjælper med at beskytte dit apparat og forlænge dets levetid.

> Sørg for, at der er slukket for gasforsyningen, inden den kobles fra apparatet.
> Opbevar aldrig et apparat med tilsluttet gasforsyning. Dette er farligt.
> Lad enheden køle af, og rengør den grundigt, før den stilles til opbevaring.
> Opbevar apparatet i et område med god ventilation.
> Opbevar gasforsyningen udendørs i et godt ventileret område, væk fra antændelseskilder. Opbevar ikke gasforsyningen i en kælder eller garage.

14 Udbedring af fejl

ADVARSEL! Fare for kvæstelser

> Service på apparatet skal udføres af en kvalificeret person. Kontakt en autoriseret forhandler for at få hjælp og oplysninger om, hvordan du returnerer dit produkt.
> Ændr ikke apparatet.
> Brug ikke apparatet, hvis en flamme opfører sig unormalt. Sluk straks for gasforsyningen, og kontroller alle tilslutninger, før du forsøger at tænde apparatet igen.

Kontakt en autoriseret servicerepræsentant, hvis du observerer en af følgende unormale tilstande:

- Meget gul eller sodet flamme
- Flammen løfter sig fra brænderportene
- Flammen lyser tilbage i brænderen (normalt forbundet med en smældende lyd)
- Generende lugt fra flammeforbrændingsprodukter

Hvis der opstår en fejlfunktion på apparatet, som ikke er beskrevet ovenfor, skal du først se følgende tabel for mulige årsager og afhjælpning, før du kontakter en autoriseret servicerepræsentant.

Fejl	Mulig årsag	Løsningsforslag
Brænderen tænder ikke.	Kontrolknappen er indstillet til off-positionen.	> Følg anvisningerne for tænding som beskrevet i Tænding af apparatet ved hjælp af den automatiske tænding på side 88.
	Patronen er ikke sikkert tilsluttet.	> Følg anvisningerne for montering af gaspatronen som beskrevet i Montering af gaspatronen på side 87.
	Brænderportene er blokeret.	> Rengør brænderen.
	Gasforsyningen kan være udtømt.	> Udskift om nødvendigt gaspatronen
Brænderen slukkes, når kontrolknappen slippes	Kontrolknappen holdes ikke længe nok nede under tændingen til, at flammen kan aktiveres.	> Følg anvisningerne for tænding som beskrevet i Tænding af apparatet ved hjælp af den automatiske tænding på side 88.
	Defekt tændingstilslutning.	> Kontakt en autoriseret servicerepræsentant med henblik på reparation.
Uensartet flammemønster, eller flammen løftes let	Brænderportene er blokeret.	> Rengør brænderen.
Ved middel flammeindstilling er flammen enten for høj eller for lav.	Forkert injektorventil monteret.	> Kontakt en autoriseret servicerepræsentant med henblik på reparation.

15 Reservedele og tilbehør

fig. 10 på side 12

Anvend kun reservedele og tilbehør, som er originale eller godkendt af producenten.

Anvendelse af reservedele og tilbehør, der ikke er godkendt af producenten, kan være farligt og kan medføre skader på produktet eller funktionsfejl.

Kontakt din lokale forhandler eller distributør for at få hjælp med reservedele og tilbehør.

16 Garanti

Den lovbestemte garantiperiode gælder. Hvis produktet er defekt, skal du kontakte din forhandler eller producentens afdeling i dit land. (se qr.dometic.com/bgGAmD)

Ved reparation eller krav om garanti skal du medsende følgende bilag:

- en kopi af regningen med købsdato
- en reklamationsgrund eller en fejlbeskrivelse

Vær opmærksom på, at egne eller uprofessionelle reparationer kan få sikkerhedsmæssige konsekvenser og kan gøre garantien ugyldig.

17 Bortskaffelse

Bortskaf så vidt muligt emballagen i affaldscontainerne til den pågældende type genbrugsaffald. Kontakt en lokal genbrugsstation eller en specialforhandler for oplysninger om, hvordan produktet skal bortskaffes i overensstemmelse med gældende forskrifter for bortskaffelse.

18 Tekniske data

Gastype	Butan
Type af gaspatroner	Apparatet må kun bruges med en CADAC 220 g/227 g-butanpatron med dyse eller en anden lokalt godkendt 220 g/227 g-butanpatron, der overholder EN417.
Gaskategori	Direkte tryk
Dysenummer	0.48
Nominel ydelse	109 g/h
Nominel bruttovarmeeffekt	1,5 kW
Inspektion/certificering	CE

Svenska

1 Observera....94
2 Förklaring av symboler.... 94
3 Säkerhetsanvisningar....94
4 Avsedd användning.... 96
5 Komponentlista.... 96
6 Montera apparaten.... 97
7 Ansluta gastillförseln till apparaten.... 97
8 Gasläckor.... 97
9 Använda apparaten....98
10 Ta ut gaspatronen.... 99
11 GreenGrill-matlagningsytor....99
12 Rengöring och skötsel.... 100
13 Förvaring.... 101
14 Felsökning....102
15 Reservdelar och tillbehör....103
16 Garanti....103
17 Kassering.... 103
18 Tekniska data.... 103

1 Observera

Läs och följ noggrant alla instruktioner, direktiv och varningar i den här produkthandboken för att säkerställa att du alltid installerar, använder och underhåller produkten på rätt sätt. Dessa instruktioner MÅSTE förvaras tillsammans med produkten.

Genom att använda produkten bekräftar du härmed att du noggrant har läst alla instruktioner, direktiv och varningar och att du förstår och är införstådd med att följa de villkor som anges häri. Du är införstådd med att endast använda denna produkt i avsett syfte och i enlighet med instruktionerna, direktiven och varningarna som anges i denna produkthandbok samt i enlighet med alla gällande lagar och bestämmelser. Om du inte läser och följer instruktionerna och varningarna som anges här kan det leda till personskador på dig eller andra, på produkten eller annan egendom i närheten. Denna produkthandbok, inklusive instruktionerna, direktiven och varningarna samt relaterad information, kan ändras och uppdateras. Aktuell produktinformation finns på documents.dometic.com.

2 Förklaring av symboler

Ett signalord identifierar säkerhetsmeddelanden och meddelanden om egendomsskada och indikerar även farans allvarlighetsgrad.

FARA!

> Anger en farlig situation som, om den inte kan undvikas, leder till döden eller allvarlig personskada.

VARNING!

> Anger en farlig situation som, om den inte kan undvikas, kan leda till döden eller allvarlig personskada.

AKTA!

> Anger en farlig situation som, om den inte kan undvikas, leder lindrig eller måttlig personskada.

OBSERVERA!

> Anger en situation som, om den inte kan undvikas, kan leda till materiell skada.

ANVISNING Kompletterande information om användning av produkten.

3 Säkerhetsanvisningar

3.1 Säkerhetsvarning

ANVISNING

- Viktigt: Läs den här bruksanvisningen noga för att bekanta dig med apparaten innan du ansluter den till gaspatronen.
- Ska endast användas på platser med god ventilation.
- Flytta inte apparaten medan den används.
- Ta bort gaspatronen efter användning.
- Alla modifieringar av apparaten kan vara farliga.
- Om de här anvisningarna inte följs gäller inte garantin längre.
- Spara dessa anvisningar för framtida bruk.

3.2 Allmänna säkerhetsanvisningar

ANVISNING Om man underlåter att följa de här varningarna kan följden bli dödsfall eller allvarlig personskada.

VARNING! Kolmonoxidrisk

> DEN HÄR GASAPPARATEN FÖRBRUKAR LUFT (SYRE). SE TILL ATT APPARATEN ANVÄNDS I ETT VÄLVENTILERAT UTRYMME.

> OM DEN HÄR APPARATEN ANVÄNDS I SLUTNA UTRYMMEN KAN DET LEDA TILL DÖDSFALL.

> Denna apparat ska bara användas utomhus över marknivå med naturlig ventilation, utan stillastående områden så att gasläckage och förbränningsprodukter snabbt skingras genom vind och naturlig konvektion.

Säkerhetsföreskrifter för gas

bild. 1 sida 3

ANVISNING Apparaten är utrustad med en säkerhetsavstängningsanordning, även kallad en Flame Failure Device (FFD), som ser till att gastillförseln till brännaren stängs av omedelbart om lågan oavsiktligt skulle slockna.

FARA! Explosionsrisk

> Apparaten får endast användas med en CADAC 220 g/227 g-butanpatron med munstycke eller någon annan lokalt godkänd 220 g/227 g-butanpatron som uppfyller EN417.

> **Det kan vara farligt att försöka montera andra typer av gaspatroner.**

> Anslut gaspatronen i ett väl ventilerat utrymme, helst utomhus, på avstånd från antändningskällor (som lågor och eld) samt på avstånd från andra personer.

> Förvara gaspatronen på avstånd från värme och lågor. Placera den inte på en spis eller andra varma ytor.

> Ta inte bort gaskällan medan apparaten används.

> Gaspatronen måste kopplas bort från apparaten efter användning eller vid förvaring.

AKTA! Brandrisk

> Håll brännbara material borta från apparaten när den används. Minsta säkerhetsavstånd är: 120 cm ovanför apparaten och 60 cm bakom och på sidorna.

> Ställ inte några andra föremål än kastruller och pannor på eller mot denna apparat.

> När du använder en kastrull eller gryta för att laga mat i ska du bara använda den rekommenderade grytstorleken på 150 mm 220 mm i diameter.

> När du använder stället för kaffekannor är den minsta rekommenderade storleken på perkolatorn 60 mm i diameter.

> Ställ inga kemikalier, brännbara material eller aerosolsprayer nära apparaten.

> Stäng omedelbart av gastillförseln om brand uppstår.

VARNING! Explosionsrisk

Om man underlåter att följa dessa varningar kan följden bli dödsfall eller allvarlig personskada.

> Gör inga ändringar på apparaten. Använd endast på avsett sätt.

> Reparationer på produkten får utföras endast av behörig personal. Icke-fackmässiga reparationer kan medföra allvarliga risker.

VARNING! Brandrisk

> Lämna inte apparaten utan uppsikt när den är het eller används.

> Ha en brandsläckare eller annat lämpligt medel för att släcka en låga i händelse av en nödsituation.

Säkerhet vid användning

FARA! Explosionsrisk

> Använd inte apparaten om den har skadade eller slitna packningar (tätningar), det märks ofta via gaslukt. Kontakta en auktoriserad reparatör för att få hjälp om du misstänker att packningarna är slitna.

> Använd inte en apparat som läcker, är skadad eller inte fungerar på rätt sätt. Kontakta en auktoriserad reparatör för att få hjälp.

> Om du känner gaslukt ska du omedelbart stänga av gastillförseln genom att vrida reglageratten avstängt läge.

- Släck all öppen eld.
- Flytta apparaten till en välventilerad flamfri plats och utför ett gasläckagetest. Detta test ska utföras utomhus i ett välventilerat utrymme på avstånd från öppen eld eller antändningskällor.
- Använd aldrig öppen låga för att leta efter gasläckage, använd såpvatten.

AKTA! Risk för brännskada

> ÅTKOMLIGA DELAR KAN BLI MYCKET HETA. FÖRVARAS UTOM RÄCKHÅLL FÖR SMÅ BARN.

> Använd värmetåliga handskar när du hanterar apparaten.

> Använd inte löst åtsittande plagg och låt inte långt hår hänga fritt när du tänder eller använder produkten.
> Håll händer, ansikte och hår borta från brännare.
> Håll noggrann uppsikt över all aktivitet kring produkten för att undvika brännskador eller andra personskador.
> Använd alltid apparaten på ett horisontellt och jämnt underlag. Se till att den monterade produkten är stabil och inte gungar.
> Se till att kastrullstödet/matlagningsytorna är korrekt placerade när du använder apparaten.
> Rör inte kastrullstödet när apparaten används.
> Flytta inte på apparaten medan den används.
> Håll barn och husdjur på säkert avstånd från produkten.
> Intag av alkohol eller receptbelagda och receptfria mediciner kan försämra din förmåga att rätt montera och säkert använda produkten.
> Låt produkten svalna ordentligt innan du rör vid den med bara händerna.

FARA! Baktändning/uppflamning

> Om en låga brinner tillbaka inuti brännaren, kallas detta för uppflamning och kan leda till osäkra driftsförhållanden. Kontrollera brandstabiliteten vid användning av apparaten.
> Gör följande i händelse av uppflamning:
  - Stäng omedelbart av gastillförseln genom att stänga gasflaskans ventil.
  - Vrid apparatens reglageratt till avstängt läge.
  - Ta bort gaspatronen när lågan har släckts.
  - Återanslut gastillförseln och testa om anslutningen läcker gas.
  - Tänd apparaten igen.
  - Om uppflamningen fortsätter ska du sluta använda produkten och kontakta en auktoriserad serviceverkstad för hjälp.

4 Avsedd användning

Detta gasolkök är **endast avsett för icke-kommersiell matlagning**.

Apparaten är endast avsedd att användas på väl ventilerade platser. Var uppmärksam på ventilationskraven.

Förbjuden användning

Använd inte den här apparaten till:

- uppvärmning av utrymmen eller rum
- torkning av kläder eller andra material
- kommersiell eller industriell användning
- Apparaten får inte användas för något annat ändamål.

Den här produkten lämpar sig endast för avsedd användning i enlighet med denna bruksanvisning.

Den här manualen informerar om vad som krävs för att installera eller använda produkten på rätt sätt. Felaktig installation eller användning eller felaktigt underhåll kommer leda till att produkten inte fungerar optimalt och riskerar gå sönder.

Tillverkaren åtar sig inget ansvar för personskador eller materiella skador på produkten som uppstår till följd av:

- Felaktig installation eller montering
- Felaktigt underhåll eller användning av reservdelar som inte är originaldelar från tillverkaren
- Ändringar som utförts utan uttryckligt medgivande från tillverkaren
- Användning för andra ändamål än de som beskrivs i denna bruksanvisning

Dometic förbehåller sig rätten att ändra produktens utseende och specifikationer.

5 Komponentlista

bild. 2 sida 4

Komponent	Beskrivning
①	Kupolformat lock
②	BBQ-platta
③	Grillplatta
④	Grillhandtag
⑤	Ställ för kaffepanna
⑥	Ställ för kastrull/stekpanna
⑦	Stänkskydd

Komponent	Beskrivning
⑧	Dropplåt
⑨	Patrondörr
⑩	Reglageratt
⑪	Monteringsfästen

Kombinationer
Följande komponenter ingår i varje produktkod:

Komponent	1025-10	1025-20	1025-25
①	✓	✓	—
②	✓	✓	✓
③	✓	—	—
④	✓	✓	✓
⑤	✓	✓	✓
⑥	✓	✓	✓
⑦	✓	✓	✓
⑧	✓	✓	✓
⑨	✓	✓	✓
⑩	✓	✓	✓
⑪	✓	✓	✓

6 Montera apparaten

Monteringsfästen medföljer den här apparaten. Med hjälp av dessa fästen kan du **välja** att montera apparaten på en stabil, horisontell yta utomhus, till exempel en bänkskiva eller ett bord.

ANVISNING Montering av den här apparaten får endast utföras av kvalificerad personal.

7 Ansluta gastillförseln till apparaten

7.1 Placera gaspatronen

Apparaten får endast användas med en CADAC 220 g/227 g-butanpatron med munstycke eller någon annan lokalt godkänd 220 g/227 g-butanpatron som uppfyller EN417.
Det kan vara farligt att försöka montera andra typer av gaspatroner.

ANVISNING Explosionsrisk

> Anslut gasförsörjningen i ett väl ventilerat utrymme, helst utomhus, på avstånd från antändningskällor som öppna lågor och brasor och på avstånd från andra personer.
> Kontrollera att alla packningar (mellan apparaten och gaspatronen) är på plats och i gott skick innan du ansluter gaspatronen till apparaten. Använd inte apparaten om du misstänker slitna packningar.
> Håll gaskällan borta från värme och låga. Placera den inte på en spis eller andra varma ytor.
> Ta inte bort gaskällan medan apparaten används.
> Gaskällan måste kopplas bort från apparaten efter användning och vid förvaring.

Sätta in gaspatronen

bild. 3 sida 5

> Innan användning och innan du sätter in gaspatronen, inspektera apparaten visuellt och ta bort smuts, skräp, insekter eller spindelnät som kan finnas.
> Använd inte en apparat som har slitna eller skadade packningar (upptäcks via gaslukt). Om du misstänker att packningarna är slitna eller skadade ska du kontakta närmaste auktoriserade reparatör för att få hjälp.
> Kontrollera att reglageratten på apparaten är i avstängt läge.
> Öppna patrondörren.
> Håll patronen horisontellt med skåran (1) i kragen på gaspatronen vänd uppåt, och för in patronen i öppningen till gaspatronkammaren.
> Linjera skåran enligt säkerhetsguiden (2) och sätt patronen på plats.
> Kontrollera att patronen sitter ordentligt fast med magnetlåset genom att trycka fast den ordentligt.
> Utför ett gasläckagetest enligt beskrivningen i Gasläckor sida 97.

8 Gasläckor

Om det finns en läcka i apparaten (gaslukt) ska du omedelbart ta ut den till en välventilerad plats utan flammor, där läckan kan identifieras och stoppas. Om du vill kontrollera om det finns läckor på apparaten ska du göra det utomhus. Försök inte identifiera läckage med en brinnande låga.

Gasläckagetest måste utföras i ett väl ventilerat utrymme på avstånd från antändningskällor.

FARA! Explosionsvarning

> **Kontrollera alltid att gasanslutningarna är korrekt monterade för att förhindra gasläckor.**
> **Rök inte medan du utför ett gasläckagetest.**
> **Om du misstänker ett gasläckage (märks på doften av gas) ska du omedelbart ta apparaten till en plats utan flammor och utföra ett gasläckagetest.**
> **Använd aldrig öppen låga för att bekräfta förekomsten av gasläckage.**

Utföra ett gasläckagetest

1. Blanda en lösning med vatten och såpa (t.ex. diskmedel).

   Alternativt kan läckagesökningssprej användas i stället för såpvatten.
2. Applicera blandningen på anslutningspunkten mellan gaspatronen och apparaten.
3. Om bubblor syns:
   a) Ta omedelbart bort gaspatronen från apparaten.
   b) Om du misstänker att packningarna är slitna ska du kontakta en auktoriserad reparatör för att få hjälp.
4. Sätt tillbaka gaspatronen, se till att patronen sitter ordentligt på plats i apparaten och upprepa testet.
5. Om gasläckaget kvarstår efter att alla kontroller har utförts ska produkten returneras till en auktoriserad reparatör för hjälp.

9 Använda apparaten

9.1 Tända apparaten med automatisk tändning

bild. 4 sida 6

ANVISNING Denna gasapparat har en automatisk tändning inbyggd i reglageratten.

1. Från av-läget vrider du kontrollvredet. 90 ° moturs, tills du hör ett klick.
2. Håll reglageratten i detta läge i 5 s innan du släpper den. Detta är för att gasflödet ska nå brännaren och tändningen ska kunna ske.

Justera lågans intensitet

Uppflamning kan inträffa när du lagar mat med högt fettinnehåll. Om detta inträffar vrider du ned värmen tills uppflamningen upphör.

När den är tänd justerar du lågans intensitet:

> Vrid reglageratten moturs för större låga.
> Vrid reglageratten medurs för mindre låga.

Tändningen misslyckas

1. Vrid tillbaka apparatens reglageratt till avstängt läge.
2. Vänta 30 s för att låta ansamlad gas i brännaren strömma ut.
3. Gör ett nytt försök att tända.

Flamman släcks under användning

I händelse av att flamman släcks under användning kommer FFD aktiveras för att stoppa gasflödet. Den här åtgärden tar 15 s att utföra. Vänta cirka 30 s så att gasuppbyggnaden har försvunnit innan du försöker tända den igen.

1. Vrid reglageratten till avstängt läge.
2. Tänd brännaren på nytt genom att följa tändningsproceduren.

9.2 Tända apparaten med en grilltändare eller tändsticka

Apparaten kan tändas från ovansidan av brännaren innan önskad matlagningsyta monteras.

bild. 5 sida 7

ANVISNING Denna metod används när den inbyggda tändaren inte fungerar eller om den inte är tillgänglig.

Använda en grilltändare

1. Håll grilltändaren nära brännaren och tänd den.
2. Medan grilltändaren är tänd vrider du sakta reglageratten för att tända brännaren.

✓ Gasen bör antändas omedelbart.

Använda en tändsticka

1. Tänd tändstickan och för den försiktigt mot brännaren.
2. Vrid sakta kontrollvredet moturs för att tända brännaren.

✓ Gasen bör antändas omedelbart.

9.3 Använda grillhandtaget

bild. 6 sida 8

Grillhandtaget gör det möjligt att lyfta och ta bort varma matlagningstillbehör från apparaten på ett säkert sätt.

1. Sätt i grillhandtaget i grillhandtagets hålrum.
2. Se till att grillhandtaget är helt isatt och sitter säkert i grillhandtagets hålrum.
3. Lyft matlagningstillbehöret rakt upp i en stadig rörelse och placera det på en värmebeständig yta och utom räckhåll för barn.

9.4 Stänga av apparaten

bild. 7 sida 9

1. Vrid reglageratten medurs till avstängt läge.
2. När lågan har släckts helt tar du bort gaspatronen från gasapparaten.

10 Ta ut gaspatronen

bild. 8 sida 10

ANVISNING Byt gaspatronen utomhus och på avstånd från andra människor och antändningskällor.

> Kontrollera att reglageratten på apparaten är i avstängt läge.
> Kontrollera att brännaren är släckt innan du kopplar bort gaspatronen.
> Öppna patrondörren och ta ut patronen genom att dra i den försiktigt och skjuta den bakåt och ut ur sitt läge. Håll patronen horisontellt medan du plockar ur den.
> Kassera gaspatronen om den är tom och byt ut den mot en full gaspatron vid behov. Om gaspatronen inte är tom kan den förvaras för senare användning.
> Följ alla steg som anges i Placera gaspatronen sida 97-avsnittet för byte av gaspatron.

11 GreenGrill-matlagningsytor

De flesta matlagningsytor på CADAC | Dometic har en GreenGrill-beläggning av non-stick-keramik. Den här beläggningen är PFAS-fri, giftfri och bidrar till hälsosammare matlagning.

Förbered matlagningsytan

ANVISNING Före första användningen rekommenderar vi att du förbereder matlagningsytan så att non-stick-prestanda förbättras och färre matrester fastnar.

1. Applicera ett tunt lager matlagningsolja jämnt över hela matlagningsytan.
2. Värm upp ytan på medelhög värme i 2 min ~ 3 min .
3. Låt matlagningsytan svalna helt.
4. Rengör ytan med varmt såpvatten och en svamp.
5. Torka noggrant och applicera ett nytt tunt lager olja.

v Produkten är nu klar att användas.

Matlagningsmetoder

Dessa matlagningsytor stöder en mängd olika matlagningsmetoder:

- **Grillning:** för fettfri grillning av kött, grönsaker eller fisk.
- **Stekning:** perfekt för wok, fisk, bacon, ägg, grönsaker och pannkakor.
- **Kokning:** Använd en lämplig kastrull eller gryta för såser, ris och pasta.

OBSERVERA! Risk för skada

> Undvik kokkärl med plasthandtag eftersom de kan bli varma och kan smälta.

Grilltips

OBSERVERA! Risk för skada

> För att förhindra skada ska du inte lämna matlagningsytan på värme utan ett lager olja.
> Använd endast köksredskap av trä eller silikon. Metallverktyg kan repa och skada GreenGrill-beläggningen.

- GreenGrill-beläggningen leder värme mer effektivt än konventionella PTFE-beläggningar (non-stick). Därför rekommenderar vi att endast 75 % av den vanliga värmeinställningen används.
- Använd solrosolja eller rapsolja för bästa resultat. Undvik olivolja som har en lägre rykpunkt vilket kan orsaka att maten fastnar eller bränns.
- Låt kött eller fisk nå rumstemperatur innan du steker, för att undvika att den fastnar.

Rengöra matlagningsytan

OBSERVERA! Risk för skada

> Använd inte skursvampar, stålull eller slipande rengöringsmedel.

Låt alltid matlagningsytor svalna helt innan de sänks ned i vatten.

> Rengör matlagningsytan med varmt såpvatten och en mjuk svamp.

> För att lösa upp envisa fläckar eller rester kan du blötlägga ytan i varmt tvålvatten i några minuter före diskning.

ANVISNING CADAC | Dometic Soft Soak och CADAC | Dometic Soft Soak Brush (säljs separat) är perfekta kompletterande produkter för GreenGrill-matlagningsytor, som används för att blötlägga och mjuka upp envisa matrester.

Underhåll

> Efter rengöring och före förvaring bör ett tunt lager olja appliceras på ytan för att skydda mot fukt och luft.

> De flesta matlagningsytor levereras med en praktisk förvaringspåse. Förhindra överföring av oljerester genom att placera den inoljade matlagningsytan i en plastpåse innan du placerar den i förvaringspåsen.

Valfria tillbehör

- Paellapanna: Tillverkad av pressat aluminium av hög kvalitet för jämn värmefördelning. Perfekt för paella, risotto, pastarätter och traditionella frukostar.
- Ställ för kaffepanna: Ger en stabil plattform för perkolatorer eller vattenkokare.

12 Rengöring och skötsel

12.1 Rengöra apparaten

Rengör apparaten ordentligt efter varje användning för att förlänga dess livslängd.

OBSERVERA! Risk för skada

> Apparaten får inte sänkas ned i vatten.

> Undvik att få in vatten i brännarna, brännarrören eller området runt tändlågan. Fukt i dessa delar kan göra att apparaten inte fungerar eller blir osäker.

> Använd inte slipande rengöringsmedel, stålull eller skursvampar. Dessa kan skada ytan på apparaten.

> Använd inte oljebaserade eller lösningsmedelsbaserade rengöringsmedel.

> Använd inte en högtryckssångare eller vattenstråle för att rengöra apparaten.

Låt apparaten svalna helt innan du rengör den.

1. Torka av apparaten med en fuktig trasa med tvål.
2. Torka apparaten helt innan den ska förvaras.

12.2 Rutinunderhåll

Monteringen och installationen av gasanslutningen måste utföras av en kvalificerad person som har belagda färdigheter och kunskaper om konstruktion, installation och drift av gasanordningar samt har genomgått säkerhetsutbildning så att hen kan identifiera och undvika förknippade risker.

> Av säkerhetsskäl ska man låta kvalificerad personal gå igenom apparaten en gång om året för att kontrollera att den fungerar korrekt. Alla typer av defekter måste repareras.

12.3 Byte av en blockerad insprutare

De vanligaste driftsproblemen kan involvera smutsiga eller blockerade injektorer. Regelbunden inspektion och rengöring kan förhindra dessa problem. Indikatorer på en blockerad injektor inkluderar:

- En svag eller gulaktig låga.
- Misslyckad tändning vid användning av apparaten.

> **OBSERVERA! Risk för skada**

> En blockerad injektor får inte rengöras med ett stift eller liknande föremål. Detta kan skada injektorn och äventyra apparatens säkerhet.

Rengör eller byt ut injektorerna var sjätte månad för optimala prestanda.

Åtkomst till injektorn

bild. 9 sida 11

1. Se till att apparaten är sval och bortkopplad från gastillförseln.
2. Ta bort eventuella matlagningsytor och droppskyddet från apparaten.

3. Skruva försiktigt loss skruvarna som sitter i hörnen på den inre värmeskölden. Ta bort värmeskölden så att du kommer åt brännaren.
4. Lokalisera och ta bort skruvarna som håller fast brännaren. Var försiktig så att du inte kopplar bort tändaren eller FFD-kabeln som är ansluten till brännaren.
5. Injektorn är nu åtkomlig och kan tas bort med en lämplig nyckel. Använd inte en tång eftersom detta kan skada injektorn.
6. Blås bort all synlig smuts från injektorn. Byt ut injektorn vid behov.
7. Skruva tillbaka injektorn i ventilen. Dra inte åt för hårt.

13 Förvaring

Korrekt förvaring skyddar apparaten och förlänger dess livslängd.

> Se till att gastillförseln är avstängd innan du kopplar bort den från apparaten.
> Förvara aldrig en apparat med gaskällan ansluten. Detta är ett osäkert förfaringssätt.
> Låt enheten svalna och rengör den ordentligt innan den förvaras.
> Förvara apparaten på en plats med god ventilation.
> Förvara gaskällan utomhus i ett väl ventilerat utrymme på avstånd från antändningskällor. Förvara inte gaskällan i en källare eller ett garage.

14 Felsökning

VARNING! Risk för personskada

> Service av apparaten måste utföras av kvalificerad personal. Kontakta en auktoriserad återförsäljare eller reparatör för att få hjälp och information om hur du returnerar produkten.
> Gör inga ändringar på apparaten.
> Använd inte apparaten om lågorna beter sig onormalt. Stäng omedelbart av gasflödet och kontrollera alla anslutningar innan du försöker tända apparaten igen.

Kontakta en auktoriserad servicerepresentant om du upptäcker något av följande avvikande tillstånd:

- mycket gul eller sotig flamma
- flamman lyfter från brännarportarna
- flamman återvänder in i brännaren (vanligtvis kopplat till ett knäppande ljud)
- försämrad lukt från förbränningsprodukterna.

Om ett fel inträffar på apparaten som inte beskrivs ovan ska du först leta efter möjliga orsaker och åtgärder i följande tabell, innan du kontaktar en auktoriserad servicerepresentant.

Fel	Möjlig orsak	Lösning
Brännaren tänds inte.	Reglageratten är i avstängt läge.	> Följ instruktionen för tändning enligt anvisningarna i Tända apparaten med automatisk tändning sida 98.
	Patronen är inte ordentligt ansluten.	> Följ instruktionerna för montering av gaspatronen enligt beskrivningen i Placera gaspatronen sida 97.
	Brännarportarna är blockerade.	> Rengör brännaren.
	Gaskällan kan vara uttömd.	> Byt gaspatron vid behov
Brännaren släcks när reglaget släpps.	Reglaget trycks inte in tillräckligt länge under tändning för att flamman ska aktiveras.	> Följ instruktionen för tändning enligt anvisningarna i Tända apparaten med automatisk tändning sida 98.
	Felaktig tändanslutning.	> Kontakta en auktoriserad servicerepresentant för reparation.
Ojämnt lågmönster eller lätt lyftande låga.	Brännarportarna är blockerade.	> Rengör brännaren.
Vid medelhög flaminställning är lågan antingen för hög eller för låg.	Fel insprutningsventil har installerats.	> Kontakta en auktoriserad servicerepresentant för reparation.

15 Reservdelar och tillbehör

bild. 10 sida 12

Använd endast reservdelar och tillbehör som är original eller godkända av tillverkaren.

Att använda reservdelar och tillbehör som inte är godkända av tillverkaren kan vara farligt och leda till skador på produkten eller funktionsfel.

Kontakta din lokala återförsäljare eller distributör för hjälp med reservdelar och tillbehör.

16 Garanti

Den lagstadgade garantitiden gäller. Kontakta din återförsäljare eller tillverkarens representant i ditt land om produkten är defekt. (se qr.dometic.com/bgGAmD)

Vid reparations- och garantiärenden ska följande dokument skickas med när du returnerar produkten:

- En kopia på fakturan med inköpsdatum
- En reklamationsbeskrivning eller felbeskrivning

Observera att självständiga eller icke professionella reparationer kan påverka säkerheten och leda till att garantin blir ogiltig.

17 Kassering

Placera förpackningsmaterialet i motsvarande återvinningsbehållare om möjligt.
Kontakta ett lokalt återvinningscenter eller specialiserad återförsäljare för information om hur man kasserar produkten i enlighet med gällande bestämmelser.

18 Tekniska data

Typ av gas	Butan
Typ av gaspatroner	Apparaten får endast användas med en CADAC 220 g/227 g-butanpatron med munstycke eller någon annan lokalt godkänd 220 g/227 g-butanpatron som uppfyller EN417.
Gasklass	Direkt tryck
Jetnummer	0.48
Nominell frekvens	109 g/h
Nominell bruttoineffekt för värme	1,5 kW
Besiktning/certifiering	CE

Norsk

1 Viktige merknader.....104
2 Symbolforklaring.....104
3 Sikkerhetsinstruksjoner.....104
4 Forskriftsmessig bruk..... 106
5 Liste over komponenter..... 106
6 Montere apparatet..... 107
7 Koble gassforsyningen til apparatet..... 107
8 Gasslekkasjer.....107
9 Betjene apparatet.....108
10 Ta ut gassflasken.....109
11 GreenGrill-koketopper.....109
12 Rengjøring og vedlikehold.....110
13 Oppbevaring.....111
14 Feilretting..... 112
15 Reservedeler og tilbehør..... 113
16 Garanti..... 113
17 Avfallshåndtering..... 113
18 Tekniske spesifikasjoner..... 113

1 Viktige merknader

Vennligst les disse instruksjonene nøye og følg alle anvisninger, retningslinjer og advarsler i denne produktveiledningen for å sikre at du installerer, bruker og vedlikeholder produktet ordentlig til enhver tid. Disse instruksjonene MÅ alltid følge med produktet.

Ved å bruke dette produktet bekrefter du at du har lest alle anvisninger, retningslinjer og advarsler grundig, og at du forstår og samtykker i å overholde vilkårene slik de er presentert her. Du godtar å bruke dette produktet kun til tiltenkt formål og bruksområder, og i samsvar med anvisningene, retningslinjene og advarslene slik de er presentert i denne produktveiledningen, så vel som i samsvar med alle gjeldende lovbestemmelser og forskrifter. Hvis anvisningene og advarslene som er presentert her, ikke blir lest og fulgt, kan det føre til personskader hos deg selv eller andre, skader på produktet eller skader på annen eiendom i nærheten. Denne produktveiledningen med sine anvisninger, retningslinjer og advarsler, samt relatert dokumentasjon, kan være underlagt endringer og oppdateringer. For oppdatert produktinformasjon, se documents.dometic.com.

2 Symbolforklaring

Et signalord identifiserer sikkerhetsmeldinger og meldinger om mulige skader på eiendom, og indikerer også alvorlighetsgraden av faren.

FARE!

> Kjennetegner en farlig situasjon som, dersom den ikke unngås, vil føre til alvorlige personskader, eventuelt med døden til følge.

ADVARSEL!

> Kjennetegner en farlig situasjon som - dersom den ikke unngås - kan resultere i alvorlige personskader, eventuelt med døden til følge.

FORSIKTIG!

> Kjennetegner en farlig situasjon som - dersom den ikke unngås - kan resultere i mindre til moderate personskader.

PASS PÅ!

> Kjennetegner en situasjon som – dersom den ikke unngås – kan føre til materielle skader.

MERK Ytterligere informasjon om betjening av produktet.

3 Sikkerhetsinstruksjoner

3.1 Sikkerhetsadvarsel

MERK

- Viktig! Les disse bruksinstruksjonene nøye for å bli kjent med apparatet før du kobler det til gassflasken.
- Må bare brukes på et godt ventilert sted.
- Ikke flytt på apparatet under bruk.
- Ta ut gassflasken etter bruk.
- Enhver endring av apparatet kan være farlig.
- Hvis disse instruksjonene ikke følges blir garantien ugyldig.
- Behold disse instruksjonene til fremtiden.

3.2 Grunnleggende sikkerhet

MERK Manglende overholdelse av disse advarslene kan resultere i død eller alvorlige personskader.

ADVARSEL! Fare pga. karbonmonoksid

> DETTE GASSAPPARATET FORBRUKER LUFT (OKSYGEN). SØRG FOR AT APPARATET BRUKES I ET OMRÅDE MED GOD VENTILASJON.

> BRUK AV APPARATET I LUKKEDE ROM KAN FØRE TIL DØDSFALL.

> Dette apparatet skal bare brukes over bakken i friluft med naturlig ventilasjon, uten stillestående omgivelser, hvor

gasslekkasjer og forbrenningsprodukter raskt spres av vind og naturlig utskiftning.

Sikkerhetsregler for gass

fig. 1 på side 3

MERK Dette apparatet er utstyrt med en sikkerhetsinnretning for utkobling, også kjent som en Flame Failure Device (FFD), som sørger for at gasstilførselen til brenneren slås av umiddelbart hvis flammen slukkes ved en feiltagelse.

FARE! Eksplosjonsfare

> Apparatet skal kun brukes med en CADAC 220 g/227 g-butanpatron med dyse eller en annen lokalt godkjent 220 g/227 g-butanpatron som oppfyller EN417.

> **Det kan være farlig å forsøke å montere andre typer gassflasker.**

> Koble gassflasken til et område som er godt ventilert, fortrinnsvis ute, vekk fra antenningskilder som flammer og branner, og vekk fra personer.

> Hold gassflasken borte fra varme og flammer. Ikke plasser den på en ovn eller annen varm overflate.

> Ikke fjern gassforsyningen mens apparatet er i bruk.

> Gassflasken må være koblet fra dette apparatet etter bruk, eller når det settes til lagring.

FORSIKTIG! Brannfare

> Dette apparatet må holdes borte fra antennelige materialer under bruk. Minimum sikkerhetsdistanser er: 120 cm over apparatet, og 60 cm til baksiden og på sidene.

> Ikke plasser andre gjenstander enn gryter og panner på eller mot dette apparatet.

> Når du bruker et kokekar eller panne til å lage mat, må du bare bruke den anbefalte grytestørrelsen på bare 150 mm til 220 mm i diameter.

> Når du bruker stativet til kaffekannen, er den minste anbefalte kaffeperkolatorstørrelsen 60 mm i diameter.

> Ikke plasser kjemikalier, antennelige materialer eller spraybokser nær apparatet.

> Gassforsyningen må stenges av i tilfelle brann.

ADVARSEL! Eksplosjonsfare

Manglende overholdelse av disse advarslene kan resultere i død eller alvorlig personskade.

> Du må ikke endre på dette apparatet. Må kun brukes til det tiltenkte formålet.

> Reparasjoner på dette produktet skal bare gjennomføres av fagpersoner. Usakkyndige reparasjoner kan føre til alvorlige farer.

ADVARSEL! Brannfare

> Ikke la dette apparatet være uten tilsyn når det er varmt eller i bruk.

> Ha en brannslukker eller andre midler som er egnet til slukking av flammer i tilfelle det oppstår et nødstilfelle.

Sikkerhet under bruk

FARE! Eksplosjonsfare

> Ikke bruk apparatet hvis det har skadde eller slitte pakninger (tetninger), ofte angitt av lukten av gass. Kontakt en godkjent reparatør for hjelp hvis det er mistanke om slitte pakninger.

> Ikke bruk apparatet dersom det lekker, er skadd eller ikke fungerer ordentlig. Ta kontakt med en godkjent reparatør for hjelp.

> Dersom du kan lukte gass, må du umiddelbart slå av gassforsyningen ved å vri kontrollbryteren på apparatet til av-stillingen.

- Slukk alle åpne flammer.
- Flytt apparatet til en plassering som er godt ventilert og fri for flammer, og utfør en gasslekkasjetest. Denne testen bør utføres ute i et området som er godt ventilert, vekk fra åpne flammer eller tenningskilder.
- Bruk aldri åpen ild for å sjekke for gasslekkasje, bruk såpevann.

FORSIKTIG! Forbrenningsfare

> TILGJENGELIGE DELER KAN BLI SVÆRT VARME. HOLD UTENFOR REKKEVIDDE FOR SMÅ BARN.

> Bruk varmebestandige hansker når du håndterer apparatet.
> Ikke bruk løstsittende klær eller la langt hår henge løst mens du tenner på eller bruker dette produktet.
> Hold hender, ansikt og hår vekk fra brennere.
> Overvåk all aktivitet rundt produktet nøye for å unngå forbrenninger eller andre personskader.
> Du må alltid betjene apparatet på en vannrett, jevn overflate. Sørg for at det monterte produktet er stabilt og ikke gynger.
> Sørg for at toppkronen / koketoppene er riktig plassert ved bruk av apparatet.
> Du må ikke ta på toppkronen når apparatet er i bruk.
> Ikke flytt på dette apparatet under bruk.
> Hold barn og kjæledyr på sikker avstand.
> Bruk av alkohol, reseptpliktige eller ikke-reseptpliktige medikamenter, kan påvirke din evne til å montere eller betjene dette apparatet på en sikker måte.
> La dette produktet kjøle ned ordentlig før du berører det med bare hender.

FARE! Flamme tilbake til brenneren / oppblussing

> Oppblussing er når en flamme går tilbake til brenneren, og det kan føre til usikre driftsforhold. Sørg for flammestabilitet ved bruk av apparatet.
> Hvis det oppstår oppblussing, gjør du følgende:
  - Slå av gasstilførselen umiddelbart ved å stenge gassflaskeventilen.
  - Sett kontrollbryteren for apparatet i av-stillingen.
  - Etter at flammen er slukket, fjerner du gassflasken.
  - Koble til gassforsyningen igjen og test tilkoblingen for gasslekkasje.
  - Sett på apparatet igjen.
  - Hvis oppblussingen vedvarer, må du slutte å bruke apparatet og kontakte en autorisert reparatør for å få hjelp.

4 Forskriftsmessig bruk

Dette LPG-kokeapparatet er **kun beregnet på ikke-kommersiell matlaging**.

Dette apparatet skal bare brukes på et godt ventilert sted. Vær oppmerksom på ventilasjonskravene.

Forbudte bruksområder
Ikke bruk dette apparatet til

- oppvarming av rom eller områder
- tørking av klær eller andre materialer
- kommersiell bruk eller industribruk
- andre formål enn beskrevet her

Dette produktet er kun egnet for det tiltenkte formålet og bruksområdet i samsvar med disse instruksjonene.

Denne veiledningen gir informasjon som er nødvendig for korrekt montering og/eller bruk av produktet. Feilaktig montering og/eller ukorrekt bruk eller vedlikehold fører til utilfredsstillende ytelse og mulig svikt.

Produsenten fraskriver seg ethvert ansvar for personskader eller materielle skader på produktet som følge av

- ukorrekt installasjon eller montering
- feilaktig vedlikehold eller bruk av andre reservedeler enn originale reservedeler levert av produsenten
- modifisering av produktet uten at det er gitt uttrykkelig godkjenning av produsenten
- bruk til andre formål enn beskrevet i denne veiledningen

Dometic forbeholder seg rettigheten til å endre produktet ytre og produktspesifikasjoner.

5 Liste over komponenter

fig. 2 på side 4

Komponent	Beskrivelse
①	Kuppelformet lokk
②	BBQ-plate
③	Grillplate
④	Grillhåndtak
⑤	Stativ til kaffekanne
⑥	Støtte for kjeler og stekepan-ner
⑦	Sprutbeskyttelse

Komponent	Beskrivelse
⑧	Bunnpanne
⑨	Gassflaskedeksel
⑩	Dreieknapp
⑪	Monteringsbraketter

Kombinasjoner
Følgende komponenter inngår i hver produktkode:

Komponent	1025-10	1025-20	1025-25
①	✓	✓	—
②	✓	✓	✓
③	✓	—	—
④	✓	✓	✓
⑤	✓	✓	✓
⑥	✓	✓	✓
⑦	✓	✓	✓
⑧	✓	✓	✓
⑨	✓	✓	✓
⑩	✓	✓	✓
⑪	✓	✓	✓

6 Montere apparatet

Monteringsbraketter leveres med dette apparatet. Bruk av disse brakettene gjør det mulig å montere apparatet på en stabil, horisontal overflate, for eksempel en kjøkkenbenk eller et bord **(valgfritt)**.

MERK Montering av dette apparatet bør bare gjøres av en kvalifisert profesjonell.

7 Koble gassforsyningen til apparatet

7.1 Feste gassflasken

Apparatet skal kun brukes med en CADAC 220 g/227 g-butanpatron med dyse eller en annen lokalt godkjent 220 g/227 g-butanpatron som oppfyller EN417.
Det kan være farlig å forsøke å montere andre typer gassflasker.

MERK Eksplosjonsfare

> Koble gassforsyningen til et området som er godt ventilert, fortrinnsvis ute, vekk fra antenningskilder som flammer og branner, og vekk fra personer.
> Kontroller at alle pakninger (mellom apparatet og gasspatronen) er på plass og i god stand før du kobler gasspatronen til apparatet. Ikke bruk apparatet hvis du mistenker slitte pakninger.
> Hold gassforsyningen borte fra varme og flammer. Ikke plasser den på en ovn eller annen varm overflate.
> Ikke fjern gassforsyningen mens apparatet er i bruk.
> Gassforsyningen må være koblet fra dette apparatet etter bruk, eller når det settes til lagring.

Sette inn gassflasken

fig. 3 på side 5

> Før bruk og før du setter inn gasspatronen, inspiser apparatet visuelt og fjern smuss, rusk, insekter eller spindelvev som kan være til stede.
> Ikke bruk et apparat som har slitte eller skadde pakninger (angitt av lukten av gass). Hvis det er mistanke om slitte eller skadde pakninger, må du kontakte nærmeste godkjente reparatør for å få hjelp.
> Kontroller at kontrollbryteren på apparatet er i av-stillingen.
> Åpne gassflaskedekselet.
> Hold flasken i vannrett stilling med hakket (1) i kragen på gassflasken vendt oppover, og sett flasken inn i åpningen av gasskammeret.
> Juster hakket etter sikkerhetsstyringen (2), og flytt flasken på plass.
> Kontroller at flasken er ordentlig festet med magnetlåsen ved å skyve flasken på plass.
> Utfør en gasslekkasjetest som beskrevet i Gasslekkasjer på side 107.

8 Gasslekkasjer

Hvis det er en lekkasje på apparatet (lukt av gass), må du umiddelbart ta det ut til et godt ventilert flammefritt sted der lekkasjen kan oppdages og stoppes. Hvis du vil se etter lekkasjer på apparatet, må du gjøre det utendørs. Ikke forsøk å oppdage lekkasjer ved bruk av flammer. Bruk såpevann.

Gasslekkasjetesting skal utføres i et godt ventilert område unna tennkilder.

FARE! Eksplosjonsvarsel

> **Sørg alltid for at gasskoblingene er riktig montert for å forhindre gasslekkasjer.**
> **Ikke røyk mens du utfører en gasslekkasjetest.**
> **Hvis du mistenker en gasslekkasje (oppdaget av lukten av gass), må du umiddelbart ta apparatet til et flammefritt sted og utføre en gasslekkasjetest.**
> **Bruk aldri åpen flamme for å bekrefte en gasslekkasje.**

Utføre en gasslekkasjetest

1. Bland en løsning av vann og såpe, f.eks. oppvaskråpe.

   Alternativt kan lekkasjedeteksjonsspray brukes i stedet for såpevann.
2. Påfør blandingen på koblingspunktet mellom gassflasken og apparatet.
3. Hvis du ser bobler:
   a) Ta umiddelbart ut gassflasken fra apparatet.
   b) Hvis det er mistanke om slitte pakninger, må du kontakte en godkjent reparatør for å få hjelp.
4. Sett på plass gassflasken, kontroller at flasken er tilstrekkelig koblet til apparatet, og gjenta testen.
5. Hvis gasslekkasjen vedvarer etter at alle kontroller er utført, må du returnere produktet til en autorisert reparatør for å få hjelp.

9 Betjene apparatet

9.1 Slå på apparatet ved hjelp av den automatiske tenningen

fig. 4 på side 6

MERK Dette gassapparatet har en innebygd automatisk tenning i kontrollbryteren.

1. Vri kontrollbryteren 90 ° mot klokken fra av-posisjonen til du hører et klikk.
2. Hold kontrollbryteren i denne stillingen i 5 s før du slipper kontrollbryteren. Dette er for at gassstrømmen skal nå brenneren, slik at antenning kan finne sted.

Justere flammeintensiteten

Oppblussing kan oppstå når du lager mat med høyt fettinnhold. Dersom dette skjer, skru ned varmen til oppblussingen opphører.

Når flammen er tent, kan du justere intensiteten:

> Vri kontrollbryteren mot klokken for å øke flammen.
> Vri kontrollbryteren med klokken for å redusere flammen.

Hvis tenningen mislykkes

1. Vri kontrollbryteren på apparatet tilbake til av-stillingen.
2. Vent 30 s for å la opphopet gass i brenneren slippe ut.
3. Prøv å tenne på nytt.

Flammen slukkes under bruk

I tilfelle flammen slukkes under bruk vil FFD aktiveres for å stoppe strømmen av gass. Denne handlingen tar ca. 15 s . Vent ca. 30 s for å tillate gassoppbygging å spre seg før du prøver å tenne på nytt.

1. Sett kontrollbryteren i av-stillingen.
2. Tenn brenneren igjen ved å følge tenningsprosedyren.

9.2 Slå på apparatet ved hjelp av en lang lighter eller fyrstikk

Apparatet kan tennes øverst på brenneren før den ønskede koketoppen settes på.

fig. 5 på side 7

MERK Denne metoden brukes når den innebygde tenneren ikke fungerer eller ikke er tilgjengelig.

Bruke en lang lighter

1. Hold lighteren nær brenneren og tenn den.
2. Mens lighteren er tent, vrir du kontrollbryteren sakte for å tenne brenneren.

✓ Gassen skal tennes umiddelbart.

Bruke en fyrstikk

1. Tenn fyrstikken og ta den forsiktig mot brenneren.
2. Vri kontrollbryteren sakte mot klokken for å tenne brenneren.

✓ Gassen skal tennes umiddelbart.

9.3 Bruke grillhåndtaket

fig. 6 på side 8

Grillhåndtaket gjør det mulig å løfte varmt tilbehør og ta det av apparatet på en sikker måte.

1. Sett grillhåndtaket inn i det tiltenkte sporet.
2. Kontroller at grillhåndtaket er satt helt inn og sitter godt fast i sporet.
3. Løft tilbehøret rett opp i en jevn bevegelse og plasser det på en varmebestandig overflate, utenfor barns rekkevidde.

9.4 Slå av apparatet

fig. 7 på side 9

1. Vri kontrollbryteren med klokken, til av-stillingen.
2. Når flammen er helt slukket, fjerner du gassflasken fra gassapparatet.

10 Ta ut gassflasken

fig. 8 på side 10

MERK Skift gassflasken utendørs, og vekk fra personer og tennkilder.

> Kontroller at kontrollbryteren på apparatet er i av-stillingen.
> Kontroller at brennerne slukkes før du kobler fra gassflasken.
> Åpne gassflaskedekselet og ta ut flasken ved å trekke den forsiktig og skyve den bakover og ut av beholderen. Hold flasken vannrett under fjerningen.
> Kast gassflasken hvis den er tom, og skift den ut med en full gassflaske hvis det er nødvendig. Hvis gassflasken ikke er tom, kan den lagres for bruk på et senere tidspunkt.
> Følg alle trinnene som er angitt i avsnittet Feste gassflasken på side 107 når du bytter ut en gassflaske.

11 GreenGrill-koketopper

De fleste CADAC | Dometic-koketoppene har GreenGrill-slippbelegg. Dette belegget inneholder ikke PFAS eller giftstoffer, slik at du kan lage mat på en trygg og sunn måte.

Forberede koketoppen

MERK Før første gangs bruk anbefales det at du forbereder koketoppen for å forbedre funksjonen til slippbelegget og redusere rester av mat.

1. Påfør et tynt lag med matolje jevnt over hele koketoppen.
2. Varm opp overflaten over middels varme i 2 min ~ 3 min .
3. La koketoppen avkjøles helt.
4. Vask koketoppen med varmt såpevann og en svamp.
5. Tørk grundig og påfør et nytt tynt lag med olje.

v Produktet er nå klar til bruk.

Matlagingsmetoder

Disse koketoppene støtter en rekke matlagingsmetoder:

- **Grilling:** for grilling av kjøtt, grønnsaker eller fisk uten fett
- **Steke i panne:** perfekt for wokretter, fisk, bacon, egg, grønnsaker og pannekaker
- **Koking:** må bruke en egnet gryte eller panne til sauser, ris og pasta

PASS PÅ! Fare for skader

> Unngå kokekar med plasthåndtak, da disse kan bli svært varme og smelte.

Matlagingstips

PASS PÅ! Fare for skader

> For å forhindre skade må du ikke la koketoppen stå på med varme uten et lag olje.
> Bruk bare kjøkkenredskaper av tre eller silikon. Metallredskaper kan ripe opp og skade GreenGrill-belegget.

- GreenGrill-belegget leder varme mer effektivt enn konvensjonelle PTFE-belegg (non-stick). Derfor anbefaler vi at du bare bruker 75 % av den vanlige varmeinnstillingen.
- For best resultat bør du bruke solsikke- eller rapsolje. Unngå olivenolje, da det har et lavere brennpunkt som kan gjøre at maten brenner seg fast.
- La kjøtt og fisk romtempereres før steking for å hindre at det setter seg fast.

Rengjøre koketoppen

PASS PÅ! Fare for skader

> Ikke bruk skurebørster, stålull eller skuremidler.

Du må alltid la koketoppen kjøle seg helt ned for du senker dem i vann.

> Rengjør koketoppen med varmt såpevann og en myk svamp.
> For å løsne tøffe flekker eller rester legger du koketoppen i varmt såpevann i noen minutter før vask.

MERK CADAC | Dometic Soft Soak og CADAC | Dometic Soft Soak Brush (selges separat) er ideelle tilleggsprodukter for GreenGrill-koketopper, som brukes til å bløtlegge og myke opp tøffe matrester.

Vedlikehold

> Etter rengjøring og før lagring bør du påføre et tynt lag med olje på overflaten for å beskytte mot fuktighet og luft.
> De fleste koketopper leveres med en praktisk oppbevaringspose. For å hindre overføring av oljerester bør du legge koketoppen med olje i en plastpose før du legger den i oppbevaringsvesken.

Ekstrautstyr

- Paella-panne: Panne laget av presset aluminium av høy kvalitet for jevn varmefordeling. Ideell for paella, risotto, pastaretter og tradisjonell frokost.
- Stativ til kaffekanne: Underlaget gir en stabil plattform for kaffeperkolatorer eller vannkokere.

12 Rengjøring og vedlikehold

12.1 Rengjøre apparatet

Rengjør apparatet nøye etter hver bruk for å forlenge levetiden.

PASS PÅ! Fare for skader

> Du må aldri senke apparatet i vann.
> Unngå å få vann inn i brennerne, rørene til brennerne eller tennflammeområdet. Fuktighet i disse delene kan føre til funksjonsfeil i apparatet eller at det blir utrygt å bruke.
> Ikke bruk skuremidler, stålull eller skuresvamper. Disse kan skade overflaten på apparatet.
> Ikke bruk oljebaserte eller løsemiddelbaserte rengjøringsmidler.
> Ikke bruk en høytrykksdamprenser eller vannstråle til å rengjøre apparatet.

La apparatet avkjøles helt før du rengjør det.

1. Tørk av yttersiden av apparatet med en fuktig klut med såpe.
2. Tørk apparatet godt før lagring.

12.2 Rutinemessig vedlikehold

Montering og installasjon av gassforbindelser må foretas av en kvalifisert person som kan fremvise ferdigheter og kunnskaper knyttet til konstruksjon, installasjon og drift av gassdrevet utstyr, og har mottatt sikkerhetstrening for å kunne identifisere og unngå risikoer som er involvert.

> Av sikkerhetsmessige grunner må du få en kvalifisert person til å sjekke at apparatet fungerer som det skal hvert eneste år. Alle defekter må repareres.

12.3 Skifte ut en blokkert injektor

De vanligste driftsproblemene kan være relatert til skitne eller blokkerte injektorer. Regelmessig kontroll og rengjøring kan forhindre disse problemene. Indikatorer for en blokkert injektor er blant annet

- en svak eller gulaktig flamme
- tenningsfeil ved bruk av apparatet

> **PASS PÅ! Fare for skader**

> En blokkert injektor må ikke rengjøres med en nål eller lignende. Dette kan skade injektoren og potensielt gjøre apparatet utrygt å bruke.

Rengjør eller skift injektorene hver sjette (6) måned for optimal ytelse.

Få tilgang til injektoren

fig. 9 på side 11

1. Kontroller at apparatet er avkjølt og koblet fra gassforsyningen.
2. Fjern eventuelle koketopper og bunnpannen fra apparatet.
3. Skru forsiktig ut skruene som er plassert i hjørnene på det indre varmeskjoldet. Fjern varmeskjoldet for å få ut brenneren.

4. Finn og skru ut skruene som fester brennerne. Vær forsiktig så du ikke kobler fra tenningen eller FFD-kabelen som er koblet til brenneren.
5. Injektoren er nå tilgjengelig, og kan fjernes med en egnet nøkkel. Ikke bruk tang, da dette kan skade injektoren.
6. Blås ut alt synlig smuss fra injektoren. Skift ut injektoren om nødvendig.
7. Skru inn injektoren i ventilen igjen. Ikke overstram.

13 Oppbevaring

Riktig lagring vil bidra til å beskytte apparatet og forlenge levetiden.

> Sørg for at gassforsyningen er slått av før du kobler den fra apparatet.
> Du må aldri lagre et apparat med gassforsyningen koblet til, da dette er utrygt.
> La enheten kjøle seg ned og rengjør den før den settes til lagring.
> Lagre apparatet på et godt ventilert sted.
> Lagre gassforsyningen utendørs i et godt ventilert område unna tennkilder. Ikke lagre gassforsyningen i en kjeller eller garasje.

14 Feilretting

ADVARSEL! Fare for personskader

> Service på apparatet må utføres av kvalifisert personell. Kontakt en godkjent forhandler eller reparatør for hjelp og informasjon om hvordan du returnerer produktet.
> Ikke modifiser apparatet.
> Ikke bruk apparatet hvis det oppstår unormal flamme. Slå av gasstilførselen umiddelbart og kontroller alle tilkoblinger før du prøver å tenne apparatet igjen.

Ta kontakt med et autorisert serviceverksted hvis du oppdager et av følgende unormale forhold:

- Uvanlig gul eller mørk flamme.
- Flammen letter fra brennerhodene.
- Flammen går tilbake til brenneren (som regel hører du samtidig en poppelyd).
- Vond lukt fra flammens forbrenningsprodukter.

Hvis du opplever en feil med apparatet som ikke er beskrevet ovenfor, kan du først se følgende tabell for mulige årsaker og løsninger, før du eventuelt tar kontakt med et autorisert serviceverksted.

Problem	Mulig årsak	Løsningsforslag
Brenneren tennes ikke.	Kontrollbryteren er i av-stillingen.	> Følg anvisningene for tenning som beskrevet i Slå på apparatet ved hjelp av den automatiske tenningen på side 108.
	Flasken er ikke ordentlig koblet til.	> Følg instruksjonene for montering av gassflasken som beskrevet i Feste gassflasken på side 107.
	Brennerhodene er blokkert.	> Rengjør brenneren.
	Det kan hende gassforsyningen er tom.	> Skift gassflasken om nødvendig.
Brenneren slukkes når kontrollbryteren slippes.	Kontrollbryteren ble ikke holdt inne lenge nok under tenning til at flammen holder.	> Følg anvisningene for tenning som beskrevet i Slå på apparatet ved hjelp av den automatiske tenningen på side 108.
	Feil tenningstilkobling.	> Ta kontakt med et godkjent serviceverksted for reparasjon.
Ujevnt flammemønster eller liten letting av flammen	Brennerhodene er blokkert.	> Rengjør brenneren.
Flammen er enten for høy eller for lav ved middels flammeinnstilling.	Feil injeksjonsventil er installert.	> Ta kontakt med et godkjent serviceverksted for reparasjon.

15 Reservedeler og tilbehør

fig. 10 på side 12

Du må bare bruke originale reservedeler og tilbehør eller reservedeler og tilbehør som er godkjent av produsenten.

Bruk av reservedeler og tilbehør som ikke er godkjent av produsenten kan være farlig, og kan føre til produktskader eller funksjonsfeil.

Kontakt din lokale forhandler eller leverandør for hjelp med reservedeler og tilbehør.

16 Garanti

Lovmessig garantitid gjelder. Hvis produktet er defekt. ta kontakt med forhandleren eller produsentens filial i landet ditt. (se qr.dometic.com/bgGAmD)

Ved henvendelser vedrørende reparasjon eller garanti, må du sende med følgende dokumentasjon:

- Kopi av kvitteringen med kjøpsdato
- Årsak til reklamasjonen eller beskrivelse av feilen

Vær oppmerksom på at reparasjoner som utføres selv, eller som ikke utføres på en profesjonell måte, kan gå ut over sikkerheten og føre til at garantien blir ugyldig.

17 Avfallshåndtering

Lever emballasje til resirkulering så langt det er mulig. For å kaste produktet endelig ta kontakt med det lokale resirkuleringssenteret eller faghandler om hvordan du kan gjøre dette i overensstemmelse med gjeldende avfallshåndteringsforskrifter.

18 Tekniske spesifikasjoner

Type gass	Butan
Type gassflasker	Apparatet skal kun brukes med en CADAC 220 g/227 g-butanpatron med dyse eller en annen lokalt godkjent 220 g/227 g-butanpatron som oppfyller EN417.
Gasskategori	Direkte trykk
Strålenummer	0.48
Nominell spenning	109 g/h
Brutto nominell varmebelastning	1,5 kW
Inspeksjon/sertifisering	CE

Suomi

1 Tärkeitä huomautuksia..... 114
2 Symbolien selitykset.....114
3 Turvallisuusohjeet.....114
4 Käyttötarkoitus.....116
5 Osaluettelo..... 116
6 Laitteen asennus..... 117
7 Kaasunsyötön liittäminen laitteeseen..... 117
8 Kaasuvuodot..... 117
9 Laitteen käyttö..... 118
10 Kaasupatruunan poistaminen..... 119
11 GreenGrill-keittotasot.....119
12 Puhdistus ja hoito.....120
13 Varastointi..... 120
14 Vianetsintä.....122
15 Varaosat ja lisävarusteet.....123
16 Takuu.....123
17 Hävittäminen..... 123
18 Tekniset tiedot..... 123

1 Tärkeitä huomautuksia

Lue nämä ohjeet huolellisesti ja noudata kaikkia tämän tuotteen käyttöohjeissa annettuja ohjeita, määräyksiä ja varoituksia. Näin varmistat, että tuotteen asennus, käyttö ja huolto sujuu aina oikein. Näiden ohjeiden TÄYTYY jäädä tuotteen yhteyteen.

Käyttämällä tuotetta vahvistat lukeneesi kaikki ohjeet, määräykset ja varoitukset huolellisesti ja että ymmärrät ja hyväksyt tässä annetut ehdot. Sitoudut käyttämään tuotetta ainoastaan sen käyttötarkoitukseen ja ilmoitetuissa käyttökohteissa ja noudattaen tässä tuotteen käyttöohjeessa annettuja ohjeita, määräyksiä ja varoituksia sekä voimassa olevia lakeja ja määräyksiä. Tässä annettujen ohjeiden ja varoitusten lukematta ja noudattamatta jättäminen voi johtaa omaan tai muiden loukkaantumiseen, tuotteen vaurioitumiseen tai muun ympärillä olevan omaisuuden vaurioitumiseen. Tähän tuotteen käyttöohjeeseen, ohjeisiin, määräyksiin ja varoituksiin sekä oheisdokumentteihin voidaan tehdä muutoksia ja niitä voidaan päivittää. Katso ajantasaiset tuotetiedot osoitteesta documents.dometic.com.

2 Symbolien selitykset

Merkkisana tunnistaa turvallisuusviestejä ja omaisuusvahinkoihin liittyviä viestejä ja osoittaa lisäksi vaaratekijän vakavuusasteen.

VAARA!

> Viittaa vaaralliseen tilanteeseen, joka johtaa kuolemaan tai vakavaan loukkaantumiseen, jos sitä ei vältetä.

VAROITUS!

> Viittaa vaaralliseen tilanteeseen, joka voi johtaa kuolemaan tai vakavaan loukkaantumiseen, jos sitä ei vältetä.

HUOMIO!

> Viittaa vaaralliseen tilanteeseen, joka voi johtaa lievään tai kohtalaiseen loukkaantumiseen, jos sitä ei vältetä.

HUOMAUTUS!

> Viittaa tilanteeseen, joka voi johtaa omaisuusvahinkoon, jos sitä ei vältetä.

OHJE Tuotteen käyttöä koskevia lisätietoja.

3 Turvallisuusohjeet

3.1 Turvallisuusvaroitus

OHJE

- Tärkeää: Lue nämä käyttöohjeet huolellisesti, jotta voit tutustua laitteeseen ennen sen liittämistä kaasupatruunaan.
- Käytä vain hyvin ilmastoidussa tilassa.
- Älä liikuta laitetta käytön aikana.
- Poista kaasupatruuna käytön jälkeen.
- Laitteeseen tehdyt muutokset voivat olla vaarallisia.
- Takuu raukeaa, jos näitä ohjeita ei noudateta.
- Säilytä nämä ohjeet myöhempää käyttöä varten.

3.2 Perusturvallisuus

OHJE Näiden varoitusten noudattamatta jättäminen voi johtaa kuolemaan tai vakavaan vammaan.

VAROITUS! Häkävaara

> TÄMÄ KAASULAITE KULUTTAA ILMAA (HAPPEA). VARMISTA, ETTÄ LAITETTA KÄYTETÄÄN HYVIN ILMASTOIDULLA ALUEELLA.

> TÄMÄN LAITTEEN KÄYTTÄMINEN SULJETUSSA TILASSA VOI JOHTAA KUOLEMAAN.

> Tätä laitetta saa käyttää vain maanpinnan yläpuolella ulkona, missä ilma pääsee vaihtumaan luonnollisesti ja esteettömästi, ja missä kaasuvuodot ja palamistuotteet haihtuvat nopeasti tuulen ja luonnollisen ilmankierron mukana.

Kaasua koskevat turvatoimet

kuva. 1 sivulla 3

OHJE Tässä laitteessa on turvakatkaisin (Flame Failure Device (FFD)), jota kutsutaan myös liekkivahdiksi. Sen avulla varmistetaan, että polttimen kaasunsyöttö katkeaa välittömästi, jos liekki sammuu vahingossa.

VAARA! Räjähdysvaara

> Laitetta saa käyttää vain CADAC 220 g/227 g-butaanipatruunan kanssa, jossa on suutin, tai minkä tahansa muun paikallisesti hyväksytyn 220 g/227 g-butaanipatruunan kanssa, joka täyttää EN417-standardin.

> **Voi olla vaarallista yrittää sovittaa muuntyyppisiä kaasupatruunoja.**

> Kytke kaasupatruuna hyvin ilmastoidussa tilassa, mieluiten ulkona poissa avoliekkien kaltaisten sytytyslähteiden sekä muiden ihmisten lähettyviltä.

> Pidä kaasupatruuna etäällä kuumuudesta ja liekeistä. Älä laita uunin tai muun kuuman pinnan päälle.

> Älä irrota kaasunsyöttöä laitteen ollessa käytössä.

> Kaasupatruuna on kytkettävä irti laitteesta käytön jälkeen tai kun laite varastoidaan.

HUOMIO! Palovaara

> Tämän laitteen lähellä ei saa käytön aikana olla syttyviä materiaaleja. Pienimmät turvaetäisyydet ovat: 120 cm cm laitteen yläpuolella ja 60 cm cm takana ja sivuilla.

> Älä laita mitään muita esineitä kuin kattiloita ja pannuja tämän laitteen päälle tai sitä vasten.

> Kun käytä pannua tai kattilaa ruoanlaitossa, käytä vain suositeltuja, halkaisijaltaan 150 mm – 220 mm mm:n astioita.

> Kun käytät kahvipannutelinettä, kahvipannun suositeltu vähimmäiskoko on halkaisijaltaan 60 mm.

> Älä sijoita kemikaaleja, syttyviä materiaaleja tai aerosolisuihkeita laitteen lähelle.

> Tulipalon sattuessa katkaise kaasunsyöttö välittömästi.

VAROITUS! Räjähdysvaara

Näiden varoitusten noudattamatta jättäminen voi johtaa kuolemaan tai vakavaan vammaan.

> Älä tee laitteeseen muutoksia. Käytä laitetta vain sen alkuperäiseen käyttötarkoitukseen.

> Ainoastaan ammattilaiset saavat korjata tätä tuotetta. Virheellisesti suoritetuista korjaustöistä saattaa aiheutua huomattavia vaaroja.

VAROITUS! Palovaara

> Älä jätä laitetta ilman valvontaa sen ollessa kuuma tai toiminnassa.

> Pidä palosammutin tai muu liekin sammutukseen tarkoitettu väline lähettyvillä hätätilanteen varalta.

Turvallisuus käytön aikana

VAARA! Räjähdysvaara

> Älä käytä laitetta, jos sen tiivisteet ovat vaurioituneet tai kuluneet, mikä käy usein ilmi kaasun hajusta. Ota yhteys valtuutettuun huoltoliikkeeseen, jos epäilet, että tiivisteet ovat kuluneet.

> Älä käytä laitetta, jos siinä on vuotoja tai vaurioita tai jos se ei toimi kunnolla. Ota yhteys valtuutettuun huoltopalveluun.

> Jos haistat kaasua, katkaise kaasu välittömästi kääntämällä laitteen säätönuppi off-asentoon.

- Sammuta kaikki avoliekit.
- Siirrä laite hyvin ilmastoituun paikkaan, jossa ei ole liekkejä, ja tarkista kaasuvuodot. Tämä tarkistus tulee tehdä ulkona hyvin ilmastoidulla alueella kaukana avoliekeistä tai sytytyslähteistä.
- Älä koskaan etsi kaasuvuotoja avoliekin avulla, vaan käytä saippuavettä.

HUOMIO! Palovammojen vaara

> KOSKETETTAVAT OSAT VOIVAT OLLA ERITTÄIN KUUMIA. PIDÄ LASTEN ULOTTUMATTOMISSA.

> Käytä lämmönkestäviä käsineitä käsitellessäsi laitetta.

> Älä käytä löysää vaatetusta tai päästä pitkiä hiuksia roikkumaan vapaasti, kun sytytät tai käytät tätä tuotetta.

> Pidä kädet, kasvot ja hiukset kaukana polttimista.

> Tarkkaile huolellisesti kaikkea toimintaa tämän tuotteen lähellä välttääksesi palovammat tai muut vammat.
> Aseta laite vaakasuoralle, tasaiselle alustalle. Varmista, että koottu laite on vakaa eikä heilu.
> Varmista laitetta käytettäessä, että kattilatuki/kettotaso on asetettu oikein.
> Älä koske kattilatukeen, kun laite on käytössä.
> Älä liikuta laitetta käytön aikana.
> Pidä lapset ja lemmikkieläimet turvallisen matkan päässä.
> Alkoholin tai käsikauppa- tai reseptilääkkeiden käyttäminen voi heikentää kykyäsi asentaa laite asianmukaisesti tai käyttää sitä turvallisesti.
> Anna tämän tuotteen jäähtyä kunnolla, ennen kuin käsittelet sitä paljain käsin.

VAARA! Liekin vetäytyminen / liekkipäästö

> Jos liekki palaa polttimen sisällä, sitä kutsutaan liekkipäästöksi, ja se voi tehdä käytöstä vaarallista. Varmista liekin vakaus laitetta käytettäessä.
> Jos liekkipäästö ilmenee, toimi seuraavasti:
  - Katkaise kaasunsyöttö välittömästi sulkemalla kaasupullon venttiili.
  - Kierrä laitteen säätönuppi off-asentoon.
  - Kun liekki on sammunut, poista kaasupatruuna.
  - Kytke kaasunsyöttö uudelleen ja testaa liitäntä kaasuvuodon varalta.
  - Käynnistä laite uudelleen.
  - Jos liekkipäästö jatkuu, lopeta käyttö ja käänny valtuutetun korjaamon puoleen.

4 Käyttötarkoitus

Tämä nestekaasulla toimiva keittolaite on tarkoitettu **vain ei-kaupalliseen ruoanlaittoon**.

Tämä laite on tarkoitettu käytettäväksi vain hyvin ilmastoidussa tilassa. Huomioi ilmanvaihtovaatimukset.

Kielletyt käyttötarkoitukset
Älä käytä laitetta seuraaviin tarkoituksiin:

- sisätilojen lämmittäminen
- vaatteiden tai muiden materiaalien kuivaaminen
- kaupallinen tai teollinen käyttö
- laitetta ei saa käyttää mihinkään muuhun tarkoitukseen.

Tämä tuote soveltuu ainoastaan näissä ohjeissa ilmoitettuun käyttötarkoitukseen ja käyttökohteeseen.

Näistä ohjeista saat tuotteen asianmukaiseen asennukseen ja/tai käyttöön tarvittavat tiedot. Väärin tehdyn asennuksen ja/tai väärän käyttötavan tai vääränlaisen huollon seurauksena laite ei toimi tyydyttävästi, ja se saattaa mennä epäkuntoon.

Valmistaja ei ota vastuuta tapaturmista tai tuotevaurioista, jotka johtuvat seuraavista:

- Virheellinen asennus tai kokoonpano
- Väärin tehty huolto tai muiden kuin valmistajalta saatavien alkuperäisten varaosien käyttö
- Tuotteeseen ilman valmistajan nimenomaista lupaa tehdyt muutokset
- Käyttö muuhun kuin tässä ohjeessa ilmoitettuun tarkoitukseen

Dometic pidättää itsellään oikeuden muutoksiin tuotteen ulkonäössä ja spesifikaatioissa.

5 Osaluettelo

kuva. 2 sivulla 4

Osa	Kuvaus
①	Kupukansi
②	Grillilevy
③	Parilalevy
④	Parilakahva
⑤	Kahvipannuteline
⑥	Pannu-/kattilatuki
⑦	Roiskesuoja
⑧	Uunipannu
⑨	Patruunan luukku
⑩	Säätönnuppi
⑪	Asennuspidikkeet

Yhdistelmät
Kunkin tuotekoodin osat ovat seuraavat:

Osa	1025-10	1025-20	1025-25
①	✓	✓	—
②	✓	✓	✓

Osa	1025-10	1025-20	1025-25
③	✓	—	—
④	✓	✓	✓
⑤	✓	✓	✓
⑥	✓	✓	✓
⑦	✓	✓	✓
⑧	✓	✓	✓
⑨	✓	✓	✓
⑩	✓	✓	✓
⑪	✓	✓	✓

6 Laitteen asennus

Laitteen mukana on toimitettu asennuspidikkeet. Näiden pidikkeiden avulla laitteen voi **halutessaan** asentaa myös vakaalle, vaakasuoralle pinnalle, kuten keittiön työtasolle tai pöydälle.

OHJE Laitteen asennuksen saa suorittaa vain pätevä ammattilainen.

7 Kaasunsyötön liittäminen laitteeseen

7.1 Kaasupatruunan asennus

Laitetta saa käyttää vain CADAC 220 g/227 g-butaanipatruunan kanssa, jossa on suutin, tai minkä tahansa muun paikallisesti hyväksytyn 220 g/227 g-butaanipatruunan kanssa, joka täyttää EN417-standardin.
Voi olla vaarallista yrittää sovittaa muuntyyppisiä kaasupatruunoita.

OHJE Räjähdysvaara

> Kytke kaasunsyöttö hyvin ilmastoidulla alueella, mieluiten ulkona poissa avoliekkien kaltaisten sytytyslähteiden sekä muiden ihmisten lähettyviltä.
> Tarkista, että kaikki tiivisteet (laitteen ja kaasupatruunan välissä) ovat paikoillaan ja hyvässä kunnossa ennen kaasupatruunan liittämistä laitteeseen. Älä käytä laitetta, jos epäilet kuluneita tiivisteitä.
> Pidä kaasunsyöttö etäällä kuumuudesta ja liekeistä. Älä laita uunin tai muun kuuman pinnan päälle.
> Älä irrota kaasunsyöttöä laitteen ollessa käytössä.
> Kaasunsyöttö on kytkettävä irti laitteesta käytön jälkeen tai kun laite varastoidaan.

Kaasupatruunan asettaminen

kuva. 3 sivulla 5

> Ennen käyttöä ja ennen kaasupatruunan asettamista tarkista laite visuaalisesti ja poista kaikki lika, roskat, hyönteiset tai hämähäkinseitit, jotka saattavat olla läsnä.
> Älä käytä laitetta, jonka tiivisteet ovat kuluneet tai vaurioituneet (kaasun hajun perusteella). Jos epäilet, että tiivisteet ovat kuluneet tai vaurioituneet, ota yhteys lähimpään valtuutettuun huoltoliikkeeseen.
> Varmista, että laitteen säätönnuppi on off-asennossa.
> Avaa patruunan luukku.
> Pidä patruuna vaaka-asennossa niin, että sen kauluksessa oleva lovi (1) osoittaa ylöspäin, ja aseta patruuna kaasupatruunakotelon aukkoon.
> Kohdista lovi turvaohjaimeen (2) ja aseta patruuna paikalleen.
> Varmista, että patruuna on kunnolla kiinnittynyt magneettilukkoon työntämällä patruuna tukevasti paikalleen.
> Suorita tiiviystarkastus kohdan Kaasuvuodot sivulla 117 mukaisesti.

8 Kaasuvuodot

Jos laitteessa on vuoto (kaasun haju), vie se välittömästi ulos hyvin tuuletettuun paikkaan, jossa ei ole tulta. Tällöin vuoto voidaan havaita ja pysäyttää. Jos haluat tarkistaa laitteesi tiiviyden, tee se ulkona. Älä etsi vuotoja liekin avulla, vaan käytä saippuavettä.

Tiiviystarkastus on tehtävä hyvin ilmastoidussa tilassa, jossa ei ole sytytyslähteitä.

VAARA! Räjähdysvaara

> **Varmista aina, että kaasuliitännät on asennettu oikein kaasuvuotojen estämiseksi.**
> **Älä tupakoi tiiviystarkastuksen aikana.**
> **Jos epäilet kaasuvuotoa (kaasun hajun perusteella), vie laite välittömästi paikkaan, jossa ei ole tulta, ja tee tiiviystarkastus.**
> **Älä koskaan käytä avotulta kaasuvuodon havaitsemiseen.**

Tiiviystarkastus

1. Tee seos vedestä ja saippuasta, esimerkiksi astianpesuaineesta.

   Vuodonetsintäsuihketta voidaan käyttää saippuaveden sijasta.
2. Levitä seos kaasupatruunan ja laitteen väliseen liitäntäkohtaan.
3. Jos kuplia esiintyy:
   a) Poista kaasupatruuna laitteesta välittömästi.
   b) Jos epäilet, että tiivisteet ovat kuluneet, ota yhteys valtuutettuun huoltoliikkeeseen.
4. Aseta kaasupatruuna takaisin paikalleen. Varmista, että patruuna on kunnolla kiinni laitteessa, ja tee tarkastus uudelleen.
5. Jos kaasuvuoto ei korjaannu kaikkien tarkistusten jälkeen, palauta laite valtuutettuun huoltoliikkeeseen.

9 Laitteen käyttö

9.1 Laitteen sytyttäminen automaattisytyttimellä

kuva. 4 sivulla 6

OHJE Tässä kaasulaitteessa on automaattinen sytytys säätönupista.

1. Käännä säätönuppia 90 ° vastapäivään off-asennosta, kunnes kuulet napsahduksen.
2. Pidä säätönuppia tässä asennossa 5 s ennen säätönupin vapauttamista. Näin kaasun virtaus pääsee polttimeen, jotta sytytys onnistuu.

Liekin voimakkuuden säätö

Jos ruoassa on paljon rasvaa, se saattaa aiheuttaa liekehtimistä. Jos näin käy, pienennä lämpöä, kunnes liekehtiminen lakkaa.

Kun liekki on syttynyt, säädä liekin voimakkuutta:

> Suurenna liekkiä kääntämällä säätönuppia vastapäivään.

> Pienennä liekkiä kääntämällä säätönuppia myötäpäivään.

Sytytys epäonnistuu

1. Käännä laitteen säätönuppi takaisin off-asentoon.
2. Odota 30 s sekuntia, jotta polttimeen kertynyt kaasu poistuu.
3. Yritä sytyttää uudelleen.

Liekki sammuu käytön aikana

Jos liekki sammuu käytön aikana, FFD aktivoituu ja pysäyttää kaasun virtauksen. Toiminto tapahtuu noin 15 s kuluttua. Odota 30 s , että kertynyt kaasu ehtii haihtua, ennen kuin yrität uudelleen syttymistä.

1. Käännä säätönuppi off-asentoon.
2. Sytytä poltin uudelleen sytytystoimien mukaisesti.

9.2 Laitteen sytyttäminen grillisytyttimellä tai tulitikulla

Laitteen voi sytyttää polttimen päältä ennen halutun keittotason asettamista.

kuva. 5 sivulla 7

OHJE Tätä menetelmää käytetään, kun sisäänrakennettu sytytin ei toimi tai jos se ei ole käytettävissä.

Grillisytyttimen käyttäminen

1. Pidä grillisytytintä polttimen lähellä ja sytytä se.
2. Kun grillisytytin palaa, sytytä poltin kääntämällä säätönuppia hitaasti.

✓ Kaasun pitäisi syttyä välittömästi.

Tulitikun käyttäminen

1. Sytytä tulitikku ja siirrä se varovasti poltinta kohti.
2. Sytytä poltin kääntämällä säätönuppia hitaasti vastapäivään.

✓ Kaasun pitäisi syttyä välittömästi.

9.3 Parilakahvan käyttäminen

kuva. 6 sivulla 8

Parilakahvan avulla voit turvallisesti nostaa kuumia ruoanvalmistusvälineitä.

1. Aseta parilakahva parilakahvan syvennykseen.
2. Varmista, että parilakahva on kunnolla paikallaan ja tukevasti parilakahvan syvennyksessä.
3. Nosta ruoanvalmistusväline suoraan ylös tasaisella liikkeellä ja aseta se lämmönkestävälle alustalle pois lasten ulottuvilta.

9.4 Laitteen sammuttaminen

kuva. 7 sivulla 9

1. Käännä säätönuppi myötäpäivään off-asentoon.
2. Kun liekki on sammunut kokonaan, poista kaasupatruuna kaasulaitteesta.

10 Kaasupatruunan poistaminen

kuva. 8 sivulla 10

OHJE Vaihda kaasupatruuna ulkona sekä poissa ihmisten ja sytytyslähteiden lähettyviltä.

> Varmista, että laitteen säätönnuppi on off-asennossa.
> Tarkista, että polttimet ovat sammuneet ennen kaasupatruunan irrottamista.
> Avaa patruunan luukku ja poista patruuna vetämällä sitä varovasti ja liu'uttamalla sitä taaksepäin ja pois paikaltaan. Pidä patruuna vaakatasossa poiston aikana.
> Hävitä kaasupatruuna, jos se on tyhjä, ja vaihda se tarvittaessa täyteen kaasupatruunaan. Jos kaasupatruuna ei ole tyhjä, sitä voidaan säilyttää myöhempää käyttöä varten.
> Noudata kaikkia osion Kaasupatruunan asennus sivulla 117 ohjeita kaasupatruunaa vaihdettaessa.

11 GreenGrill-keittotaso

Useimmissa CADAC | Dometic -keittotasoissa on tarttumaton keraaminen GreenGrill-pinnoite. Pinnoite on PFAS-vapaa ja myrkytön, ja se mahdollistaa terveellisemmän ruoanlaiton.

Keittotason valmisteleminen

OHJE Ennen ensimmäistä käyttökertaa on suositeltavaa valmistella keittotaso, sillä se parantaa tarttumattomuutta ja vähentää ruoan kiinnipalamista.

1. Levitä ohut kerros ruokaöljyä tasaisesti koko keittotasolle.
2. Kuumenna pintaa keskilämmöllä 2 min ~ 3 min ajan.
3. Anna kettotason jäähtyä kokonaan.
4. Puhdista pinta lämpimällä saippuavedellä ja sienellä.
5. Kuivaa huolellisesti ja levitä uudelleen ohut kerros öljyä.

v Laite on nyt valmis käyttöön.

Ruoanlaittotavat

Keittotasot tukevat useita erilaisia ruoanlaittotapoja:

- **Grillaus:** lihan, kasvisten ja kalan grillaamiseen ilman rasvaa.
- **Pannulla paistaminen:** sopii erinomaisesti wokkien, kalan, pekonin, kananmunien, vihannesten ja ohukaisten valmistukseen.
- **Keittäminen:** käytä sopivaa kattilaa tai pannua kastikkeiden, riisin ja pastan valmistukseen.

HUOMAUTUS! Vahingonvaara

> Älä käytä keittoastioita, joissa on muovikahvat, sillä ne voivat kuumentua ja sulaa.

Ruoanlaittovinkkejä

HUOMAUTUS! Vahingonvaara

> Älä jätä keittotasoa lämmölle ilman öljykerrosta, jotta se ei vahingoitu.
> Käytä vain puisia tai silikonisia ruoanlaittovälineitä. Metalliset keittiövälineet voivat naarmuttaa ja vahingoittaa GreenGrill-pinnoitetta.

- GreenGrill-pinnoite johtaa lämpöä tehokkaammin kuin tavalliset tarttumattomat PTFE-pinnoitteet. Tämän vuoksi suosittelemme käyttämään vain 75 % tavallisesta lämpöasetuksesta.
- Saat parhaat tulokset käyttämällä auringonkukka- tai rapsiöljyä. Vältä oliiviöljyä, sillä sen alhaisempi syttymispiste voi aiheuttaa kiinnipalamista tai palamista.
- Voit estää kiinnipalamisen antamalla lihan tai kalan saavuttaa huoneenlämpötilan ennen paistamista.

Keittotason puhdistaminen

HUOMAUTUS! Vahingonvaara

> Älä käytä hankaussieniä, teräsvillaa tai hankaavia puhdistusaineita.

Anna aina keittotasojen jäähtyä kokonaan ennen kuin upotat ne veteen.

> Puhdista keittotaso lämpimällä saippuavedellä ja pehmeällä sienellä.
> Irrota pinttyneet tahrat ja jäämät liottamalla pintaa lämpimässä saippuavedessä muutaman minuutin ajan ennen pesua.

OHJE Liottamiseen ja pinttyneiden ruokajäämien irrottamiseen käytettävät CADAC | Dometic Soft Soak ja CADAC | Dometic Soft Soak Brush (myydään erikseen) ovat ihanteelliset tuotteet GreenGrill-keittotasoille.

Huolto

> Levitä puhdistamisen jälkeen ja ennen varastointia pinnalle ohut öljykerros, joka suojaa kosteudelta ja ilmalta.
> Useimpien kettotasojen mukana toimitetaan kätevä säilytyspussi. Estä säilytyspussin sotkeutuminen asettamalla öljytty keittopinta muovipussiin ennen kuin asetat sen säilytyspussiin.

Täydentävät varusteet

- Paellapannu: Valmistettu laadukkaasta puristetusta alumiinista, joka jakaa lämmön tasaisesti. Ihanteellinen paellan, risottojen, pastaruokien ja perinteisten aamiaisten valmistamiseen.
- Kahvipannuteline: Tarjoaa vakaan alustan kahvipannuille tai vedenkeittimille.

12 Puhdistus ja hoito

12.1 Laitteen puhdistaminen

Pidennä laitteen käyttöikää puhdistamalla laite hyvin jokaisen käyttökerran jälkeen.

HUOMAUTUS! Vahingonvaara

> Älä upota laitetta veteen.
> Älä päästä vettä polttimiin, polttimen putkiin tai liekki-ilmaisimen alueelle. Näissä osissa oleva kosteus voi aiheuttaa laitteeseen toimintahäiriön tai tehdä siitä vaarallisen.
> Älä käytä hankaavia puhdistusaineita, teräsvillaa tai hankaussieniä. Ne voivat vahingoittaa laitteen pintaa.
> Älä käytä öljy- tai liuotinpohjaisia puhdistusaineita.
> Älä käytä korkeapaineista höyrypesuria tai vesisuihkua laitteen puhdistamiseen.

Anna laitteen jäähtyä kokonaan ennen puhdistusta.

1. Pyyhi laitteen runko kostealla liinalla, jossa on saippuaa.
2. Kuivaa laite kokonaan ennen varastointia.

12.2 Säännöllinen kunnossapito

Kaasuliitännän kokoamisen ja asennuksen saa tehdä vain pätevä henkilö, jolla on kaasulaitteiden rakentamiseen, asennukseen ja käyttöön tarvittavat tiedot ja taidot ja joka on käynyt turvallisuuskoulutuksen ja osaa siten tunnistaa ja välttää mahdolliset vaarat.

> Pätevän ammattilaisen täytyy turvallisuussyistä tarkastaa laitteen toimivuus vuosittain. Kaikki viat täytyy korjata.

12.3 Tukkeutuneen suuttimen vaihtaminen

Yleisimmät käyttöongelmat voivat liittyä likaisiin tai tukkeutuneisiin injektoreihin. Nämä ongelmat voidaan ehkäistä säännöllisillä tarkistuksilla ja puhdistuksilla. Tukkeutuneen injektorin merkkejä ovat:

- heikko tai kellertävä liekki
- sytytyshäiriö laitetta käytettäessä.

> **HUOMAUTUS! Vahingonvaara**
> > Tukkeutunutta injektoria ei saa puhdistaa neulalla tai vastaavalla esineellä. Se voi vaurioittaa injektoria ja vaarantaa laitteen turvallisuuden.

Puhdista tai vaihda injektorit kuuden (6) kuukauden välein, jotta ne toimivat mahdollisimman hyvin.

Injektoriin pääseminen

kuva. 9 sivulla 11

1. Varmista, että laite on jäähtynyt ja irrotettu kaasunsyötöstä.
2. Poista kaikki keittotasot ja uunipannu laitteesta.
3. Avaa varovasti sisemmän lämpösuojan kulmissa olevat ruuvit. Irrota lämpösuoja, jotta poltin tulee näkyviin.
4. Etsi ja irrota ruuvit, joilla poltin on kiinnitetty. Varo, ettet irrota polttimeen liitettyä sytyttimen tai FFD-kaapelia.
5. Injektoriin pääsee nyt käsiksi, ja sen voi irrottaa sopivalla avaimella. Älä käytä pihtejä, sillä ne voivat vaurioittaa injektoria.
6. Puhalla mahdollinen näkyvä lika pois injektorista. Vaihda injektori tarvittaessa.
7. Kierrä injektori takaisin venttiiliin. Älä kiristä liikaa.

13 Varastointi

Asianmukainen säilytys suojaa laitetta ja pidentää sen käyttöikää.

> Varmista, että kaasunsyöttö on katkaistu, ennen kuin kytket sen irti laitteesta.
> Älä säilytä laitetta kaasunsyöttö kytkettynä, sillä se on vaarallista.
> Anna laitteen jäähtyä ja puhdista se hyvin ennen varastointia.
> Säilytä laitetta paikassa, jossa on hyvä ilmanvaihto.

> Säilytä kaasulähde ulkona hyvin ilmastoidussa tilassa kaukana syttymislähteistä. Älä säilytä kaasulähdettä kellarissa tai autotallissa.

14 Vianetsintä

VAROITUS! Loukkaantumisvaara

> Laitteen huolto täytyy antaa pätevän henkilön tehtäväksi. Saat lisätietoja tuotteen palauttamisesta valtuutetulta jälleenmyyjältä tai huoltoliikkeeltä.
> Älä tee laitteeseen muutoksia.
> Älä käytä laitetta, jos liekit käyttäytyvät epänormaalisti. Katkaise kaasunsyöttö välittömästi ja tarkista kaikki liitännät, ennen kuin yrität sytyttää laitteen uudelleen.

Ota yhteyttä valutettuun huoltopalveluun, jos havaitset jonkin seuraavista poikkeavista olosuhteista:

- Liian keltainen tai nokeava liekkityyppi
- Liekki nousee polttimen porteista
- Liekki palaa takaisin polttimeen (samalla yleensä kuuluu poksahtava ääni)
- Liekin palamistuotteiden epämiellyttävä haju

Jos laitteessa ilmenee toimintahäiriö, jota ei ole kuvattu edellä, katso ensin seuraavasta taulukosta mahdolliset syyt ja korjaustoimenpiteet, ennen kuin otat yhteyttä valtuutettuun huoltopalveluun.

Häiriö	Mahdollinen syy	Ratkaisuehdotus
Poltin ei syty.	Säätönuppi on off-asennossa.	> Noudata kohdassa Laitteen sytyttäminen automaattisytyttimellä sivulla 118 annettuja sytytysohjeita.
	Patruuna ei ole kunnolla kiinni.	> Asenna kaasupatruuna kohdan Kaasupatruunan asennus sivulla 117 ohjeiden mukaisesti.
	Polttimen portit ovat tukossa.	> Puhdista poltin.
	Kaasu saattaa olla lopussa.	> Vaihda kaasupatruuna tarvittaessa.
Poltin sammuu, kun säätönuppi vapautetaan.	Säätönuppia ei pidetä painettuna tarpeeksi kauan sytytyksen aikana, jotta liekki voi syttyä.	> Noudata kohdassa Laitteen sytyttäminen automaattisytyttimellä sivulla 118 annettuja sytytysohjeita.
	Viallinen sytyttimen liitäntä.	> Ota yhteyttä valtuutettuun huoltopalveluun korjausta varten.
Epätasainen liekkikuvio tai liekki kohoaa hieman	Polttimen portit ovat tukossa.	> Puhdista poltin.
Liekki on keskitasolla joko liian korkea tai liian matala.	Väärä ruiskutusventtiili on asennettu.	> Ota yhteyttä valtuutettuun huoltopalveluun korjausta varten.

15 Varaosat ja lisävarusteet

kuva. 10 sivulla 12

Käytä vain alkuperäisiä tai valmistajan hyväksymiä varaosia ja lisävarusteita.

Muiden kuin valmistajan hyväksymien varaosien ja lisävarusteiden käyttäminen voi olla vaarallista ja aiheuttaa tuotevaurioita tai toimintahäiriöitä.

Ota yhteyttä paikalliseen jälleenmyyjään, jos tarvitset apua varaosien ja lisävarusteiden kanssa.

16 Takuu

Tuotetta koskee lakisääteinen tuotevastuuaika. Jos tuote on viallinen, ota yhteyttä jälleenmyyjään tai valmistajan toimipisteeseen omassa maassasi. (katso qr.dometic.com/bgGAmD)

Jos lähetät tuotteen korjattavaksi, liitä korjaus- ja takuukäsittelyä varten mukaan seuraavat asiakirjat:

- Kopio kuitista, jossa näkyy ostopäivä
- Valitusperuste tai vikakuvaus

Huomaa, että itse tai väärin tehty korjaus voi vaarantaa turvallisuuden ja johtaa takuun raukeamiseen.

17 Hävittäminen

Vie pakkausmateriaali mahdollisuuksien mukaan niille tarkoitettuihin kierrätysjäteastioihin. Tiedustele lähimmästä kierrätyskeskuksesta tai jälleenmyyjältä tuotetta koskevia yksityiskohtaisia hävittämistä koskevia ohjeita.

18 Tekniset tiedot

Kaasutyyppi	Butaani
Kaasupatruunatyyppi	Laitetta saa käyttää vain CADAC 220 g/227 g-butaanipatruunan kanssa, jossa on suutin, tai minkä tahansa muun paikallisesti hyväksytyn 220 g/227 g-butaanipatruunan kanssa, joka täyttää EN417-standardin.
Kaasuluokka	Suora paine
Suutinkoko	0.48
Nimellisnopeus	109 g/h
Nimellinen kokonaislämpöteho	1,5 kW
Tarkastus/sertifikaatti	CE

Polski

1 Ważne wskazówki.....124
2 Objaśnienie symboli.....124
3 Wskazówki bezpieczeństwa..... 124
4 Użytkowanie zgodne z przeznaczeniem....126
5 Lista elementów wyposażenia.....127
6 Montaż urządzenia.....127
7 Podłączanie źródła zasilania gazem do urządzenia.....127
8 Wycieki gazu.....128
9 Użytkowanie urządzenia.....128
10 Wyjmowanie kartusza gazowego..... 129
11 Powierzchnie do gotowania GreenGrill.....130
12 Czyszczenie i konserwacja..... 131
13 Przechowywanie.....132
14 Usuwanie usterek.....133
15 Części zamienne i akcesoria..... 135
16 Gwarancja.....135
17 Utylizacja.....135
18 Dane techniczne.....135

1 Ważne wskazówki

Prosimy o uważne przeczytanie niniejszej instrukcji obsługi produktu i przestrzeganie wszystkich zaleceń, wskazówek oraz ostrzeżeń w niej zawartych w celu zapewnienia prawidłowego montażu, użytkowania oraz konserwacji produktu w każdej sytuacji. Niniejsza instrukcja MUSI przez cały czas pozostawać przy produkcie.

Korzystając z produktu, użytkownik potwierdza uważne przeczytanie wszelkich instrukcji, wskazówek i ostrzeżeń, ich zrozumienie oraz zobowiązuje się przestrzegać zawartych w nich warunków. Użytkownik zobowiązuje się wykorzystywać niniejszy produkt wyłącznie zgodnie z jego przeznaczeniem i zamierzonym zastosowaniem oraz z instrukcjami, wskazówkami i ostrzeżeniami wyszczególnionymi w niniejszej instrukcji produktu, jak również ze wszystkimi mającymi zastosowanie przepisami i regulacjami prawnymi. Nieprzestrzeganie zawartych tu instrukcji i ostrzeżeń może skutkować obrażeniami u użytkownika oraz osób trzecich, uszkodzeniem produktu lub też uszkodzeniem mienia w sąsiedztwie produktu. Zastrzega się możliwość wprowadzania zmian i aktualizacji niniejszej instrukcji produktu, wraz z instrukcjami, wskazówkami i ostrzeżeniami oraz powiązaną dokumentacją. Aktualne informacje dotyczące produktu można zawsze znaleźć na stronie documents.dometic.com.

2 Objaśnienie symboli

Słowo sygnałowe pozwala rozpoznać komunikaty dotyczące bezpieczeństwa i komunikaty dotyczące uszkodzeń mienia, a także wskazuje stopień lub poziom zagrożenia.

NIEBEZPIECZEŃSTWO!

> Wskazuje niebezpieczną sytuację, która — jeśli się jej nie uniknie — prowadzi do śmierci lub poważnych obrażeń.

OSTRZEŻENIE!

> Wskazuje niebezpieczną sytuację, która — jeśli się jej nie uniknie — może prowadzić do śmierci lub poważnych obrażeń.

OSTROŻNIE!

> Wskazuje niebezpieczną sytuację, która — jeśli się jej nie uniknie — może prowadzić do lekkich lub umiarkowanych obrażeń.

UWAGA!

> Wskazuje sytuację, która — jeśli się jej nie uniknie — może prowadzić do powstania szkód materialnych.

WSKAZÓWKA Informacje dodatkowe dotyczące obsługi produktu.

3 Wskazówki bezpieczeństwa

3.1 Ostrzeżenie dotyczące bezpieczeństwa

WSKAZÓWKA

- Ważne: Przed podłączeniem urządzenia do kartusza gazowego należy uważnie przeczytać niniejsze instrukcje, aby zapoznać się z urządzeniem.
- Urządzenia należy używać wyłącznie w dobrze wentylowanych pomieszczeniach.
- Nie przemieszczać urządzenia w trakcie jego działania.
- Po użyciu wyjąć kartusz gazowy.
- Wszelkie modyfikacje urządzenia mogą być niebezpieczne.
- Nieprzestrzeganie niniejszych instrukcji spowoduje unieważnienie gwarancji.
- Instrukcje należy zachować do wykorzystania w przyszłości.

3.2 Podstawowe zasady bezpieczeństwa

WSKAZÓWKA Nieprzestrzeganie tych ostrzeżeń może prowadzić do śmierci lub ciężkich obrażeń.

OSTRZEŻENIE! Ryzyko zatrucia tlenkiem węgla

> TO URZĄDZENIE GAZOWE WYKORZYSTUJE POWIETRZE (TLEN). URZĄDZENIE POWINNO BYĆ UŻYWANE W DOBRZE WENTYLOWANYM MIEJSCU.

> UŻYWANIE TEGO URZĄDZENIA W ZAMKNIĘTEJ PRZESTRZENI MOŻE SPOWODOWAĆ ŚMIERĆ.
> Urządzenie to może być stosowane wyłącznie na wolnym powietrzu w miejscach ponad powierzchnią ziemi o swobodnym przepływie powietrza, w których zapewniona jest naturalna wentylacja i w których ewentualne wycieki gazu oraz produkty spalania mogą być szybko rozpraszane przez wiatr i naturalną konwekcję.

Środki ostrożności dotyczące gazu

rys. 1 na stronie 3

WSKAZÓWKA Urządzenie jest wyposażone w wyłącznik bezpieczeństwa, nazywany również Flame Failure Device (FFD), który zapewnia natychmiastowe odcięcie dopływu gazu do palnika w przypadku nieoczekiwanego zgaśnięcia płomienia.

NIEBEZPIECZEŃSTWO! Ryzyko wybuchu

> Urządzenie należy używać wyłącznie z nabojem butanowym CADAC 220 g/227 g z dyszą lub innym lokalnie zatwierdzonym nabojem butanowym 220 g/227 g zgodnym z EN417.
> **Próba przyłączania innych typów kartuszy z gazem może być niebezpieczna.**
> Kartusz gazowy należy podłączyć w dobrze wentylowanym miejscu, najlepiej na wolnym powietrzu, z dala od źródeł zapłonu, takich jak płomienie i ogniska, oraz z dala od innych osób.
> Kartusz gazowy należy trzymać z dala od źródeł ciepła i płomieni. Nie wolno umieszczać go na kuchence ani innej gorącej powierzchni.
> Nie wolno odłączać dopływu gazu, gdy urządzenie jest używane.
> Kartusz gazowy należy odłączyć od urządzenia po zakończeniu jego użytkowania lub na czas przechowywania.

OSTROŻNIE! Ryzyko pożaru

> Stosować z dala od materiałów łatwopalnych. Minimalne bezpieczne odległości to: 120 cm nad urządzeniem i 60 cm z tyłu i po bokach.
> Nie stawiać na urządzeniu ani przy nim żadnych przedmiotów poza garnkami i patelniami.
> Do gotowania należy używać wyłącznie garnków lub patelni o średnicy od 150 mm do 220 mm.
> W przypadku korzystania z podstawy na kawiarkę minimalna zalecana średnica perkolatora do kawy to 60 mm.
> Nie umieszczać w pobliżu urządzenia chemikaliów, materiałów łatwopalnych ani pojemników aerozolowych.
> W przypadku pożaru niezwłocznie odciąć dopływ gazu.

OSTRZEŻENIE! Ryzyko wybuchu

Nieprzestrzeganie tych środków ostrożności może prowadzić do śmierci lub ciężkich obrażeń.

> Nie wolno modyfikować urządzenia. Używać wyłącznie zgodnie z przeznaczeniem.
> Napraw tego produktu mogą dokonywać tylko odpowiednio wykwalifikowane osoby. Nieodpowiednio wykonane naprawy mogą spowodować poważne zagrożenie.

OSTRZEŻENIE! Ryzyko pożaru

> Nie pozostawiać gorącego lub pracującego urządzenia bez nadzoru.
> Na wypadek sytuacji awaryjnej należy mieć w pogotowiu gaśnicę lub inny środek odpowiedni do ugaszenia płomienia.

Bezpieczeństwo podczas użytkowania

NIEBEZPIECZEŃSTWO! Ryzyko wybuchu

> Nie wolno używać urządzenia, jeśli jego uszczelki są uszkodzone lub zużyte; na co często wskazuje zapach gazu. W przypadku podejrzenia zużycia uszczelek należy skontaktować się z autoryzowanym centrum serwisowym.
> Nie używać urządzenia, jeśli jest ono nieszczelne, uszkodzone lub nie działa prawidłowo. Skontaktować się z autoryzowanym centrum serwisowym w celu uzyskania pomocy.

> W przypadku wyczucia gazu należy natychmiast wyłączyć jego dopływ, obracając pokrętło sterowania urządzenia w prawo do położenia wyłączenia.
  - Zgasić wszelkie nieosłonięte płomienie.
  - Przenieść urządzenie w dobrze wentylowane i zabezpieczone przed płomieniami miejsce, po czym przeprowadzić test szczelności gazowej. Test należy wykonać na wolnym powietrzu w dobrze wentylowanym miejscu, z dala od otwartego ognia lub źródeł zapłonu.
  - Nigdy nie sprawdzać ewentualnych wycieków gazu za pomocą otwartego płomienia, do tego celu używać roztworu wody z mydłem.

OSTROŻNIE! Ryzyko poparzenia

> DOSTĘPNE CZĘŚCI URZĄDZENIA MOGĄ SIĘ BARDZO NAGRZEWAĆ. TRZYMAĆ W MIEJSCU NIEDOSTĘPNYM DLA MAŁYCH DZIECI.

> Podczas obsługi urządzenia należy używać rękawic odpornych na wysoką temperaturę.

> Nie nosić luźnej odzieży ani niezwiązanych długich włosów podczas zapalania lub korzystania z produktu.

> Nie zbliżać dłoni, twarzy ani włosów do palników.

> Zachować ostrożność podczas wykonywania wszelkich czynności przy produkcie, aby uniknąć oparzeń i innych obrażeń.

> Z urządzenia należy korzystać wyłącznie na poziomej, równej powierzchni. Należy upewnić się, że złożony produkt jest stabilny i nie kołysze się.

> Podczas korzystania z urządzenia należy upewnić się, że podstawka na garnek / powierzchnie do gotowania są prawidłowo zamontowane.

> Nie wolno dotykać rusztu pod garnki, gdy urządzenie jest używane.

> Nie przenosić urządzenia podczas jego użytkowania.

> Trzymać dzieci i zwierzęta w bezpiecznej odległości.

> Spożywanie alkoholu lub zażywanie leków – dostępnych na receptę lub bez niej – może upośledzać zdolność do właściwego montażu i bezpiecznej obsługi tego produktu.

> Pozostawić produkt do ostygnięcia przed dotykaniem go gołymi rękami.

NIEBEZPIECZEŃSTWO! Cofanie się płomienia

> Zjawisko polegające na paleniu się płomienia wewnątrz palnika jest nazywane cofaniem się płomienia — może ono stwarzać niebezpieczne warunki pracy urządzenia. Podczas korzystania z urządzenia należy zapewnić stabilność płomienia.

> W razie cofania się płomienia sprawdzić następujące punkty:
  - Natychmiast odciąć dopływ gazu poprzez zamknięcie zaworu butli gazowej.
  - Ustawić pokrętło sterowania urządzenia w położeniu wyłączenia.
  - Po zgaśnięciu płomienia należy wyjąć kartusz gazowy.
  - Ponownie podłączyć dopływ gazu i sprawdzić połączenie pod kątem szczelności.
  - Ponownie zapalić palnik urządzenia.
  - Jeśli cofanie się płomienia nadal występuje, należy zaprzestać używania urządzenia i skontaktować się z autoryzowanym centrum serwisowym w celu uzyskania pomocy.

4 Użytkowanie zgodne z przeznaczeniem

To urządzenie do gotowania zasilane LPG jest przeznaczone **wyłącznie do użytku niekomercyjnego**.

Urządzenia należy używać wyłącznie w dobrze wentylowanych pomieszczeniach. Należy zwrócić uwagę na wymagania dotyczące wentylacji.

Niedozwolone zastosowania

Nie wolno używać urządzenia do:

- Ogrzewania pomieszczeń
- Suszenia ubrań lub jakichkolwiek materiałów
- Użytku komercyjnego lub przemysłowego
- Nie wolno używać urządzenia do żadnych innych celów.

Niniejszy produkt jest przystosowany wyłącznie do wykorzystywania zgodnie z jego przeznaczeniem oraz zamierzonym zastosowaniem według niniejszej instrukcji.

Niniejsza instrukcja zawiera informacje, które są niezbędne do prawidłowego montażu i/lub obsługi produktu. Nieprawidłowy montaż i/lub niewłaściwa obsługa lub konserwacja powodują niezadowalające działanie i mogą prowadzić do uszkodzeń.

Producent nie ponosi żadnej odpowiedzialności za ewentualne obrażenia lub uszkodzenia produktu wynikłe z następujących przyczyn:

- Nieprawidłowy montaż lub złożenie
- Niewłaściwa konserwacja lub użycie innych części zamiennych niż oryginalne części zamienne dostarczone przez producenta
- Wprowadzanie zmian w produkcie bez wyraźnej zgody producenta
- Użytkowanie w celach innych niż opisane w niniejszej instrukcji obsługi

Firma Dometic zastrzega sobie prawo do zmiany wyglądu i specyfikacji produktu.

5 Lista elementów wyposażenia

rys. 2 na stronie 4

Element	Opis
①	Pokrywa
②	Ruszt
③	Blacha grillowa
④	Uchwyt grillowy
⑤	Podstawka na kawiarkę
⑥	Ruszt pod garnek/patelnię
⑦	Osłona przeciwbryzgowa
⑧	Blacha
⑨	Drzwiczki komory na kartusz
⑩	Pokrętło sterowania
⑪	Uchwyty montażowe

Połączenia

Kody produktów zawierają następujące elementy:

Element	1025-10	1025-20	1025-25
①	✓	✓	—
②	✓	✓	✓
③	✓	—	—
④	✓	✓	✓
⑤	✓	✓	✓
⑥	✓	✓	✓
⑦	✓	✓	✓
⑧	✓	✓	✓
⑨	✓	✓	✓
⑩	✓	✓	✓
⑪	✓	✓	✓

6 Montaż urządzenia

Do urządzenia dołączono uchwyty montażowe. Uchwyty umożliwiają **opcjonalny** montaż urządzenia na stabilnej, poziomej powierzchni, takiej jak zewnętrzny blat kuchenny lub stół.

WSKAZÓWKA Montaż urządzenia należy powierzyć specjaliście.

7 Podłączanie źródła zasilania gazem do urządzenia

7.1 Podłączanie kartusza gazowego

Urządzenie należy używać wyłącznie z nabojem butanowym CADAC 220 g/227 g z dyszą lub innym lokalnie zatwierdzonym nabojem butanowym 220 g/227 g zgodnym z EN417.
Próba przyłączania innych typów kartuszy gazowych może być niebezpieczna.

WSKAZÓWKA Ryzyko wybuchu

> Zasilanie gazem należy podłączyć w dobrze wentylowanym miejscu, najlepiej na wolnym powietrzu, z dala od źródeł zapłonu, takich jak otwarte płomienie i ogniska, oraz z dala od innych osób.

> Sprawdź, czy wszystkie uszczelki (między urządzeniem a nabojem gazowym) są na swoim miejscu i w dobrym stanie przed podłączeniem naboju gazowego do urządzenia. Nie używaj urządzenia, jeśli podejrzewasz zużyte uszczelki.

> Źródło zasilania gazem należy trzymać z dala od źródeł ciepła i płomieni. Nie wolno umieszczać go na kuchence ani innej gorącej powierzchni.
> Nie wolno odłączać dopływu gazu, gdy urządzenie jest używane.
> Po zakończeniu korzystania z urządzenia lub na czas przechowywania należy odłączyć od niego zasilanie gazem.

Umieszczanie kartusza gazowego

rys. 3 na stronie 5

> Przed użyciem i przed włożeniem naboju gazowego sprawdź wizualnie urządzenie i usuń wszelkie zabrudzenia, resztki, owady lub pajęczyny, które mogą być obecne.
> Nie używać urządzenia, w którym znajdują się zużyte lub uszkodzone uszczelki (na co wskazuje zapach gazu). W przypadku podejrzenia zużycia lub uszkodzenia uszczelek należy skontaktować się z najbliższym autoryzowanym centrum serwisowym w celu uzyskania pomocy.
> Należy upewnić się, że pokrętło sterowania na urządzeniu znajduje się w położeniu wyłączenia.
> Otworzyć drzwiczki komory na kartusz.
> Trzymając kartusz w pozycji poziomej, z wycięciem (1) w kołnierzu skierowanym do góry, wsunąć kartusz do otworu w komorze.
> Wyrównać wycięcie z zabezpieczeniem (2) i przesunąć kartusz na miejsce.
> Należy upewnić się, że kartusz jest prawidłowo osadzony w magnetycznej blokadzie, mocno wciskając go na miejsce.
> Wykonać test szczelności gazowej zgodnie z instrukcjami w części Wycieki gazu na stronie 128.

8 Wycieki gazu

W przypadku wycieku z urządzenia (zapach gazu) należy natychmiast przenieść je na zewnątrz w dobrze wentylowane i zabezpieczone przed płomieniami miejsce, w którym można wykryć i usunąć nieszczelność. Szczelność urządzenia należy sprawdzać na zewnątrz. Nie wolno próbować wykrywać wycieków za pomocą płomienia, do tego celu należy użyć roztworu wody z mydłem.

Test szczelności gazowej należy wykonać w dobrze wentylowanym pomieszczeniu, z dala od źródeł zapłonu.

NIEBEZPIECZEŃSTWO! Ostrzeżenie przed wybuchem

> **Należy upewnić się, że połączenia gazowe są prawidłowo wykonane, aby zapobiec wyciekom gazu.**
> **Podczas przeprowadzania testu szczelności gazowej nie wolno palić.**
> **W przypadku podejrzenia wycieku gazu (po wyczuciu zapachu gazu) natychmiast przenieść urządzenie w miejsce wolne od otwartego ognia i przeprowadzić test szczelności gazowej.**
> **Nie wolno używać otwartego ognia do wykrywania wycieku gazu.**

Przeprowadzanie testu szczelności gazowej

1. Wymieszać wodę z detergentem mydlanym, np. płynem do mycia naczyń.

   Zamiast wody z mydłem można też użyć sprayu do wykrywania wycieków.
2. Nałożyć mieszaninę na punkt połączenia między kartuszem gazowym a urządzeniem.
3. Jeśli pojawią się pęcherzyki:
   a) Natychmiast wyjąć kartusz gazowy z urządzenia.
   b) W przypadku podejrzenia zużycia uszczelek należy skontaktować się z autoryzowanym centrum serwisowym w celu uzyskania pomocy.
4. Ponownie podłączyć kartusz gazowy, upewniając się, że jest on odpowiednio osadzony w urządzeniu, i powtórzyć test.
5. Jeśli po wykonaniu wszystkich czynności kontrolnych wyciek gazu nadal występuje, należy przekazać produkt do autoryzowanego centrum serwisowego w celu uzyskania pomocy.

9 Użytkowanie urządzenia

9.1 Włączanie urządzenia za pomocą automatycznego iskrownika

rys. 4 na stronie 6

WSKAZÓWKA To urządzenie gazowe jest wyposażone w automatyczny iskrownik wbudowany w pokrętło sterowania.

1. (W położeniu wyłączenia) obrócić pokrętło sterowania 90 ° w lewo, aż będzie słyszalne kliknięcie.

2. Przytrzymać pokrętło sterowania w tym położeniu przez 5 s , a następnie zwolnić je. Ma to na celu umożliwienie dopływu gazu do palnika, tak aby mogło dojść do zapłonu.

Regulacja mocy płomienia

Podczas gotowania potraw o wysokiej zawartości tłuszczu może dojść do cofania się płomienia. W takim przypadku należy zmniejszyć moc, aż cofanie płomienia ustąpi.

Po zapaleniu palnika można dostosować moc płomienia:

> Obrócić pokrętło sterowania w lewo, aby zwiększyć płomień.
> Obrócić pokrętło sterowania w prawo, aby zmniejszyć płomień.

Nieudany zapłon

1. Ustawić pokrętło sterowania urządzenia z powrotem w położeniu wyłączenia.
2. Odczekać 30 s , aby umożliwić ulotnienie się gazu nagromadzonego w palniku.
3. Ponowić próbę zapalenia palnika.

Gaśnięcie płomienia podczas użytkowania

W przypadku zgaśnięcia płomienia podczas pracy uruchomi się wyłącznik FFD, aby zatrzymać przepływ gazu. Proces ten potrwa około 15 s . Należy odczekać około 30 s , aby zgromadzony gaz się ulotnił, przed ponowną próbą zapalenia palnika.

1. Ustawić pokrętło sterowania w położeniu wyłączenia.
2. Ponownie zapalić palnik, postępując zgodnie z procedurą zapłonu.

9.2 Uruchamianie urządzenia za pomocą zapalniczki do grilla lub zapałki

Urządzenie można rozpalić od góry palnika przed zamontowaniem wybranej powierzchni do gotowania.

rys. 5 na stronie 7

WSKAZÓWKA Metoda ta jest stosowana, gdy wbudowany iskrownik nie działa lub nie jest dostępny.

Korzystanie z zapalniczki do grilla

1. Umieścić zapalniczkę w pobliżu palnika i zapalić ją.
2. Gdy zapalniczka do grilla jest zapalona, powoli obrócić pokrętło sterowania, aby zapalić palnik.

v Gaz powinien się natychmiast zapalić.

Korzystanie z zapałki

1. Zapalić zapałkę i ostrożnie skierować ją w stronę palnika.
2. Powoli obrócić pokrętło sterowania w lewo, aby zapalić palnik.

v Gaz powinien się natychmiast zapalić.

9.3 Korzystanie z uchwytu grillowego

rys. 6 na stronie 8

Uchwyt grillowy umożliwia bezpieczne podnoszenie i zdejmowanie z urządzenia gorących narzędzi kuchennych.

1. Włożyć uchwyt grillowy do wnęki na uchwyt grillowy.
2. Należy upewnić się, że uchwyt grillowy jest całkowicie wsunięty i zamocowany we wnęce.
3. Unieść narzędzie kuchenne prosto do góry, wykonując płynny ruch, i umieścić je na powierzchni odpornej na wysoką temperaturę, poza zasięgiem dzieci.

9.4 Wyłączanie urządzenia

rys. 7 na stronie 9

1. Obrócić pokrętło sterowania w prawo do położenia wyłączenia.
2. Po całkowitym zgaśnięciu płomienia wyjąć kartusz gazowy z urządzenia gazowego.

10 Wyjmowanie kartusza gazowego

rys. 8 na stronie 10

WSKAZÓWKA Kartusz gazowy należy wymieniać na zewnątrz, z dala od ludzi i źródeł zapłonu.

> Należy upewnić się, że pokrętło sterowania na urządzeniu znajduje się w położeniu wyłączenia.
> Przed odłączeniem kartusza gazowego należy sprawdzić, czy palniki zgasły.
> Otworzyć drzwiczki komory na kartusz i wyjąć kartusz, pociągając za niego delikatnie i wysuwając na zewnątrz. Podczas wyjmowania kartusza należy trzymać go poziomo.
> Wyrzucić pusty kartusz gazowy i w razie potrzeby wymienić go na pełny kartusz. Jeżeli kartusz gazowy nie jest pusty, można go schować i wykorzystać ponownie.

> W przypadku wymiany kartusza gazowego należy wykonać wszystkie czynności opisane w części Podłączanie kartusza gazowego na stronie 127.

11 Powierzchnie do gotowania GreenGrill

Większość powierzchni kuchennych urządzeń CADAC | Dometic ma nieprzywierającą powłokę ceramiczną GreenGrill. Powłoka ta nie zawiera substancji PFAS i jest nietoksyczna, dzięki czemu umożliwia zdrowsze gotowanie.

Przygotowanie powierzchni do gotowania

WSKAZÓWKA Przed pierwszym użyciem zaleca się przygotowanie powierzchni do gotowania, aby poprawić właściwości powłoki nieprzywierającej i zmniejszyć ilość osadów z żywności.

1. Nałożyć cienką warstwę oleju spożywczego równomiernie na całą powierzchnię do gotowania.
2. Podgrzewać powierzchnię na średnim ogniu przez 2 min ~ 3 min .
3. Odczekać, aż powierzchnia do gotowania całkowicie ostygnie.
4. Umyć powierzchnię gąbką zwilżoną ciepłą wodą z mydłem.
5. Dokładnie osuszyć i ponownie nałożyć cienką warstwę oleju.

v Produkt jest teraz gotowy do użycia.

Sposoby przygotowywania jedzenia

Powierzchnie do gotowania umożliwiają stosowanie różnych metod gotowania:

- **Grillowanie:** beztłuszczowe grillowanie mięsa, warzyw lub ryb.
- **Smażenie:** idealny wybór w przypadku potraw z woka, ryb, boczku, jajek, warzyw i naleśników.
- **Gotowanie:** sosy, ryż i makaron przygotowywane w garnku lub rondlu.

UWAGA! Ryzyko uszkodzenia

> Należy unikać naczyń z uchwytami z tworzywa sztucznego, ponieważ mogą się one nagrzewać i topić.

Wskazówki dotyczące przyrządzania potraw

UWAGA! Ryzyko uszkodzenia

> Aby zapobiec uszkodzeniom, nie należy pozostawiać powierzchni do gotowania na ogniu bez warstwy oleju.

> Należy używać wyłącznie drewnianych lub silikonowych przyborów kuchennych. Metalowe przybory mogą zarysować i uszkodzić powłokę GreenGrill.

- Powłoka GreenGrill przewodzi ciepło skuteczniej niż konwencjonalne (nieprzywierające) powłoki teflonowe. Dlatego zalecamy używanie zaledwie 75 % zwykłego ustawienia mocy.
- Aby uzyskać najlepsze rezultaty, należy używać oleju słonecznikowego lub rzepakowego. Nie zalecamy używania oliwy z oliwek, która ma niższy punkt dymienia, co może powodować przywieranie lub przypalanie.
- Aby ograniczyć przywieranie, przed smażeniem należy poczekać, aż mięso lub ryby osiągną temperaturę pokojową.

Czyszczenie powierzchni do gotowania

UWAGA! Ryzyko uszkodzenia

> Nie używać szorstkich gąbek, wełny stalowej ani ściernych środków czyszczących.

Przed zanurzeniem powierzchni do gotowania w wodzie należy odczekać, aż całkowicie ostygną.

> Powierzchnię do gotowania należy czyścić miękką gąbką zwilżoną ciepłą wodą z mydłem.

> Aby usunąć uporczywe plamy lub osady, przed myciem należy namaczać powierzchnię w ciepłej wodzie z dodatkiem płynu do mycia naczyń przez kilka minut.

WSKAZÓWKA CADAC | Dometic Soft Soak i CADAC | Dometic Soft Soak Brush (sprzedawane oddzielnie) są idealnymi produktami do powierzchni do gotowania GreenGrill, służącymi do namaczania i zmiękczania trudnych do usunięcia resztek jedzenia.

Konserwacja

> Po umyciu i przed schowaniem nałożyć cienką warstwę oleju na powierzchnię, aby zabezpieczyć ją przed wilgocią i powietrzem.

> Większość powierzchni do gotowania jest dostarczana z wygodną torbą do przechowywania. Przed włożeniem natłuszczonej powierzchni do gotowania do torby do przechowywania należy zabezpieczyć ją plastikową torbą, aby zapobiec zabrudzeniu materiału olejem.

Akcesoria dodatkowe

- Patelnia do paelli: wykonana z wysokiej jakości tłoczonego aluminium, które zapewnia równomierne rozprowadzanie ciepła. Idealna do przygotowywania paelli, risotta, dań z makaronu i tradycyjnych śniadań.
- Podstawka na kawiarkę: pozwala stabilnie ustawić perkolator lub czajnik do kawy.

12 Czyszczenie i konserwacja

12.1 Czyszczenie urządzenia

Aby wydłużyć okres eksploatacji urządzenia, należy je dokładnie wyczyścić po każdym użyciu.

UWAGA! Ryzyko uszkodzenia

> Nie zanurzać urządzenia w wodzie.
> Należy chronić palniki, rurki palników i obszar płomienia pilotującego przed kontaktem z wodą. Wilgoć obecna w tych częściach może spowodować nieprawidłowe działanie urządzenia lub zagrozić bezpieczeństwu.
> Nie używać ściernych środków czyszczących, wełny stalowej ani szorstkich gąbek. Mogą one spowodować uszkodzenie powierzchni urządzenia.
> Nie używać środków czyszczących na bazie olejów lub rozpuszczalników.
> Do czyszczenia urządzenia nie wolno używać myjki ciśnieniowej ani strumienia wody.

Przed przystąpieniem do czyszczenia należy pozostawić urządzenie do całkowitego ostygnięcia.

1. Przetrzeć korpus urządzenia ściereczką zwilżoną wodą z mydłem.
2. Przed schowaniem urządzenia należy je całkowicie wysuszyć.

12.2 Rutynowa konserwacja

Przyłącze gazowe musi zostać wykonane i zainstalowane przez wykwalifikowaną osobę, posiadającą poświadczone kompetencje i wiedzę w zakresie budowy, instalacji i obsługi urządzeń gazowych, która przeszła szkolenie w zakresie bezpieczeństwa, pozwalające na identyfikację i unikanie występujących zagrożeń.

> Ze względów bezpieczeństwa urządzenie powinno być co roku sprawdzane przez wykwalifikowaną osobę pod kątem prawidłowego działania. Wszelkie usterki muszą zostać naprawione.

12.3 Wymiana zablokowanej dyszy

Najczęstsze problemy eksploatacyjne mogą dotyczyć zabrudzonych lub zatkanych dyszy. Regularne kontrole i czyszczenie mogą zapobiec tym problemom. Oznaki zablokowania dyszy to m.in.:

- Słaby lub żółtawy płomień.
- Trudności z zapłonem podczas korzystania z urządzenia.

> **UWAGA! Ryzyko uszkodzenia**

> Zatkanej dyszy nie wolno czyścić igłą ani podobnymi narzędziami. Może to doprowadzić do uszkodzenia dyszy i negatywnie wpłynąć na bezpieczeństwo urządzenia.

Czyścić lub wymieniać dysze co sześć miesięcy w celu uzyskania optymalnej wydajności.

Dostęp do dyszy

rys. 9 na stronie 11

1. Upewnić się, że urządzenie jest zimne i odłączone od źródła zasilania gazem.
2. Wyjąć z urządzenia wszystkie powierzchnie do gotowania i blachę.
3. Delikatnie odkręcić wkręty znajdujące się w rogach wewnętrznej osłony termicznej. Zdjąć osłonę termiczną, aby odsłonić palnik.
4. Znaleźć i wykręcić wkręty mocujące palnik. Należy uważać,aby nie odłączyć przewodu iskrownika ani przewodu wyłącznika FFD podłączonych do palnika.
5. Dysza jest teraz dostępna i można ją wymontować za pomocą odpowiedniego klucza. Nie używać

szczypiec, ponieważ może to spowodować uszkodzenie dyszy.

6. Usunąć wszelkie widoczne zanieczyszczenia z dyszy. W razie potrzeby wymienić dyszę.
7. Wkręcić dyszę z powrotem do zaworu. Nie dokręcać zbyt mocno.

13 Przechowywanie

Odpowiednie przechowywanie pomoże chronić urządzenie i wydłużyć jego żywotność.

> Przed odłączeniem od urządzenia źródła zasilania gazem należy upewnić się, że jest ono wyłączone.
> Nie wolno przechowywać urządzenia z podłączonym źródłem zasilania gazem, ponieważ stwarza to zagrożenie dla bezpieczeństwa.
> Przed schowaniem urządzenia należy odczekać, aż ostygnie, a następnie dokładnie je wyczyścić.
> Urządzenie należy przechowywać w dobrze wentylowanych pomieszczeniach.
> Źródło zasilania gazem należy przechowywać na zewnątrz, w dobrze wentylowanym miejscu, z dala od źródeł zapłonu. Nie wolno przechowywać gazu w piwnicy ani w garażu.

14 Usuwanie usterek

OSTRZEŻENIE! Ryzyko obrażeń

> Serwis urządzenia musi przeprowadzać wykwalifikowana osoba. Aby uzyskać pomoc i szczegółowe informacje na temat zwrotu produktu, należy skontaktować się z autoryzowanym sprzedawcą lub warsztatem.

> Nie wprowadzać zmian konstrukcyjnych w urządzeniu.

> Nie wolno korzystać z urządzenia, jeśli płomienie zachowują się w sposób nietypowy. W takim przypadku należy natychmiast odciąć dopływ gazu i sprawdzić wszystkie połączenia przed ponowną próbą włączenia urządzenia.

Skontaktować się z autoryzowanym centrum serwisowym w przypadku występowania jednego z poniższych odbiegających od normy czynników:

- Nadmiernie żółty lub kopcący płomień
- Płomień unoszący się z otworów palnika
- Płomień cofający się do palnika (zazwyczaj z towarzyszącym trzaskiem)
- Nieprzyjemny zapach produktów spalania

W przypadku wystąpienia usterki urządzenia, która nie została opisana powyżej, przed skontaktowaniem się z autoryzowanym centrum serwisowym należy zapoznać się z poniższą tabelą zawierającą możliwe przyczyny i rozwiązania.

Usterka	Możliwa przyczyna	Proponowane rozwiązanie
Palnik się nie zapala.	Pokrętło sterowania jest ustawione w położeniu wyłączenia.	> Postępować zgodnie z instrukcjami dotyczącymi zapłonu opisanymi w części Włączanie urządzenia za pomocą automatycznego iskrownika na stronie 128.
	Kartusz nie jest prawidłowo podłączony.	> Postępować zgodnie z instrukcjami montażu kartusza gazowego opisanymi w części Podłączanie kartusza gazowego na stronie 127.
	Otwory palnika są zatkane.	> Wyczyścić palnik.
	Mógł się wyczerpać zapas gazu.	> W razie potrzeby wymienić kartusz gazowy.
Palnik wyłącza się po zwolnieniu pokrętła sterowania	Pokrętło sterowania nie jest przytrzymywane wystarczająco długo podczas zapłonu, aby płomień się zapalił.	> Postępować zgodnie z instrukcjami dotyczącymi zapłonu opisanymi w części Włączanie urządzenia za pomocą automatycznego iskrownika na stronie 128.
	Usterka połączenia iskrownika.	> Skontaktować się z autoryzowanym centrum serwisowym w celu zlecenia naprawy.
Nierównomierny kształt płomienia lub lekkie unoszenie płomienia	Otwory palnika są zatkane.	> Wyczyścić palnik.

Usterka	Możliwa przyczyna	Proponowane rozwiązanie
Przy średnim ustawieniu płomienia płomień jest albo zbyt duży, albo zbyt mały.	Zamontowano nieprawidłowy zawór wtryskowy.	> Skontaktować się z autoryzowanym centrum serwisowym w celu zlecenia naprawy.

15 Części zamienne i akcesoria

rys. 10 na stronie 12

Używać wyłącznie oryginalnych lub zatwierdzonych przez producenta części zamiennych i akcesoriów.

Używanie części zamiennych i akcesoriów, które nie zostały zatwierdzone przez producenta, może być niebezpieczne i prowadzić do uszkodzenia lub nieprawidłowego działania produktu.

W celu uzyskania pomocy w zakresie części zamiennych i akcesoriów należy skontaktować się z lokalnym sprzedawcą lub dystrybutorem.

16 Gwarancja

Obowiązuje ustawowy okres gwarancji. W przypadku stwierdzenia uszkodzenia produktu należy skontaktować się z jego sprzedawcą lub z oddziałem producenta w danym kraju. (patrz qr.dometic.com/bgGAmD)

W celu naprawy lub realizacji gwarancji konieczne jest przesłanie wraz z produktem następujących dokumentów:

- Kopii rachunku z datą zakupu
- Informacji o przyczynie reklamacji lub opisu wady

Uwaga: Samodzielne lub nieprofesjonalne wykonywanie napraw może negatywnie wpływać na bezpieczeństwo i prowadzić do utraty gwarancji.

17 Utylizacja

Opakowanie należy w miarę możliwości wrzucić do odpowiedniego pojemnika na odpady do recyklingu. Szczegółowe informacje na temat utylizacji produktu zgodnie z obowiązującymi przepisami można uzyskać w lokalnym zakładzie recyclingu lub u wyspecjalizowanego sprzedawcy.

18 Dane techniczne

Rodzaj gazu	Butan
Rodzaj kartusza gazowego	Urządzenie należy używać wyłącznie z nabojem butanowym CADAC 220 g/227 g z dyszą lub innym lokalnie zatwierdzonym nabojem butanowym 220 g/227 g zgodnym z EN417.
Kategoria gazu	Ciśnienie bezpośrednie
Numer dyszy	0.48
Nominalne zużycie gazu	109 g/h
Nominalne obciążenie cieplne brutto	1,5 kW
Kontrole/certyfikaty	CE

Slovensky

1 Dôležité oznámenia....136
2 Vysvetlenie symbolov....136
3 Bezpečnostné pokyny....136
4 Používanie v súlade s určením....138
5 Zoznam komponentov....138
6 Montáž spotrebiča....139
7 Pripojenie prívodu plynu k spotrebiču....139
8 Úniky plynu....140
9 Obsluha spotrebiča....140
10 Vybratie plynovej kartuše....141
11 Varné plochy GreenGrill....141
12 Čistenie a údržba....142
13 Storage....143
14 Odstraňovanie porúch....144
15 Náhradné diely a príslušenstvo....145
16 Záruka....145
17 Likvidácia....145
18 Technické údaje....145

1 Dôležité oznámenia

Dôkladne si prečítajte tento návod a dodržiavajte všetky pokyny, usmernenia a varovania uvedené v tomto návode k výrobku, aby bolo zaručené, že výrobok bude vždy správne nainštalovaný, používaný a udržiavaný. Tento návod MUSÍ zostať priložený k výrobku.

Používaním tohto výrobku týmto potvrdzujete, že ste si dôkladne prečítali všetky pokyny, usmernenia a varovania a že rozumiete a súhlasíte s dodržiavaním všetkých uvedených podmienok. Súhlasíte, že tento výrobok budete používať iba v súlade so zamýšľaným použitím a v súlade s pokynmi, usmerneniami a varovania uvedenými v tomto návode k výrobku, ako aj v súlade so všetkými platnými zákonmi a nariadeniami. V prípade, že si neprečítate a nebudete sa riadiť pokynmi a varovaniami uvedenými v tomto návode, môže mať za následok vaše poranenie alebo poranenie iných osôb, poškodenie vášho výrobku alebo poškodenie majetku v jeho blízkosti. Tento návod na obsluhu výrobku vrátane pokynov, usmernení a varovaní, a súvisiaca dokumentácia môže podliehať zmenám a aktualizáciám. Najaktuálnejšie informácie o výrobku nájdete na adrese documents.dometic.com.

2 Vysvetlenie symbolov

Signálne slovo identifikuje bezpečnostné správy a správy o škodách na majetku a tiež označuje stupeň alebo úroveň závažnosti nebezpečenstva.

NEBZPEČENSTVO!

> Označuje nebezpečnú situáciu, ktorej následnom je smrť alebo vážne zranenie, ak sa jej nezabráni.

VÝSTRAHA!

> Označuje nebezpečnú situáciu, ktorej následnom môže byť smrť alebo vážne zranenie, ak sa jej nezabráni.

UPOZORNENIE!

> Označuje nebezpečnú situáciu, ktorej následnom môže byť malé alebo stredne ťažké zranenie, ak sa jej nezabráni.

POZOR!

> Označuje situáciu, ktorej následnom môže byť poškodenie majetku, ak sa jej nezabráni.

POZNÁMKA Doplňujúce informácie týkajúce sa obsluhy produktu.

3 Bezpečnostné pokyny

3.1 Bezpečnostné varovanie

POZNÁMKA

- Dôležité: Pozorne si prečítajte tento návod na použitie, aby ste sa zoznámili so spotrebičom pred jeho pripojením k plynovej kartuši.
- Výrobok skladujte na dobre vetranom mieste.
- Spotrebič nepremiestňujte, ak sa používa.
- Po použití vyberte plynovú prívodnú kartušu.
- Akákoľvek úprava spotrebiča môže byť nebezpečná.
- Nedodržanie týchto pokynov bude mať za následok zrušenie záruky.
- Uschovajte si tieto pokyny na budúce použitie.

3.2 Základy bezpečnosti

POZNÁMKA Nedodržanie týchto varovaní môže mať za následok smrť alebo vážne zranenie.

VÝSTRAHA! Nebezpečenstvo oxidu uhoľnatého

> TENTO PLYNOVÝ SPOTREBIČ SPOTREBÚVA VZDUCH (KYSLÍK). UISTITE SA, ŽE SA SPOTREBIČ POUŽÍVA V DOBRE VETRANOM PRIESTORE.

> POUŽÍVANIE TOHTO SPOTREBIČA V UZAVRETÝCH PRIESTOROCH MÔŽE ZAPRÍČINIŤ SMRŤ.

> Tento spotrebič sa smie používať iba na otvorenom priestranstve nad zemou, s prirodzeným vetraním, bez oblastí, kde by dochádzalo k hromadeniu, a tam kde unikajúci plyn a produkty horenia môžu byť rýchlo rozptýlené vetrom a prirodzeným prúdením.

Bezpečnostné opatrenia týkajúce sa plynu
obr. 1 na strane 3

POZNÁMKA Tento spotrebič je vybavený bezpečnostným vypínacím zariadením, známym aj ako Flame Failure Device (FFD), ktoré zabezpečuje okamžité uzavretie prívodu plynu do horáka v prípade, že plameň neúmyselne zhasne.

NEBZPEČENSTVO! Nebezpečenstvo výbuchu

> Spotrebič sa smie používať iba s kartušou bútánu CADAC 220 g/227 g s tryskou alebo s inou miestne schválenou kartušou bútánu 220 g/227 g v súlade s EN417.
> **Nepokúšajte sa pripojiť iné typy plynových kartuší, môže to byť nebezpečné.**
> Plynovú kartušu pripojte na dobre vetranom mieste, najlepšie vonku, mimo zdrojov vznietenia, ako je plameň a oheň, a mimo dosahu iných osôb.
> Plynovú kartušu udržujte mimo dosahu tepla a plameňa. Neumiestňujte ho na sporák alebo iný horúci povrch.
> Neodpájajte prívod plynu, keď je tento spotrebič v prevádzke.
> Plynová kartuša musí byť odpojená od tohto spotrebiča po použití alebo pri uskladnení.

UPOZORNENIE! Nebezpečenstvo požiaru

> Tento spotrebič nesmie byť počas používania v blízkosti horľavých materiálov. Minimálne bezpečné vzdialenosti sú nasledovné: 120 cm nad spotrebičom a 60 cm vzadu a po stranách.
> Na tento spotrebič alebo proti nemu neumiestňujte žiadne iné predmety, ako sú hrnce a panvice.
> Pri varení v hrnci alebo na panvici používajte iba odporúčanú veľkosť hrnca s priemerom 150 mm až 220 mm.
> Pri použití stojana na kávovú kanvicu je minimálny odporúčaný priemer kávovaru 60 mm.
> Neskladujte chemikálie, horľavé materiály alebo spreje v blízkosti tohto spotrebiča.
> V prípade požiaru okamžite zatvorte prívod plynu.

VÝSTRAHA! Nebezpečenstvo výbuchu
Nedodržanie týchto varovaní môže mať za následok smrť alebo vážne poranenie.

> Neupravujte tento spotrebič. Používajte ho len podľa určenia.
> Opravy tohto produktu smú vykonávať len kvalifikovaní odborníci. Nevhodné opravy môžu spôsobiť vážne riziko.

VÝSTRAHA! Nebezpečenstvo požiaru

> Nenechávajte tento spotrebič bez dozoru, keď je horúci alebo keď sa používa.
> Majte k dispozícii hasiaci prístroj alebo iné prostriedky vhodné na uhasenie plameňa v prípade núdze.

Bezpečnosť počas používania

NEBZPEČENSTVO! Nebezpečenstvo výbuchu

> Spotrebič nepoužívajte, ak má poškodené alebo opotrebované tesnenia, často je to signalizované zápachom plynu. V prípade podozrenia na opotrebované tesnenia požiadajte autorizovaného opravára o pomoc.
> Nepoužívajte spotrebič, ktorý netesní, je poškodený alebo nefunguje správne. Požiadajte autorizovaného opravára o pomoc.
> Ak zacítite plyn, okamžite vypnite plyn otočením ovládacieho gombíka na spotrebiči do vypnutej polohy.
  - Zahaste všetky otvorené plamene.
  - Premiestnite spotrebič na dobre vetrané miesto bez plameňov a vykonajte skúšku úniku plynu. Táto skúška by sa mala vykonať vonku v dobre vetranom priestore mimo otvoreného ohňa alebo zdrojov zapálenia.

- Na kontrolu úniku plynu nikdy nepoužívajte otvorený plameň, použite mydlovú vodu.

UPOZORNENIE! Nebezpečenstvo popálenia

> PRÍSTUPNÉ ČASTI MÔŽU BYŤ VEĽMI HORÚCE. UCHOVÁVAJTE MIMO DOSAHU MALÝCH DETÍ.

> Pri manipulácii so spotrebičom používajte tepelne odolné rukavice.

> Nenoste voľný odev alebo si zopnite dlhé vlasy, keď zapaľujete horák alebo používate tento výrobok.

> Nepribližujte sa rukami, tvárou a vlasmi k horáku.

> Pozorne sledujte činnosti a prostredie okolo výrobku, aby ste predišli popáleninám alebo iným poraneniam.

> Spotrebič vždy používajte na vodorovnom a rovnom povrchu. Uistite sa, že zostavený produkt je stabilný a nekýva sa.

> Pri používaní spotrebiča sa uistite, že podpera hrnca/varných plôch sú správne umiestnené.

> Keď je spotrebič v prevádzke, nedotýkajte sa podpery hrnca.

> Tento spotrebič počas používania nepremiestňujte.

> Nedovoľte deťom a domácim miláčikom, aby sa priblížili k výrobku.

> Používanie alkoholu alebo liekov na predpis alebo bez predpisu môže zhoršiť vašu schopnosť správne zostaviť alebo bezpečne obsluhovať tento spotrebič.

> Nechajte tento výrobok dostatočne vychladnúť, skôr než s ním budete manipulovať holými rukami.

NEBZPEČENSTVO! Mierne spätné zapálenie/vzplanutie

> Ak plameň horí späť vo vnútri horáka, ide o tzv. vzplanutie, ktoré môže viesť k nebezpečným prevádzkovým podmienkam. Pri používaní spotrebiča zaistite stabilitu plameňa.

> V prípade vzplanutia postupujte takto:

- Okamžite uzavrite prívod plynu uzavretím ventilu plynovej fľaše.
- Otočte ovládací gombík spotrebiča do vypnutej polohy.
- Po zhasnutí plameňa vyberte plynovú kartušu.
- Znovu pripojte prívod plynu a otestujte únik plynu pripojenia.
- Znovu zapáľte spotrebič.
- Ak stúpanie vzplanutie, prestaňte produkt používať a požiadajte o pomoc autorizovaného servisného zástupcu.

4 Používanie v súlade s určením

Tento varný spotrebič na LPG je určený **len na nekomerčné použitie pri varení**.

Tento spotrebič je určený na používanie len na dobre vetranom mieste. Dávajte pozor na požiadavky vetrania.

Zakázané použitie

Tento spotrebič nepoužívajte na:

- vykurovanie priestorov alebo vykurovanie miestností,
- sušenie oblečenia alebo akýchkoľvek materiálov,
- komerčné alebo priemyselné použitie.
- Spotrebič sa nesmie používať na žiadne iné účely.

Tento výrobok je vhodný iba na určené použitie a použitie v súlade s týmto návodom.

Tento návod obsahuje informácie, ktoré sú nevyhnutné pre správnu inštaláciu a/alebo obsluhu výrobku. Chybná inštalácia a/alebo nesprávna obsluha či údržba bude mať za následok neuspokojivý výkon a možnú poruchu.

Výrobca nenesie žiadnu zodpovednosť za akékoľvek poranenia či škody na výrobku spôsobené:

- Nesprávna inštalácia alebo montáž
- nesprávnou údržbou alebo použitím iných ako originálnych náhradných dielov poskytnutých výrobcom
- Zmeny produktu bez výslovného povolenia výrobcu
- Použitie na iné účely než na účely opísané v návode

Firma Dometic si vyhradzuje právo na zmenu vzhľadu a technických parametrov výrobku.

5 Zoznam komponentov

obr. 2 na strane 4

Dielec	Opis
①	Klenuté veko
②	Grilovacia platňa
③	Grilovacia platňa

Dielec	Opis
④	Rukoväť grilu
⑤	Stojan na kávovú kanvicu
⑥	Podpera hrnca/panvice
⑦	Ochranný kryt
⑧	Tuková panvica
⑨	Dvierka kartuše
⑩	Ovládacie tlačidlo
⑪	Montážne konzoly

Kombinácie
Komponenty zahrnuté v každom kóde produktu sú tieto:

Dielec	1025-10	1025-20	1025-25
①	✓	✓	—
②	✓	✓	✓
③	✓	—	—
④	✓	✓	✓
⑤	✓	✓	✓
⑥	✓	✓	✓
⑦	✓	✓	✓
⑧	✓	✓	✓
⑨	✓	✓	✓
⑩	✓	✓	✓
⑪	✓	✓	✓

6 Montáž spotrebiča

Súčasťou dodávky tohto spotrebiča sú montážne konzoly. Pomocou týchto konzol je možné spotrebič **voliteľne** namontovať na stabilný horizontálny povrch, napríklad na vonkajšiu kuchynskú alebo stôl.

POZNÁMKA Montáž tohto spotrebiča smie vykonávať iba kvalifikovaný odborník.

7 Pripojenie prívodu plynu k spotrebiču

7.1 Pripojenie plynovej kartuše

Spotrebič sa smie používať iba s kartušou butánu CADAC 220 g/227 g s tryskou alebo s inou miestne schválenou kartušou butánu 220 g/227 g v súlade s EN417.
Nepokúšajte sa pripojiť iné typy plynových kartuší, môže to byť nebezpečné.

POZNÁMKA Nebezpečenstvo výbuchu

> Prívod plynu pripojte na dobre vetranom mieste, najlepšie vonku, mimo zdrojov vznietenia, ako je otvorený plameň a oheň, a mimo dosahu iných osôb.
> Skontrolujte, či sú všetky tesnenia (medzi spotrebičom a plynovou kartušou) na svojom mieste a v dobrom stave pred pripojením plynové kartuše k spotrebiču. Nepoužívajte spotrebič, ak máte podozrenie na opotrebované tesnenia.
> Udržujte prívod plynu mimo dosahu tepla a plameňa. Neumiestňujte ho na sporák alebo iný horúci povrch.
> Neodpájajte prívod plynu, keď je tento spotrebič v prevádzke.
> Prívod plynu musí byť odpojený od tohto spotrebiča po použití alebo pri uskladnení.

Vloženie plynovej kartuše

obr. 3 na strane 5

> Pred použitím a pred vložením plynové kartuše vizuálne skontrolujte spotrebič a odstráňte všetky nečistoty, zvyšky, hmyz alebo pavučiny, ktoré môžu byť prítomné.
> Nepoužívajte spotrebič, ktorý má opotrebované alebo poškodené tesnenia (signalizované zápachom plynu). V prípade podozrenia na opotrebované alebo poškodené tesnenia požiadajte o pomoc najbližšieho autorizovaného servisného zástupcu.
> Skontrolujte, či je ovládací gombík na spotrebiči vo vypnutej polohe.
> Otvorte dvierka kartuše.
> Držte kartušu vo vodorovnej polohe so zárezom (1) v objímke plynovej kartuše smerom nahor a vložte kartušu do otvoru komory plynovej kartuše.
> Zarovnajte zárez s bezpečnostným vodiacim prvkom (2) a posuňte kartušu na miesto.

> Uistite sa, že je kartuša bezpečne zaistená magnetickým zámkom tak, že pevne zatlačíte kartušu na miesto.
> Vykonajte skúšku úniku plynu podľa popisu v časti Úniky plynu na strane 140.

8 Úniky plynu

Ak v prípade spotrebiča dôjde k úniku (zápach plynu), okamžite ho vezmite von na dobre vetrané miesto bez plameňa, kde je možné zistiť a zastaviť únik. Ak chcete skontrolovať, či zo spotrebiča uniká plyn, urobte to vonku. Nepokúšajte sa zisťovať únik plynu pomocou plameňa; použite mydlovú vodu.

Skúška úniku plynu sa musí vykonať v dobre vetranom priestore, mimo akýchkoľvek zdrojov vznietenia.

NEBZPEČENSTVO! Varovanie pred výbuchom

> **Vždy sa uistite, že pripojenia plynu sú správne namontované, aby sa zabránilo únikom plynu.**
> **Počas skúšky úniku plynu nefajčite.**
> **Ak máte podozrenie na únik plynu (zistený zápachom plynu), okamžite spotrebič zaneste na miesto bez plameňa a vykonajte skúšku úniku plynu.**
> **Na potvrdenie prítomnosti úniku plynu nikdy nepoužívajte otvorený plameň.**

Vykonanie skúšky úniku plynu

1. Zmiešajte roztok vody a mydla, napr. prostriedok na umývanie riadu.

   Namiesto mydlovej vody môžete použiť aj sprej na detekciu úniku.
2. Zmes naneste na miesto pripojenia medzi plynovou kartušou a spotrebičom.
3. Ak sa objavia bubliny:
   a) Okamžite vyberte plynovú kartušu zo spotrebiča.
   b) V prípade podozrenia na opotrebované tesnenia požiadajte o pomoc autorizovaného servisného zástupcu.
4. Znova pripevnite plynovú kartušu, pričom dbajte na to, aby bola kartuša dostatočne zasunutá do spotrebiča a zopakujte skúšku.
5. Ak únik plynu pretrváva aj po vykonaní všetkých kontrol, odovzdajte výrobok autorizovanému servisu a požiadajte o pomoc.

9 Obsluha spotrebiča

9.1 Zapnutie spotrebiča pomocou automatického zapaľovača

obr. 4 na strane 6

POZNÁMKA Tento plynový spotrebič obsahuje automatické zapaľovanie zabudované do ovládacieho gombíka.

1. Z vypnutej polohy otáčajte ovládacím gombíkom 90 ° proti smeru hodinových ručičiek, až kým nebudete počuť kliknutie.
2. Pred uvoľnením ovládacieho gombíka podržte ovládací gombík v tejto polohe na 5 s . Toto je potrebné, aby plyn mohol prúdiť do horáka a mohlo dôjsť k zapáleniu.

Nastavenie intenzity plameňa

Pri varení potravín s vysokým obsahom tuku môže dôjsť k vzplanutiu. Ak sa tak stane, znížte teplotu, kým horenie neprestane.

Po zapálení nastavte intenzitu plameňa:

> Otočením ovládacieho gombíka proti smeru hodinových ručičiek zvýšite intenzitu plameňa.
> Otočením ovládacieho gombíka v smere hodinových ručičiek znížite intenzitu plameňa.

Zapaľovanie zlyhalo

1. Ovládací gombík spotrebiča otočte späť do vypnutej polohy.
2. Počkajte 30 s , aby unikol všetok nahromadený plyn z horáka.
3. Skúste zapaľovanie znova.

Plameň zhasol počas používania

V prípade, že plameň zhasne počas používania, aktivuje sa, FFD, aby sa zastavil prívod plynu. Táto akcia potrvá približne 15 s . Pred pokusom o opätovné zapálenie počkajte približne 30 s , aby sa nahromadený plyn rozptýlil.

1. Otočte ovládací gombík do vypnutej polohy.
2. Znovu zapáľte horák podľa postupu zapálenia.

9.2 Zapnutie spotrebiča pomocou zapaľovača na grilovanie alebo zápalky

Spotrebič je možné zapáliť z hornej časti horáka pred nasadením požadovanej varnej plochy.

obr. 5 na strane 7

POZNÁMKA Táto metóda sa používa, ak zabudovaný zapaľovač nefunguje alebo nie je k dispozícii.

Pomocou zapaľovača na grilovanie

1. Držte zapaľovač grilu v blízkosti horáka a zapáľte ho.
2. Keď je zapaľovač na grilovanie zapálený, pomaly otočte ovládacím gombíkom, aby sa horák zapálil.
- Plyn by sa mal okamžite zapáliť.

Pomocou zápalky

1. Zapáľte zápalku a opatrne ju priložte k horáku.
2. Pomaly otáčajte ovládací gombík proti smeru hodinových ručičiek, aby sa horák zapálil.
- Plyn by sa mal okamžite zapáliť.

9.3 Používanie rukoväti na grilovanie

obr. 6 na strane 8

Rukoväť grilu umožňuje bezpečne zdvihnúť a vybrať z spotrebiča horúce príslušenstvo na varenie.

1. Vložte rukoväť grilu do otvoru na rukoväť grilu.
2. Uistite sa, že rukoväť grilu je úplne zasunutá a bezpečne upevnená v otvore na rukoväť grilu.
3. Príslušenstvo na varenie zdvihnite rovno nahor plynulým pohybom a umiestnite ho na povrch odolný voči teplu, mimo dosahu detí.

9.4 Vypnutie spotrebiča

obr. 7 na strane 9

1. Otočte ovládací gombík v smere hodinových ručičiek do vypnutej polohy.
2. Keď plameň úplne zhasne, vyberte plynovú kartušu z plynového spotrebiča.

10 Vybratie plynovej kartuše

obr. 8 na strane 10

POZNÁMKA Plynovú kartušu vymieňajte vonku a mimo osôb a zdrojov vznietenia.

> Skontrolujte, či je ovládací gombík na spotrebiči vo vypnutej polohe.
> Pred odpojením plynovej kartuše skontrolujte, či sú horáky zhasnuté.
> Otvorte dvierka kartuše a vyberte kartušu jemným potiahnutím a posunutím smerom dozadu a von. Počas procesu vyberania udržiavajte kartušu vo vodorovnej polohe.
> Ak je plynová kartuša prázdna, zlikvidujte ju a v prípade potreby ju vymeňte za plnú plynovú kartušu. Ak plynová kartuša nie je prázdna, môže sa skladovať na neskoršie použitie.
> Pri výmene alebo výmene plynovej kartuše postupujte podľa všetkých krokov uvedených v časti Pripojenie plynovej kartuše na strane 139.

11 Varné plochy GreenGrill

Väčšina varných plôch CADAC | Dometic je vybavená nepriľnavým keramickým povrchom GreenGrill. Tento povlak neobsahuje PFAS, je netoxický a podporuje zdravšie varenie.

Príprava varnej plochy

POZNÁMKA Pred prvým použitím sa odporúča pripraviť varnú plochu, aby sa zlepšila nepriľnavosť a znížila sa tvorba zvyškov jedla.

1. Na celú varnú plochu naneste rovnomerne tenkú vrstvu kuchynského oleja.
2. Plochu zahrejte na strednom ohni po dobu 2 min ~ 3 min .
3. Nechajte varnú plochu úplne vychladnúť.
4. Povrch umyte teplou mydlovou vodou a špongiou.
5. Dôkladne osušte a naneste tenkú vrstvu oleja.
- Výrobok je teraz pripravený na použitie.

Spôsoby varenia

Tieto varné plochy podporujú rôzne spôsoby varenia:

- **Grilovanie:** na grilovanie mäsa, zeleniny alebo rýb bez tuku.
- **Vyprážanie:** ideálne na restovanie, ryby, slaninu, vajcia, zeleninu a palacinky.
- **Varenie:** na omáčky, ryžu a cestoviny používajte vhodný hrniec alebo panvicu.

POZOR! Nebezpečenstvo poškodenia

> Vyhnite sa kuchynskému riadu s plastovými rukoväťami, pretože sa môžu zahriať a roztaviť.

Tipy pre varenie a grilovanie

POZOR! Nebezpečenstvo poškodenia

> Aby nedošlo k poškodeniu, nenechávajte varnú plochu na ohni bez vrstvy oleja.
> Používajte iba drevené alebo silikónové kuchynské náčinie. Kovové náčinie môže poškriabať a poškodiť povrch GreenGrill.

- Povrch GreenGrill vedie teplo účinnejšie ako bežné povrchy PTFE (nepriľnavé). Preto odporúčame používať iba 75 % bežného nastavenia teploty.
- Na dosiahnutie najlepších výsledkov používajte slnečnicový alebo repkový olej. Vyhnite sa olivovému oleju, ktorý má nižšiu teplotu horenia, čo môže spôsobiť pripálenie alebo prihorenie.
- Aby ste znížili pripálenie, nechajte mäso alebo ryby pred vyprážaním dosiahnuť izbovú teplotu.

Čistenie varného povrchu

POZOR! Nebezpečenstvo poškodenia

> Nepoužívajte drôtenky, oceľovú vlnu ani abrazívne čistiace prostriedky.

Pred ponorením do vody vždy nechajte varné plochy úplne vychladnúť.

> Varný povrch očistite teplou mydlovou vodou a mäkkou špongiou.
> Na uvoľnenie odolných škvŕn alebo zvyškov namočte plochu na niekoľko minút do teplej mydlovej vody pred umývaním.

POZNÁMKA CADAC | Dometic Soft Soak a CADAC | Dometic Soft Soak Brush sú ideálnymi doplnkovými produktmi pre varné plochy GreenGrill, ktoré slúžia na namáčanie a zmäkčenie odolných zvyškov jedla.

Údržba

> Po čistení a pred uskladnením naneste na plochu tenkú vrstvu oleja, aby ste ho chránili pred vlhkosťou a vzduchom.
> Väčšina varných plôch sa dodáva s praktickým úložným vreckom. Aby sa zabránilo prenosu olejových zvyškov, vložte naolejovanú varnú plochu do plastového vrecka, než ju vložíte do úložného vrecka.

Voliteľné príslušenstvo

- Panvica na paellu: Vyrobená z vysoko kvalitného lisovaného hliníka pre rovnomerné rozloženie tepla. Ideálna na paellu, rizoto, cestoviny a tradičné raňajky.
- Stojan na kávovú kanvicu: Poskytuje stabilnú platformu pre kávovary alebo rýchlovarné kanvice.

12 Čistenie a údržba

12.1 Čistenie spotrebiča

Aby ste predĺžili životnosť spotrebiča, po každom použití ho dôkladne vyčistite.

POZOR! Nebezpečenstvo poškodenia

> Spotrebič neponorte do vody.
> Zabráňte vniknutiu vody do horákov, trubíc horáka alebo oblasti kontrolného svetla. Vlhkosť v týchto častiach môže spôsobiť poruchu spotrebiča alebo ohroziť bezpečnosť.
> Nepoužívajte abrazívne čistiace prostriedky, oceľovú vlnu ani drôtenky. Môžu poškodiť povrch spotrebiča.
> Nepoužívajte čistiace prostriedky na báze oleja alebo rozpúšťadla.
> Na čistenie spotrebiča nepoužívajte vysokotlakový parný čistiť ani prúd vody.

Pred čistením nechajte spotrebič dôkladne vychladnúť.

1. Telo spotrebiča utrite vlhkou handričkou namočenou v mydlovej vode.
2. Pred uskladnením spotrebič dôkladne vysušte.

12.2 Pravidelná údržba

Montáž a inštaláciu plynovej prípojky musí vykonať kvalifikovaná osoba, ktorá preukázala zručnosti a znalosti týkajúce sa konštrukcie, inštalácie a prevádzky plynových spotrebičov a ktorá absolvovala bezpečnostné školenie na identifikáciu a predchádzanie príslušným nebezpečenstvám.

> Z bezpečnostných dôvodov poverte každý rok kvalifikovanú osobu, aby skontrolovala jeho správnu funkciu. Akékoľvek nedostatky sa musia odstrániť.

12.3 Výmena zablokovaného vstrekovača

Najčastejšie prevádzkové problémy môžu súvisieť so znečistenými alebo upchanými vstrekovačmi. Pravidelná

kontrola a čistenie môžu týmto problémom predísť.
Príznaky upchaného vstrekovača zahŕňajú:

- Slabý alebo žltkastý plameň.
- Porucha zapaľovania pri prevádzke spotrebiča.

> **POZOR! Nebezpečenstvo poškodenia**
>
> > Upchaný vstrekovač sa nesmie čistiť špendlíkom ani podobným predmetom. Môže to poškodiť vstrekovač a ohroziť bezpečnosť spotrebiča.

Pre optimálny výkon čistite alebo vymieňajte vstrekovače každých šesť (6) mesiacov.

Prístup k vstrekovaču

obr. 9 na strane 11

1. Uistite sa, že spotrebič je vychladnutý a odpojený od prívodu plynu.
2. Odstráňte všetky varné plochy a tukové panvice zo spotrebiča.
3. Opatrne odskrutkujte skrutky umiestnené v rohoch vnútorného tepelného krytu. Vyberte tepelný kryt, aby ste odkryli horák.
4. Nájdite a odstráňte skrutky, ktoré upevňujú horák. Dávajte pozor, aby ste neodpojili zapaľovač alebo kábel FFD, ktorý je pripojený k horáku.
5. Vstrekovač je teraz prístupný a možno ho odstrániť pomocou vhodného kľúča. Nepoužívajte kliešte, pretože by ste mohli vstrekovač poškodiť.
6. Odstráňte všetky viditeľné nečistoty zo vstrekovača. V prípade potreby vymeňte vstrekovač.
7. Naskrutkujte vstrekovač späť do ventilu. Neuťahujte to príliš.

13 Storage

Správne skladovanie pomôže chrániť spotrebič a predĺžiť jeho životnosť.

> Pred odpojením od spotrebiča sa uistite, že je vypnutý prívod plynu.
> Nikdy neskladujte spotrebič s pripojeným prívodom plynu, je to nebezpečné.
> Pred uskladnením nechajte jednotku vychladnúť a dobre ju vyčistite.
> Spotrebič skladujte na dobre vetranom mieste.
> Zásobu plynu skladujte v exteriéri na dobre vetranom mieste, mimo dosahu zdrojov zapálenia. Zásobu plynu neskladujte v pivnici ani v garáži.

14 Odstraňovanie porúch

VÝSTRAHA! Nebezpečenstvo poranenia

> Servis spotrebiča musí vykonávať kvalifikovaná osoba. Obráťte sa na autorizovaného predávajúceho alebo servisného zástupcu, ktorí vám poskytnú pomoc a podrobné informácie o tom, ako vrátiť výrobok.
> Spotrebič neupravujte.
> Spotrebič nepoužívajte, ak plamene vykazujú abnormálne správanie. Pred pokusom o opätovné zapálenie spotrebiča okamžite vypnite prietok plynu a skontrolujte všetky pripojenia.

Ak spozorujete jeden z nasledujúcich abnormálnych stavov, kontaktujte autorizovaného servisného technika:

- Príliš žltý plameň alebo plameň so sadzami
- Plameň sa dvíha hore z otvorov horáka
- Plameňa sa vracia späť do horáka (zvyčajne spojené s praskavým zvukom)
- Nepríjemný zápach zo splodín pri horení plameňa

Ak dôjde k poruche spotrebiča, ktorá nie je popísaná vyššie, najskôr si pozrite nasledujúcu tabuľku, kde nájdete možné príčiny a riešenia skôr, ako sa obrátite na autorizovaného servisného technika.

Porucha	Možná príčina	Návrh riešenia
Horák sa nezapáli.	Ovládací gombík je nastavený do vypnutej polohy.	> Postupujte podľa pokynov pre zapaľovanie, ako je popísané v časti Zapnutie spotrebiča pomocou automatického zapaľovača na strane 140.
	Kartuša nie je bezpečne pripojená.	> Postupujte podľa pokynov na pripojenie plynovej kartuše, ako je popísané v časti Pripojenie plynovej kartuše na strane 139.
	Otvory horáka sú zablokované.	> Vyčistite horák.
	Dodávka plynu môže byť vyčerpaná.	> V prípade potreby vymeňte plynovú kartušu
Po uvoľnení ovládacieho gombíka horák zhasne	Ovládací gombík nebol počas zapaľovania podržaný dostatočne dlho, aby sa zapálil plameň.	> Postupujte podľa pokynov pre zapaľovanie, ako je popísané v časti Zapnutie spotrebiča pomocou automatického zapaľovača na strane 140.
	Chybné pripojenie zapaľovača.	> Kontaktujte autorizovaného servisného technika kvôli oprave.
Nerovnomerný vzor plameňa alebo slabé zdvíhanie plameňa	Otvory horáka sú zablokované.	> Vyčistite horák.
Pri strednom nastavení plameňa je plameň buď príliš vysoký, alebo príliš nízky.	Je nainštalovaný nesprávny vstrekovací ventil.	> Kontaktujte autorizovaného servisného technika kvôli oprave.

15 Náhradné diely a príslušenstvo

obr. 10 na strane 12

Používajte iba originálne alebo výrobcom schválené náhradné diely a príslušenstvo.

Používanie náhradných dielov a príslušenstva, ktoré nie sú schválené výrobcom, môže byť nebezpečné a môže viesť k poškodeniu alebo poruche výrobku.

O pomoc s náhradnými dielmi a príslušenstvom požiadajte miestneho predajcu alebo distribútora.

16 Záruka

Platí zákonom stanovená záručná doba. Ak je produkt chybný, obráťte sa na svojho predajcu alebo pobočku výrobcu vo vašej krajine. (pozri qr.dometic.com/bgGAmD)

Ak žiadate o vybavenie opravy alebo nárokov vyplývajúcich zo záruky, k odoslanému produktu musíte priložiť nasledujúce dokumenty:

- kópiu faktúry s dátumom kúpy,
- dôvod reklamácie alebo opis chyby.

Upozorňujeme Vás, že samooprava alebo neodborná oprava môže mať za následok ohrozenie bezpečnosti a zánik záruky.

17 Likvidácia

Obalový materiál dávajte podľa možnosti do príslušného recyklovateľného odpadu. Informujte sa v najbližšom recyklačnom stredisku alebo u vášho špecializovaného predávajúceho o likvidácii výrobku v súlade s príslušnými predpismi týkajúcimi sa likvidácie.

18 Technické údaje

Druh plynu	Bután
Typ plynových kartuší	Spotrebič sa smie používať iba s kartušou butánu CADAC 220 g/227 g s tryskou alebo s inou miestne schválenou kartušou butánu 220 g/227 g v súlade s EN417.
Kategória plynu	Priamy tlak
Číslo dýzy	0.48
Nominálna hodnota	109 g/h
Hrubý nominálny tepelný príkon	1,5 kW
Skúška/certifikát	CE

Čeština

1 Důležité poznámky....146
2 Vysvětlení symbolů....146
3 Bezpečnostní pokyny....146
4 Určené použití....148
5 Seznam součástí....148
6 Montáž přístroje....149
7 Připojení přívodu plynu k přístroji....149
8 Únik plynu....149
9 Obsluha přístroje....150
10 Vyjmutí plynové kartuše....151
11 Varné plochy GreenGrill....151
12 Čištění a péče....152
13 Skladování....153
14 Řešení problémů....154
15 Náhradní díly a příslušenství....155
16 Záruka....155
17 Likvidace....155
18 Technické údaje....155

1 Důležité poznámky

Pečlivě si prosím přečtěte a dodržujte všechny pokyny, směrnice a varování obsažené v tomto návodu k výrobku, abyste měli jistotu, že výrobek budete vždy správně instalovat, používat a udržovat. Tyto pokyny MUSÍ být uschovány v blízkosti výrobku.

Používáním výrobku tímto potvrzujete, že jste si pečlivě přečetli všechny pokyny, směrnice a varování a že rozumíte podmínkám uvedeným v tomto dokumentu a souhlasíte s nimi. Souhlasíte s používáním tohoto výrobku pouze k určenému účelu a použití a v souladu s pokyny, směrnicemi a varováními uvedenými v tomto návodu k výrobku a v souladu se všemi příslušnými zákony a předpisy. Pokud si nepřečtete a nebudete dodržovat zde uvedené pokyny a varování, může to vést ke zranění vás i ostatních, poškození vašeho výrobku nebo poškození jiného majetku v okolí. Tento návod k výrobku, včetně pokynů, směrnic a varování a související dokumentace může být předmětem změn a aktualizací. Aktuální informace o výrobku naleznete na adrese documents.dometic.com.

2 Vysvětlení symbolů

Signální slovo označuje bezpečnostní zprávy a zprávy o škodách na majetku a také označuje stupeň nebo úroveň závažnosti nebezpečí.

NEBEZPEČÍ!

> Označuje nebezpečnou situaci, která, pokud se jí nezabrání, bude mít za následek smrt nebo vážné zranění.

VÝSTRAHA!

> Označuje nebezpečnou situaci, která, pokud se jí nezabrání, může mít za následek smrt nebo vážné zranění.

UPOZORNĚNÍ!

> Označuje nebezpečnou situaci, která, pokud se jí nezabrání, může mít za následek lehké nebo středně těžké zranění.

POZOR!

> Označuje nebezpečnou situaci, která, pokud se jí nezabrání, může mít za následek hmotné škody.

POZNÁMKA Doplňující informace týkající se obsluhy výrobku.

3 Bezpečnostní pokyny

3.1 Bezpečnostní varování

POZNÁMKA

- Důležité! Přečtěte si pozorně tyto pokyny, abyste se seznámili se spotřebičem předtím, než jej připojíte k plynové kartuši.
- Používejte pouze na dobře větraném místě.
- Přístroj během používání nepřemisťujte.
- Po použití vyjměte kazetu přívodu plynu.
- Jakákoli změna přístroje může být nebezpečná.
- Nedodržení tohoto postupu vede ke ztrátě záruky.
- Uschovejte si tyto pokyny pro budoucí použití.

3.2 Základní bezpečnost

POZNÁMKA Nedodržení těchto varování může mít za následek smrt nebo vážné zranění.

VÝSTRAHA! Nebezpečí spojené s oxidem uhelnatým

> TENTO PLYNOVÝ SPOTŘEBIČ SPOTŘEBOVÁVÁ VZDUCH (KYSLÍK). POUŽÍVEJTE PŘÍSTROJ NA DOBŘE VĚTRANÉM MÍSTĚ.

> POUŽÍVÁNÍ TOHOTO PŘÍSTROJE V UZAVŘENÉM PROSTORU MŮŽE ZPŮSOBIT SMRT.

> Tento přístroj se smí používat pouze v nadzemním venkovním prostředí

s přirozeným větráním a bez mrtvých prostor, v němž jsou úniky plynu a produkty spalování rychle rozptýleny větrem a přirozenou konvekcí.

Bezpečnostní opatření pro plyn

obr. 1 na stránce 3

POZNÁMKA Tento spotřebič je vybaven bezpečnostním vypínačem známým také jako Flame Failure Device (FFD), který zajišťuje, že přívod plynu do hořáku se okamžitě vypne, pokud plamen neúmyslně zhasne.

NEBEZPEČÍ! Nebezpečí výbuchu

> Spotřebič smí být používán pouze s kartuší CADAC 220 g/227 g s tryskou nebo jinou místně schválenou kartuší butanu 220 g/227 g splňující normu EN417.

> **Může být nebezpečné pokoušet se montovat jiné typy plynových kartuší.**

> Kartuši připojte na dobře větraném místě, nejlépe venku, mimo zdroje vznícení, jako je oheň a plameny, a mimo dosah jiných lidí.

> Udržujte plynovou kartuši mimo dosah tepla a plamene. Nepokládejte na sporák nebo jiný horký povrch.

> Neodpojujte přívod plynu během provozu přístroje.

> Po použití nebo při skladování musí být plynová kartuše od přístroje odpojena.

UPOZORNĚNÍ! Nebezpečí požáru

> Během používání musí být tento přístroj chráněn před hořlavými materiály. Minimální bezpečné vzdálenosti: 120 cm nad přístrojem a 60 cm vzadu a na stranách.

> Na tento přístroj nepokládejte žádné předměty s výjimkou hrnců a pánví ani je o přístroj neopírejte.

> Při vaření v hrnci nebo pánvi používejte pouze doporučenou velikost hrnce o průměru od 150 mm do 220 mm.

> Při použití stojanu na kávu je minimální doporučená velikost kávovaru 60 mm v průměru.

> Do blízkosti tohoto přístroje neumisťujte chemikálie, hořlavé materiály ani nestříkejte aerosoly.

> V případě požáru okamžitě vypněte přívod plynu.

VÝSTRAHA! Nebezpečí výbuchu

Nedodržení těchto varování může mít za následek smrt nebo vážné zranění.

> Přístroj neupravujte. Používejte jej k danému účelu.

> Opravy na tomto výrobku smějí provádět pouze odborníci. Nesprávně provedené opravy mohou být zdrojem značných rizik.

VÝSTRAHA! Nebezpečí požáru

> Když je přístroj horký nebo se používá, nenechávejte ho bez dozoru.

> V případě nouze mějte v blízkosti hasicí přístroj nebo jiné prostředky vhodné k uhašení plamene.

Bezpečnost při používání

NEBEZPEČÍ! Nebezpečí výbuchu

> Nepoužívejte přístroj, pokud má poškozená nebo opotřebovaná těsnění, často indikovaná únikem plynu. Pokud máte podezření na opotřebovaná těsnění, obraťte se na autorizovaný servis.

> Tento přístroj nepoužívejte, pokud netěsní, je poškozen nebo nefunguje správně. Obraťte se na autorizovaný servis, který zajistí opravu.

> Pokud ucítíte plyn, okamžitě vypněte přívod plynu otočením ovládacího knoflíku na přístroji do vypnuté polohy.

- Uhaste otevřené plameny.
- Přemístěte spotřebič na dobře větrané místo bez plamene a proveďte kontrolu úniku plynu. Tato kontrola by měla být provedena venku v dobře větraném prostoru mimo otevřený oheň nebo zdroje vznícení.
- Ke kontrole úniku plynu nikdy nepoužívejte otevřený plamen, použijte mýdlovou vodu.

UPOZORNĚNÍ! Nebezpečí popálení

> PŘÍSTUPNÉ ČÁSTI MOHOU BÝT VELMI HORKÉ. UDRŽUJTE MIMO DOSAH MALÝCH DĚTÍ.

> Při manipulaci se spotřebičem používejte žáruvzdorné rukavice.

> Při zapalování nebo používání tohoto výrobku nenoste volné oblečení a nemějte dlouhé vlasy volné.
> Ruce, obličej a vlasy udržujte v bezpečné vzdálenosti od hořáků.
> Pozorně sledujte veškerou činnost kolem tohoto výrobku, abyste zabránili popálení a jiným úrazům.
> Přístroj vždy používejte na vodorovném plochém povrchu. Ujistěte se, že sestavený výrobek je stabilní a nekýve se.
> Při používání přístroje se ujistěte, že podpěra hrnce a plochy na vaření jsou správně umístěny.
> Nedotýkejte se držáku na hrnec během provozu spotřebiče.
> Tento přístroj během používání nepřemisťujte.
> Děti a zvířata udržujte v bezpečné vzdálenosti.
> Požívání alkoholu, léků na předpis nebo volně prodejných léků může narušit vaši schopnost správně sestavit nebo bezpečně používat tento přístroj.
> Dříve než se tohoto výrobku dotknete holýma rukama, nechejte jej řádně vychladnout.

NEBEZPEČÍ! Zpětné hoření / vzplanutí

> Pokud plamen hoří vzadu uvnitř hořáku, říká se tomu vzplanutí a může vést k nebezpečným provozním podmínkám. Při používání spotřebiče zajistěte stabilitu plamene.
> V případě vzplanutí proveďte následující kroky:
  - Ihned vypněte přívod plynu uzavřením ventilu plynové lahve.
  - Otočte ovládací knoflík spotřebiče do polohy vypnuto.
  - Po zhasnutí plamene vyjměte plynovou kartuši.
  - Připojte zpět přívod plynu a zkontrolujte, zda nedochází k úniku plynu.
  - Znovu zapněte přístroj.
  - Pokud vzplanutí přetrvává, přestaňte spotřebič používat a požádejte o pomoc autorizovaného opraváře.

4 Určené použití

Tento LPG přístroj na vaření je určen **pouze pro nekomerční použití při vaření**.

Tento přístroj je určen pouze pro použití na dobře větraném místě. Věnujte pozornost požadavkům na větrání.

Zakázané použití

Nepoužívejte tento přístroj pro:

- vytápění nebo vytápění místností,
- sušení oblečení nebo jakéhokoliv materiálu,
- komerční nebo průmyslové použití.
- Spotřebič nesmí být používán k žádnému jinému účelu.

Tento výrobek je vhodný pouze k určenému účelu a použití v souladu s těmito pokyny.

Tento návod obsahuje informace, které jsou nezbytné k řádné instalaci a/nebo použití výrobku. Nesprávná instalace a/nebo nevhodné použití či údržba povedou k neuspokojivému výkonu a možné závadě.

Výrobce nepřejímá žádnou odpovědnost za jakékoli zranění nebo poškození výrobku vyplývající z následujícího:

- Nesprávná instalace nebo sestavení
- Nesprávná údržba nebo použití jiných náhradních dílů než originálních dílů dodaných výrobcem
- Úpravy výrobku bez výslovného souhlasu výrobce
- Použití k jiným účelům, než jsou popsány v tomto návodu

Společnost Dometic si vyhrazuje právo změnit vzhled a specifikace výrobku.

5 Seznam součástí

obr. 2 na stránce 4

Součást	Popis
①	Víko s kopulovitým krytem
②	Deska na barbecue
③	Grilovací deska
④	Rukojeť grilu
⑤	Stojánek na kávovar
⑥	Držák hrnce / pánve
⑦	Štít proti stříkancům

Součást	Popis
⑧	Plech do trouby
⑨	Dvířka kazety
⑩	Ovládací knoflík
⑪	Montážní konzoly

Kombinace
Součásti obsažené v každém kódu produktu jsou následující:

Součást	1025-10	1025-20	1025-25
①	✓	✓	—
②	✓	✓	✓
③	✓	—	—
④	✓	✓	✓
⑤	✓	✓	✓
⑥	✓	✓	✓
⑦	✓	✓	✓
⑧	✓	✓	✓
⑨	✓	✓	✓
⑩	✓	✓	✓
⑪	✓	✓	✓

6 Montáž přístroje

K tomuto přístroji byly dodány montážní držáky. Použití těchto držáků umožňuje **volitelnou** montáž přístroje na stabilní vodorovný povrch, jako je venkovní kuchyňská deska nebo stůl.

POZNÁMKA Montáž tohoto spotřebiče by měl provádět pouze kvalifikovaný odborník.

7 Připojení přívodu plynu k přístroji

7.1 Připojení plynové kartuše

Spotřebič smí být používán pouze s kartuší CADAC 220 g/227 g s tryskou nebo jinou místně schválenou kartuší butanu 220 g/227 g splňující normu EN417. **Může být nebezpečné pokoušet se montovat jiné typy plynových kartuší.**

POZNÁMKA Nebezpečí výbuchu

> Přívod plynu připojte na dobře větraném místě, nejlépe venku, mimo zdroje vznícení, jako je otevřený oheň a plameny, a mimo dosah jiných lidí.
> Zkontrolujte, zda jsou všechna těsnění (mezi spotřebičem a plynovou kartuší) na svém místě a v dobrém stavu před připojením plynové kartuše ke spotřebiči. Nepoužívejte spotřebič, pokud máte podezření na opotřebovaná těsnění.
> Udržujte přívod plynu mimo dosah tepla a plamene. Nepokládejte na sporák nebo jiný horký povrch.
> Neodpojujte přívod plynu během provozu přístroje.
> Po použití nebo při skladování musí být přívod plynu od přístroje odpojen.

Vložení plynové kartuše

obr. 3 na stránce 5

> Před použitím a před vložením plynové kartuše vizuálně zkontrolujte spotřebič a odstraňte veškeré nečistoty, zbytky, hmyz nebo pavučiny, které mohou být přítomny.
> Nepoužívejte přístroj, který obsahuje opotřebovaná nebo poškozená těsnění (poznáte podle zápachu plynu). Pokud máte podezření na opotřebená nebo poškozená těsnění, požádejte o pomoc nejbližšího autorizovaného opraváře.
> Zkontrolujte, zda je ovládací knoflík na přístroji v poloze vypnuto.
> Otevřete dvířka kartuše.
> Držte kartuši ve vodorovné poloze s výřezem (1) v límci plynové kazety směrem nahoru a vložte kartuši do otvoru plynové komory.
> Vyrovnejte výřez s bezpečnostním vodítkem (2) a kartuši přesuňte na místo.
> Ujistěte se, že je kartuše bezpečně zasunuta pomocí magnetického zámku, a to pevným zatlačením kartuše na místo.
> Proveďte kontrolu úniku plynu podle popisu v části Únik plynu na stránce 149.

8 Únik plynu

Pokud dojde k úniku na vašem přístroji (zápach plynu), okamžitě jej vezměte ven na dobře větrané místo bez plamene, kde lze únik detekovat a zastavit. Chcete-li zkontrolovat, zda nedochází k únikům na vašem přístroji, proveďte to venku. Nepokoušejte se detekovat úniky pomocí plamene; použijte mýdlovou vodu.

Zkouška těsnosti plynu musí být provedena v dobře větraném prostoru, mimo zdroje vznícení.

NEBEZPEČÍ! Varování před výbuchem

> **Vždy se ujistěte, že jsou přípojky plynu správně namontovány, aby se zabránilo úniku plynu.**
> **Při provádění testu úniku plynu nekuřte.**
> **Pokud máte podezření na únik plynu (detekovaný pachem plynu), okamžitě přístroj odneste na místo bez výskytu plamene a proveďte kontrolu úniku plynu.**
> **Nikdy nepoužívejte otevřený plamen k potvrzení přítomnosti úniku plynu.**

Proveďte kontrolu úniku plynu.

1. Smíchejte roztok vody a mýdla, např. mýdlo na nádobí.

   Alternativně lze místo mýdlové vody použít sprej pro detekci netěsností.
2. Naneste směs na spojovací bod mezi plynovou kartuší a spotřebičem.
3. Pokud se objeví bubliny:
   a) Okamžitě vyjměte plynovou kartuši ze zařízení.
   b) Pokud máte podezření na opotřebovaná těsnění, požádejte o pomoc autorizovaného opraváře.
4. Namontujte zpět plynovou kartuši, ujistěte se, že je kartuše dostatečně zasunuta do přístroje a opakujte kontrolu.
5. Pokud únik plynu přetrvává po provedení všech kontrol, vraťte výrobek do autorizovaného servisu, kde vám pomohou.

9 Obsluha přístroje

9.1 Zapnutí přístroje pomocí automatického zapalování

obr. 4 na stránce 6

POZNÁMKA Tento plynový spotřebič obsahuje automatické zapalování zabudované do ovládacího knoflíku.

1. Z polohy vypnuto otočte ovládacím knoflíkem o 90 ° proti směru hodinových ručiček, dokud neuslyšíte cvaknutí.
2. Před uvolněním ovládacího knoflíku podržte ovládací knoflík v této poloze po dobu 5 s . To umožňuje průtok plynu do hořáku, aby mohlo dojít k zapálení plamene.

Nastavení intenzity plamene

Při vaření jídla s vysokým obsahem tuku může dojít ke vzplanutí. Pokud k tomu dojde, snižte teplotu, dokud vzplanutí neustane.

Po zapálení nastavte intenzitu plamene:

> Otočením ovládacího knoflíku proti směru hodinových ručiček plamen zvýšíte.
> Otočením ovládacího knoflíku ve směru hodinových ručiček plamen snížíte.

Zapalování se nezdařilo

1. Otočte ovládací knoflík přístroje zpět do polohy vypnuto.
2. Počkejte 30 s , aby z hořáku mohl uniknout veškerý nahromaděný plyn.
3. Proveďte zapalování znovu.

Při použití se plamen zhasíná

V případě, že plamen během používání zhasne, aktivuje se FFD, aby se zastavil průtok plynu. Tato akce bude trvat přibližně 15 s . Počkejte zhruba 30 s , aby se nahromadění plynu rozptýlilo, než se pokusíte o opětovné zapalování.

1. Otočte ovládací knoflík do polohy vypnuto.
2. Znovu zažehněte hořák podle postupu zapalování.

9.2 Zapnutí spotřebiče pomocí zapalovače grilu nebo zápalek

Přístroj lze zapálit z horní části hořáku před umístěním požadovaného varného povrchu.

obr. 5 na stránce 7

POZNÁMKA Tato metoda se používá v případě, že vestavěný zapalovač nefunguje nebo není k dispozici.

Použití zapalovače grilu

1. Držte zapalovač v blízkosti hořáku a zapalte ho.
2. Když je zapalovač zapálený, pomalu otočte ovládacím knoflíkem, abyste zapálili hořák.

v Plyn by se měl okamžitě vznítit.

Použití zápalek

1. Zapalte zápalku a opatrně ji přineste k hořáku.

2. Pomalým otočením ovládacího knoflíku proti směru hodinových ručiček hořák zapalte.
v Plyn by se měl okamžitě vznítit.

9.3 Používání rukojeti grilu

obr. 6 na stránce 8

Rukojeť grilu umožňuje bezpečné zvedání a vyjímaní příslušenství pro vaření za tepla.

1. Vložte rukojeť grilu do dutiny grilovací rukojeti.
2. Ujistěte se, že je rukojeť grilu zcela zasunuta a zajištěna v dutině rukojeti grilu.
3. Zvedněte příslušenství pro vaření rovně nahoru a umístěte jej na tepelně odolný povrch a mimo dosah dětí.

9.4 Vypnutí spotřebiče

obr. 7 na stránce 9

1. Otočte ovládací knoflík ve směru hodinových ručiček do polohy vypnuto.
2. Jakmile plamen zcela zhasne, vyjměte plynovou kartuši z plynového spotřebiče.

10 Vyjmutí plynové kartuše

obr. 8 na stránce 10

POZNÁMKA Plynovou kartuši vyměňujte venku, mimo dosah jiných osob a zdroje vznícení.

> Zkontrolujte, zda je ovládací knoflík na přístroji v poloze vypnuto.
> Než odpojíte plynovou kartuši, ujistěte se, že hořáky zhasnuly.
> Otevřete dvířka kartuše a vyjměte kazetu jemným tahem a posunutím dozadu a ven. Při vyjímání držte kartuši vodorovně.
> Pokud je kartuše prázdná, zlikvidujte ji a v případě potřeby ji vyměňte za plnou. Pokud plynová kartuše není prázdná, může být uložena pro pozdější použití.
> Při výměně plynové kartuše postupujte podle pokynů uvedených v části Připojení plynové kartuše na stránce 149.

11 Varné plochy GreenGrill

Většina varných ploch CADAC | Dometic je vybavena nepřilnavým keramickým povrchem GreenGrill. Tento povrch je bez PFAS, netoxický a podporuje zdravější vaření.

Postup přípravy varné plochy

POZNÁMKA Před prvním použitím doporučujeme připravit varnou plochu, aby se zlepšila nepřilnavost a snížilo se množství zbytků potravin.

1. Rovnoměrně naneste tenkou vrstvu oleje na celý povrch vaření.
2. Zahřejte povrch na střední teplo po dobu 2 min ~ 3 min .
3. Nechte varnou plochu zcela vychladnout.
4. Omyjte varný povrch teplou mýdlovou vodou a houbou.
5. Důkladně osušte a znovu naneste tenkou vrstvu oleje.

v Nyní je produkt připraven k použití.

Varné metody

Tyto varné plochy podporují různé metody vaření:

- **Grilování:** pro grilování masa, zeleniny nebo ryb bez tuku.
- **Smažení na pánvi:** ideální pro smažené hranolky, ryby, slaninu, vejce, zeleninu a palačinky.
- **Vaření:** použijte vhodný hrnec nebo pánev pro omáčky, rýži a těstoviny.

POZOR! Nebezpečí poškození

> Nepoužívejte nádobí s plastovými rukojeťmi, protože se mohou zahřát a roztavit.

Tipy k vaření

POZOR! Nebezpečí poškození

> Aby nedošlo k poškození, nenechávejte povrch vaření na teplém místě bez vrstvy oleje.
> Používejte pouze dřevěné nebo silikonové kuchyňské náčiní. Kovové nádobí může poškrábat a poškodit povrch GreenGrill.

- Povrch GreenGrill vede teplo efektivněji než konvenční povrchy PTFE (nepřilnavé). Proto doporučujeme používat pouze 75 % obvyklého nastavení ohřevu.
- K dosažení nejlepších výsledků používejte slunečnicový nebo řepkový olej. Vyhněte se olivovému oleji, který má nižší bod hoření a může způsobit přilepení nebo pálení.

- Chcete-li snížit přilnavost, nechte maso nebo ryby před smažením dosáhnout pokojové teploty.

Čištění varné plochy

POZOR! Nebezpečí poškození

> Nepoužívejte drátěnky, ocelovou vlnu nebo abrazivní čisticí prostředky.

Před ponořením do vody vždy nechte varné plochy zcela vychladnout.

> Očistěte varný povrch teplou mýdlovou vodou a měkkou houbou.

> Chcete-li uvolnit odolné skvrny nebo zbytky, namočte povrch do teplé mýdlové vody několik minut před mytím.

POZNÁMKA Produkty CADAC | Dometic Soft Soak a CADAC | Dometic Soft Soak Brush (prodávají se samostatně), které se používají k namočení a změkčení přischnutých zbytků potravin, jsou ideálními společníky pro varné plochy GreenGrill.

Údržba

> Po čištění a před uskladněním naneste na povrch lehký nátěr oleje, který chrání před vlhkostí a vzduchem.

> Většina varných ploch je dodávána s praktickým úložným sáčkem. Aby nedošlo k přenosu zbytků oleje, před vložením do úložného vaku umístěte naolejovaný varný povrch do plastového sáčku.

Volitelné příslušenství

- Pánev na paellu: Vyrobeno z vysoce kvalitního lisovaného hliníku pro rovnoměrné rozložení tepla. Ideální pro paelly, rizota, těstoviny a tradiční snídaně.
- Stojánek na kávovar: Poskytuje stabilní platformu pro kávovary nebo varné konvice.

12 Čištění a péče

12.1 Čištění přístroje

Chcete-li prodloužit životnost vašeho spotřebiče, po každém použití jej dobře vyčistěte.

POZOR! Nebezpečí poškození

> Nikdy neponořujte zařízení do vody.

> Zabraňte vniknutí vody do hořáků, hořákových trubek nebo oblasti zapalování. Vlhkost v těchto částech může způsobit poruchu přístroje nebo se stát nebezpečnou.

> Nepoužívejte abrazivní čisticí prostředky, ocelovou vlnu ani drátěnky. Ty mohou poškodit povrch přístroje.

> Nepoužívejte čisticí prostředky na bázi oleje nebo rozpouštědel.

> K čištění spotřebiče nepoužívejte vysokotlaký parní hrnec ani proud vody.

Před čištěním nechte spotřebič zcela vychladnout.

1. Tělo spotřebiče otřete vlhkým mýdlovým hadříkem.
2. Před uskladněním spotřebič vysušte.

12.2 Rutinní údržba

Sestavení a instalaci plynové přípojky musí provést kvalifikovaná osoba, která prokázala dovednosti a znalosti týkající se konstrukce, instalace a provozu plynových zařízení a absolvovala bezpečnostní školení, aby byla schopna určit související nebezpečí a zamezit jim.

> Z bezpečnostních důvodů nechejte přístroj každoročně zkontrolovat kvalifikovanou osobou z hlediska správné funkce. Případné vady musí být odstraněny.

12.3 Náhrada zablokovaného vstřikovače

Nejčastější provozní problémy se mohou týkat znečištěných nebo zablokovaných vstřikovačů. Pravidelné kontroly a čištění mohou těmto problémům předcházet. Signály ucpaného vstřikovače zahrnují:

- slabý nebo nažloutlý plamen,
- poruchu zapalování při provozu přístroje.

> **POZOR! Nebezpečí poškození**

> Zablokovaný vstřikovač nesmí být čištěn pomocí čepu nebo podobného předmětu. Mohlo by dojít k poškození vstřikovače a ohrožení bezpečnosti přístroje.

Každých šest (6) měsíců vyčistěte nebo vyměňte vstřikovač, abyste dosáhli optimálního výkonu.

Přístup ke vstřikovači

obr. 9 na stránce 11

1. Zkontrolujte, zda je spotřebič chladný a odpojený od přívodu plynu.

2. Odstraňte z přístroje všechny povrchy na vaření a odkapávací misku.
3. Jemně odšroubujte šrouby umístěné v rozích vnitřního tepelného krytu. Demontujte tepelný kryt, abyste odkryli hořák.
4. Vyhledejte a demontujte šroub zajišťující hořák. Dejte pozor, abyste neodpojili kabel zapalovače nebo FFD, který je připojen k hořáku.
5. Vstřikovač je nyní přístupný a může být demontován pomocí vhodného klíče. Nepoužívejte kleště, protože by mohlo dojít k poškození vstřikovače.
6. Odfoukněte veškeré viditelné nečistoty ze vstřikovač. V případě potřeby vstřikovač vyměňte.
7. Našroubujte vstřikovač zpět do ventilu. Příliš neutahujte.

13 Skladování

Správné skladování pomůže chránit váš přístroj a prodloužit jeho životnost.

> Před odpojením přívodu plynu od přístroje se ujistěte, že je plyn vypnutý.
> Nikdy neskladujte přístroj s připojeným přívodem plynu, jedná se o nebezpečný postup.
> Před uložením nechte jednotku vychladnout a dobře ji vyčistěte.
> Přístroj skladujte na dobře větraném místě.
> Přívod plynu skladujte venku v dobře větraném prostoru, mimo zdroje vznícení. Neskladujte přívod plynu v suterénu nebo garáži.

14 Řešení problémů

VÝSTRAHA! Riziko zranění

> Servis spotřebiče musí být prováděn kvalifikovanou osobou. Obraťte se na autorizovaného prodejce nebo opraváře, který vám poskytne pomoc a podrobné informace o tom, jak produkt vrátit.
> Přístroj neupravujte.
> Nepoužívejte přístroj, pokud se plameny chovají abnormálně. Před pokusem o opětovné zapálení spotřebiče ihned vypněte průtok plynu a zkontrolujte všechna připojení.

Kontaktujte autorizovaného zástupce servisu, pokud nastane některá z následujících abnormálních podmínek:

- Příliš žlutý nebo usazující se typ plamene
- Plamen se zvedá z portů hořáku
- Zapálení plamene zpět do hořáku (obvykle doprovázené praskavým zvukem)
- Nežádoucí zápach spalin z hoření

Pokud dojde k poruše spotřebiče, která není popsána výše, nejprve si prostudujte následující tabulku, kde najdete možné příčiny a řešení, než se obrátíte na autorizovaného zástupce servisu.

Porucha	Možná příčina	Návrh řešení
Hořák nechytne.	Ovládací knoflík je nastaveno do polohy vypnuto.	> Postupujte podle pokynů pro zapalování, jak je popsáno v Zapnutí přístroje pomocí automatického zapalování na stránce 150.
	Kartuše není bezpečně připojena.	> Postupujte podle pokynů pro montáž plynové kartuše, jak je popsáno v části Připojení plynové kartuše na stránce 149.
	Porty hořáku jsou ucpané.	> Vyčistěte hořák.
	Zásoby plynu mohou být vyčerpány.	> V případě potřeby vyměňte plynovou kartuši
Po uvolnění ovládacího knoflíku hořák zhasne	Ovládací knoflík není při zapalování dostatečně dlouhý, aby se mohl zapnout plamen.	> Postupujte podle pokynů pro zapalování, jak je popsáno v Zapnutí přístroje pomocí automatického zapalování na stránce 150.
	Vadné připojení zapalovače.	> Obraťte se na autorizovaného zástupce servisu, který zajistí opravu.
Nerovnoměrný vzor plamene nebo mírné zvedání plamene	Porty hořáku jsou ucpané.	> Vyčistěte hořák.
Při nastavení středního plamene je plamen příliš vysoký nebo příliš nízký.	Je nainstalován nesprávný vstřikovací ventil.	> Obraťte se na autorizovaného zástupce servisu, který zajistí opravu.

15 Náhradní díly a příslušenství

obr. 10 na stránce 12

Používejte pouze originální nebo výrobcem schválené náhradní díly a příslušenství.

Používání náhradních dílů a příslušenství, které nejsou schváleny výrobcem, může být nebezpečné a může vést k poškození nebo poruše produktu.

Obraťte se na místního obchodníka nebo distributora a požádejte o pomoc s náhradními díly a příslušenstvím.

16 Záruka

Na výrobek je poskytována záruka v souladu s platnými zákony. Pokud je výrobek vadný, kontaktujte svého prodejce nebo pobočku výrobce ve vaší zemi. (viz qr.dometic.com/bgGAmD)

K vyřízení opravy a záruky nezapomeňte spolu s výrobkem odeslat následující dokumenty:

- kopii účtenky s datem zakoupení,
- uvedení důvodu reklamace nebo popis vady.

Upozorňujeme, že oprava svépomocí nebo neodborná oprava může ohrozit bezpečnost a vést ke ztrátě záruky.

17 Likvidace

Obalový materiál pokud možno zlikvidujte do vhodných recyklačních odpadních nádob. Informace o likvidaci výrobku v souladu s platnými předpisy pro likvidaci vám sdělí místní recyklační středisko nebo specializovaný obchodník.

18 Technické údaje

Typ plynu	Butan
Typ plynových kartuší	Spotřebič smí být používán pouze s kartuší CADAC 220 g/227 g s tryskou nebo jinou místně schválenou kartuší butanu 220 g/227 g splňující normu EN417.
Kategorie plynu	Přímý tlak
Číslo trysky	0.48
Jmenovitá rychlost	109 g/h
Hrubý jmenovitý tepelný příkon	1,5 kW
Zkouška/certifikát	CE

Magyar

1 Fontos információk.....156
2 Szimbólumok magyarázata.....156
3 Biztonsági útmutatások.....156
4 Rendeltetésszerű használat.....158
5 Alkatrészlista.....158
6 A készülék rögzítése.....159
7 A gázellátás csatlakoztatása a készülékhez.....159
8 Gázszivárgások.....160
9 A készülék üzemeltetése.....160
10 A gázpatron eltávolítása.....161
11 GreenGrill sütési felületek.....161
12 Tisztítás és karbantartás.....162
13 Tárolás.....163
14 Hibaelhárítás.....164
15 Pótalkatrészek és tartozékok.....165
16 Garancia.....165
17 Ártalmatlanítás.....165
18 Műszaki adatok.....165

1 Fontos információk

A termék mindenkori szakszerű telepítése, használata és karbantartása érdekében kérjük figyelmesen olvassa el az ebben a termék kézikönyvben található utasításokat, irányelveket és figyelmeztetéseket, valamint mindig tartsa be ezeket. Ezt az útmutatót a termék közelében KELL tartani.

A termék használatba vételével Ön kijelenti hogy figyelmesen elolvasta az összes utasítást, irányelvet és figyelmeztetést, valamint megértette és elfogadja az itt leírt szerződési feltételeket. Ön elfogadja, hogy kizárólag a rendeltetésének megfelelő célra és a jelen termék kézikönyvben leírt útmutatásoknak, irányelveknek és figyelmeztetéseknek, valamint a hatályos törvényeknek és szabályozásoknak megfelelően használja ezt a terméket. Az itt leírt utasítások és figyelmeztetések elolvasásának és betartásának elmulasztása saját és mások sérüléséhez, a termék vagy a közelben található más anyagi javak károsodásához vezethet. Ez a termék kézikönyv és a benne található utasítások, irányelvek és figyelmeztetések, valamint a kapcsolódó dokumentációk módosulhatnak és frissülhetnek. Naprakész termékinformációkért látogasson el a következő honlapra: documents.dometic.com.

2 Szimbólumok magyarázata

A figyelmeztető szavak a biztonsági utasítások, valamint a vagyoni károk elkerülésére szolgáló utasítások jelzésére szolgálnak, továbbá a veszély súlyosságát is jelzik.

VESZÉLY!

> Veszélyes helyzetet jelöl, amely súlyos sérülést vagy halált okoz, ha nem kerülik el.

FIGYELMEZTETÉS!

> Veszélyes helyzetet jelöl, amely súlyos sérülést vagy halált okozhat, ha nem kerülik el.

VIGYÁZAT!

> Veszélyes helyzetet jelöl, amely könnyű vagy mérsékelt sérülést okozhat, ha nem kerülik el.

FIGYELEM!

> Olyan helyzetet jelöl, amely vagyoni kárt okozhat, ha nem kerülik el.

MEGJEGYZÉS A termék kezelésére vonatkozó kiegészítő információk.

3 Biztonsági útmutatások

3.1 Biztonsági figyelmeztetés

MEGJEGYZÉS

- Fontos: Körültekintően olvassa el ezeket az utasításokat, hogy megismerje a készüléket, mielőtt gázpatront csatlakoztatna hozzá.
- A készüléket jól szellőző helyen használja.
- Ne mozdítsa el a készüléket használat közben.
- Használat után távolítsa el a gázpatront.
- A készülék bármilyen módosítása veszélyes lehet.
- Ha nem tartja be ezeket az utasításokat, a garancia érvényét veszti.
- Őrizze meg az útmutatót a később használat érdekében.

3.2 Alapvető biztonság

MEGJEGYZÉS Ezen figyelmeztetések figyelmen kívül hagyása súlyos vagy halálos sérüléshez vezethet.

FIGYELMEZTETÉS! Szénmonoxid-veszély

> EZ A GÁZKÉSZÜLÉK LEVEGŐT (OXIGÉNT) FOGYASZT. A KÉSZÜLÉKET JÓL SZELLŐZŐ HELYEN HASZNÁLJA.

> A KÉSZÜLÉK BELTÉRBEN TÖRTÉNŐ HASZNÁLATA HALÁLT OKOZHAT.

> A készüléket csak földszint feletti, nyitott, természetes szellőzéssel rendelkező, pangó levegőjű területekkel nem rendelkező helyszíneken szabad használni, ahol a termék gázszivárgását és az

égéstermékeket a szél és a természetes légáramlás gyorsan eloszlatja.

Gázbiztonsági óvintézkedések

1. ábra, 3. oldal

MEGJEGYZÉS Ez a készülék egy Flame Failure Device (FFD) néven is ismert biztonsági kikapcsolóeszközzel van felszerelve, amely biztosítja, hogy a gázégő gázellátása azonnal leálljon, ha a láng véletlenül kialszik.

VESZÉLY! Robbanásveszély

> A készüléket csak CADAC 220 g/227 g butángáz-patronnal fúvókával, vagy bármely más helyileg jóváhagyott 220 g/227 g butángáz-patronnal, amely megfelel az EN417 szabványnak, szabad használni.

> **Más típusú gázpatronnal a használata kockázatos lehet.**

> A gázpatront jól szellőző helyen, lehetőleg kültéren, lángokhoz és tüzekhez hasonló gyújtóforrásoktól, valamint más emberektől távol csatlakoztassa.

> Tartsa távol a gázpatront a hőtől és a lángoktól. Ne helyezze sütőre vagy egyéb forró felületre.

> Ne válassza le a gázforrást, amíg a készülék használatban van.

> Használat után vagy tároláskor a gázpatront le kell választani a készülékről.

VIGYÁZAT! Tűzveszély

> A készülék használata során a tűzveszélyes anyagokat tartsuk távol. A minimális biztonsági távolságok a következők: 120 cm a készülék fölött, és 60 cm a készülék hátuljánál és oldalainál.

> A főzéshez használt edényeken és serpenyőkön kívül más tárgyakat ne helyezzen a készülékre.

> Kizárólag 150 mm és 220 mm közötti átmérőjű edényeket és serpenyőket használjon a sütéshez és a főzéshez.

> A kávéfőzőállvány használata esetén a kávéfőző alapjának a minimális ajánlott átmérője 60 mm.

> A készülék mellé ne helyezzen vegyszereket, tűzveszélyes anyagokat, vagy aeroszol sprayket.

> Tűz esetén azonnal zárja el a gázellátást.

FIGYELMEZTETÉS! Robbanásveszély

Ezeknek a figyelmeztetéseknek a figyelmen kívül hagyása súlyos, akár halálos sérüléshez is vezethet.

> Ne alakítsa át a készüléket. Kizárólag a rendeltetésének megfelelően használja.

> Ezen a készüléken csak képzett szakember végezhet javításokat. A szakszerűtlen javítások komoly veszélyeket okozhatnak.

FIGYELMEZTETÉS! Tűzveszély

> Forró állapotban vagy használat közben ne hagyja felügyelet nélkül a készüléket.

> Gondoskodjon tűzoltó készülékről vagy hasonló oltóberendezésről, hogy vészhelyzet esetén kiolthassa a lángokat.

Használat közben biztonság

VESZÉLY! Robbanásveszély

> Ne használja a készüléket, ha sérült vagy elhasználódott valamelyik tömítése, amelyeket gyakran gázszag jelez. Ha kopott tömítés gyanúja merül fel, forduljon segítségért a hivatalos szervizhez.

> Ne használja a készüléket, ha az szivárog, meghibásodott vagy nem működik megfelelően. Vegye fel a kapcsolatot a szervizzel, ha segítségre van szüksége.

> Ha gázszagot érez, azonnal zárja el a gázellátást a szabályzógomb zárt helyzetbe történő elfordításával.

- Oltson el minden nyílt lángot.
- Vegye a készüléket jól szellőző, lángmentes helyre, és végezzen gázszivárgás-vizsgálatot. Ezt a vizsgálatot kültéren, jól szellőző helyen, nyílt lángoktól vagy gyújtóforrásoktól távol kell elvégezni.
- Soha ne használjon nyílt lángot az esetleges gázszivárgások ellenőrzéséhez. Használjon szappanos vizet.

VIGYÁZAT! Égési sérülés veszélye

> A HOZZÁFÉRHETŐ RÉSZEK NAGYON FELFORRÓSODHATNAK. GONDOSKODJON ARRÓL, HOGY

KISGYERMEKEK NE FÉRHESSENEK HOZZÁ.

> Használjon hőálló kesztyűt a készülék kezelésekor.
> A termék meggyújtása vagy használata során ne viseljen a testtől elálló ruházatot és szabadon lelógó frizurát.
> Kezét, arcát és haját tartsa távol az égőfejektől.
> Az égési és egyéb sérülések megelőzése érdekében gondosan felügyelje az összes tevékenységet a termék körül.
> A készüléket mindig vízszintes, sík felületen használja. Győződjön meg arról, hogy az összeszerelt termék stabil, és nem billeg.
> A készülék használatakor győződjön meg az edénytartó/sütési felületek megfelelő felhelyezéséről.
> Ne érintse meg a serpenyőtartót, miközben a készülék használatában van.
> Használat közben ne mozgassa a készüléket.
> Tartsa biztonságos távolságban a gyermekeket és a háziállatokat.
> Az alkohol, illetve a vényköteles és nem vényköteles gyógyszerek negatív hatással lehetnek a készülék helyes összeszerelésével és üzemeltetésével kapcsolatos képességeire.
> A puszta kézzel történő megérintés előtt hagyja lehűlni a terméket.

VESZÉLY! Visszaégés / belobbanás

> Ha a láng visszaég a gázégő belsejébe (belobbanás), veszélyes üzemi körülmények alakulhatnak ki. Gondoskodjon a láng stabilitásáról a készülék használata közben.
> Belobbanás esetén tegye a következőket:
  - Azonnal kapcsolja ki a gázellátást a gázpalack szelepének elzárásával.
  - Állítsa a berendezés szabályozóját KI állásba.
  - Távolítsa el a gázpatront, miután a láng kialudt.
  - Csatlakoztassa újra a gázellátást, majd ellenőrizze a csatlakozást gázszivárgás szempontjából.
  - Gyújtsa be újra a készüléket.
  - Ha a belobbanás továbbra is fennáll, fejezze be a használatot, és forduljon hivatalos szakemberhez.

4 Rendeltetésszerű használat

Ez az LPG-üzemű főzőkészülék **kizárólag nem kereskedelmi célú főzésre szolgál**.

A készüléket csak jól szellőző helyen használja. Figyeljen a szellőzési követelményekre.

Tiltott felhasználások

Ne használja ezt a készüléket:

- Helyiségek felmelegítésére
- Ruhák vagy bármilyen anyag szárítására
- Kereskedelmi vagy ipari felhasználásra
- A készüléket más célra nem szabad használni.

Ez a termék az itt leírt utasításoknak megfelelő rendeltetésszerű használatra alkalmas.

Ez a kézikönyv olyan információkat nyújt, amelyek a termék szakszerű telepítéséhez és/vagy üzemeltetéséhez szükségesek. A hibás telepítés és/vagy a szakszerűtlen üzemeltetés vagy karbantartás elégtelen teljesítményhez és potenciálisan meghibásodáshoz vezethet.

A gyártó nem vállal felelősséget a termék olyan károsodásáért, vagy sérülésekért, amelyek a következőkre vezethetők vissza:

- Helytelen telepítés vagy összeszerelés
- Helytelen karbantartás, vagy a gyártó által szállított eredeti tartalék alkatrésztől eltérő tartalék alkatrészek használata
- A termék kifejezett gyártói engedély nélküli módosítása
- Az útmutatóban leírt céloktól eltérő felhasználás

A Dometic fenntartja a termék megjelenésének és specifikációjának módosítására vonatkozó jogát.

5 Alkatrészlista

2. ábra, 4. oldal

Szerkezeti elem	Leírás
①	Kupolás fedél
②	BBQ lap
③	Grillezőlap
④	Grillfogantyú

Szerkezeti elem	Leírás
⑤	Kávéfőzőállvány
⑥	Edénytámasz
⑦	Szikrafogó
⑧	Zsírfelfogó tálca
⑨	Patronrekesz ajtó
⑩	Vezérlőgomb
⑪	Szerelőkonzolok

Kombinációk
Az egyes termékkódok a következő összetevőket tartalmazzák:

Szerkezeti elem	1025-10	1025-20	1025-25
①	✓	✓	—
②	✓	✓	✓
③	✓	—	—
④	✓	✓	✓
⑤	✓	✓	✓
⑥	✓	✓	✓
⑦	✓	✓	✓
⑧	✓	✓	✓
⑨	✓	✓	✓
⑩	✓	✓	✓
⑪	✓	✓	✓

6 A készülék rögzítése

A készülékhez rögzítőkonzolok is tartoztak. Ezeknek a konzoloknak a használata lehetővé teszi a készülék **opcionális** felszerelését egy stabil, vízszintes felületre, például a kültéri konyhai munkalapra vagy egy asztalra.

MEGJEGYZÉS A készülék felszerelését végezze szakképzett szakember.

7 A gázellátás csatlakoztatása a készülékhez

7.1 A gázpatron beszerelése

A készüléket csak CADAC 220 g/227 g butángáz-patronnal fúvókával, vagy bármely más helyileg jóváhagyott 220 g/227 g butángáz-patronnal, amely megfelel az EN417 szabványnak, szabad használni. **Más típusú gázpatronnal történő használat kockázatos lehet.**

MEGJEGYZÉS Robbanásveszély

> A gázellátást jól szellőző helyen, lehetőleg kültéren, nyílt lángokhoz és tüzekhez hasonló gyújtóforrásoktól, valamint más emberektől távol csatlakoztassa.
> Ellenőrizze, hogy minden tömítés (a készülék és a gázpatron között) a helyén van és jó állapotban van, mielőtt csatlakoztatja a gázpatront a készülékhez. Ne használja a készüléket, ha kopott tömítésekre gyanakszik.
> Tartsa távol a gázellátást a hőtől és a lángoktól. Ne helyezze sütőre vagy egyéb forró felületre.
> Ne válassza le a gázforrást, amíg a készülék használatban van.
> Használat után vagy tároláskor a gázellátást le kell választani a készülékről.

A gázpatron ellenőrzése

3. ábra, 5. oldal

> Használat előtt és a gázpatron behelyezése előtt vizuálisan ellenőrizze a készüléket, és távolítsa el az esetlegesen jelenlévő szennyeződéseket, törmeléket, rovarokat vagy pókhálókat.
> Ne használjon olyan készüléket, amely elhasználódott vagy sérült tömítéseket tartalmaz (ezt gázszag jelzi). Ha elhasználódott vagy sérült tömítések gyanúja merül fel, forduljon segítségért a legközelebbi hivatalos szervizhez.
> Ellenőrizze, hogy a készülék kezelőgombja kikapcsolt helyzetben van-e.
> Nyissa ki a gázpatron ajtót.
> Tartsa a gázpatront vízszintes helyzetben úgy, hogy a peremén lévő horony (1) felfelé nézzen, majd helyezze be a kamrája nyílásába.
> Igazítsa össze a hornyot a biztonsági vezetővel (2), és mozgassa a patront a helyére.
> A patront határozottan a helyére nyomva ellenőrizze, hogy a mágneses retesz megfelelően rögzítette-e.

> Végezze el a gázszivárgás vizsgálatot az ismertetett módon, lásd: Gázszivárgások 160. oldal .

8 Gázszivárgások

Ha a készülék szivárog (gázszag), azonnal vigye ki egy jól szellőző, lángmentes helyre, ahol a szivárgás megkereshető és megszüntethető. Ha ellenőrizni szeretné, hogy nem szivárog-e a készülék, végezze el azt a készülék külsején. Ne próbáljon lánggal szivárgást észlelni, használjon ehhez szappanos vizet.

A gázszivárgás-vizsgálatot jól szellőző, gyújtóforrásoktól távol eső helyen kell elvégezni.

VESZÉLY! Robbanással kapcsolatos figyelmeztetés

> **A gázszivárgás elkerülése érdekében minden esetben gondoskodjon a gázcsatlakozások megfelelő felszereléséről.**
> **Ne dohányozzon a gázszivárgás-vizsgálat elvégzése közben.**
> **Ha gázszivárgásra gyanakszik (a gázszag miatt), azonnal vigye a készüléket lángmentes helyre, és végezze el a gázszivárgási tesztet.**
> **Soha ne használjon nyílt lángot a gázszivárgás meglétének ellenőrzésére.**

A szivárgásellenőrzés végrehajtása

1. Keverjen egy vízből és szappanból (pl. mosogatószerből) álló oldatot.

   Alternatív megoldásként a szappanos víz helyett szivárgásérzékelő spray is használható.
2. Vigye fel a keveréket a gázpatron és a készülék közötti csatlakozási pontra.
3. Ha buborékok jelennek meg:
   a) Azonnal vegye ki a gázpatront a készülékből.
   b) Ha elhasználódott tömítések gyanúja merül fel, forduljon segítségért a legközelebbi hivatalos szervizhez.
4. Helyezze vissza a gázpatront, ügyelve arra, hogy a patron megfelelően rögzüljön a készülékhez, és ismételje meg a tesztet.
5. Ha a gázszivárgás az összes ellenőrzés elvégzése után is fennáll, küldje vissza a terméket a hivatalos szervizbe.

9 A készülék üzemeltetése

9.1 A készülék bekapcsolása az automatikus gyújtó segítségével

4. ábra, 6. oldal

MEGJEGYZÉS Ez a gázkészülék a vezérlőgombba épített automatikus gyújtót tartalmaz.

1. A kikapcsolt helyzetből forgassa el a 90 ° -kal az óramutató járásával ellentétes irányba, amíg kattanást nem hall.
2. Tartsa a kezelőgombot ebben a helyzetben, majd 5 s elteltével engedje el. Ez lehetővé teszi, hogy a gázáramlás elérje az égőt és megtörténhessen a begyújtás.

A láng intenzitásának beállítása

A magas zsírtartalmú ételek főzésekor előfordulhat belobbanás. Ilyen esetben csökkentse a hőfokot, amíg a láng felcsapásának mértéke csökken.

Miután meggyulladt, állítsa be a láng intenzitását:

> A láng intenzitásának növeléséhez forgassa el a szabályozógombot az óramutató járásával ellentétes irányba.
> A láng intenzitásának csökkentéséhez forgassa el a szabályozógombot az óramutató járásával megegyező irányba.

Sikertelen begyújtás

1. Fordítsa vissza a készülék vezérlőgombját kikapcsolt helyzetbe.
2. Várjon 30 s -et, hogy az égőfejben esetlegesen felgyülemlett gáz kiáramolhasson.
3. Próbálja meg újra a gyújtást.

A láng használat közben kialszik

Ha a láng használat közben kialszik, az FFD berendezés aktiválódik, hogy megállítsa a gázáramlást. A művelet időtartama körülbelül 15 s . Körülbelül 30 s várakozás szükséges, hogy a gáz eloszoljon, mielőtt megpróbálná újra a begyújtást.

1. Állítsa a szabályozót KI állásba.
2. A gyújtási eljárást követve gyújtsa be újra az égőt.

9.2 A készülék bekapcsolása grillgyújtó vagy gyufa segítségével

A készülék begyújtható az égőfej felső részének irányából, a kívánt sütési felület felhelyezése előtt.

5. ábra, 7. oldal

MEGJEGYZÉS Ez a módszer akkor használható, ha a beépített gyújtó nem működik, vagy ha nem áll rendelkezésre.

A grillező öngyújtójának használata

1. Tartsa a grillgyújtót az égőfej közelébe, és gyújtsa meg azt.
2. Miközben a grillgyújtó ég, fordítsa el lassan a vezérlőgombot az égőfej meggyújtásához.
- A gáznak azonnal meg kell gyulladnia.

Gyufa használata

1. Gyújtsa meg a gyufaszálat, majd óvatosan vigye az égő felé.
2. Fordítsa el lassan a vezérlőgombot az óramutató járásával ellentétes irányba az égőfej meggyújtásához.
- A gáznak azonnal meg kell gyulladnia.

9.3 A grill fogantyú használata

6. ábra, 8. oldal

A grillfogantyú lehetővé teszi a forró sütési tartozékok biztonságos felemelését és eltávolítását a készülékből.

1. Illessze a grillfogantyút a grillfogantyú üregébe.
2. Győződjön meg róla, hogy a grillfogantyú teljesen be van helyezve és biztonságosan a grillfogantyú üregében van.
3. Emelje fel egyenesen, egyenletes mozdulattal a főzőtartozékot, majd helyezze őket hőálló felületre, gyermekek számára elérhetetlen helyre.

9.4 A készülék kikapcsolása

7. ábra, 9. oldal

1. Fordítsa el a vezérlőgombot az óra járása irányába zárt állásba.
2. Miután a láng teljesen kialudt, vegye ki a gázkazettát a gázkészülékből.

10 A gázpatron eltávolítása

8. ábra, 10. oldal

MEGJEGYZÉS Cserélje a gázpatront kültéren, emberektől és gyújtóforrásoktól távol.

> Ellenőrizze, hogy a készülék kezelőgombja kikapcsolt helyzetben van-e.
> A gázpatron leválasztása előtt ellenőrizze, hogy az égőfej elaludt-e.
> Nyissa ki a patron ajtaját, és óvatosan húzza ki a patront, majd csúsztassa hátra, kifelé a helyéről. Az eltávolítási folyamat során tartsa a patront vízszintesen.
> Ha kiürült, dobja ki a gázpatront, és szükség esetén tegyen be egy teljesen feltöltöttet. Ha a gázpatron nem üres, későbbi használatra eltehető.
> A gázpatron visszahelyezése vagy cseréje kapcsán kövesse az ismertetett lépéseket, lásd: A gázpatron beszerelése 159. oldal .

11 GreenGrill sütési felületek

A legtöbb CADAC | Dometic sütési felület tapadásmentesGreenGrill kerámia bevonattal rendelkezik. Ez a bevonat PFAS-mentes, nem mérgező, és elősegíti az egészségesebb főzést.

A sütési felület előkészítése

MEGJEGYZÉS Az első használat előtt ajánlott előkészíteni a sütési felületet a tapadásmentes teljesítmény javítása és az ételmaradékok csökkentése érdekében.

1. Vigyen fel egy vékony réteg sütőolajat egyenletesen a teljes sütési felületre.
2. Melegítse a felületet közepes hőfokon 2 min ~ 3 min ig.
3. Hagyja teljesen lehűlni a sütési felületet.
4. Tisztítsa meg a felületet langyos szappanos vízzel és szivaccsal.
5. Alaposan szárítsa meg a felületet, majd vigyen fel újra egy vékony olajréteget.
- A termék ekkor készen áll a használatra.

Sütési módok

Ezek a sütési felületek számos sütési módszerhez alkalmazhatók:

- **Grillezés:** húsok, zöldségek vagy halak zsírmentes grillezése.
- **Serpenyőben sütés:** tökéletes hasábburgonyához, halhoz, szalonnához, tojáshoz, zöldségekhez és palacsintához.
- **Forralás:** Használjon megfelelő edényt vagy serpenyőt a szószokhoz, rizshez és tésztához.

FIGYELEM! Károsodás veszélye

> Ne használjon műanyagból készült fogantyúval rendelkező edényeket, mivel felforrósodnak és elolvadhatnak.

Sütési tanácsok

FIGYELEM! Károsodás veszélye

> A sérülések elkerülése érdekében ne hagyja a sütési felületet olajréteg nélkül a tűzön.

> Csak fa vagy szilikon főzőedényeket használjon. A fém eszközök megkarcolhatják és károsíthatják a GreenGrill bevonatot.

- A GreenGrill bevonat hatékonyabban vezeti a hőt, mint a hagyományos PTFE (tapadásmentes) bevonatok. Ezért javasoljuk, hogy a hagyományosan alkalmazott teljesítménynek csupán a 75 % -át használja.
- A legjobb eredmény érdekében használjon napraforgó- vagy repceolajat. Kerülje az olívaolajat, mert alacsonyabb az égéspontja, ami tapadást vagy égést okozhat.
- A tapadás csökkentése érdekében hagyja, hogy a hús vagy a hal elérje a szobahőmérsékletet sütés előtt.

A sütési felület megtisztítása

FIGYELEM! Károsodás veszélye

> Ne használjon dörzsszivacsot, acélgyapotot vagy súrolószert.

Mindig hagyja teljesen lehűlni a sütési felületet, mielőtt vízbe merítené azt.

> Tisztítsa meg a sütési felületet langyos szappanos vízzel és puha szivaccsal.

> A makacs foltok vagy maradványok fellazításához mosás előtt áztassa a felületet néhány percig meleg, szappanos vízben.

MEGJEGYZÉS A CADAC | Dometic Soft Soak és a CADAC | Dometic Soft Soak Brush (külön kapható) ideális kiegészítő termékek a GreenGrill sütési felületekhez, amelyek a makacs ételmaradványok feláztatására és puhítására használhatók.

Karbantartás

> Tisztítás után és tárolás előtt a felületet enyhén kenje be olajjal, hogy megvédje a nedvességtől és a levegőtől.

> A legtöbb sütési felülethez kényelmesen használható tárolótáska tartozik. Az olajmaradványok átvitelének megakadályozása érdekében helyezze az olajozott sütési felületet egy műanyag zacskóba, mielőtt a tárolózsákba helyezi.

Opcionális tartozékok

- Paella-serpenyő: Kiváló minőségű préselt alumíniumból készült az egyenletes hőeloszlás érdekében. Ideális paellákhoz, rizottókhoz, tésztaételekhez és hagyományos reggelikhez.
- Kávéfőzőállvány: Stabil platformot biztosít a kávéfőzők és vízforralók számára.

12 Tisztítás és karbantartás

12.1 A készülék megtisztítása

A készülék élettartamának meghosszabbítása érdekében alaposan tisztítsa meg azt minden használat után.

FIGYELEM! Károsodás veszélye

> A készüléket tilos vízbe meríteni.

> Ügyeljen rá, hogy ne kerüljön víz az égőkbe, az égőcsövekbe vagy a gyújtó lángterébe. Az ezekben az alkatrészekben lévő nedvesség a készülék meghibásodását vagy veszélyes működését okozhatja.

> Ne használjon súrolószereket, acélgyapotot vagy súrolóbetéteket. Ezek károsíthatják a készülék felületét.

> Ne használjon olajalapú vagy oldószeres tisztítószereket.

> Ne használjon nagynyomású gőztisztítót vagy vízsugarat a készülék tisztításához.

Hagyja lehűlni a készüléket, mielőtt megtisztítaná azt.

1. Törölje le a készüléktestet nedves, szappanos ruhával.
2. Tárolás előtt teljesen szárítsa meg a készüléket.

12.2 Rendszeres karbantartás

A gázcsatlakozás összeszerelését és telepítését olyan képzett szakembernek kell elvégeznie, aki bizonyítottan rendelkezik a gázkészülékek építésével, telepítésével és üzemeltetésével kapcsolatos készségekkel és ismeretekkel, és az ezzel járó veszélyek felismerése és elkerülése érdekében biztonsági képzésben részesült.

> Biztonsági okokból évente ellenőriztesse a készülék megfelelő működését egy képzett szakemberrel. Minden hibát ki kell javítani.

12.3 Az eltömődött befecskendező cseréje

A leggyakoribb működési problémákat a szennyezett vagy eltömődött befecskendezők okozzák. A rendszeres ellenőrzés és tisztítás megelőzheti ezeket a problémákat. Az eltömődött befecskendezőre utaló jelek a következők:

- Gyenge vagy sárgás láng.
- Gyújtási hiba a készülék működtetése közben.

> **FIGYELEM! Károsodás veszélye**
> > Az eltömődött befecskendezőt tilos tűvel vagy hasonló tárggyal tisztítani. Ez károsíthatja a befecskendezőt, és veszélyeztetheti a készülék biztonságát.

Az optimális teljesítmény érdekében hat (6) havonta tisztítsa meg vagy cserélje ki a befecskendezőket.

Hozzáférés a befecskendezőhöz

9. ábra, 11. oldal

1. Győződjön meg arról, hogy a készülék lehűlt és le van választva a gázellátásról.
2. Távolítsa el a sütési felületeket és a zsírfelfogó tálcát a készülékről.
3. Óvatosan hajtsa ki a belső hővédő burkolat sarkaiban található csavarokat. Távolítsa el a hővédő burkolatot, hogy hozzáférhessen az égőhöz.
4. Keresse meg, és távolítsa el a gázégőt rögzítő csavart. Ügyeljen arra, hogy ne válassza le az égőhöz csatlakoztatott gyújtót vagy FFD-kábelt.
5. A befecskendező most már elérhető, és egy megfelelő csavarkulccsal eltávolítható. Ne használjon fogót, mert az károsíthatja a befecskendezőt.
6. Fújjon ki minden látható szennyeződést a befecskendezőből. Szükség esetén cserélje ki a befecskendezőt.
7. Csavarja vissza a befecskendezőt a szelepbe. Ne húzza túl.

13 Tárolás

A megfelelő tárolás segít megvédeni a készüléket, és meghosszabbítja az élettartamát.

> Győződjön meg róla, hogy a gázellátás el lett zárva, mielőtt leválasztja azt a készülékről.
> Soha ne tárolja a készüléket csatlakoztatott gázellátással, mivel ez nem biztonságos.
> Tárolás előtt hagyja lehűlni az egységet, és alaposan tisztítsa meg.
> A berendezést jól szellőző helyen tárolja.
> A gázellátást a szabadban, jól szellőző helyen, gyújtóforrásoktól távol tárolja. Ne tárolja a gázellátást alagsorban vagy garázsban.

14 Hibaelhárítás

FIGYELMEZTETÉS! Sérülés kockázata

> A készülék szervizelését csak megfelelően képzett szakember végezheti. A termék visszaküldésével kapcsolatos segítségért és részletekért forduljon hivatalos márkakereskedőhöz vagy szervizhez.
> A készüléken végzett mindenfajta módosítás veszélyes lehet.
> Ne működtesse a készüléket, ha a lángok rendellenesen viselkednek. Azonnal zárja el a gázellátást, és ellenőrizze az összes csatlakozást, mielőtt megpróbálná újra begyújtani a készüléket.

Forduljon egy hivatalos szervizhez, ha az alábbi rendellenes körülmények bármelyikét tapasztalja:

- Erősen sárgás vagy kormoló típusú láng
- A láng elemelkedik az égőfej nyílásaitól
- A láng visszaég az égőfejen belül (ezt általában pattogó hang kíséri)
- A lángok égésterméke kelletlen szagú

Ha a berendezéssel kapcsolatban a fentiektől eltérő rendellenességet tapasztal, először tekintse meg az alábbi táblázatot a lehetséges okokat és megoldásokat illetően, mielőtt felvenné a kapcsolatot egy hivatalos szervizzel.

Hiba	Lehetséges ok	Megoldási javaslat
Az égőfej nem gyullad be.	A vezérlőgomb kikapcsolt állásba van állítva.	> Kövesse a gyújtásra vonatkozó utasításokat a A készülék bekapcsolása az automatikus gyújtó segítségével 160. oldal részben leírtak szerint.
	A patron nincs megfelelően csatlakoztatva.	> Kövesse a gázpatron beszerelésére vonatkozó utasításokat, lásd A gázpatron beszerelése 159. oldal .
	Az égőfej nyílásai el vannak tömődve.	> Tisztítsa meg az égőfejet.
	Előfordulhat, hogy a gázellátás elfogyott.	> Szükség esetén cserélje ki a gázpatront
Az égőfej kialszik a szabályzógomb elengedésekor	A vezérlőgombot a gyújtás során nem tartották elég ideig lenyomva ahhoz, hogy a láng begyulladjon.	> Kövesse a gyújtásra vonatkozó utasításokat a A készülék bekapcsolása az automatikus gyújtó segítségével 160. oldal részben leírtak szerint.
	Hibás a gyújtó csatlakozása.	> Javítás érdekében vegye fel a kapcsolatot a szervizzel.
Egyenetlen lángmintázat, vagy a láng kissé elemelkedik	Az égőfej nyílásai el vannak tömődve.	> Tisztítsa meg az égőfejet.
Közepes lángbeállításnál a láng túl magas vagy túl alacsony.	Nem megfelelő befecskendezőszelep van beszerelve.	> Javítás érdekében vegye fel a kapcsolatot a szervizzel.

15 Pótalkatrészek és tartozékok

10. ábra, 12. oldal

Csak eredeti vagy a gyártó által jóváhagyott pótalkatrészt és tartozékot használjon.

A gyártó által nem jóváhagyott pótalkatrészek és tartozékok használata veszélyes lehet, és a termék károsodásához vagy meghibásodásához vezethet.

A pótalkatrészekkel és tartozékokkal kapcsolatban forduljon a helyi kereskedőhöz vagy forgalmazóhoz segítségért.

16 Garancia

A termékre a törvény szerinti garancia-időszak érvényes. Amennyiben a termék meghibásodott, lépjen kapcsolatba a kereskedővel vagy a gyártó helyi képviseletével. (lásd: qr.dometic.com/bgGAmD)

A javításhoz, illetve a garancia intézéséhez a következő dokumentumokat kell mellékelnie a termék beküldésekor:

- A számla vásárlási dátummal rendelkező másolatát
- A reklamáció okát vagy a hibát tartalmazó leírást

Vegye figyelembe, hogy az önkezű javítás vagy a nem szakszerű javítás biztonsági következményekkel járhat, és érvénytelenítheti a garanciát.

17 Ártalmatlanítás

A csomagolóanyagot lehetőség szerint a megfelelő szelektív hulladékgyűjtő tartályokba kell helyezni. A termékre vonatkozó ártalmatlanítási előírásokról tájékozódjon a legközelebbi újrahasznosító központban, vagy szakkereskedőjénél.

18 Műszaki adatok

A gáz típusa	Bután
A gázpatronok típusa	A készüléket csak CADAC 220 g/227 g butángáz-patronnal fúvókával, vagy bármely más helyileg jóváhagyott 220 g/227 g butángáz-patronnal, amely megfelel az EN417 szabványnak, szabad használni.
Gázkategória	Közvetlen nyomású
Fúvókák száma	0.48
Névleges fogyasztás	109 g/h
Nettó névleges hőteljesítmény	1,5 kW
Vizsgálat/ tanúsítvány	CE

Hrvatski

1 Važne napomene.....166
2 Objašnjenje simbola.....166
3 Sigurnosne upute.....166
4 Namjena.....168
5 Popis komponenti.....168
6 Montaža uređaja.....169
7 Priključivanje dovoda plina na uređaj.....169
8 Curenja plina.....169
9 Rukovanje uređajem.....170
10 Uklanjanje plinskog uloška.....171
11 Površine za kuhanje GreenGrill.....171
12 Čišćenje i održavanje.....172
13 Skladištenje.....173
14 Uklanjanje smetnji.....174
15 Rezervni dijelovi i dodatna oprema.....175
16 Jamstvo.....175
17 Odlaganje u otpad.....175
18 Tehnički podaci.....175

1 Važne napomene

Pažljivo pročitajte ove upute i poštujte sve upute, smjernice i upozorenja sadržane u ovim uputama kako biste u svakom trenutku osigurali pravilnu instalaciju, uporabu i održavanje proizvoda. Ove upute MORAJU ostati u blizini ovog proizvoda.

Uporabom proizvoda potvrđujete da ste pažljivo pročitali sve upute, smjernice i upozorenja te da razumijete i pristajete poštovati ovdje navedene uvjete i odredbe. Pristajete koristiti se ovim proizvodom samo za predviđenu svrhu i namjenu te u skladu s uputama, smjernicama i upozorenjima navedenima u ovom priručniku za proizvod, kao i u skladu sa svim važećim zakonima i propisima. Ako ne pročitate i ne poštujete ovdje navedene upute i upozorenja, tada to može dovesti do ozljeđivanja vas i drugih osoba, do oštećenja proizvoda ili druge imovine u blizini. Ovaj priručnik za proizvod, uključujući i upute, smjernice i upozorenja, te povezanu dokumentaciju može biti podložan promjenama i ažuriranjima. Za najnovije podatke o proizvodu posjetite documents.dometic.com.

2 Objašnjenje simbola

Signalna riječ opisuje poruke o sigurnosti i oštećenju imovine, kao i stupanj ili razinu težine potencijalne opasnosti.

OPASNOST!

> Naznačuje opasnu situaciju, koja će, ako se ne izbjegne, rezultirati smrću ili teškim ozljedama.

UPOZORENJE!

> Naznačuje opasnu situaciju, koja bi, ako se ne izbjegne, mogla rezultirati smrću ili teškim ozljedama.

OPREZ!

> Naznačuje opasnu situaciju, koja bi, ako se ne izbjegne, mogla rezultirati lakšim ili umjerenim ozljedama.

POZOR!

> Naznačuje situaciju, koja bi, ako se ne izbjegne, mogla rezultirati materijalnom štetom.

UPUTA Dodatne informacije za rukovanje proizvodom.

3 Sigurnosne upute

3.1 Sigurnosno upozorenje

UPUTA

- Važno: Pažljivo pročitajte ove upute za uporabu kako biste se upoznali s uređajem prije nego što ga spojite na plinski uložak.
- Za upotrebu isključivo u dobro prozračenom prostoru.
- Uređaj tijekom upotrebe nemojte pomicati.
- Nakon upotrebe uklonite plinski uložak.
- Svaka izmjena uređaja može biti opasna.
- Nepridržavanje ovih uputa dovest će do gubitka jamstva.
- Sačuvajte ove upute za buduću upotrebu.

3.2 Opća sigurnost

UPUTA Nepoštivanje ovih upozorenja može dovesti do smrti ili teške ozljede.

UPOZORENJE! Opasnost od ugljikova monoksida

> OVAJ PLINSKI UREĐAJ TROŠI ZRAK (KISIK). PROVJERITE UPOTREBLJAVA LI SE UREĐAJ U DOBRO PROZRAČENOM PROSTORU.

> UPOTREBA OVOG UREĐAJA U ZATVORENOM PROSTORU MOŽE UZROKOVATI SMRT.

> Uređaj se smije koristiti samo iznad tla i na otvorenom zraku s prirodnom ventilacijom gdje nema područja s ustajalim zrakom i gdje vjetar i prirodno strujanje zraka brzo raspršе curenje plina i produkte izgaranja.

Sigurnosne mjere za plin

sl. 1 na stranici 3

UPUTA Ovaj je uređaj opremljen sigurnosnim uređajem za isključivanje poznatim i kao Flame Failure Device (FFD), koji osigurava da se dovod plina u plamenik odmah isključi ako se plamen nehotice ugasi.

OPASNOST! Opasnost od eksplozije

> Uređaj se smije koristiti samo s kartušom butana CADAC 220 g/227 g s mlaznicom ili s bilo kojom drugom lokalno odobrenom kartušom butana 220 g/227 g koja je u skladu s EN417.

> **Moglo bi biti opasno ako se pokušaju ugraditi druge vrste plinskih uložaka.**

> Plinski uložak spojite u dobro prozračenom prostoru, po mogućnosti na otvorenom, podalje od izvora zapaljenja poput plamena i vatre te podalje od ljudi.

> Držite plinski uložak podalje od topline i plamena. Ne stavljajte na štednjak ili bilo koju drugu vruću površinu.

> Nemojte uklanjati dovod plina dok je uređaj u upotrebi.

> Plinski uložak mora biti odspojen od ovog uređaja nakon upotrebe ili tijekom skladištenja.

OPREZ! Opasnost od požara

> Uređaj je tijekom upotrebe potrebno držati podalje od zapaljivih materijala. Minimalne sigurne udaljenosti su sljedeće: 120 cm iznad uređaja i 60 cm straga i sa strane.

> Nemojte postavljati bilo kakve predmete osim posuđa i tava za kuhanja na ili uz uređaj.

> Kad upotrebljavate lonac ili tavu za kuhanje, upotrijebite samo lonac preporučenog promjera od 150 mm do 220 mm.

> Kada upotrebljavate stalak za lonac za kavu, minimalni preporučeni promjer aparata za kavu je 60 mm.

> U blizinu uređaja nemojte postavljati kemikalije, zapaljive materijale ni sprejeve.

> U slučaju požara odmah prekinite dovod plina.

UPOZORENJE! Opasnost od eksplozije

Nepoštivanje ovih upozorenja moglo bi dovesti do smrti ili teških ozljeda.

> Ovaj uređaj nemojte prilagođavati. Koristite ga samo u skladu s namjenom.

> Proizvod smije popravljati samo kvalificirano osoblje. Neadekvatni popravci mogu prouzročiti ozbiljan rizik.

UPOZORENJE! Opasnost od požara

> Uređaj ne ostavljajte bez nadzora kada je topao ili u upotrebi.

> Imajte u blizini aparat za gašenje požara ili druga prikladna sredstva za gašenje plamena u slučaju opasnosti.

Sigurnost tijekom uporabe

OPASNOST! Opasnost od eksplozije

> Uređaj nemojte upotrebljavati ako su brtve oštećene ili istrošene, što se često prepoznaje po mirisu plina. Ako sumnjate da su brtve istrošene, za pomoć se obratite ovlaštenom servisu za popravak.

> Uređaj nemojte upotrebljavati ako uočite curenje, ako je oštećen ili ako ne radi ispravno. Za pomoć se obratite ovlaštenom servisu za popravak.

> Ako osjetite miris plina, odmah zatvorite plin okretanjem kontrolne ručice na uređaju u smjeru kazaljke na satu u isključenom položaju.

- Ugasite otvoreni plamen.
- Premjestite uređaj na dobro prozračeno mjesto gdje nema plamena i provedite ispitivanje curenja plina. Ovo ispitivanje treba izvesti na otvorenom i dobro prozračenom području daleko od otvorenog plamena ili izvora zapaljenja.
- Curenja plina nikada nemojte pokušavati otkrivati otvorenim plamenom, upotrijebite vodu sa sapunicom.

OPREZ! Opasnost od opeklina

> DIJELOVI KOJIMA SE MOŽE PRISTUPITI MOGU BITI JAKO VRUĆI. DRŽITE IZVAN DOHVATA MALE DJECE.

> Prilikom rukovanja uređajem koristite rukavice otporne na toplinu.

> Tijekom paljenja ili upotrebe proizvoda nemojte nositi široku odjeću niti ostaviti dugu kosu raspuštenu.
> Ruke, lice i kosu držite podalje od plamenika.
> Pažljivo nadzirite sve aktivnosti oko proizvoda da biste spriječili opekline ili druge ozljede.
> Ovaj uređaj uvijek upotrebljavajte na vodoravnoj ravnoj površini. Provjerite je li sastavljeni proizvod stabilan i ljulja li se.
> Provjerite jesu li nosač za tave/površine za kuhanje pravilno postavljene prilikom upotrebe uređaja.
> Ne dirajte držač posuđa dok je uređaj u upotrebi.
> Ovaj uređaj tijekom upotrebe nemojte pomicati.
> Držite djecu i kućne ljubimce podalje od uređaja.
> Upotreba alkohola te lijekova dobivenih na recept ili bez njega može utjecati na vašu sposobnost pravilnog postavljanja ili sigurnog upravljanja uređajem.
> Pustite da se uređaj u potpunosti ohladi prije nego što rukujete njime golim rukama.

OPASNOST! Vraćanje plamena / izbijanje plamena

> Ako plamen gori u plameniku, to se naziva izbijanje plamena i može dovesti do nesigurnih radnih uvjeta. Osigurajte stabilnost plamena prilikom upotrebe uređaja.
> U slučaju izbijanja plamena učinite sljedeće:
  - Odmah isključite dovod plina tako da zatvorite ventil plinske boce.
  - Kontrolni kotačić uređaja okrenite u isključeni položaj.
  - Nakon što se plamen ugasi, uklonite plinski uložak.
  - Ponovno priključite dovod plina i provjerite je li došlo do curenja plina na spoju.
  - Uređaj ponovo uključite.
  - Ako se izbijanje plamena nastavi, prestanite upotrebljavati i obratite se ovlaštenom servisu za pomoć.

4 Namjena

Ovaj LPG uređaj za kuhanje namijenjen je **samo za nekomercijalnu uporabu kuhanja**.

Ovaj uređaj namijenjen je za upotrebu isključivo u dobro prozračenom prostoru. Obratite pozornost na zahtjeve za ventilaciju.

Zabranjene uporabe

Ovaj uređaj nemojte upotrebljavati za:

- Grijanje prostora ili zagrijavanje prostorija
- Sušenje odjeće ili bilo kojeg materijala
- Komercijalne ili industrijske svrhe
- Uređaj se ne smije upotrebljavati u druge svrhe.

Ovaj je proizvod prikladan samo za predviđenu namjenu i primjenu u skladu s ovim uputama.

Ove upute donose informacije neophodne za pravilnu instalaciju i/ili rad proizvoda. Loša instalacija i/ili nepravilan rad ili održavanje rezultirat će nezadovoljavajućom uspješnošću i mogućim kvarom.

Proizvođač ne preuzima nikakvu odgovornost za bilo kakve ozljede ili oštećenja proizvoda koje nastanu kao rezultat:

- Nepravilna montaža ili nepravilno sklapanje
- nepravilnog održavanja ili uporabe nekih drugih rezervnih dijelova osim originalnih rezervnih dijelova koje isporučuje proizvođač
- izmjena na proizvodu bez izričitog dopuštenja proizvođača
- uporabe u svrhe koje nisu opisane u ovim uputama

Dometic pridržava pravo na izmjene izgleda i specifikacija proizvoda.

5 Popis komponenti

sl. 2 na stranici 4

Komponenta	Opis
①	Kupolasti poklopac
②	BBQ ploča
③	Ploča za roštilj
④	Ručka za roštilj
⑤	Stalak za lonac za kavu
⑥	Držač za lonce / tave
⑦	Zaštita od prskanja

Komponenta	Opis
⑧	Posuda za prikupljanje tekućine
⑨	Vrata uloška
⑩	Kontrolna ručica
⑪	Montažni nosači

Kombinacije
Komponente uključene u svaki kod proizvoda su sljedeće:

Komponenta	1025-10	1025-20	1025-25
①	✓	✓	—
②	✓	✓	✓
③	✓	—	—
④	✓	✓	✓
⑤	✓	✓	✓
⑥	✓	✓	✓
⑦	✓	✓	✓
⑧	✓	✓	✓
⑨	✓	✓	✓
⑩	✓	✓	✓
⑪	✓	✓	✓

6 Montaža uređaja

S ovim uređajem isporučeni su montažni nosači. Upotreba ovih nosača omogućuje **opcionalnu** montažu uređaja na stabilnu, vodoravnu površinu kao što je vanjska kuhinjska ploča ili stol.

UPUTA Montažu ovog uređaja smije obavljati samo kvalificirani stručnjak.

7 Priključivanje dovoda plina na uređaj

7.1 Ugradnja plinskog uloška

Uređaj se smije koristiti samo s kartušom butana CADAC 220 g/227 g s mlaznicom ili s bilo kojom drugom lokalno odobrenom kartušom butana 220 g/227 g koja je u skladu s EN417.

Moglo bi biti opasno ako se pokušaju ugraditi druge vrste plinskih uložaka.

UPUTA Opasnost od eksplozije

> Spojite dovod plina u dobro prozračenom prostoru, po mogućnosti na otvorenom, podalje od izvora zapaljenja poput otvorenog plamena i vatre te podalje od ljudi.
> Provjerite jesu li sve brtve (između uređaja i plinske kartuše) na mjestu i u dobrom stanju prije spajanja plinske kartuše na uređaj. Nemojte koristiti uređaj ako sumnjate na istrošene brtve.
> Držite dovod plina dalje od topline i plamena. Ne stavljajte na štednjak ili bilo koju drugu vruću površinu.
> Nemojte uklanjati dovod plina dok je uređaj u upotrebi.
> Dovod plina mora biti odspojen od ovog uređaja nakon upotrebe ili tijekom skladištenja.

Umetanje plinskog uloška

sl. 3 na stranici 5

> Prije uporabe i prije umetanja plinske kartuše vizualno pregledajte uređaj i uklonite svu prljavštinu, ostatke, insekte ili paučinu koja može biti prisutna.
> Nemojte upotrebljavati uređaj koji ima istrošene ili oštećene brtve (što se prepoznaje mirisom plina). Ako sumnjate da su brtve istrošene ili oštećene za pomoć se obratite najbližem ovlaštenom servisu za popravak.
> Provjerite je li kontrolna ručica na uređaju u isključenom položaju.
> Otvorite vrata uloška.
> Uložak držite u vodoravnom položaju tako da utor (1) na prstenu plinskog uloška bude okrenut prema gore i umetnite uložak u otvor komore plinskog uloška.
> Utor poravnajte sa sigurnosnom vodilicom (2) i uložak pomaknite na mjesto.
> Provjerite je li uložak čvrsto pričvršćen magnetskom bravom tako da ga čvrsto pritisnite na mjesto.
> Provedite ispitivanje curenja plina kako je opisano u odjeljku Curenja plina na stranici 169.

8 Curenja plina

Ako dođe do curenja na vašem uređaju (miris plina), odmah ga odnesite van na dobro prozračeno mjesto bez plamena gdje se curenje može otkriti i zaustaviti. Ako želite provjeriti ima li curenja na vašem uređaju,

učinite to na otvorenom. Curenje plina nemojte pokušavati otkrivati plamenom, već upotrijebite vodu sa sapunicom.

Ispitivanje curenja plina mora se provoditi u dobro prozračenom prostoru, daleko od bilo kojeg izvora paljenja.

OPASNOST! Upozorenje o eksploziji

> **Uvijek provjerite jesu li spojevi plina pravilno postavljeni kako bi se spriječilo curenje plina.**
> **Nemojte pušiti tijekom ispitivanja curenja plina.**
> **Ako sumnjate na curenje plina (detektirano mirisom plina), uređaj odmah odnesite na mjesto bez plamena i provedite ispitivanje curenja plina.**
> **Nikada nemojte koristiti otvoreni plamen kako biste potvrdili curenje plina.**

Provođenje ispitivanja curenja plina

1. Pomiješajte otopinu vode i sapuna, npr. deterdženta za suđe.

   Alternativno, sprej za otkrivanje curenja može se upotrijebiti umjesto vode sa sapunicom.
2. Mješavinu nanesite na mjesto spajanja plinskog uloška i uređaja.
3. Ako se pojave mjehurići:
   a) Plinski uložaka odmah uklonite iz uređaja.
   b) Ako sumnjate da su brtve istrošene, za pomoć se obratite ovlaštenom servisu za popravak.
4. Plinski uložak ponovo postavite, pazeći da je dovoljno čvrsto spojen s uređajem, i ponovite ispitivanje.
5. Ako se curenje plina nastavi nakon svih provjera, vratite proizvod ovlaštenom serviseru za popravak kako bi vam pomogao.

9 Rukovanje uređajem

9.1 Uređaj uključite pomoću automatskog upaljača

sl. 4 na stranici 6

UPUTA Ovaj plinski uređaj uključuje automatsko paljenje ugrađeno u kontrolnu ručicu.

1. Iz isključenog položaja kontrolni kotačić okrećite za 90 ° u smjeru suprotnom od kazaljke na satu dok ne začujete „klik".
2. Prije otpuštanja kontrolni kotačić držite 5 s u ovom položaju. To omogućuje da protok plina dođe do plamenika kako bi moglo doći do paljenja.

Podešavanje intenziteta plamena

Može doći do izbijanja plamena prilikom pripreme hrane s visokim udjelom masti. Ako se to dogodi, smanjite toplinu dok se plamen ne smanji.

Nakon što se zapali, prilagodite intenzitet plamena:

> Kontrolni kotačić okrenite u smjeru suprotnom od kazaljke na satu kako biste povećali plamen.
> Kontrolni kotačić okrenite u smjeru kazaljke na satu kako biste smanjili plamen.

Paljenje nije uspjelo

1. Okrenite kontrolni kotačić uređaja natrag u isključeni položaj.
2. Pričekajte 30 s kako bi nakupljeni plin iscurio iz plamenika.
3. Pokušajte ponovno upaliti.

Plamen se gasi tijekom uporabe

U slučaju da se plamen ugasi tijekom uporabe, FFD će se aktivirati kako bi zaustavio protok plina. Ova će se radnja izvršiti za otprilike 15 s . Pričekajte oko 30 s kako bi se nakupljeni plin raspršio prije ponovnog pokušaja paljenja.

1. Okrenite kontrolni kotačić u isključeni položaj.
2. Plamenik ponovno zapalite slijedeći postupak paljenja.

9.2 Uključite uređaj pomoću upaljača za roštilj ili šibice

Uređaj se može upaliti s gornje strane plamenika prije postavljanja željene površine za kuhanje.

sl. 5 na stranici 7

UPUTA Ova se metoda koristi kada ugrađeni upaljač ne radi ili ako nije dostupan.

Uporaba upaljača za roštilj

1. Držite upaljač za roštilj blizu plamenika i zapalite ga.
2. Dok je upaljač za roštilj upaljen, polako okrećite kontrolni kotačić kako biste upalili plamenik.

✓ Plin bi se trebao odmah zapaliti.

Uporaba šibice

1. Zapalite šibicu i pažljivo je prinesite plameniku.
2. Polako okrećite kontrolni kotačić u smjeru suprotnom od kazaljke na satu kako biste upalili plamenik.

v Plin bi se trebao odmah zapaliti.

9.3 Uporaba ručke za roštilj

sl. 6 na stranici 8

Ručka za roštilj omogućuje sigurno podizanje i vađenje pribora za kuhanje iz uređaja.

1. Umetnite ručku za roštilj u unutrašnjost ručke za roštilj.
2. Provjerite je li ručka za roštilj potpuno umetnuta i učvršćena u unutrašnjosti ručke za roštilj.
3. Ujednačenim pokretom podignite dodatak za kuhanje ravno prema gore i postavite ga na površinu otpornu na toplinu i izvan dohvata djece.

9.4 Isključivanje uređaja

sl. 7 na stranici 9

1. Kontrolni kotačić okrenite u smjeru kazaljke na satu u isključeni položaj.
2. Nakon što se plamen potpuno ugasi, uklonite plinski uložak iz plinskog uređaja.

10 Uklanjanje plinskog uloška

sl. 8 na stranici 10

UPUTA Plinski uložak promijenite na otvorenom te podalje od ljudi i izvora paljenja.

> Provjerite je li kontrolna ručica na uređaju u isključenom položaju.
> Prije odspajanja plinskog uloška provjerite jesi li plamenici ugašeni.
> Otvorite vrata uloška i uklonite ga laganim povlačenjem te ga povucite unatrag i izvadite iz ležišta. Tijekom postupka uklanjanja uložak držite u vodoravnom položaju.
> Ako je prazan, plinski uložak po potrebi uklonite i zamijenite punom plinskom bocom. Ako nije prazan, plinski se uložak može pohraniti za kasniju uporabu.
> Prilikom zamjene ili izmjene plinskog uloška slijedite sve korake navedene u odjeljku Ugradnja plinskog uloška na stranici 169.

11 Površine za kuhanje GreenGrill

Većina površina za kuhanje CADAC | Dometic ima neprianjajući keramički premazGreenGrill. Ovaj premaz nema PFAS, nije toksičan i podržava zdravije kuhanje.

Priprema površine za kuhanje

UPUTA Prije prve uporabe preporučuje se pripremiti površinu za kuhanje kako bi se poboljšala učinkovitost neprianjanja i smanjili ostaci hrane.

1. Ravnomjerno nanesite tanki sloj ulja za kuhanje po cijeloj površini za kuhanje.
2. Zagrijte površinu na srednjoj vatri 2 min ~ 3 min .
3. Pustite da se površina za kuhanje potpuno ohladi.
4. Površinu operite toplom vodom sa sapunicom i mekom spužvom.
5. Temeljito osušite i ponovno nanesite tanki sloj ulja.

v Proizvod je sada spreman za upotrebu.

Metode kuhanja

Ove površine za kuhanje podržavaju različite metode kuhanja:

- **Roštilj:** za pečenje mesa, povrća ili ribe bez masnoća.
- **Prženje u tavi:** savršeno za jela koja se prže uz miješanje, ribu, slaninu, jaja, povrće i palačinke.
- **Kuhanje:** upotrijebite prikladnu posudu ili posudu za umake, rižu i tjesteninu.

POZOR! Opasnost od oštećenja

> Izbjegavajte posuđe s plastičnim ručkama jer se mogu zagrijati i rastopiti.

Savjeti za kuhanje

POZOR! Opasnost od oštećenja

> Kako biste spriječili oštećenje, površinu za kuhanje nemojte ostavljati na toplini bez sloja ulja.
> Koristite samo drveni ili silikonski pribor za kuhanje. Metalni pribor može ogrebati i oštetiti premaz GreenGrill.

- Premaz GreenGrill provodi toplinu učinkovitije od konvencionalnih PTFE (neljepljivih) premaza. Stoga preporučujemo uporabu samo 75 % uobičajene postavke grijanja.

- Za najbolje rezultate upotrebljavajte suncokretovo ili repičino ulje. Izbjegavajte maslinovo ulje, koje ima nižu točku gorenja, što može uzrokovati lijepljenje ili zagorijevanje sastojaka.
- Kako biste smanjili lijepljenje, meso ili ribu ostavite da dosegnu sobnu temperaturu prije prženja.

Čišćenje površine za kuhanje

POZOR! Opasnost od oštećenja

> Nemojte koristiti spužvice za ribanje, čeličnu vunu ili abrazivna sredstva za čišćenje.

Uvijek ostavite površine za kuhanje da se potpuno ohlade prije potapanja u vodu.

> Površinu za kuhanje očistite toplom vodom sa sapunicom i mekom spužvom.
> Kako biste omekšali tvrdokorne mrlje ili ostatke, namočite površinu u toploj vodi sa sapunicom nekoliko minuta prije pranja.

UPUTA CADAC | Dometic Soft Soak i CADAC | Dometic Soft Soak Brush (prodaju se zasebno) idealni su popratni proizvodi za površine za kuhanje GreenGrill, koji se koriste za namakanje i omekšavanje tvrdokornih ostataka hrane.

Održavanje

> Nakon čišćenja i prije skladištenja nanesite lagani sloj ulja na površinu kako biste je zaštitili od vlage i zraka.
> Većina površina za kuhanje isporučuje se s praktičnom vrećicom za pohranu. Kako biste spriječili prijenos ostataka ulja, nauljenu površinu za kuhanje stavite u plastičnu vrećicu prije stavljanja u vrećicu za pohranu.

Dodatni pribor po izboru

- Tava za paellu: izrađena od visokokvalitetnog prešanog aluminija za ravnomjernu raspodjelu topline. Idealno za paellu, rižoto, jela od tjestenine i tradicionalni doručak.
- Stalak za lonac za kavu: Pruža stabilnu platformu za aparate za kavu ili kuhala za vodu.

12 Čišćenje i održavanje

12.1 Čišćenje uređaja

Kako biste produljili životni vijek uređaja, temeljito ga očistite nakon svake uporabe.

POZOR! Opasnost od oštećenja

> Uređaj ne uranjajte u vodu.
> Izbjegavajte ulazak vode u plamenike, cijevi plamenika ili područje plinskog upaljača. Vlaga u tim dijelovima može uzrokovati kvar uređaja ili ga učiniti nesigurnim.
> Nemojte koristiti abrazivna sredstva za čišćenje, čeličnu vunu ili spužvice za ribanje. To može oštetiti površinu uređaja.
> Nemojte koristiti sredstva za čišćenje na bazi ulja ili otapala.
> Nemojte upotrebljavati visokotlačni parni uređaj ili vodeni mlaz za čišćenje uređaja.

Pustite da se uređaj dobro ohladi prije čišćenja.

1. Kućište aparata obrišite vlažnom krpom sa sapunicom.
2. Prije pohranjivanja uređaj u potpunosti osušite.

12.2 Rutinsko održavanje

Montažu i ugradnju plinskog priključka mora izvesti kvalificirana osoba koja je pokazala vještinu i znanje u vezi s ugradnjom i radom plinskih uređaja i prošla sigurnosnu obuku kako bi mogla prepoznati i izbjeći opasnosti.

> Iz sigurnosnih razloga pravilno funkcioniranje uređaja jedanput godišnje mora provjeriti kvalificirana osoba. Svi se nedostaci moraju popraviti.

12.3 Zamjena začepljene brizgaljke

Najčešći problemi s radom mogu biti povezani s prljavim ili začepljenim brizgaljkama. Redovita kontrola i čišćenje mogu spriječiti ove probleme. Indikatori začepljene brizgaljke uključuju:

- Slab ili žućkasti plamen.
- Neuspješno paljenje prilikom rukovanja uređajem.

> **POZOR! Opasnost od oštećenja**

> Začepljena se brizgaljka ne smije čistiti iglom ili sličnim predmetom. To može oštetiti brizgaljku i ugroziti sigurnost uređaja.

Očistite ili zamijenite brizgaljke svakih šest (6) mjeseci radi postizanja optimalnih radnih značajki.

Pristup brizgaljki

sl. 9 na stranici 11

1. Provjerite je li uređaj hladan i odvojen od dovoda plina.
2. Uklonite sve površine za kuhanje i posudu za prikupljanje tekućine iz uređaja.
3. Pažljivo odvrnite vijke koji se nalaze u kutovima unutarnjeg toplinskog štita. Skinite zaštitu od topline kako biste izložili plamenik.
4. Pronađite i uklonite vijke koji pričvršćuju plamenik. Pazite da ne odspojite kabel upaljač ili FFD kabel koji je priključen na plamenik.
5. Brizgaljka je sada dostupna i može se ukloniti pomoću odgovarajućeg ključa. Nemojte upotrebljavati kliješta jer to može oštetiti brizgaljku.
6. Ispušite svu vidljivu prljavštinu iz brizgaljke. Ako je potrebno, zamijenite brizgaljku.
7. Vratite brizgaljku u ventil. Nemojte prejako zatezati.

13 Skladištenje

Pravilno skladištenje pomoći će u zaštiti uređaja i produljiti njegov vijek trajanja.

> Provjerite je li dovod plina isključen prije nego što ga odspojite od uređaja.
> Uređaj nikada nemojte skladištiti sa spojenim plinom, to nije sigurna praksa.
> Pustite jedinicu da se ohladi i dobro je očistite prije skladištenja.
> Crijevo skladištite u dobro prozračenom prostoru.
> Dovod plina skladištite na otvorenom u dobro prozračenom prostoru, daleko od izvora paljenja. Ne skladištite dovod plina u podrumu ili garaži.

14 Uklanjanje smetnji

UPOZORENJE! Opasnost od ozljeda

> Servis uređaja mora obavljati kvalificirana osoba. Za pomoć i pojedinosti o vraćanju proizvoda obratite se ovlaštenom trgovcu ili ovlaštenom servisu za popravak.
> Uređaj nemojte prilagođavati.
> Uređajem nemojte rukovati ako se plamen ponaša neuobičajeno. Odmah isključite protok plina i provjerite sve spojeve prije ponovnog uključivanja uređaja.

Obratite se ovlaštenom servisu ako primijetite jedno od sljedećih nenormalnih stanja:

- Pretjerano žuta ili čađava vrsta plamena
- Plamen se diže iznad otvora plamenika
- Plamena odlazi natrag u plamenik (obično popraćeno zvukom pucketanja)
- Neprijatan miris proizvoda izgaranja plamena

Ako dođe do kvara uređaja koji nije prethodno opisan, najprije pogledajte sljedeću tablicu za moguće uzroke i rješenja prije nego kontaktirate ovlaštenog servisera.

Smetnja	Mogući uzrok	Rješenje
Plamenik se ne želi upaliti.	Kontrolna ručica postavljena je u isključeni položaj.	> Slijedite upute za paljenje kako je opisano u odjeljku Uređaj uključite pomoću automatskog upaljača na stranici 170.
	Uložak nije sigurno priključen.	> Slijedite upute za ugradnju plinskog uloška kako je opisano u odjeljku Ugradnja plinskog uloška na stranici 169.
	Začepljeni su otvori plamenika.	> Očistite plamenik.
	Dovod plina može biti ispražnjen.	> Po potrebi zamijenite plinski uložak
Plamenik se gasi kada se upravljačka ručica otpusti	Kontrolni kotačić se ne drži dovoljno dugo tijekom paljenja kako bi nastao plamen.	> Slijedite upute za paljenje kako je opisano u odjeljku Uređaj uključite pomoću automatskog upaljača na stranici 170.
	Neispravan spoj upaljača.	> Obratite se ovlaštenom servisu za popravak.
Neravnomjeran uzorak plamena ili lagano podizanje plamena	Začepljeni su otvori plamenika.	> Očistite plamenik.
Pri srednjoj postavci plamena, plamen je previsok ili prenizak.	Ugrađen je pogrešan ventil za ubrizgavanje.	> Obratite se ovlaštenom servisu za popravak.

15 Rezervni dijelovi i dodatna oprema

sl. 10 na stranici 12

Upotrebljavajte samo originalne dijelove i dodatnu opremu ili one koje je proizvođač odobrio.

Upotreba rezervnih dijelova i dodatne opreme koje proizvođač nije odobrio može biti opasno i može dovesti do oštećenja ili kvara proizvoda.

Za pomoć s rezervnim dijelovima i dodatnom opremom obratite se lokalnom trgovcu ili distributeru.

16 Jamstvo

Primjenjuje se zakonom propisano jamstveno razdoblje. Ako je proizvod neispravan, obratite se trgovcu na malo ili podružnici proizvođača u vašoj državi. (pogledajte qr.dometic.com/bgGAmD)

Za potrebe popravaka i obrade jamstva, pri slanju proizvoda priložite sljedeće dokumente:

- presliku računa s datumom kupnje
- razlog reklamacije ili opis kvara

Obratite pozornost da samostalni ili nestručni popravak može imati negativne posljedice na sigurnost i uzrokovati gubitak jamstva.

17 Odlaganje u otpad

Materijal za pakiranje odložite u odgovarajuće kante za reciklažu otpada kad god je to moguće. Za detalje o odlaganju proizvoda u otpad, zatražite od svog lokalnog centra za recikliranje ili specijaliziranog trgovca pojedinosti o tomu kako to učiniti u skladu s važećim propisima o odlaganju otpada.

18 Tehnički podaci

Vrsta plina	Butan
Vrsta plinskih uložaka	Uređaj se smije koristiti samo s kartušom butana CADAC 220 g/227 g s mlaznicom ili s bilo kojom drugom lokalno odobrenom kartušom butana 220 g/227 g koja je u skladu s EN417.
Kategorija plina	Izravni tlak
Broj mlaznice	0.48
Nominalna brzina	109 g/h
Bruto nazivni utrošak toplinske energije	1,5 kW
Ispitivanje/certifikacija	CE

Türkçe

1 Önemli notlar..... 176
2 Sembollerin açıklanması.....176
3 Güvenlik uyarıları.....176
4 Amacına Uygun Kullanım.....178
5 Bileşen listesi..... 178
6 Cihazın montajı.....179
7 Gaz beslemesini cihaza bağlama.....179
8 Gaz kaçakları..... 179
9 Cihazın çalıştırılması.....180
10 Gaz kartuşlarının çıkarılması.....181
11 GreenGrill pişirme yüzeyleri..... 181
12 Temizlik ve bakım..... 182
13 Depolama..... 183
14 Arızaların Giderilmesi.....184
15 Yedek parçalar ve aksesuarlar.....185
16 Garanti.....185
17 Atık İmhası.....185
18 Teknik Bilgiler.....185

1 Önemli notlar

Bu ürünü doğru monte ettiğinizden ve ürünün daima kullanıma hazır olduğundan emin olmak için lütfen tüm talimatları ve bu ürün kılavuzunda verilen kılavuzları ve uyarıları dikkatlice okuyunuz. Bu talimatlar bu ürün ile birlikte SAKLANMALIDIR.

Bu ürünü kullandığınızda tüm talimatları, kılavuzları ve uyarıları dikkatlice okuduğunuzu ve anladığınızı ve hükümlere ve koşullara bu sözleşmede yer alıyormuş gibi uyacağınıza onay verirsiniz. Bu ürünü sadece amacına ve uygulamaya uygun ve talimatlara, kılavuzlara ve uyarılara uygun bu ürün kılavuzu ile geçerli yasalara ve yönetmeliklere uygun olarak kullanacağınızı kabul ediyorsunuz. Talimatların ve uyarıların burada verildiği gibi okunmaması veya bunlara uyulmaması sonucu kendiniz ve diğer insanlar yaralanabilir veya ürününüz veya yakınında bulunan diğer mallar hasar görebilir. Talimatlar, kılavuzlar ve uyarılar da dahil, bu ürün kılavuzu ve buna ait olan dokümanlarda değişiklikler ve güncellemeler yapılabilir. Güncel ürün bilgileri için lütfen documents.dometic.com adresini ziyaret edin.

2 Sembollerin açıklanması

Bir sinyal sözcüğü, güvenlik ve maddi hasar mesajlarını tanımlar ve ayrıca tehlikenin ciddiyet derecesini veya seviyesini gösterir.

TEHLİKE!

> Önlenmediğinde, can kaybı veya ağır bir yaralanmaya neden olan tehlikeli bir durumu gösterir.

UYARI!

> Önlenmediğinde, can kaybı veya ağır bir yaralanmaya neden olabilecek tehlikeli bir durumu gösterir.

DİKKAT!

> Önlenmediğinde, hafif veya orta derecede bir yaralanmaya neden olabilecek tehlikeli bir durumu gösterir.

İKAZ!

> Önlenmediğinde, maddi hasara neden olabilecek bir durumu gösterir.

NOT Ürünün kullanılması ile ilgili ek bilgiler.

3 Güvenlik uyarıları

3.1 Güvenlik uyarısı

NOT

- Önemli: Gaz kartuşuna bağlamadan önce cihazı tanımak için bu kullanım talimatlarını dikkatlice okuyun.
- Yalnızca iyi havalandırılan bir alanda kullanım içindir.
- Kullanım sırasında cihazı hareket ettirmeyin.
- Kullandıktan sonra gaz besleme kartuşunu çıkarın.
- Cihazda yapılacak herhangi bir değişiklik tehlikeli olabilir.
- Bu talimatlara uyulmaması garantiyi geçersiz kılar.
- Bu talimatları ileride başvurmak üzere saklayın.

3.2 Genel güvenlik

NOT Bu uyarılara uyulmaması ölüme veya ciddi yaralanmalara neden olabilir.

UYARI! Karbonmonoksit tehlikesi

> BU GAZ CIHAZI HAVA (OKSIJEN) TÜKETIR. CIHAZIN IYI HAVALANDIRILAN BIR ALANDA KULLANILDIĞINDAN EMIN OLUN.

> BU CIHAZI KAPALI BIR ALANDA KULLANMAK ÖLÜME NEDEN OLABILIR.

> Bu ekipman, gaz sızıntılarının ve yanma ürünlerinin rüzgar ve doğal konveksiyonla hızla dağıldığı, durgun hava alanlarının olmadığı, doğal havalandırmalı,

açık havada, yer üstü bir ortamda kullanılmalıdır.

Gaz güvenliği önlemleri

şekil 1 sayfa 3

NOT Bu cihaz, alevin yanlışlıkla sönmesi durumunda brülöre giden gaz kaynağının derhal kesilmesini sağlayan Flame Failure Device (FFD) olarak da bilinen bir emniyet kapatma cihazı ile donatılmıştır.

TEHLİKE! Patlama tehlikesi

> Cihaz yalnızca CADAC 220 g/227 g nozullu bütan kartuşu veya EN417'ye uygun yerel olarak onaylanmış başka bir 220 g/227 g bütan kartuşu ile kullanılmalıdır.

> **Diğer tip gaz kartuşlarını denemek ve takmak tehlikeli olabilir.**

> Gaz kartuşunu iyi havalandırılan bir alanda tercihen açık havada, alev ve ateş gibi tutuşturucu kaynaklardan ve diğer insanlardan uzakta bağlayın.

> Gaz kartuşunu ısı ve alevden uzak tutun. Ocağın veya başka bir sıcak yüzeyin üzerine koymayın.

> Cihaz kullanılırken gaz kaynağını sökmeyin.

> Kullanımdan sonra veya depolama için gaz kartuşu bu cihazdan ayrılmalıdır.

DİKKAT! Yangın tehlikesi

> Bu cihaz kullanım sırasında yanıcı maddelerden uzak tutulmalıdır. Minimum güvenli mesafeler: 120 cm cihazın üzerinde ve 60 cm arka ve yan taraflarda.

> Bu cihazın üzerine veya karşısına, tencere ve tava dışında herhangi bir nesne koymayın.

> Pişirmek için bir tencere veya tava kullanırken, yalnızca önerilen 150 mm ila 220 mm çapındaki tencere boyutlarını kullanın.

> Cezve standını kullanırken önerilen minimum kahve demliği çapı 60 mm şeklindedir.

> Cihazın yakınına kimyasallar, yanıcı maddeler veya sprey aerosoller koymayın.

> Yangın durumunda gaz beslemesini derhal kapatın.

UYARI! Patlama tehlikesi

Bu önlemlere uyulmaması can kaybı veya ağır yaralanmaya sebep olabilir.

> Cihazda değişiklik yapmayın. Sadece amaçlandığı şekilde kullanın.

> Ürünün onarımı sadece kalifiye personel tarafından yapılmalıdır. Yanlış onarımlar ciddi tehlikelere neden olabilir.

UYARI! Yangın tehlikesi

> Cihazı sıcakken veya kullanımdayken gözetimsiz bırakmayın.

> Acil bir durumda alevi söndürmek için bir yangın söndürücü veya uygun başka bir araç bulundurun.

Kullanım sırasında güvenlik

TEHLİKE! Patlama tehlikesi

> Cihazın contaları (sızdırmazlık elemanları) hasar görmüş veya aşınmışsa bu durum genellikle gaz kokusuyla kendini gösterir. Böyle bir durumda cihazı kullanmayın. Conta aşınmasından şüpheleniyorsanız yardım için yetkili bir onarım servisiyle iletişime geçin.

> Sızıntı yapan, hasar görmüş veya düzgün çalışmayan bir cihazı kullanmayın. Yardım için yetkili onarım servisiyle iletişime geçin.

> Gaz kokusu alırsanız cihaz üzerindeki kontrol düğmesini kapalı konuma getirerek gazı hemen kapatın.

- Çıplak alevleri söndürün.
- Cihazı iyi havalandırılan alev bulunmayan bir yere taşıyın ve gaz kaçağı testi yapın. Bu test dışarıda, iyi havalandırılan bir alanda, açık alevlerden veya tutuşturucu kaynaklardan uzakta yapılmalıdır.
- Gaz kaçağını kontrol etmek için asla çıplak alev kullanmayın, sabunlu su kullanın.

DİKKAT! Yanma tehlikesi

> ERIŞILEBILIR PARÇALAR ÇOK SICAK OLABILIR. KÜÇÜK ÇOCUKLARIN ULAŞAMAYACAĞI YERLERDE SAKLAYIN.

> Cihazı tutarken ısıya dayanıklı eldivenler kullanın.

> Bu ürünü ateşlerken ya da kullanırken bol giysiler giymeyin veya uzun saçların serbestçe sarkmasına izin vermeyin.
> Ellerinizi, yüzünüzü ve saçınızı ocak gözlerinden uzak tutun.
> Yanıkları veya diğer yaralanmaları önlemek için bu ürünün etrafındaki tüm faaliyetleri dikkatle izleyin.
> Cihazı her zaman yatay ve düz bir yüzeyde kullanın. Monte edilen ürünün sabit olduğundan ve sallanmadığından emin olun.
> Cihazı kullanırken tava desteğinin / pişirme yüzeylerinin doğru yerleştirildiğinden emin olun.
> Cihazı kullanırken tava desteğine dokunmayın.
> Kullanım sırasında cihazı hareket ettirmeyin.
> Çocukları ve evcil hayvanları güvende olacakları bir mesafede tutun.
> Alkol veya reçeteli ya da reçetesiz ilaçların kullanılması, bu cihazı doğru bir şekilde monte etme ya da güvenli bir şekilde çalıştırma yeteneğinizi olumsuz etkileyebilir.
> Bu ürünü çıplak elle tutmadan önce iyice soğumasını bekleyin.

TEHLİKE! Arka ışık/parlama

> Brülörün içinde bir alev tekrar yanarsa bu alevlenme olarak bilinir ve güvenli olmayan çalışma koşullarına neden olabilir. Cihazı kullanırken alevin kararlı olduğundan emin olun.
> Parlama durumunda aşağıdakileri yapın:
  - Gaz silindiri valfini kapatarak gaz kaynağını derhal kapatın.
  - Cihaz kontrol düğmesini kapalı konuma getirin.
  - Alev söndükten sonra gaz kartuşunu çıkarın.
  - Gaz kaynağını yeniden bağlayın ve bağlantıda gaz sızıntısı olup olmadığını test edin.
  - Cihazı yeniden ateşleyin.
  - Parlama devam ederse kullanmayı durdurun ve yardım için yetkili bir onarım servisiyle iletişime geçin.

4 Amacına Uygun Kullanım

Bu LPG'li pişirme cihazı yalnızca **ticari olmayan pişirme amaçlı kullanım** için tasarlanmıştır.

Bu cihaz yalnızca iyi havalandırılan bir alanda kullanım içindir. Havalandırma gereksinimlerine dikkat edin.

Yasaklanmış kullanımlar

Bu cihazı şu amaçlarla kullanmayın:

- Alan ısıtma veya odaların ısıtılması
- Giysileri veya herhangi bir malzemeyi kurutma
- Ticari veya endüstriyel amaçlar
- Cihaz başka bir amaçla kullanılmamalıdır.

Bu ürün sadece amacına ve uygulamaya ve bu talimatlara uygun olarak kullanılmalıdır.

Bu kılavuzda ürünün doğru olarak monte edilmesi ve/veya kullanılması için gerekli bilgiler verilmektedir. Doğru yapılmayan montaj ve/veya bakım performansının yetersiz olmasına ve olası bozukluklara neden olabilir.

Üretici, aşağıdaki durumların neden olduğu yaralanmalardan veya ürün hasarlarından sorumlu değildir:

- Yanlış kurulum veya montaj
- Yanlış bakım veya üretici tarafından sağlanan orijinal yedek parçalardan başka yedek parçalar kullanılması
- Üreticisinden açıkça izin almadan cihazda değişiklikler yapılması
- Bu kılavuzda tanımlananların dışında amaçlar için kullanıldığında

Dometic ürünün görünümünde ve ürün özelliklerinde değişiklik yapma hakkını saklı tutar.

5 Bileşen listesi

şekil 2 sayfa 4

Bileşen	Adı
①	Kubbeli kapak
②	Barbekü plakası
③	Izgara plakası
④	Izgara kolu
⑤	Cezve standı
⑥	Cezve/Tava Desteği
⑦	Sıçrama kalkanı

Bileşen	Adı
⑧	Damlama tavası
⑨	Kartuş kapağı
⑩	Kontrol düğmesi
⑪	Montaj braketleri

Kombinasyonlar
Her ürün kodunda bulunan bileşenler aşağıdaki gibidir:

Bileşen	1025-10	1025-20	1025-25
①	✓	✓	—
②	✓	✓	✓
③	✓	—	—
④	✓	✓	✓
⑤	✓	✓	✓
⑥	✓	✓	✓
⑦	✓	✓	✓
⑧	✓	✓	✓
⑨	✓	✓	✓
⑩	✓	✓	✓
⑪	✓	✓	✓

6 Cihazın montajı

Montaj braketleri bu cihazla birlikte verilmiştir. Bu braketlerin kullanımı, cihazın dış mekan mutfak tezgahı veya masa gibi sabit, yatay bir yüzeye **isteğe bağlı olarak** monte edilmesine olanak tanır.

NOT Bu cihazın montajı yalnızca kalifiye bir profesyonel tarafından yapılmalıdır.

7 Gaz beslemesini cihaza bağlama

7.1 Gaz kartuşunun takılması

Cihaz yalnızca CADAC 220 g/227 g nozullu bütan kartuşu veya EN417'ye uygun yerel olarak onaylanmış başka bir 220 g/227 g bütan kartuşu ile kullanılmalıdır. **Diğer tip gaz kartuşlarını takmaya çalışmak tehlikeli olabilir.**

NOT Patlama tehlikesi

> Gaz kaynağını iyi havalandırılan bir alanda tercihen açık havada, açık alev ve ateş gibi tutuşturucu kaynaklardan ve diğer insanlardan uzakta bağlayın.
> Gaz kartuşunu cihaza bağlamadan önce tüm contaların (cihaz ile gaz kartuşu arasındaki) yerinde ve iyi durumda olduğundan emin olun. Contaların aşınmış olduğundan şüpheleniliyorsa cihazı kullanmayın.
> Gaz kaynağını ısı ve alevden uzak tutun. Ocağın veya başka bir sıcak yüzeyin üzerine koymayın.
> Cihaz kullanılırken gaz kaynağını sökmeyin.
> Kullanımdan sonra veya depolama için gaz kaynağı bu cihazdan ayrılmalıdır.

Gaz kartuşunun takılması

şekil 3 sayfa 5

> Kullanmadan önce ve gaz kartuşunu takmadan önce cihazı görsel olarak inceleyin ve mevcut olabilecek kir, kalıntı, böcek veya örümcek ağlarını temizleyin.
> Contaları aşınmış veya hasar görmüş (gaz kokusu ile kendini belli eder) bir cihazı kullanmayın. Contaların aşındığından veya hasarlı olduğundan şüpheleniyorsanız yardım için en yakın yetkili onarım temsilcisiyle iletişime geçin.
> Cihaz üzerindeki kontrol düğmesinin kapalı konumda olduğunu doğrulayın.
> Kartuş kapağının açılması.
> Gaz kartuşunun yakasındaki çentik (1) yukarı bakacak şekilde kartuşu yatay konumda tutun ve kartuşu gaz kartuşu haznesinin açıklığına yerleştirin.
> Çentiği emniyet kılavuzu (2) ile hizalayın ve kartuşu yerine yerleştirin.
> Kartuşun manyetik kilide sağlam bir şekilde oturduğundan emin olmak için kartuşu yerine sıkıca bastırın.
> Gaz kaçakları sayfa 179 bölümünde açıklandığı gibi gaz kaçağı testi yapın.

8 Gaz kaçakları

Cihazınızda bir sızıntı varsa (gaz kokusu alıyorsanız) sızıntının tespit edilip durdurulabilmesi için cihazı derhal dışarı çıkararak iyi havalandırılan ve alev bulunmayan bir alana götürün. Cihazınızda sızıntı olup olmadığını kontrol etmek istiyorsanız bunu dışarıda yapın. Sızıntıları tespit etmek için alev kullanmayın, sabunlu su kullanın.

Gaz sızıntısı testi, iyi havalandırılan bir alanda, herhangi bir tutuşma kaynağından uzakta yapılmalıdır.

TEHLİKE! Patlama uyarısı

> **Gaz sızıntılarını önlemek için her zaman gaz bağlantılarının düzgün takıldığından emin olun.**
> **Gaz sızıntısı testi yaparken sigara içmeyin.**
> **Bir gaz sızıntısından şüpheleniyorsanız (gaz kokusuyla tespit edilir), cihazı hemen alev bulunmayan bir yere götürün ve gaz sızıntısı testi yapın.**
> **Gaz sızıntısı olduğunu doğrulamak için asla çıplak alev kullanmayın.**

Gaz sızıntısı testi gerçekleştirme

1. Su ve bulaşık deterjanı gibi bir sabun çözeltisi karıştırın.

   Alternatif olarak, sabunlu su yerine sızıntı tespit spreyi kullanılabilir.
2. Karışımı gaz kartuşu ile cihaz arasındaki bağlantı noktasına uygulayın.
3. Kabarcıklar görünüyorsa:
   a) Gaz kartuşunu derhal cihazdan çıkarın.
   b) Contaların aşındığından şüpheleniyorsanız yardım için yetkili bir onarım servisiyle iletişime geçin.
4. Gaz kartuşunu yerine takın, kartuşun cihaza yeterince oturduğundan emin olun ve testi tekrarlayın.
5. Tüm kontroller yapıldıktan sonra gaz kaçağı devam ediyorsa yardım için ürünü yetkili onarım servisinize iade edin.

9 Cihazın çalıştırılması

9.1 Otomatik ateşleyiciyi kullanarak cihazı çalıştırma

şekil 4 sayfa 6

NOT Bu gazlı cihaz, kontrol düğmesinde dahili bir otomatik ateşleyici içerir.

1. Kapalı konumdan, kontrol düğmesini bir tık sesi duyana kadar saat yönünün tersine 90 ° derece çevirin.
2. Kontrol düğmesini serbest bırakmadan önce 5 s için kontrol düğmesini bu konumda tutun. Bu, gaz akışının brülöre ulaşmasını ve böylece ateşlemenin gerçekleşmesini sağlamak içindir.

Alev yoğunluğunu ayarlama

Yüksek yağ içeriğine sahip yiyecekleri pişirirken alevlenme meydana gelebilir. Bu durumda, alevlenme kesilene kadar ısıyı düşürün.

Ateşlendikten sonra alev yoğunluğunu ayarlayın:

> Alevi artırmak için kontrol düğmesini saat yönünün tersine çevirin.
> Alevi azaltmak için kontrol düğmesini saat yönünde çevirin.

Ateşleme başarısız

1. Cihaz kontrol düğmesini tekrar kapalı konuma getirin.
2. Brülör içinde biriken gazın dışarı çıkması için 30 s bekleyin.
3. Ateşlemeyi tekrar deneyin.

Kullanım sırasında alev söndürülür

Kullanım esnasında alevin sönmesi durumunda FFD devreye girerek gaz akışını durdurur. Bu işlemin gerçekleşmesi 15 s kadar sürebilir. Yeniden ateşleme girişiminden önce, biriken gazın dağılması için yaklaşık 30 s bekleyin.

1. Kontrol düğmesini kapalı konumuna getirin.
2. Ateşleme prosedürünü izleyerek brülörü yeniden ateşleyin.

9.2 Cihazı barbekü çakmağı veya kibrit kullanarak açma

İstenilen pişirme yüzeyi yerleştirilmeden önce cihaz brülörün üst kısmından yakılabilir.

şekil 5 sayfa 7

NOT Bu yöntem, dahili ateşleyici çalışmadığında veya mevcut olmadığında kullanılır.

Barbekü çakmağı kullanma

1. Barbekü çakmağını brülörün yanında tutun ve ateşleyin.
2. Barbekü çakmağı yanarken brülörü yakmak için kontrol düğmesini yavaşça çevirin.

v Gaz derhal yanmalıdır.

Kibrit kullanma

1. Kibriti yakın ve dikkatli bir şekilde brülöre doğru getirin.
2. Brülörü yakmak için kontrol düğmesini yavaşça saat yönünün tersine çevirin.
v Gaz derhal yanmalıdır.

9.3 Izgara kolunu kullanma

şekil 6 sayfa 8

Izgara sapı, sıcak pişirme aksesuarlarının cihazdan güvenli bir şekilde kaldırılıp çıkarılmasını sağlar.

1. Izgara sapını ızgara sapı boşluğuna yerleştirin.
2. Izgara sapının ızgara sapı boşluğuna tam olarak yerleştirildiğinden ve güvenli bir şekilde oturduğundan emin olun.
3. Pişirme aksesuarını sabit bir hareketle yukarı doğru kaldırın ve çocukların erişemeyeceği, ısıya dayanıklı bir yüzeye koyun.

9.4 Cihazı kapatma

şekil 7 sayfa 9

1. Kontrol düğmesini saat yönünde çevirerek kapalı konuma getirin.
2. Alev tamamen söndükten sonra, gaz kartuşunu gaz cihazından çıkarın.

10 Gaz kartuşlarının çıkarılması

şekil 8 sayfa 10

NOT Gaz kartuşunu dışarıda, insanlardan ve ateşleme kaynaklarından uzakta değiştirin.

> Cihaz üzerindeki kontrol düğmesinin kapalı konumda olduğunu doğrulayın.
> Gaz kartuşunun bağlantısını kesmeden önce brülörlerin sönmüş olduğunu kontrol edin.
> Kartuş kapağını açın ve kartuşu yavaşça çekerek geriye doğru kaydırıp yerinden çıkarın. Çıkarma işlemi sırasında kartuşu yatay konumda tutun.
> Gaz kartuşu boşsa atın ve gerekirse dolu bir gaz kartuşuyla değiştirin. Gaz kartuşu boş değilse daha sonra kullanılmak üzere saklanabilir.
> Gaz kartuşunu değiştirirken veya yeni gaz kartuşu takarken Gaz kartuşunun takılması sayfa 179 bölümünde belirtilen tüm adımları izleyin.

11 GreenGrill pişirme yüzeyleri

Çoğu CADAC | Dometic pişirme yüzeyi GreenGrill yapışmaz seramik kaplamaya sahiptir. Bu kaplama PFAS içermez, toksik değildir ve daha sağlıklı pişirmeye olanak tanır.

Pişirme yüzeyini hazırlama

NOT Yapışmazlık performansını artırmak ve yemek artıklarını azaltmak için ilk kullanımdan önce pişirme yüzeyini hazırlamanız önerilir.

1. Yemeklik yağı tüm pişirme yüzeyine eşit şekilde ince bir tabaka halinde sürün.
2. Yüzeyi orta ateşte 2 min ~ 3 min boyunca ısıtın.
3. Pişirme yüzeyinin tamamen soğumasını bekleyin.
4. Yüzeyi ılık sabunlu su ve süngerle yıkayın.
5. İyice kurulayın ve ince bir tabaka halinde yağı tekrar sürün.
v Ürün artık kullanıma hazırdır.

Pişirme yöntemleri

Bu pişirme yüzeyleri çeşitli pişirme yöntemlerini destekler:

- **Izgara:** Et, sebze veya balıkların yağsız ızgarası.
- **Tavada kızartma:** Sote, balık, pastırma, yumurta, sebze ve krepler için mükemmel.
- **Kaynatma:** Soslar, pilav ve makarna için uygun bir tencere veya tava kullanın.

İKAZ! Hasar tehlikesi

> Plastik saplı pişirme kapları ısınıp eriyebileceklerinden bunları kullanmaktan kaçının.

Pişirme ipuçları

İKAZ! Hasar tehlikesi

> Hasarı önlemek için pişirme yüzeyini yağ tabakası olmadan ateşte bırakmayın.
> Sadece ahşap veya silikon pişirme gereçleri kullanın. Metal aletler GreenGrill kaplamasını çizebilir ve zarar verebilir.

- GreenGrill kaplaması, ısıyı geleneksel PTFE (yapışmaz) kaplamalardan daha verimli bir şekilde iletir. Bu nedenle normal ısı ayarının yalnızca 75 % kadarını kullanmanızı öneririz.
- En iyi sonuçlar için ayçiçeği veya kanola yağı kullanın. Yapışmaya veya yanmaya neden olabilecek daha

düşük bir yanma noktasına sahip olan zeytinyağından kaçının.
- Yapışmayı azaltmak için, kızartmadan önce et veya balığın oda sıcaklığına gelmesini bekleyin.

Pişirme yüzeyinizin temizlenmesi

İKAZ! Hasar tehlikesi
> Ovma teli, çelik yünü veya aşındırıcı temizleyiciler kullanmayın.

Pişirme yüzeylerini suya daldırmadan önce her zaman tamamen soğumasını bekleyin.
> Pişirme yüzeyinizi ılık, sabunlu su ve yumuşak bir süngerle temizleyin.
> İnatçı lekeleri veya kalıntıları yumuşatmak için yıkamadan önce yüzeyi birkaç dakika ılık sabunlu suda bekletin.

NOT CADAC | Dometic Soft Soak ve CADAC | Dometic Soft Soak Brush (ayrı satılır) GreenGrill pişirme yüzeyleri için ideal tamamlayıcı ürünlerdir ve inatçı yemek artıklarını ıslatmak ve yumuşatmak için kullanılır.

Bakım
> Temizledikten sonra ve saklamadan önce, neme ve havaya karşı korumak için yüzeye ince bir kat yağ sürün.
> Çoğu pişirme yüzeyi kullanışlı bir depolama çantasıyla birlikte verilir. Yağ kalıntısının geçmesini önlemek için, yağlanmış pişirme yüzeyini saklama poşetine koymadan önce plastik bir poşete koyun.

Opsiyonel aksesuarlar
- Paella tavası: Eşit ısı dağıtımı için yüksek kaliteli preslenmiş alüminyumdan üretilmiştir. Paella, risotto, makarna yemekleri ve geleneksel kahvaltılar için idealdir.
- Cezve standı: Kahve makineleri veya su ısıtıcıları için sağlam bir platform sağlar.

12 Temizlik ve bakım

12.1 Cihazın temizlenmesi

Cihazınızın ömrünü uzatmak için her kullanımdan sonra cihazı iyice temizleyin.

İKAZ! Hasar tehlikesi
> Cihazı suya daldırmayın.
> Brülörlere, brülör tüplerine veya pilot ışık alanına su girmesini önleyin. Bu parçalardaki nem, cihazın arızalanmasına veya güvensiz hale gelmesine neden olabilir.
> Aşındırıcı temizleyiciler, çelik yünü veya ovma pedleri kullanmayın. Bunlar cihazın yüzeyine zarar verebilir.
> Yağ bazlı veya solvent bazlı temizleyiciler kullanmayın.
> Cihazı temizlemek için yüksek basınçlı buhar makinesi veya su jeti kullanmayın.

Temizlemeden önce cihazın tamamen soğumasını bekleyin.

1. Cihazın gövdesini nemli ve sabunlu bir bezle silin.
2. Saklamadan önce cihazı tamamen kurulayın.

12.2 Rutin bakım

Gaz bağlantısının kurulumu ve montajı, gazlı cihazların yapımı, montajı ve çalıştırılması ile ilgili beceri ve bilgi sahibi olan, ilgili tehlikeleri belirlemek ve önlemek için güvenlik eğitimi almış kalifiye bir kişi tarafından gerçekleştirilmelidir.

> Güvenlik nedeniyle, cihazın düzgün çalışıp çalışmadığının tespiti için her yıl kalifiye bir kişiye cihazı kontrol ettirin. Her arıza onarılmalıdır.

12.3 Tıkalı bir enjektörün değiştirilmesi

En sık karşılaşılan çalışma sorunları kirli veya tıkalı enjektörlerle ilgili olabilir. Düzenli muayene ve temizlik bu sorunları önleyebilir. Tıkalı bir enjektörün göstergeleri arasında şunlar bulunur:
- Zayıf veya sarımsı bir alev.
- Cihaz çalıştırılırken ateşleme arızası.

> **İKAZ! Hasar tehlikesi**
> > Tıkalı bir enjektör, bir pim veya benzer bir nesne ile temizlenmemelidir. Bu, enjektöre zarar verebilir ve cihaz güvenliğini tehlikeye atabilir.

Optimum performans için enjektörleri altı (6) ayda bir temizleyin veya değiştirin.

Enjektöre erişme

şekil 9 sayfa 11

1. Cihazın soğuk olduğundan ve gaz kaynağından ayrıldığından emin olun.

2. Pişirme yüzeylerini ve damlama tavasını cihazdan çıkarın.
3. İç ısı kalkanının köşelerinde bulunan vidaları yavaşça sökün. Brülörü açığa çıkarmak için ısı kalkanını çıkarın.
4. Brülörü sabitleyen vidaları bulun ve sökün. Brülöre bağlı olan ateşleyici veya FFD kablosunu ayırmamaya dikkat edin.
5. Enjektöre artık erişilebilir durumdadır ve uygun bir anahtar kullanılarak çıkarılabilir. Enjektöre zarar verebileceğinden pense kullanmayın.
6. Enjektördeki görünür kirleri temizleyin. Gerekirse enjektörü değiştirin.
7. Enjektörü tekrar valfe vidalayın. Aşırı sıkmayın.

13 Depolama

Doğru şekilde saklamak cihazınızın korunmasına ve kullanım ömrünün uzamasına yardımcı olacaktır.

> Gaz kaynağını cihazdan ayırmadan önce gaz kaynağının kapalı olduğundan emin olun.
> Cihazı asla gaz kaynağı bağlıyken saklamayın, bu güvenli bir uygulama değildir.
> Depolamadan önce ünitenin soğumasını bekleyin ve iyice temizleyin.
> Cihazı iyi havalandırılan bir alanda saklayın.
> Gaz kaynağını açık havada, iyi havalandırılan bir alanda, herhangi bir ateşleme kaynağından uzakta saklayın. Gaz kaynağını bir bodrumda veya garajda saklamayın.

14 Arızaların Giderilmesi

UYARI! Yaralanma riski

> Cihazın servis işlemleri kalifiye bir kişi tarafından yapılmalıdır. Ürününüzü nasıl iade edeceğinizle ilgili yardım ve ayrıntılar için yetkili bir bayi veya onarım servisiyle iletişime geçin.
> Cihazda değişiklik yapmayın.
> Alevler anormal bir şekilde hareket ediyorsa cihazı çalıştırmayın. Gaz akışını derhal kapatın ve cihazı yeniden ateşlemeye çalışmadan önce tüm bağlantıları kontrol edin.

Aşağıda belirtilen anormal durumlardan birini gözlemlerseniz yetkili servis personeliyle iletişime geçin:

- Aşırı sarı veya isli alev tipi
- Ocak gözünün gaz yollarından alev kalkıyor
- Alev ocak gözüne doğru geri yanıyor (normalde bir patlama sesiyle ilişkilendirilir)
- Alevlerin yanma ürünlerinden kaynaklanan rahatsız edici koku

Cihazda yukarıda açıklanmayan bir arıza meydana gelirse yetkili servis personeliyle iletişime geçmeden önce olası nedenler ve çözüm yolları için aşağıdaki tabloya bakın.

Sorun	Neden	Çare
Ocak gözü alev almıyor.	Kontrol düğmesi kapalı konuma ayarlanmıştır.	> Ateşleme talimatlarını Otomatik ateşleyiciyi kullanarak cihazı çalıştırma sayfa 180 bölümünde açıklandığı gibi uygulayın.
	Kartuş güvenli bir şekilde bağlanmamıştır.	> Gaz kartuşunu takma talimatlarını bölümünde açıklandığı gibi uygulayınGaz kartuşunun takılması sayfa 179.
	Ocak gözünün gaz yolları tıkalıdır.	> Brülörü temizleyin.
	Gaz kaynağı tükenebilir.	> Gerekirse gaz kartuşunu değiştirin
Kontrol düğmesi bırakıldığında ocak gözü sönüyor	Kontrol düğmesi ateşleme sırasında alevin devreye girmesi için yeterince uzun süre tutulmamıştır.	> Ateşleme talimatlarını Otomatik ateşleyiciyi kullanarak cihazı çalıştırma sayfa 180 bölümünde açıklandığı gibi uygulayın.
	Ateşleyici bağlantısı arızalı.	> Onarım için yetkili servis personeli ile iletişime geçin.
Düzensiz alev deseni veya hafif alev kalkması	Ocak gözünün gaz yolları tıkalıdır.	> Brülörü temizleyin.
Orta alev ayarında, alev ya çok yüksek ya da çok düşüktür.	Yanlış enjeksiyon valfi takılmıştır.	> Onarım için yetkili servis personeli ile iletişime geçin.

15 Yedek parçalar ve aksesuarlar

şekil 10 sayfa 12

Yalnızca orijinal veya üretici onaylı yedek parçaları ya da aksesuarları kullanın.

Üretici tarafından onaylanmamış yedek parça ve aksesuarların kullanılması tehlikeli olabilir ve ürünün hasar görmesine veya arızalanmasına neden olabilir.

Yedek parça ve aksesuarlarla ilgili yardım için yerel bayinizle veya distribütörünüzle iletişime geçin.

16 Garanti

Yasal garanti süresi geçerlidir. Ürün kusurluysa lütfen satıcınızla veya ülkenizdeki üretici şubesiyle iletişime geçin. (bkz. qr.dometic.com/bgGAmD)

Onarım ve garanti işlemleri için ürünü aşağıdaki dokümanlarla birlikte gönderin:

- Satın alma tarihini içeren faturanın bir kopyası
- Talebinizin nedeni veya hatanın açıklanması

Kendi yaptığınız onarımın veya profesyonel olmayan onarımın güvenlikle ilgili sonuçları olabileceğini ve garantiyi geçersiz kılabileceğini unutmayın.

17 Atık İmhası

Ambalaj malzemesini mümkün olduğu durumlarda uygun geri dönüşüm atık kutularına koyun. Ürünün yürürlükteki imha yönetmeliklerine göre nasıl imha edileceğine ilişkin ayrıntılar için yerel bir geri dönüşüm merkezine veya uzman satıcıya danışın.

18 Teknik Bilgiler

Gaz türü	Bütan
Gaz kartuşlarının türü	Cihaz yalnızca CADAC 220 g/227 g nozullu bütan kartuşu veya EN417'ye uygun yerel olarak onaylanmış başka bir 220 g/227 g bütan kartuşu ile kullanılmalıdır.
Gaz kategorisi	Doğrudan basınç
Jet numarası	0.48
Nominal oran	109 g/h
Brüt nominal ısı girişi	1,5 kW
Denetleme/sertifika	CE

Slovenščina

1 Pomembna obvestila..... 186
2 Razlaga simbolov..... 186
3 Varnostni napotki..... 186
4 Predvidena uporaba..... 188
5 Seznam sestavnih delov..... 188
6 Namestitev aparata.....189
7 Priključitev plina na aparat..... 189
8 Uhajanje plina.....189
9 Uporaba naprave..... 190
10 Odstranitev plinske kartuše..... 191
11 Kuhalne površine GreenGrill..... 191
12 Čiščenje in vzdrževanje.....192
13 Shranjevanje.....193
14 Odpravljanje težav..... 194
15 Rezervni deli in dodatna oprema..... 195
16 Garancija.....195
17 Odstranjevanje..... 195
18 Tehnični podatki.....195

1 Pomembna obvestila

Pozorno preberite in upoštevajte vsa navodila, smernice in opozorila iz tega navodila, da zagotovite pravilno vgradnjo, uporabo in vzdrževanje izdelka. Ta navodila MORATE hraniti skupaj z izdelkom.

Z uporabo izdelka potrjujete, da ste pozorno prebrali vsa navodila, smernice in opozorila ter razumete in upoštevate vsa določila ter pogoje v tem dokumentu. Strinjate se, da boste izdelek uporabljali samo za predvideni namen uporabe in v skladu z navodili, smernicami in opozorili v tem navodilu ter v skladu z vsemi veljavnimi zakoni in predpisi. Če navodil in opozoril v nadaljevanju ne preberete in ne upoštevate, boste morda poškodovali izdelek ali povzročili materialno škodo v bližini. Pridržujemo si pravico do sprememb in posodobitev navodila, vključno z navodili, smernicami in opozorili ter povezano dokumentacijo. Za najnovejše informacije o izdelku obiščite documents.dometic.com.

2 Razlaga simbolov

Signalna beseda označuje varnostna sporočila in sporočila o materialni škodi ter stopnjo ali raven nevarnosti.

NEVARNOST!

> Označuje nevarno situacijo, ki povzroči smrt ali hude poškodbe, če ni preprečena.

OPOZORILO!

> Označuje nevarno situacijo, ki lahko povzroči smrt ali hude poškodbe, če ni preprečena.

POZOR!

> Označuje nevarno situacijo, ki lahko povzroči lažje ali zmerne poškodbe, če ni preprečena.

OBVESTILO!

> Označuje nevarno situacijo, ki lahko povzroči materialno škodo, če je ne preprečite.

NASVET Dodatne informacije za upravljanje izdelka.

3 Varnostni napotki

3.1 Varnostno opozorilo

NASVET

- Pomembno: Navodila za uporabo natančno preberite in se seznanite z aparatom, preden nanj priključite plinsko kartušo.
- Aparat uporabljajte samo na dobro prezračevanem mestu.
- Med uporabo naprave ne premikajte.
- Po uporabi odstranite plinsko kartušo.
- Vsaka sprememba naprave je lahko nevarna.
- Če teh navodil ne upoštevate, garancija ne bo veljala.
- Navodila shranite za poznejšo uporabo.

3.2 Osnovna varnost

NASVET Neupoštevanje teh opozoril lahko povzroči smrt ali hude poškodbe.

OPOZORILO! Nevarnost zaradi ogljikovega monoksida

> TA PLINSKA NAPRAVA PORABLJA ZRAK (KISIK). POSKRBITE, DA NAPRAVO UPORABLJAJTE V DOBRO PREZRAČEVANJEM OBMOČJU.

> UPORABA APARATA V ZAPRTEM PROSTORU LAHKO POVZROČI SMRT.

> Napravo je dovoljeno uporabljati samo na prostem in nad tlemi, kjer je zagotovljeno dobro naravno prezračevanje, brez možnosti kopičenja, da se izpuščen plin in produkti zgorevanja hitro razpršijo z vetrom in naravno konvekcijo.

Varnostni ukrepi pri uporabi plina

sl. 1 na strani 3

NASVET Ta naprava je opremljena z varnostno napravo za izklop, imenovano tudi Flame Failure Device (FFD), ki zagotavlja, da se dovod plina v gorilnik takoj prekine, če plamen nehote ugasne.

NEVARNOST! Nevarnost eksplozije

- Aparat je dovoljeno uporabljati samo z butansko kartušo s šobo 220 g ali 227 g ali z drugo lokalno odobreno butansko kartušo 220 g ali 227 g.
- **Če poskušate namestiti druge vrste plinskih kartuš, tvegate povzročitev nevarnosti.**
- Plinsko kartušo priključite v dobro prezračevanem območju, po možnosti na prostem, stran od virov vžiga, kot sta plamen in ogenj, ter stran od drugih ljudi.
- Plinsko kartušo držite stran od toplote in plamenov. Ne postavljajte na peč ali druge vroče površine.
- Med uporabo naprave ne odstranjujte dovoda plina.
- Po uporabi ali med shranjevanjem mora biti plinska kartuša odklopljena od aparata.

POZOR! Nevarnost požara

- Naprava mora biti med uporabo odmaknjena od vnetljivih materialov. Najmanjše varnostne razdalje so: 120 cm nad napravo ter 60 cm zadaj in ob straneh.
- Na ta izdelek ali ob njega ne postavljajte nobenih predmetov, razen loncev in ponev za pripravo.
- Kadar za pripravo uporabljate lonec ali ponev, uporabljajte samo posodo s priporočenim premerom od 150 mm do 220 mm.
- Pri uporabi podstavka za lonček za kavo je najmanjši priporočen premer lončka 60 mm.
- V bližino naprave ne nameščajte kemikalij, vnetljivih materialov ali razpršil.
- V primeru požara nemudoma zaprite dovod plina.

OPOZORILO! Nevarnost eksplozije

Neupoštevanje teh opozoril lahko povzroči smrt ali hude poškodbe.

- Aparata ne spreminjajte. Uporabljajte samo, kot je predvideno.
- Izdelek sme popravljati samo usposobljeno osebje. Neustrezna popravila lahko povzročijo resno tveganje.

OPOZORILO! Nevarnost požara

- Naprave ne puščajte brez nadzora, ko je vroča ali med uporabo.
- Za nujne primere pripravite gasilni aparat ali druga sredstva, primerna za gašenje plamena.

Varnost med uporabo

NEVARNOST! Nevarnost eksplozije

- Aparata ne uporabljajte, če so tesnila poškodovana ali obrabljena, na kar pogosto opozarja vonj po plinu. Če sumite, da so tesnila izrabljena, se obrnite na pooblaščenega serviserja.
- Aparata ne uporabljajte, če pušča, je poškodovan ali ne deluje pravilno. Za pomoč stopite v stik s pooblaščenim serviserjem.
- Če zavohate plin, ga takoj zaprite, tako da obrnete upravljalni gumb na aparatu v desno v položaj za izklop.
  - Odprte plamene pogasite.
  - Aparat odnesite na dobro prezračeno mesto, kjer ni plamenov, in opravite preskus uhajanja plina. Preskus izvedite zunaj, na dobro prezračenem območju in stran od odprtih plamenov ali virov vžiga.
  - Za preverjanje uhajanja plina nikoli ne uporabljajte odprtega plamena, ampak uporabite milnico.

POZOR! Nevarnost opeklin

- DOSTOPNI DELI SE LAHKO ZELO SEGREJEJO. HRANITE IZVEN DOSEGA MAJHNIH OTROK.
- Ob rokovanju z aparatom nosite na toploto odporne rokavice.
- Med prižiganjem ali uporabo naprave ne nosite ohlapnih oblačil, dolge lase pa spnite.
- Rok, obraza in las ne približujte gorilnikom.

> Pazite na vse dejavnosti v bližini naprave, da se ne opečete ali drugače poškodujete.
> Aparat vedno uporabljajte na vodoravni in ravni površini. Poskrbite, da je sestavljen izdelek stabilen in se ne maje.
> Prepričajte se, da so stojalo za ponev/kuhalne površine med uporabo naprave pravilno nameščene.
> Med uporabo aparata se ne dotikajte nosilca za ponev.
> Med uporabo naprave ne premikajte.
> Otroke in živali varno držite stran.
> Alkohol ali zdravila na recept oz. brez recepta lahko poslabšajo vaše sposobnosti za pravilno sestavljanje ali varno uporabo tega izdelka.
> Preden z napravo rokujete z golimi rokami, počakajte, da se ohladi.

NEVARNOST! Plamen gori nazaj/sežiganje

> Če plamen gori nazaj v gorilniku, se to imenuje sežiganje in lahko povzroči nevarne pogoje uporabe. Ob uporabi naprave poskrbite za stabilnost plamena.
> V primeru sežiganja sledite naslednjemu postopku:
  - Takoj izklopite dovod plina, tako da zaprete ventil plinske jeklenke.
  - Zavrtite upravljalni gumb naprave v položaj za izklop.
  - Ko plamen ugasne, odstranite plinsko kartušo.
  - Znova priklopite dovod plina in preverite, ali iz priključka uhaja plin.
  - Napravo znova vžgite.
  - Če sežiganje ni odpravljeno, naprave ne uporabljajte in se za pomoč obrnite na pooblaščen servis.

4 Predvidena uporaba

Ta kuhalna naprava na utekočinjen naftni plin je predvidena **samo za nekomercialno uporabo**.

Aparat je namenjen uporabi samo na dobro prezračevanem mestu. Bodite pozorni na zahteve glede prezračevanja.

Prepovedana uporaba
Naprave ne uporabljajte za:

- ogrevanje prostorov;
- sušenje oblačil ali drugih materialov;
- komercialno ali industrijsko uporabo;
- naprave ne smete uporabljati za noben drug namen.

Ta izdelek je primeren samo za predvideni namen in uporabo v skladu s temi navodili.

V tem navodilu so navedene informacije, ki jih je treba upoštevati za pravilno vgradnjo in/ali delovanje izdelka. Aparat zaradi slabe vgradnje in/ali nepravilne uporabe oziroma vzdrževanja ne bo dobro deloval in se lahko pokvari.

Proizvajalec ne sprejema nobene odgovornosti za telesne poškodbe ali poškodbe izdelka, do katerih pride zaradi:

- nepravilne namestitve ali sestave;
- neustreznih vzdrževalnih del ali uporabe neoriginalnih rezervnih delov, ki jih ni dobavil proizvajalec;
- sprememb izdelka brez izrecnega dovoljenja proizvajalca;
- uporabe za namene, ki niso opisani v navodilu.

Družba Dometic si pridržuje pravico do spremembe videza in specifikacij izdelka.

5 Seznam sestavnih delov

sl. 2 na strani 4

Sestavni del	Opis
①	Kupolast pokrov
②	Rešetka za peko na žaru
③	Plošča za peko na žaru
④	Ročaj za žar
⑤	Podstavek za lonček za kavo
⑥	Podstavek za lonec/ponev
⑦	Zaščita pred brizganjem
⑧	Posoda za zbiranje maščobe
⑨	Vratca za kartušo
⑩	Upravljalni gumb
⑪	Nosilec

Kombinacije
Izdelki glede na kodo izdelka vsebujejo naslednje sestavne dele:

Sestavni del	1025-10	1025-20	1025-25
①	✓	✓	—
②	✓	✓	✓
③	✓	—	—
④	✓	✓	✓
⑤	✓	✓	✓
⑥	✓	✓	✓
⑦	✓	✓	✓
⑧	✓	✓	✓
⑨	✓	✓	✓
⑩	✓	✓	✓
⑪	✓	✓	✓

6 Namestitev aparata

Aparatu so priloženi pritrdilni nosilci. Nosilci omogočajo **izbirno** namestitev aparata na stabilno, vodoravno površino, kot je zunanji kuhinjski pult ali miza.

NASVET Aparat lahko namesti samo usposobljen strokovnjak.

7 Priključitev plina na aparat

7.1 Namestitev plinske kartuše

Aparat je dovoljeno uporabljati samo z butansko kartušo s šobo 220 g/227 g ali z drugo lokalno odobreno in skladno butansko kartušo 220 g/227 g.
Če poskušate namestiti druge vrste plinskih kartuš, tvegate povzročitev nevarnosti.

NASVET Nevarnost eksplozije

> Dovod plina priključite v dobro prezračevanem območju, po možnosti na prostem, stran od virov vžiga, kot so odprti plameni in ogenj, ter stran od drugih ljudi.
> Preverite, ali so vsa tesnila (med napravo in plinsko kartušo) na mestu in v dobrem stanju, preden priključite plinsko kartušo na napravo. Ne uporabljajte naprave, če sumite, da so tesnila obrabljena.
> Dovod plina držite stran od toplote in plamenov. Ne postavljajte na peč ali druge vroče površine.
> Med uporabo naprave ne odstranjujte dovoda plina.
> Po uporabi ali med shranjevanjem mora biti dovod plina odklopljen od naprave.

Vstavitev plinske kartuše

sl. 3 na strani 5

> Pred uporabo in pred vstavljanjem plinske kartuše vizualno preglejte napravo in odstranite vso umazanijo, ostanke, žuželke ali pajčevine, ki so lahko prisotne.
> Ne uporabljajte aparata z obrabljenimi ali poškodovanimi tesnili (na kar kaže vonj po plinu). Če sumite, da so tesnila obrabljena ali poškodovana, se za pomoč obrnite na najbližjega pooblaščenega serviserja.
> Prepričajte se, da je krmilni gumb na aparatu v položaju za izklop.
> Odprite vrata za kartušo.
> Kartušo držite v vodoravnem položaju z zarezo (1) na prirobnici kartuše obrnjeno navzgor in kartušo vstavite v odprtino prostora za kartušo.
> Zarezo poravnajte z varnostnim vodilom (2) in potisnite kartušo na svoje mesto.
> Kartuša mora biti trdno nameščena z magnetnim zatičem, zato jo močno pritisnite na predvideno mesto.
> Opravite preskus uhajanja plina, kot je opisano v razdelku Uhajanje plina na strani 189.

8 Uhajanje plina

Če aparat pušča (vonj po plinu), ga takoj odnesite ven na dobro prezračevano mesto brez plamenov, kjer lahko mesta uhajanja plina odkrijete in uhajanje ustavite. Če želite preveriti, ali aparat pušča, to storite zunaj. Za odkrivanje uhajanja plina ne uporabljajte odprtega plamena, temveč milnico.

Preskus uhajanja plina je treba opraviti v dobro prezračenem prostoru, stran od vseh virov vžiga.

NEVARNOST! Opozorilo pred eksplozijo

> **Priključki za plin morajo biti pravilno nameščeni, da se prepreči uhajanje plina.**
> **Med preskusom uhajanja plina ne kadite.**

> **Če sumite, da pušča plin (zaradi vonja po plinu), aparat nemudoma nesite na mesto brez plamenov in opravite preskus uhajanja plina.**
> **Za preverjanje uhajanja plina ne uporabljajte odprtega ognja.**

Opravljanje preskusa uhajanja plina

1. Zmešajte raztopino vode in mila, npr. detergenta za posodo.

   Uporabite lahko tudi razpršilo za odkrivanje uhajanja.
2. Zmes nanesite na priključno točko med plinsko kartušo in aparatom.
3. Če se pojavijo mehurčki:
   a) Plinsko kartušo takoj odstranite iz aparata.
   b) Če sumite, da so tesnila obrabljena, se za pomoč obrnite na pooblaščenega serviserja.
4. Plinsko kartušo ponovno namestite, pri čemer se prepričajte, da je vložek dovolj trdno pritrjen na aparat, in preskus ponovite.
5. Če plin po vseh preskusih še vedno uhaja, izdelek vrnite pooblaščenemu servisu za pomoč.

9 Uporaba naprave

9.1 Prižig aparata s samodejnim vžigalnikom

sl. 4 na strani 6

NASVET Plinski aparat ima funkcijo samodejnega vžiga, ki je v krmilnem gumbu.

1. Krmilni gumb iz položaja za izklop obrnite za 90 ° v levo, dokler ne zaslišite klika.
2. Krmilni gumb držite v tem položaju 5 s in ga nato spustite. Tako bo plin lahko dosegel gorilnik in se vžgal.

Nastavljanje intenzivnosti plamena

Pri kuhanju hrane z visoko vsebnostjo maščob lahko pride do sežiganja plamena. Če se to pripeti, zmanjšajte toploto, dokler se plamen ne povrne v normalno stanje.

Ko se plamen vžge, nastavite intenzivnost:

> Za povečanje plamena obrnite upravljalni gumb v levo.
> Za zmanjšanje plamena obrnite upravljalni gumb v desno.

Vžig ne uspe

1. Upravljalni gumb naprave obrnite nazaj v položaj za izklop.
2. Počakajte 30 s , da se morebitni zbrani plin v gorilniku sprosti.
3. Znova poskusite vžgati vžig.

Plamen se med uporabo ugasne

Če plamen med uporabo ugasne, se aktivira FFD, da zaustavi pretok plina. To traja približno 15 s . Počakajte približno 30 s , da se nakopičeni plin razkadi, preden poskusite ogenj ponovno vžgati.

1. Upravljalni gumb obrnite v položaj za izklop.
2. Gorilnik ponovno vžgite po postopku za vžig.

9.2 Vklop naprave z vžigalnikom za žar ali vžigalico

Napravo lahko prižgete z zgornje strani gorilnika, preden namestite želeno kuhalno površino.

sl. 5 na strani 7

NASVET Ta metoda se uporablja, ko vgrajeni vžig ne deluje ali če ni na voljo.

Z uporabo vžigalnika za žar

1. Držite vžigalnik za žar v bližini gorilnika in ga vžgite.
2. Ko je vžigalnik za žar prižgan, počasi obrnite upravljalni gumb, da se gorilnik prižge.

✓ Plin se mora takoj vžgati.

Z uporabo vžigalice

1. Prižgite vžigalico in jo previdno približajte gorilniku.
2. Upravljalni gumb počasi obračajte v levo, da se gorilnik prižge.

✓ Plin se mora takoj vžgati.

9.3 Uporaba ročaja za žar

sl. 6 na strani 8

Ročaj za žar omogoča varno dviganje in odstranjevanje vročih pripomočkov za kuhanje z naprave.

1. Ročaj za žar vstavite v odprtino za ročaj za žar.
2. Prepričajte se, da je ročaj za žar popolnoma vstavljen in pritrjen v odprtino za ročaj za žar.
3. Pripomoček za kuhanje dvignite naravnost navzgor in ga odložite na toplotno odporno površino in izven dosega otrok.

9.4 Izklop naprave

sl. 7 na strani 9

1. Upravljalni gumb obrnite desno v položaj za izklop.
2. Ko plamen popolnoma ugasne, odstranite plinsko kartušo iz aparata.

10 Odstranitev plinske kartuše

sl. 8 na strani 10

NASVET Plinsko kartušo zamenjajte zunaj in stran od ljudi in virov vžiga.

> Prepričajte se, da je krmilni gumb na aparatu v položaju za izklop.
> Preverite, ali je gorilnik ugasnjen, preden plinsko kartušo odstranite.
> Odprite vratca za kartušo in kartušo odstranite tako, da jo nežno povlečete nazaj. Med odstranjevanjem naj bo kartuša v vodoravnem položaju.
> Če je plinska kartuša prazna, jo zavrzite in jo po potrebi zamenjajte s polno. Če plinska kartuša ni prazna, jo lahko shranite za kasnejšo uporabo.
> Pri zamenjavi plinske kartuše upoštevajte vse korake, ki so navedeni v razdelku Namestitev plinske kartuše na strani 189.

11 Kuhalne površine GreenGrill

Večina kuhalnih površin CADAC | Dometic ima keramični premaz proti sprijemanju GreenGrill. Ta premaz je brez PFAS, nestrupen in omogoča zdravo kuhanje.

Priprava kuhalne površine

NASVET Pred prvo uporabo je priporočljivo, da pripravite kuhalno površino, ter tako izboljšate zaščito proti sprijemanju in zmanjšate sprijemanje hrane.

1. Nanesite tanko plast olja za kuhanje enakomerno po celotni kuhalni površini.
2. Segrevajte površino na srednji nastavitvi temperature 2 min ~ 3 min .
3. Počakajte, da se kuhalna površina popolnoma ohladi.
4. Kuhalno površino očistite s toplo milnico in gobico.
5. Temeljito jo posušite in znova nanesite tanko plast olja.

v Izdelek je zdaj pripravljen na uporabo.

Načini priprave

Te kuhalne površine so primerne za različne načine kuhanja:

- **Priprava na žaru:** za peko mesa, zelenjave ali rib brez maščobe.
- **Cvrtje v ponvi:** idealno za krompirček, ribe, slanino, jajca, zelenjavo in palačinke.
- **Kuhanje:** uporabite primeren lonec ali ponev za omake, riž in testenine.

OBVESTILO! Nevarnost poškodb

> Ne uporabljajte posod s plastičnimi ročaji, saj lahko postanejo vroči in se stopijo.

Nasveti za kuhanje

OBVESTILO! Nevarnost poškodb

> Da preprečite poškodbe, kuhalne površine ne segrevajte brez plasti olja.
> Uporabljajte samo lesene ali silikonske kuhalne pripomočke. Kovinski pripomočki lahko opraskajo in poškodujejo premaz GreenGrill.

- Premaz GreenGrill prevaja toploto učinkoviteje kot običajni premazi PTFE (proti sprijemanju). Zato priporočamo,da uporabljate samo 75 % običajne nastavitve moči.
- Za najboljše rezultate uporabite sončnično ali repično olje. Izogibajte se uporabi oljčnega olja, saj ima nižjo točko gorenja, zaradi česar se lahko živila sprimejo ali osmodijo.
- Da bi zmanjšali sprijemanje, pred cvrtjem počakajte, da se meso ali ribe segrejejo na sobno temperaturo.

Čiščenje kuhalne površine

OBVESTILO! Nevarnost poškodb

> Ne uporabljajte čistilnih gobic, jeklene volne ali abrazivnih čistil.

Vedno počakajte, da se kuhalna površina v celoti ohladi, preden jo potopite v vodo.

> Kuhalno površino očistite s toplo milnico in mehko gobico.

> Za odstranjevanje trdovratnih madežev ali ostankov površino nekaj minut pred pranjem namočite v toplo milnico.

NASVET CADAC | Dometic Soft Soak in CADAC | Dometic Soft Soak Brush (naprodaj ločeno) sta idealna spremljevalna izdelka za kuhalne površine GreenGrill, ki se uporabljata za namakanje in mehčanje trdovratnih ostankov hrane.

Vzdrževanje

> Po čiščenju in pred shranjevanjem na površino nanesite tanek sloj olja, da jo zaščitite pred vlago in zrakom.
> Večina kuhalnih površin je dobavljenih s priročno torbo za shranjevanje. Da preprečite prenos ostankov olja, naoljeno kuhalno površino pospravite v plastično vrečko, preden jo vstavite v vrečko za shranjevanje.

Izbirna dodatna oprema

- Ponev za paeljo: Iz visokokakovostnega stisnjenega aluminija za enakomerno porazdelitev toplote. Prava izbira za paelje, rižote, testenine in tradicionalne zajtrke.
- Stojalo za lonček za kavo: Zagotavlja stabilno podlago za kafetejre ali čajnike.

12 Čiščenje in vzdrževanje

12.1 Čiščenje naprave

Za daljšo življenjsko dobo vaše naprave jo po vsaki uporabi dobro očistite.

OBVESTILO! Nevarnost poškodb

> Naprave ne potapljajte v vodo.
> Pazite, da voda ne pride v stik z gorilniki, cevmi gorilnikov ali območjem vžigalnega plamena. Vlaga v teh delih lahko povzroči okvaro naprave ali ogrozi njeno varnost.
> Ne uporabljajte abrazivnih čistil, jeklene volne ali čistilnih gobic. To lahko poškoduje površino naprave.
> Ne uporabljajte čistil na osnovi olja ali topil.
> Za čiščenje naprave ne uporabljajte visokotlačnih parnih naprav ali visokotlačnih naprav z vodnim curkom.

Pred čiščenjem počakajte, da se naprava dobro ohladi.

1. Ohišje naprave obrišite z vlažno krpo, namočeno v milnico.
2. Pred uporabo napravo popolnoma osušite.

12.2 Redno vzdrževanje

Plinski priključek mora sestaviti in montirati usposobljena oseba, ki je dokazala spretnosti in znanje glede sestave, montaže in delovanja plinskih naprav ter je opravila varnostno usposabljanje za prepoznavanje in preprečevanje nevarnosti.

> Iz varnostnih razlogov mora usposobljena oseba vsako leto preveriti pravilno delovanje naprave. Morebitne okvare je treba popraviti.

12.3 Menjava zamašenega injektorja

Najpogostejše težave pri delovanju so lahko povezane z umazanimi ali zamašenimi injektorji. Te težave je mogoče preprečiti z rednimi pregledi in čiščenjem. Znaki blokiranega injektorja so:

- Šibek ali rumenkast plamen.
- Napaka vžiga pri upravljanju naprave.

> **OBVESTILO! Nevarnost poškodb**
> > Zamašenega injektorja ne čistite z buciko ali podobnim predmetom. To lahko poškoduje injektor in ogrozi varnost naprave.

Za optimalno delovanje očistite ali zamenjajte injektorje vsakih šest (6) mesecev.

Dostop do injektorja

sl. 9 na strani 11

1. Preverite, ali je naprava hladna in odklopljena od dovoda plina.
2. Z aparata odstranite kuhalne površine in posodo za zbiranje maščobe.
3. Nežno odvijte vijake, ki se nahajajo v vogalih notranje toplotne zaščite. Odstranite toplotno zaščito tako, da se razkrije gorilnik.
4. Poiščite in odstranite vijake, s katerimi je pritrjen gorilnik. Pazite, da ne izključite kabla vžigalnika ali FFD, ki je priključen na gorilnik.
5. Injektor je zdaj dostopen in ga je mogoče odstraniti z ustreznim ključem. Ne uporabljajte klešč, ker lahko poškodujete injektor.
6. Z injektorja spihajte vidno umazanijo. Po potrebi zamenjajte injektor.

7. Privijte injektor nazaj v ventil. Ne zategnite preveč.

13 Shranjevanje

S pravilnim shranjevanjem boste zaščitili napravo in podaljšali njeno življenjsko dobo.

> Prepričajte se, da je dovod plina pred odklopom z naprave izklopljen.
> Ne shranjujte naprave s priključenim dovodom plina, to ni varno.
> Pred shranjevanjem pustite, da se enota ohladi in jo dobro očistite.
> Napravo shranite na dobro prezračevanem mestu.
> Dovod plina shranite na prostem v dobro prezračevanem prostoru, stran od virov vžiga. Ne shranjujte plina v kleti ali garaži.

14 Odpravljanje težav

OPOZORILO! Nevarnost poškodb

> Servis naprave mora opraviti usposobljena oseba. Za pomoč in informacije o vračilu izdelka se obrnite na pooblaščenega trgovca ali serviserja.
> Naprave ne spreminjajte.
> Naprave ne uporabljajte, če se plamen obnaša neobičajno. Takoj izklopite pretok plina in preverite vse priključke, preden poskusite napravo znova vžgati.

Obrnite se na pooblaščenega serviserja, če opazite katero od naslednjih neobičajnih stanj:

- pretirano rumen ali sajast plamen;
- plamen, ki se dviguje z gorilnih šob;
- plamen, ki ponikne nazaj v gorilnik (običajno ga spremlja pokajoč zvok);
- neprijeten vonj plamena, ki nastaja pri zgorevanju.

Če pride do okvare naprave, ki ni bila opisana, glejte tabelo v nadaljevanju, kjer so navedeni možni vzroki in navodila, kako jih odpraviti, preden se obrnete na pooblaščenega serviserja.

Motnja	Možni vzrok	Rešitev
Gorilnik se ne vžge.	Upravljalni gumb je nastavljen na položaj za izklop.	> Upoštevajte navodila za vžig, kot je opisano v razdelku Prižig aparata s samodejnim vžigalnikom na strani 190.
	Kartuša ni varno priključena.	> Upoštevajte navodila za namestitev plinske kartuše, kot je opisano v razdelku Namestitev plinske kartuše na strani 189.
	Šobe gorilnika so blokirane.	> Čiščenje gorilnika.
	Plin je morda porabljen.	> Po potrebi zamenjajte plinsko kartušo.
Gorilnik ugasne, ko upravljalni gumb ni več pritisnjen	Krmilnega gumba med vžigom niste dovolj dolgo pritiskali, da bi se plamen vžgal.	> Upoštevajte navodila za vžig, kot je opisano v razdelku Prižig aparata s samodejnim vžigalnikom na strani 190.
	Napaka na povezavi vžigalnika.	> Za popravilo stopite v stik s pooblaščenim serviserjem.
Neenakomeren vzorec plamena ali plamen, ki se nekoliko dviga	Šobe gorilnika so blokirane.	> Čiščenje gorilnika.
Pri srednji nastavitvi plamena je plamen previsok ali prenizek.	Nameščen je napačen vbrizgalni ventil.	> Za popravilo stopite v stik s pooblaščenim serviserjem.

15 Rezervni deli in dodatna oprema

sl. 10 na strani 12

Uporabljajte samo originalne rezervne dele in dodatno opremo ali rezervne dele in dodatno opremo, ki jo je odobril proizvajalec.

Uporaba rezervnih delov in dodatne opreme, ki je ni odobril proizvajalec, je lahko nevarna in lahko povzroči poškodbe ali okvaro izdelka.

Za pomoč z rezervnimi deli in dodatno opremo se obrnite na lokalnega trgovca ali distributerja.

16 Garancija

Velja zakonsko določen garancijski rok. Če je izdelek pokvarjen, se obrnite na svojega trgovca ali podružnico proizvajalca v svoji državi. (glejte qr.dometic.com/bgGAmD)

Za obravnavanje zahtevkov popravil oz. garancijskih zahtevkov morate skupaj z izdelkom poslati naslednjo dokumentacijo:

- kopijo računa z datumom nakupa,
- razlog za reklamacijo ali opis napake.

Upoštevajte, da lahko imajo lastnoročna ali neprofesionalna popravila varnostne posledice in lahko razveljavijo garancijo.

17 Odstranjevanje

Embalažni material odstranite v primerne zabojnike za recikliranje odpadkov, če je to mogoče. Pri lokalnem centru za zbiranje odpadkov ali specializiranem trgovcu se pozanimajte glede odstranjevanja izdelka v skladu z veljavnimi predpisi.

18 Tehnični podatki

Vrsta plina	Butan
Vrsta plinskih kartuš	Ta aparat lahko uporabljate samo z butansko kartušo 220 g ali 227 g.
Kategorija plina	Neposredni tlak
Številka šobe	0.48
Nazivna vrednost	109 g/h
Bruto nazivna moč ogrevanja	1,5 kW
Pregled/certifikat	CE

Română

1 Observații importante.....196
2 Explicația simbolurilor.....196
3 Instrucțiuni de siguranță..... 196
4 Domeniul de utilizare.....198
5 Lista componentelor.....198
6 Montarea aparatului.....199
7 Conectarea sursei de alimentare cu gaz la aparat..... 199
8 Scurgeri de gaz.....200
9 Exploatarea aparatului..... 200
10 Scoaterea cartușului de gaz..... 201
11 Suprafețele de gătit GreenGrill..... 201
12 Curățarea și întreținerea..... 202
13 Depozitarea..... 203
14 Remedierea defecțiunilor.....204
15 Piese de schimb și accesorii..... 205
16 Garanție..... 205
17 Eliminarea.....205
18 Date tehnice..... 205

1 Observații importante

Citiți cu atenție și respectați toate instrucțiunile, indicațiile și avertismentele incluse în acest manual de produs pentru a vă asigura că instalați, utilizați și întrețineți produsul în permanență. Aceste instrucțiuni TREBUIE păstrate cu acest produs.

Prin utilizarea produsului, confirmați că ați citit cu atenție toate instrucțiunile, indicațiile și avertismentele și că înțelegeți și sunteți de acord să respectați termenii și condițiile stabilite. Sunteți de acord să utilizați acest produs numai pentru scopul și aplicația prevăzute și în conformitate cu instrucțiunile, indicațiile și avertismentele prezentate în acest manual de produs, precum și în conformitate cu toate legile și reglementările aplicabile. Nerespectarea instrucțiunilor și avertismentelor prezentate aici poate duce la vătămarea personală a utilizatorului sau a altora, la deteriorarea produsului sau a altor bunuri din apropiere. Acest manual al produsului, inclusiv instrucțiunile, indicațiile și avertismentele și documentația aferentă pot fi supuse modificărilor și actualizărilor. Pentru informații actualizate despre produs, vă rugăm să vizitați documents.dometic.com.

2 Explicația simbolurilor

Un cuvânt de semnalizare identifică mesajele de siguranță și mesajele privind daunele materiale și, de asemenea, indică gradul sau nivelul de gravitate a pericolului.

PERICOL!

> Indică o situație periculoasă care, dacă nu este evitată, va provoca moartea sau răni grave.

AVERTIZARE!

> Indică o situație periculoasă care, dacă nu este evitată, poate provoca moartea sau răni grave.

PRECAUȚIE!

> Indică o situație periculoasă care, dacă nu este evitată, poate provoca răni minore sau medii.

ATENȚIE!

> Indică o situație care, dacă nu este evitată, ar putea duce la pagube materiale.

INDICAȚIE Informații complementare privind operarea produsului.

3 Instrucțiuni de siguranță

3.1 Avertisment de siguranță

INDICAȚIE

- Important: Citiți cu atenție aceste instrucțiuni de utilizare, pentru a vă familiariza cu aparatul înainte de a-l conecta la cartușul de gaz.
- A se utiliza numai într-o zonă bine aerisită.
- Nu mutați aparatul în timpul utilizării.
- Scoateți cartușul de alimentare cu gaz după utilizare.
- Orice modificare a aparatului poate fi periculoasă.
- Nerespectarea acestor instrucțiuni va anula garanția.
- Păstrați aceste instrucțiuni pentru consultare ulterioară.

3.2 Informații generale de siguranță

INDICAȚIE Nerespectarea acestor avertismente poate duce la moarte sau vătămări corporale grave.

AVERTIZARE! Pericol de monoxid de carbon

> ACEST APARAT PE GAZ CONSUMĂ AER (OXIGEN). ASIGURAȚI-VĂ CĂ APARATUL ESTE UTILIZAT ÎNTR-O ZONĂ BINE AERISITĂ.

> UTILIZAREA ACESTUI APARAT ÎNTR-UN SPAȚIU ÎNCHIS POATE CAUZA DECESUL.

> Acest aparat trebuie folosit numai în aer liber, suprateran, cu aerisire naturală, fără zone stagnante, unde scurgerile de gaze și

produsele de ardere sunt dispersate rapid de vânt și convecție naturală.

Măsuri de siguranță pentru gaz

fig. 1 pagină 3

INDICAȚIE Acest aparat este echipat cu un dispozitiv de oprire de siguranță cunoscut și sub numele de Flame Failure Device (FFD), ceea ce asigură că alimentarea cu gaz a arzătorului se oprește imediat în cazul în care flacăra se stinge accidental.

PERICOL! Pericol de explozie

- Aparatul trebuie utilizat numai cu un cartuș de butan CADAC 220 g/227 g cu duză sau cu orice alt cartuș de butan 220 g/227 g aprobat local, conform EN417.
- **Ar putea fi periculos să încercați să montați alte tipuri de cartușe de gaz.**
- Conectați cartușul de gaz într-o zonă bine aerisită, de preferință în aer liber, la distanță de surse de aprindere precum flăcări și focuri și la distanță de alte persoane.
- Țineți cartușul de gaz la distanță de căldură și flacără. Nu așezați pe o sobă sau pe orice altă suprafață fierbinte.
- Nu deconectați sursa de gaz în timp ce acest aparat este în funcțiune.
- Cartușul de gaz trebuie deconectat de la acest aparat după utilizare sau în timpul depozitării.

PRECAUȚIE! Pericol de incendiu

- În timpul utilizării, acesta aparat trebuie ținut la distanță de materiale inflamabile. Distanțele minime de siguranță sunt: 120 cm deasupra aparatului și 60 cm în spate și laterale.
- Nu amplasați alte obiecte decât vase de gătit pe sau sprijinit de acest aparat.
- Când utilizați o oală sau tigaie pentru a găti, utilizați numai dimensiunea recomandată de 150 mm până la 220 mm în diametru.
- Când utilizați suportul de cafetieră, dimensiunea minimă recomandată a filtrului de cafea este de 60 mm în diametru.
- Nu amplasați substanțe chimice, materiale inflamabile sau aerosoli în apropierea acestui aparat.
- În caz de incendiu, opriți imediat alimentarea cu gaz.

AVERTIZARE! Pericol de explozie

Nerespectarea acestor avertismente poate duce la deces sau vătămări corporale grave.

- Nu modificați acest aparat. Utilizați numai conform destinației de utilizare.
- Acest produs poate fi reparat doar de către personal calificat. Reparațiile necorespunzătoare pot cauza riscuri grave.

AVERTIZARE! Pericol de incendiu

- Nu lăsați acest aparat nesupravegheat când este fierbinte sau în funcțiune.
- Țineți la îndemână un stingător de incendiu sau alte mijloace adecvate pentru stingerea unei flăcări în caz de urgență.

Siguranța în utilizare

PERICOL! Pericol de explozie

- Nu utilizați aparatul dacă prezintă garnituri deteriorate sau uzate, indicate adesea de mirosul de gaz. Contactați un agent de reparații autorizat pentru asistență dacă suspectați garnituri uzate.
- Nu folosiți un aparat care prezintă scurgeri, deteriorări sau nu funcționează corect. Contactați un agent de reparații autorizat pentru asistență.
- Dacă simțiți miros de gaz, opriți imediat gazul, rotind butonul de comandă de pe aparat la poziția oprit.
  - Stingeți orice flăcări deschise.
  - Mutați aparatul într-un loc bine aerisit, fără flăcări, și efectuați un test de scurgeri de gaz. Acest test trebuie efectuat în exterior, într-o zonă bine aerisită, la distanță de flăcări deschise sau surse de aprindere.
  - Nu folosiți niciodată o flacără deschisă pentru a verifica dacă există scurgeri de gaz, folosiți apă cu săpun.

PRECAUȚIE! Pericol de arsuri

> PIESELE ACCESIBILE POT DEVENI FOARTE FIERBINȚI. NU LĂSAȚI LA ÎNDEMÂNA COPIILOR MICI.
> Utilizați mânuși rezistente la căldură atunci când manipulați aparatul.
> Nu purtați haine largi și nu lăsați părul lung desfăcut când aprindeți sau folosiți acest produs.
> Nu apropiați mâinile, fața și părul de arzătoare.
> Supravegheați cu atenție toate activitățile din jurul acestui produs pentru a evita arsurile sau alte vătămări corporale.
> Exploatați întotdeauna aparatul pe o suprafață orizontală plană. Asigurați-vă că produsul asamblat este stabil și nu se balansează.
> Asigurați-vă că suportul pentru tigaie/suprafețele de gătit sunt așezate corect atunci când utilizați aparatul.
> Nu atingeți suportul de tigaie în timp aparatul este în funcțiune.
> Nu mutați acest aparat în timpul utilizării.
> Nu lăsați copiii și animalele de companie să se apropie la o distanță nesigură.
> Folosirea alcoolului sau a medicamentelor cu sau fără rețetă v-ar putea afecta capacitatea de a asambla corect sau de a utiliza în siguranță acest aparat.
> Lăsați acest produs să se răcească înainte de a-l manipula cu mâinile goale.

PERICOL! Retroaprindere / izbucnire a flăcării

> Dacă o flacără se propagă în interiorul arzătorului, acest lucru este cunoscut sub numele de izbucnire și poate duce la condiții de funcționare nesigure. Asigurați-vă că flacăra este stabilă atunci când utilizați aparatul.
> În caz de izbucnire a flăcării, procedați astfel:
  - Opriți imediat alimentarea cu gaz închizând supapa buteliei de gaz.
  - Rotiți butonul de comandă al aparatului la poziția de oprire.
  - După stingerea flăcării, scoateți cartușul de gaz.
  - Reconectați alimentarea cu gaz și testați conexiunea pentru eventuale scurgeri de gaz.
  - Reaprindeți aparatul.
  - Dacă izbucnirea persistă, încetați utilizarea și contactați un agent de reparații autorizat pentru asistență.

4 Domeniul de utilizare

Acest aparat de gătit cu GPL este destinat **exclusiv utilizării în scopuri necomerciale**.

Acest aparat este destinat utilizării numai într-o zonă bine aerisită. Acordați atenție cerințelor de aerisire.

Utilizări interzise

Nu utilizați acest aparat pentru:

- Încălzire generală sau încălzirea încăperilor
- Uscarea hainelor sau a oricăror materiale
- Scopuri comerciale sau industriale
- Aparatul nu trebuie utilizat în niciun alt scop.

Acest produs este potrivit numai pentru scopul și utilizarea prevăzute în conformitate cu aceste instrucțiuni.

Acest manual oferă informații necesare pentru instalarea și/sau utilizarea corectă a produsului. Instalarea defectuoasă și/sau utilizarea sau întreținerea necorespunzătoare vor avea ca rezultat performanțe nesatisfăcătoare și o posibilă defectare.

Producătorul nu își asumă nicio răspundere pentru orice vătămare sau deteriorare a produsului - rezultate din:

- Instalare sau asamblare incorectă
- Întreținerea sau utilizarea incorectă a pieselor de schimb, altele decât piesele de schimb originale furnizate de producător
- Modificări aduse produsului fără aprobarea explicită din partea producătorului
- Utilizarea în alte scopuri decât cele descrise în manual

Dometic își rezervă dreptul de a modifica aspectul și specificațiile produsului.

5 Lista componentelor

fig. 2 pagină 4

Componentă	Denumire
①	Capac bombat
②	Placă pentru grătar barbecue
③	Placă pentru grătar
④	Mâner pentru grătar

Componentă	Denumire
⑤	Suport de cafetieră
⑥	Suport oală/tigaie
⑦	Scut de protecție împotriva stropirii
⑧	Tavă pentru scurgeri
⑨	Ușă cartuș
⑩	Buton de comandă
⑪	Console de montare

Combinații
Componentele incluse în fiecare cod de produs sunt următoarele:

Componentă	1025-10	1025-20	1025-25
①	✓	✓	–
②	✓	✓	✓
③	✓	–	–
④	✓	✓	✓
⑤	✓	✓	✓
⑥	✓	✓	✓
⑦	✓	✓	✓
⑧	✓	✓	✓
⑨	✓	✓	✓
⑩	✓	✓	✓
⑪	✓	✓	✓

6 Montarea aparatului

Suporturile de montare au fost furnizate împreună cu acest aparat. Utilizarea acestor suporturi permite montarea **opțională** a aparatului pe o suprafață orizontală stabilă, cum ar fi un blat de bucătărie exterioară sau o masă de exterior.

INDICAȚIE Montarea acestui aparat trebuie efectuată numai de către un specialist calificat.

7 Conectarea sursei de alimentare cu gaz la aparat

7.1 Instalarea cartușului de gaz

Aparatul trebuie utilizat numai cu un cartuș de butan CADAC 220 g/227 g cu duză sau cu orice alt cartuș de butan 220 g/227 g aprobat local, conform EN417.
Ar putea fi periculos să încercați să montați alte tipuri de cartușe de gaz.

INDICAȚIE Pericol de explozie

> Conectați sursa de gaz într-o zonă bine aerisită, de preferință în aer liber, la distanță de surse de aprindere precum flăcări deschise și focuri și la distanță de alte persoane.
> Verificați dacă toate garniturile (între aparat și cartușul de gaz) sunt la locul lor și în stare bună înainte de a conecta cartușul de gaz la aparat. Nu utilizați aparatul dacă bănuiți garnituri uzate.
> Țineți sursa de gaz la distanță de căldură și flacără. Nu așezați pe o sobă sau pe orice altă suprafață fierbinte.
> Nu deconectați sursa de gaz în timp ce acest aparat este în funcțiune.
> Sursa de gaz trebuie deconectată de la acest aparat după utilizare sau în timpul depozitării.

Introducerea cartușului de gaz

fig. 3 pagină 5

> Înainte de utilizare și înainte de introducerea cartușului de gaz, inspectați vizual aparatul și îndepărtați orice murdărie, resturi, insecte sau pânze de păianjen care pot fi prezente.
> Nu utilizați un aparat care prezintă garnituri uzate sau deteriorate (indicate de mirosul de gaz). Dacă suspectați garnituri uzate sau deteriorate, contactați cel mai apropiat agent de reparații autorizat pentru asistență.
> Asigurați-vă că butonul de comandă de pe aparat este în poziția oprit.
> Deschideți ușa pentru cartuș.
> Țineți cartușul în poziție orizontală, cu canelura (1) din colierul cartușului de gaz orientată în sus și introduceți cartușul în deschiderea camerei pentru cartușul de gaz.
> Aliniați canelura cu ghidajul de siguranță (2) și amplasați cartușul în poziție.

> Asigurați-vă că ați fixat bine cartușul cu dispozitivul de blocare magnetic, împingând ferm cartușul în poziție.
> Efectuați un test de scurgeri de gaz după cum este descris în Scurgeri de gaz pagină 200.

8 Scurgeri de gaz

Dacă există o scurgere la nivelul aparatului (miros de gaz), scoateți-l imediat afară într-un loc bine aerisit, fără flăcări, unde scurgerea poate fi detectată și oprită. Dacă doriți să verificați dacă există scurgeri la nivelul aparatului, faceți acest lucru afară. Nu încercați să detectați scurgerile de gaz folosind o flacără; folosiți apă cu săpun.

Testul de scurgeri de gaz trebuie efectuat într-o zonă bine aerisită, la distanță de orice surse de aprindere.

PERICOL! Avertisment de explozie

> **Asigurați-vă întotdeauna că racordurile de gaz sunt montate corect pentru a preveni scurgerile de gaz.**
> **Nu fumați în timpul efectuării unui test de scurgeri de gaz.**
> **Dacă suspectați o scurgere de gaz (detectată prin mirosul de gaz), duceți imediat aparatul într-un loc fără flăcări și efectuați un test de scurgeri de gaz.**
> **Nu utilizați niciodată o flacără deschisă pentru a confirma prezența unei scurgeri de gaz.**

Efectuarea unui test de scurgeri de gaz

1. Amestecați o soluție de apă și săpun, cum ar fi săpun de vase.

   Alternativ, poate fi utilizat spray de detectare a scurgerilor în locul apei cu săpun.
2. Aplicați amestecul la punctul de legătură dintre cartușul de gaz și aparat.
3. Dacă apar bule:
   a) Scoateți imediat cartușul de gaz din aparat.
   b) Dacă suspectați garnituri uzate, contactați un agent de reparații autorizat pentru asistență.
4. Montați la loc cartușul de gaz, asigurându-vă că acesta este cuplat suficient în aparat și repetați testul.
5. În cazul în care scurgerea de gaz persistă după ce ați efectuat toate verificările, returnați produsul agentului dvs. de reparații autorizat pentru ajutor.

9 Exploatarea aparatului

9.1 Aprinderea aparatului utilizând aprinzătorul automat

fig. 4 pagină 6

INDICAȚIE Acest aparat cu gaz include o aprindere automată încorporată în butonul de comandă.

1. Din poziția oprit, rotiți butonul de comandă 90 ° în sens antiorar până când auziți un clic.
2. Mențineți butonul de comandă în această poziție timp de 5 s înainte de a elibera butonul de comandă. Acest lucru permite fluxului de gaz să ajungă la arzător, astfel încât aprinderea să poată avea loc.

Reglarea intensității flăcării

Atunci când gătiți alimente cu un conținut ridicat de grăsimi, pot surveni izbucniri de flacără. Dacă se întâmplă acest lucru, reduceți căldura până când izbucnirea dispare.

Odată aprinsă, reglați intensitatea flăcării:

> Rotiți butonul de comandă în sens antiorar pentru a mări flacăra.
> Rotiți butonul de comandă în sens orar pentru a micșora flacăra.

Aprindere eșuată

1. Rotiți butonul de comandă al aparatului înapoi la poziția de oprire.
2. Așteptați 30 s pentru a permite evacuarea gazului acumulat în arzător.
3. Încercați din nou aprinderea.

Flacăra se stinge în timpul utilizării

În cazul în care flacăra se stinge în timpul utilizării, FFD se va activa pentru a opri fluxul de gaz. Această acțiune va dura aproximativ 15 s . Așteptați aproximativ 30 s pentru a permite disiparea acumulării de gaz înainte de a încerca reaprinderea.

1. Rotiți butonul de comandă la poziția de oprire.
2. Reaprindeți arzătorul urmând procedura de aprindere.

9.2 Aprinderea aparatului utilizând o brichetă pentru grătar sau un chibrit

Aparatul poate fi aprins din partea de sus a arzătorului înainte de a monta suprafața de gătit dorită.

fig. 5 pagină 7

INDICAȚIE Această metodă este utilizată atunci când aprinzătorul încorporat nu funcționează sau dacă nu este disponibil.

Utilizând o brichetă pentru grătar

1. Țineți bricheta pentru grătar lângă arzător și aprindeți-o.
2. În timp ce bricheta pentru grătar este aprinsă, rotiți încet butonul de comandă pentru a aprinde arzătorul.
v Gazul ar trebui să se aprindă imediat.

Utilizând un chibrit

1. Aprindeți chibritul și apropiați-l cu grijă de arzător.
2. Rotiți încet butonul de comandă în sens antiorar pentru a aprinde arzătorul.
v Gazul ar trebui să se aprindă imediat.

9.3 Folosirea mânerului pentru grătar

fig. 6 pagină 8

Mânerul pentru grătar permite ridicarea și îndepărtarea în siguranță a accesoriilor de gătit fierbinți de pe aparat.

1. Introduceți mânerul pentru grătar în cavitatea destinată acestuia.
2. Asigurați-vă că mânerul pentru grătar este introdus complet și fixat în interiorul cavității sale.
3. Ridicați accesoriul de gătit drept în sus, cu o mișcare constantă și așezați-l pe o suprafață rezistentă la căldură care nu este la îndemâna copiilor.

9.4 Oprirea aparatului

fig. 7 pagină 9

1. Rotiți butonul de comandă în sens orar la poziția oprit.
2. După stingerea completă a flăcării, scoateți cartușul de gaz din aparatul cu gaz.

10 Scoaterea cartușului de gaz

fig. 8 pagină 10

INDICAȚIE Înlocuiți cartușul de gaz în exterior și la distanță de alte persoane și surse de aprindere.

> Asigurați-vă că butonul de comandă de pe aparat este în poziția oprit.
> Asigurați-vă că arzătoarele sunt stinse înainte de a deconecta cartușul de gaz.
> Deschideți ușa pentru cartuș și scoateți cartușul trăgându-l ușor și glisându-l înapoi și în afară. Mențineți cartușul orizontal în timpul procesului de scoatere.
> Eliminați cartușul de gaz dacă este gol și înlocuiți-l cu un cartuș de gaz plin, dacă este necesar. În cazul în care cartușul de gaz nu este gol, acesta poate fi depozitat pentru utilizare ulterioară.
> Urmați toți pașii indicați în secțiunea Instalarea cartușului de gaz pagină 199 atunci când înlocuiți sau schimbați un cartuș de gaz.

11 Suprafețele de gătit GreenGrill

Cele mai multe suprafețe de gătit CADAC | Dometic sunt prevăzute cu strat ceramic neaderent, GreenGrill. Acest strat nu conține PFAS, nu este toxic și susține gătitul mai sănătos.

Pregătiți suprafața de gătit

INDICAȚIE Înainte de prima utilizare, se recomandă să pregătiți suprafața de gătit pentru a îmbunătăți antiaderența și a reduce reziduurile alimentare.

1. Aplicați un strat subțire de ulei de gătit uniform pe întreaga suprafață de gătit.
2. Încălziți suprafața la căldură medie pentru 2 min ~ 3 min .
3. Lăsați suprafața de gătit să se răcească deplin.
4. Spălați suprafața cu apă caldă și săpun și un burete.
5. Uscați bine și aplicați din nou un strat subțire de ulei.
v Produsul este acum este gata de utilizare.

Metode de gătit

Aceste suprafețe de gătit sunt compatibile cu o varietate de metode de gătit:

- **Grătar:** pentru prăjirea fără grăsimi a cărnii, legumelor sau peștelui.
- **Tigaie:** perfecte pentru cartofi prăjiți, pește, șuncă, ouă, legume și clătite.
- **Fierbere:** Utilizați o oală sau o tigaie adecvată pentru sosuri, orez și paste făinoase.

ATENȚIE! Pericol de defectare

> Evitați să folosiți vase de gătit cu mânere din plastic, deoarece acestea se pot încinge și se pot topi.

Sfaturi pentru gătit

ATENȚIE! Pericol de defectare

> Pentru a preveni deteriorarea, nu lăsați suprafața de gătit să se încingă fără un strat de ulei.
> Utilizați numai ustensile de gătit din lemn sau silicon. Ustensilele metalice pot zgâria și deteriora stratul GreenGrill.

- Stratul GreenGrill transmite căldura mai eficient decât straturile convenționale PTFE (antiaderente). Prin urmare, vă recomandăm să utilizați doar 75 % din setarea obișnuită de căldură.
- Pentru cele mai bune rezultate, utilizați ulei de floarea-soarelui sau de rapiță. Evitați uleiul de măsline, care are un punct de ardere mai mic, ceea ce poate provoca lipirea sau arderea.
- Pentru a reduce lipirea, lăsați carnea sau peștele să ajungă la temperatura camerei înainte de prăjire.

Curățarea suprafeței de gătit

ATENȚIE! Pericol de defectare

> Nu utilizați bureți abrazivi, de sârmă sau agenți de curățare abrazivi.

Lăsați întotdeauna suprafețele de gătit să se răcească complet înainte de a le scufunda în apă.

> Curățați suprafața de gătit cu apă caldă și săpun și un burete moale.
> Pentru a îndepărta petele sau reziduurile persistente, înmuiați suprafața în apă caldă cu săpun timp de câteva minute înainte de spălare.

INDICAȚIE CADAC | Dometic Soft Soak și CADAC | Dometic Soft Soak Brush (comercializate separat) sunt produse însoțitoare ideale pentru suprafețele de gătit GreenGrill, utilizate pentru a înmuia reziduurile alimentare persistente.

Întreținere

> După curățare și înainte de depozitare, aplicați un strat subțire de ulei pe suprafață pentru a proteja împotriva umezelii și a aerului.
> Majoritatea suprafețelor de gătit sunt furnizate cu o husă de depozitare comodă. Pentru a preveni transferul reziduurilor de ulei, așezați suprafața de gătit unsă într-o pungă de plastic înainte de a o introduce în punga de depozitare.

Accesorii opționale

- Tigaie pentru paella: Fabricată din aluminiu presat de înaltă calitate pentru distribuire uniformă a căldurii. Ideală pentru paella, risotto, preparate cu paste și mic dejun tradițional.
- Suport de cafetieră: Oferă o platformă stabilă pentru filtrul sau ibricul de cafea.

12 Curățarea și întreținerea

12.1 Curățarea aparatului

Pentru a prelungi durata de viață a aparatului, curățați aparatul temeinic după fiecare utilizare.

ATENȚIE! Pericol de defectare

> Nu scufundați aparatul în apă.
> Evitați să introduceți apă în arzătoare, în tuburile arzătorului sau în zona flăcării pilot. Umezeala din aceste piese poate face ca aparatul să funcționeze defectuos sau să devină nesigur.
> Nu utilizați agenți de curățare abrazivi, bureți de sârmă sau abrazivi. Aceștia ar putea deteriora suprafața aparatului.
> Nu utilizați agenți de curățare pe bază de ulei sau solvenți.
> Nu utilizați aparate de curățat cu aburi de înaltă presiune sau un jet de apă pentru a curăța aparatul.

Lăsați aparatul să se răcească deplin înainte de a-l curăța.

1. Ștergeți corpul aparatului cu o cârpă umedă, cu săpun.
2. Uscați complet aparatul înainte de depozitare.

12.2 Întreținerea de rutină

Montarea și instalarea racordului de gaz trebuie să fie efectuate de o persoană calificată care a demonstrat abilități și cunoștințe pentru construcția, instalarea și utilizarea aparatelor pe gaz și a beneficiat instruire în domeniul siguranței pentru identificarea și evitarea pericolelor asociate.

> Din motive de siguranță, solicitați verificarea dispozitivului de către o persoană calificată în fiecare an, pentru funcționare corespunzătoare. Orice defecțiuni trebuie reparate.

12.3 Înlocuirea unui injector blocat

Cele mai frecvente probleme de exploatare pot fi cauzate de injectoare murdare sau blocate. Inspectarea și curățarea regulată pot preveni aceste probleme. Semnele unui injector blocat includ:

- O flacără slabă sau gălbuie.
- Aprindere eșuată când utilizați aparatul.

> **ATENȚIE! Pericol de defectare**
> > Un injector blocat nu trebuie curățat cu un ac sau cu un obiect similar. Acest lucru poate deteriora injectorul și poate compromite siguranța aparatului.

Curățați sau înlocuiți injectoarele la fiecare șase (6) luni pentru performanțe optime.

Accesarea injectorului

fig. 9 pagină 11

1. Asigurați-vă că aparatul este rece și deconectat de la sursa de gaz.
2. Îndepărtați toate suprafețele de gătit și tava pentru scurgeri de pe aparat.
3. Deșurubați cu grijă șuruburile aflate în colțurile scutului termic interior. Scoateți scutul termic pentru a expune arzătorul.
4. Găsiți și scoateți șurubrile care fixează arzătorul. Aveți grijă să nu deconectați cablul aprinzătorului sau cablul FFD conectat la arzător.
5. Injectorul este acum accesibil și poate fi demontat cu ajutorul unei chei adecvate. Nu utilizați clești, deoarece acest lucru poate deteriora injectorul.
6. Suflați orice murdărie vizibilă din injector. Dacă este necesar, înlocuiți injectorul.
7. Înșurubați injectorul înapoi în supapă. Nu suprastrângeți.

13 Depozitarea

Depozitarea corectă va ajuta la protejarea aparatului și la prelungirea duratei sale de viață.

> Asigurați-vă că sursa de gaz este oprită înainte de a o deconecta de la aparat.
> Nu depozitați niciodată un aparat cu sursa de gaz conectată; aceasta este o practică nesigură.
> Lăsați unitatea să se răcească și curățați bine înainte de depozitare.
> Depozitați aparatul într-o zonă bine aerisită.
> Depozitați sursa de gaz în aer liber într-o zonă bine aerisită, la distanță de orice surse de aprindere. Nu depozitați sursa de gaz într-un subsol sau garaj.

14 Remedierea defecțiunilor

AVERTIZARE! Risc de vătămare

> Lucrările de service asupra aparatului trebuie efectuate de către o persoană calificată. Contactați un comerciant autorizat sau un agent de reparații pentru asistență și detalii despre modul de returnare a produsului.
> Nu modificați aparatul.
> Nu utilizați aparatul dacă o flacără se comportă anormal. Opriți imediat fluxul de gaz și verificați toate conexiunile înainte de a încerca să reaprindeți aparatul.

Contactați un agent de service autorizat dacă observați una dintre următoarele condiții anormale:

- Tip de flacără excesiv de galbenă sau cu ancrasare
- Flacăra se ridică de pe orificiile arzătorului
- Flacăra se aprinde din nou în arzător (asociată în mod normal cu un pocnet)
- Miros neplăcut al produselor cu aprindere cu flacără

Dacă apare o defecțiune a aparatului care nu este descrisă mai sus, consultați mai întâi tabelul următor pentru cauze și remedii posibile înainte de a contacta un agent de service autorizat.

Avarie	Cauză posibilă	Soluție
Arzătorul nu se aprinde.	Butonul de comandă este setat la poziția oprit.	> Urmați instrucțiunile pentru aprindere, așa cum este descris în Aprinderea aparatului utilizând aprinzătorul automat pagină 200.
	Cartușul nu este bine fixat.	> Urmați instrucțiunile pentru montarea cartușului de gaz, așa cum este descris în Instalarea cartușului de gaz pagină 199.
	Orificiile arzătorului sunt blocate.	> Curățați arzătorul.
	Sursa de gaz ar putea fi epuizată.	> Înlocuiți cartușul de gaz dacă este necesar
Arzătorul se stinge după eliberarea butonului de comandă	Butonul de comandă nu este ținut apăsat suficient timp în timpul aprinderii pentru ca flacăra să se aprindă.	> Urmați instrucțiunile pentru aprindere, așa cum este descris în Aprinderea aparatului utilizând aprinzătorul automat pagină 200.
	Conexiune defectuoasă la aprinzător.	> Contactați un agent de service autorizat pentru reparații.
Model de flacără neuniform sau ușoară ridicare a flăcării	Orificiile arzătorului sunt blocate.	> Curățați arzătorul.
La setarea de flacără medie, flacăra este fie prea mare, fie prea mică.	Supapă de injecție greșită instalată.	> Contactați un agent de service autorizat pentru reparații.

15 Piese de schimb și accesorii

fig. 10 pagină 12

Utilizați numai piese de schimb și accesorii originale sau aprobate de producător.

Utilizarea pieselor de schimb și a accesoriilor care nu sunt aprobate de producător poate fi periculoasă și poate duce la deteriorarea sau defectarea produsului.

Contactați comerciantul sau distribuitorul local pentru asistență privind piese de schimb și accesorii.

16 Garanție

Se aplică termenul de garanție legal. În cazul în care produsul este defect, vă rugăm să contactați sucursala distribuitorului sau producătorului din țara dvs. (consultați qr.dometic.com/bgGAmD)

Pentru reparații și procesarea garanției, vă rugăm să includeți următoarele documente atunci când trimiteți produsul:

- O copie a facturii cu data cumpărării
- Un motiv de reclamație sau o descriere a defecțiunii.

Rețineți că repararea prin mijloace proprii sau reparațiile neprofesionale pot avea consecințe asupra securității și pot anula garanția.

17 Eliminarea

Depuneți materialul de ambalare pe cât posibil în containere corespunzătoare pentru reciclare. Consultați un centru local de reciclare sau un reprezentant specializat pentru detalii despre detalii cu privire la eliminarea produsului în conformitate cu reglementările aplicabile privind eliminarea.

18 Date tehnice

Tip de gaz	Butan
Tip de cartușe de gaz	Aparatul trebuie utilizat numai cu un cartuș de butan CADAC 220 g/227 g cu duză sau cu orice alt cartuș de butan 220 g/227 g aprobat local, conform EN417.
Categoria de gaz	Presiune directă
Număr de duze	0.48
Rată nominală	109 g/h
Puterea termică nominală brută	1,5 kW
Inspecție/certificare	CE

Български език

1 Важни бележки..... 206
2 Обяснение на символите..... 206
3 Инструкции за безопасност.....206
4 Използване по предназначение.....208
5 Списък на компонентите..... 209
6 Монтиране на уреда..... 209
7 Свързване на подаването на газ към уреда..... 209
8 Течове на газ..... 210
9 Работа с уреда..... 210
10 Отстраняване на газовата касета..... 211
11 Повърхности за готвене GreenGrill..... 211
12 Почистване и поддръжка..... 213
13 Съхранение..... 213
14 Отстраняване на неизправности.....215
15 Резервни части и аксесоари..... 216
16 Гаранция.....216
17 Изхвърляне..... 216
18 Технически данни..... 216

1 Важни бележки

Моля, прочетете внимателно тези инструкции и спазвайте всички указания, напътствия и предупреждения, включени в настоящото ръководство, за да сте сигурни, че монтирате, използвате и поддържате правилно този продукт. Тези инструкции ТРЯБВА да се съхраняват с продукта.

Като използвате продукта, Вие потвърждавате, че сте прочели внимателно всички указания, напътствия и предупреждения и че разбирате и приемате да спазвате сроковете и условията, съдържащи се в тях. Вие се съпасяване да използвате този продукт само по предназначение и в съответствие с указанията, инструкциите и предупрежденията, описани в ръководството на продукта, както и в съответствие с всички приложими закони и разпоредби. Ако не прочетете и не спазвате инструкциите и предупрежденията, това може да доведе до наранявания за вас или за други хора, щети по продукта или щети по други предмети в близост до него. Това ръководство на продукта, включително указанията, инструкциите и предупрежденията и другата документация, подлежи на промяна и обновяване. За актуална информация за продукта, моля, посетете documents.dometic.com.

2 Обяснение на символите

Сигналната дума идентифицира съобщенията за безопасност и за материални щети, както и степента или нивото на сериозност на опасността.

ОПАСНОСТ!

> Показва опасна ситуация която, ако не бъде избегната, ще доведе до смърт или тежко нараняване.

ПРЕДУПРЕЖДЕНИЕ!

> Показва опасна ситуация която, ако не бъде избегната, може да доведе до смърт или тежко нараняване.

ВНИМАНИЕ!

> Показва опасна ситуация която, ако не бъде избегната, може да доведе до леко или средно нараняване.

ВНИМАНИЕ!

> Показва ситуация която, ако не бъде избегната, може да доведе до материални щети.

УКАЗАНИЕ Допълнителна информация за боравенето с продукта.

3 Инструкции за безопасност

3.1 Предупреждение за безопасност

УКАЗАНИЕ

- Важно: Прочетете внимателно тези инструкции за употреба, за да се запознаете с уреда, преди да го свържете към газовата му касета.
- Само за употреба в помещение с добра вентилация.
- Не премествайте уреда по време на работа.
- Отстранете газовата касета след употреба.
- Всяка промяна на уреда може да бъде опасна.
- Неспазването на тези инструкции ще анулира гаранцията.
- Запазете тези инструкции за бъдещи справки.

3.2 Обща безопасност

УКАЗАНИЕ Несъобразяването с тези предупреждения може да доведе до смърт или сериозно нараняване.

ПРЕДУПРЕЖДЕНИЕ! Опасност от въглероден оксид

> ТОЗИ ГАЗОВ УРЕД КОНСУМИРА ВЪЗДУХ (КИСЛОРОД). УВЕРЕТЕ СЕ, ЧЕ УРЕДЪТ СЕ ИЗПОЛЗВА НА ДОБРЕ ПРОВЕТРИВО МЯСТО.

> ИЗПОЛЗВАНЕТО НА ТОЗИ УРЕД В ЗАТВОРЕНО ПРОСТРАНСТВО МОЖЕ ДА ПРИЧИНИ СМЪРТ.

> Този уред трябва да се използва само на открито над земята с естествена вентилация, без застояли зони, където изтичането на газ и продуктите от горенето бързо се разпръскват от вятъра и естествената конвекция.

Предпазни мерки за безопасност при работа с газ

фиг. 1 на страница 3

УКАЗАНИЕ Този уред е оборудван с устройство за безопасно изключване, известно още като Flame Failure Device (FFD), което гарантира, че подаването на газ към горелката се изключва незабавно, ако пламъкът неволно изгасне.

ОПАСНОСТ! Опасност от експлозия

> Уредът трябва да се използва само с CADAC 220 g/227 g бутанова касета с дюза или с друга локално одобрена бутанова касета 220 g/227 g, съответстваща на EN417.

> **Опитът за монтиране на други видове газови касети може да бъде опасен.**

> Свържете газовата касета на добре проветриво място, за предпочитане на открито, далеч от източници на запалване, като пламъци и огньове, и далеч от други хора.

> Дръжте газовата касета далеч от топлина и пламък. Не поставяйте върху печка или друга гореща повърхност.

> Не изключвайте подаването на газ, докато този уред се използва.

> Газовата касета трябва да бъде изключена от този уред след употреба или при съхранение.

ВНИМАНИЕ! Опасност от пожар

> Този уред трябва да се държи далеч от запалими материали по време на употреба. Минималните безопасни разстояния са: 120 cm над уреда и 60 cm в задната част и отстрани.

> Не поставяйте други предмети, освен готварски тенджери и тигани, върху или до този уред.

> Когато използвате тенджера или тиган за готвене, използвайте само препоръчителния размер на тенджерата с диаметър от 150 mm до 220 mm.

> При използване на стойка за кафе минималният препоръчителен размер на кафеварката е 60 mm в диаметър.

> Не поставяйте химикали, запалими материали или аерозоли в близост до този уред.

> В случай на пожар незабавно изключете подаването на газ.

ПРЕДУПРЕЖДЕНИЕ! Опасност от експлозия

Неспазването на тези предупреждения може да доведе до смърт или сериозно нараняване.

> Не правете промени по този уред. Използвайте го само по предназначение.

> Този продукт може да бъде ремонтиран само от квалифициран персонал. Неправилни ремонти могат да доведат до сериозен риск.

ПРЕДУПРЕЖДЕНИЕ! Опасност от пожар

> Не оставяйте този уред без надзор, когато е горещ или се използва.

> Дръжте в готовност пожарогасител или други средства, подходящи за гасене на пламък в случай на авария.

Безопасност по време на употреба

ОПАСНОСТ! Опасност от експлозия

> Не използвайте уреда, ако има повредени или износени гарнитури (уплътнения), което често се усеща по миризмата на газ. Свържете се с упълномощен сервизен техник за помощ, ако има съмнения за износени гарнитури.

> Не използвайте уред, който има течове, повреден е или не работи правилно. Свържете се с упълномощен сервизен техник за помощ.

> Ако подушвате газ, незабавно изключете газта, като завъртите копчето за на уреда до изключено положение.

- Изгасете всички открити пламъци.
- Преместете уреда на добре проветриво и незапалимо място и

направете тест за изтичане на газ. Този тест трябва да се извърши навън, на добре проветриво място, далеч от открит огън или източници на запалване.

- Никога не използвайте открит пламък, за да проверите за изтичане на газ, използвайте сапунена вода.

ВНИМАНИЕ! Опасност от изгаряне

> ДОСТЪПНИТЕ ЧАСТИ МОЖЕ ДА СТАНАТ МНОГО ГОРЕЩИ. ДА СЕ СЪХРАНЯВА НА МЯСТО, НЕДОСТЪПНО ЗА МАЛКИ ДЕЦА.

> Използвайте термоустойчиви ръкавици при работа с уреда.

> Не носете широки дрехи и не позволявайте на дългата коса да виси свободно, докато запалвате или използвате този продукт.

> Не приближавайте ръцете, лицето и косата си до горелките.

> Внимателно наблюдавайте цялата активност около този продукт, за да избегнете изгаряния или други наранявания.

> Винаги работете с уреда върху хоризонтална, равна повърхност. Уверете се, че сглобеният продукт е стабилен и не се клати.

> Уверете се, че опората на тигана/ повърхностите за готвене са правилно поставени, когато използвате уреда.

> Не докосвайте опората за съд, докато уредът се използва.

> Не премествайте този уред по време на работа.

> Дръжте децата и домашните любимци на безопасно разстояние.

> Употребата на алкохол или лекарства, отпускани с рецепта или без рецепта, може да наруши способността Ви да сглобите правилно или да работите безопасно с този уред.

> Оставете продукта да се охлади добре, преди да го боравите с него с голи ръце.

ОПАСНОСТ! Избухване на пламък/ изгаряне във факел

> Ако пламъкът гори обратно в горелката, това се нарича „изгаряне във факел“ и може да доведе до опасни условия на работа. Уверете се, че пламъкът е стабилен, когато използвате уреда.

> В случай на изгаряне във факел направете следното:

- Незабавно изключете подаването на газ, като затворите клапана вентила на газовата бутилка.
- Завъртете копчето за управление на уреда в изключено положение.
- След като пламъкът изгасне, отстранете газовата касета.
- Свържете отново подаването на газ и проверете връзката за изтичане на газ.
- Запалете отново уреда.
- Ако изгарянето във факел продължава, спрете употребата и се свържете с упълномощен сервизен техник за помощ.

4 Използване по предназначение

Този уред за готвене на газ пропан-бутан е предназначен **само за некомерсиална употреба при готвене**.

Този уред е предназначен за използване само в добре проветрено помещение. Обърнете внимание на изискванията за вентилация.

Забранени употреби

Не използвайте този уред за:

- Отопление или затопляне на помещения
- Сушене на дрехи или всякакви материали
- Търговски или промишлени цели
- Уредът не трябва да се използва за други цели.

Този продукт е подходящ само за предвидената цел и приложение съгласно настоящите инструкции.

Това ръководство предоставя информация, необходима за правилната инсталация и/или експлоатация на продукта. Лошо инсталиране и/ или неправилна употреба и поддръжка ще доведат до незадоволителна работа и евентуално до повреди.

Производителят не носи отговорност за наранявания и повреди по продукта, причинени от:

- Неправилно монтиране или сглобяване
- Неправилна поддръжка или използване на резервни части, различни от оригиналните, предоставяни от производителя
- Изменения на продукта без изрично разрешение от производителя

- Използване за цели, различни от описаните в това ръководство

Dometic си запазва правото да променя външния вид и спецификациите на продукта.

5 Списък на компонентите

фиг. 2 на страница 4

Компонент	Описание
①	Куполен капак
②	Барбекю плоча
③	Грил плоча
④	Дръжка за скара
⑤	Стойка за кафеварка
⑥	Опора за тиган/съд
⑦	Щит против пръски
⑧	Тава за оттичане
⑨	Врата на касета
⑩	Копче за управление
⑪	Монтажни скоби

Комбинации

Компонентите, включени във всеки продуктов код, са както следва:

Компонент	1025-10	1025-20	1025-25
①	✓	✓	–
②	✓	✓	✓
③	✓	–	–
④	✓	✓	✓
⑤	✓	✓	✓
⑥	✓	✓	✓
⑦	✓	✓	✓
⑧	✓	✓	✓
⑨	✓	✓	✓
⑩	✓	✓	✓
⑪	✓	✓	✓

6 Монтиране на уреда

Монтажните скоби са доставени с този уред. Използването на тези скоби позволява **опционално** монтиране на уреда върху стабилна, хоризонтална повърхност, като външен кухненски плот или маса.

УКАЗАНИЕ Монтирането на този уред трябва да се извършва само от квалифициран специалист.

7 Свързване на подаването на газ към уреда

7.1 Поставяне на газовата касета

Уредът трябва да се използва само с CADAC 220 g/227 g бутанова касета с дюза или с друга локално одобрена бутанова касета 220 g/227 g, съответстваща на EN417.

Опитът за монтиране на други видове газови касети може да бъде опасен.

УКАЗАНИЕ Опасност от експлозия

> Свържете подаването на газ на добре проветриво място, за предпочитане на открито, далеч от източници на запалване като открити пламъци и огньове и далеч от други хора.

> Проверете дали всички уплътнения (между уреда и газовата касета) са на мястото си и в добро състояние, преди да свържете газовата касета към уреда. Не използвайте уреда, ако се подозира износени уплътнения.

> Дръжте подаването на газ далеч от топлина и пламък. Не поставяйте върху печка или друга гореща повърхност.

> Не изключвайте подаването на газ, докато този уред се използва.

> Подаването на газ трябва да бъде изключено от този уред след употреба или при съхранение.

Поставяне на газовата касета

фиг. 3 на страница 5

> Преди употреба и преди поставяне на газовата касета, визуално проверете уреда и почистете всякакви замърсявания, отпадъци, насекоми или паяжини, които може да са налични.

> Не използвайте уред, който има износени или повредени гарнитури (познава се по миризмата на газ). Ако има съмнения за износени или повредени гарнитури, свържете се с най-близкия упълномощен сервизен техник.
> Уверете се, че копчето за управление на уреда е в изключено положение.
> Отваряне на вратата на касетата.
> Дръжте касетата в хоризонтално положение, като прорезът (1) в маншета на газовата касета е обърната нагоре, и поставете касетата в отвора на камерата за газовата касета.
> Подравнете прореза с водача за безопасност (2) и преместете касетата на място.
> Уверете се, че касетата е здраво захваната с магнитната ключалка, като натиснете здраво касетата на място.
> Извършете тест за теч на газ, както е описано в Течове на газ на страница 210.

8 Течове на газ

Ако има теч на уреда Ви (миризма на газ), незабавно го изнесете навън на добре проветриво място без открит огън, където течът може да бъде открит и спрян. Ако искате да проверите за течове на Вашия уред, направете го навън. Не се опитвайте да откриете изтичания с помощта на пламък или сапунена вода.

Тестът за теч на газ трябва да се проведе в добре проветриво помещение, далеч от източници на запалване.

ОПАСНОСТ! Предупреждение за експлозия

> **Винаги се уверявайте, че газовите връзки са правилно монтирани, за да се предотврати изтичане на газ.**
> **Не пушете, докато извършвате тест за изтичане на газ.**
> **Ако подозирате изтичане на газ (открито по миризмата на газ), незабавно изключете подаването на газ и занесете уреда на място без пламък и извършете тест за теч на газ.**
> **Никога не използвайте открит пламък, за да потвърдите наличието на изтичане на газ.**

Извършване на тест за изтичане на газ

1. Смесете разтвор от вода и сапун, като например сапун за миене на съдове.
   Като алтернатива, вместо сапунена вода може да се използва спрей за откриване на течове.
2. Нанесете сместа в точката на свързване между газовата касета и уреда.
3. Ако се появят мехурчета:
   a) Незабавно извадете газовата касета от уреда.
   b) Ако има съмнения за износени гарнитури, свържете се с най-близкия упълномощен сервизен техник.
4. Поставете отново газовата касета, като се уверите, че касетата е достатъчно закрепена към уреда, и повторете теста.
5. Ако изтичането на газ продължи след извършване на всички проверки, върнете продукта на Вашия упълномощен сервизен техник за помощ.

9 Работа с уреда

9.1 Включване на уреда с помощта на автоматичния запалител

фиг. 4 на страница 6

УКАЗАНИЕ Този газов уред включва автоматично запалване, вградено в копчето за управление.

1. От изключено положение завъртете копчето за управление 90 ° по посока, обратна на часовниковата стрелка, докато чуете щракване.
2. Задръжте копчето за управление в това положение за 5 s преди да го освободите. Това позволява на газовия поток да достигне горелката, така че да може да се извърши запалване.

Регулиране на интензивността на пламъка

Изгаряне във факел може да се случи при готвене на храна с високо съдържание на мазнини. Ако това се случи, намалете температурата, докато пламъкът спре.

След запалване регулирайте интензивността на пламъка:

> Завъртете копчето за управление по посока, обратна на часовниковата стрелка, за да увеличите пламъка.
> Завъртете копчето за управление по посока на часовниковата стрелка, за да намалите пламъка.

Неуспешно запалване

1. Завъртете копчето за управление на уреда обратно в изключено положение.

2. Изчакайте 30 s , за да може натрупаният в горелката газ да излезе.
3. Опитайте отново да запалите.

Пламъкът изгасва по време на употреба

В случай че пламъкът изгасне по време на употреба, FFD ще се активира, за да спре потока на газ. Това действие ще отнеме около 15 s да се случи. Изчакайте около 30 s , за да позволите на натрупването на газ да се разсее, преди да опитате повторно запалване.

1. Завъртете копчето за управление в изключено положение.
2. Запалете отново горелката, като следвате процедурата на запалване.

9.2 Включване на уреда с помощта на запалка за барбекю или кибритена клечка

Уредът може да се запали от горната част на горелката, преди да се монтира желаната повърхност за готвене.

фиг. 5 на страница 7

УКАЗАНИЕ Този метод се използва, когато вграденият запалвател не функционира или не е наличен.

Използвайте запалка за барбекю

1. Дръжте запалката за барбекю близо до горелката и я запалете.
2. Докато запалката за барбекю е запалена, бавно завъртете бутона за управление, за да запалите горелката.

v Газът трябва да се запали незабавно.

Използвайте кибритена клечка

1. Запалете клечката за кибрит и внимателно я поднесете към горелката.
2. Бавно завъртете бутона за управление по посока, обратна на часовниковата стрелка, за да запалите горелката.

v Газът трябва да се запали незабавно.

9.3 Използване на дръжката за скара

фиг. 6 на страница 8

Дръжката на а скара позволява аксесоарите за горещо готвене да бъдат безопасно вдигнати и отстранени от уреда.

1. Поставете дръжката за скара в кухината за дръжката за скара.
2. Уверете се, че дръжката за скара е напълно поставена и закрепете в кухината за дръжката за скара.
3. Повдигнете аксесоара за готвене нагоре с равномерно движение и го поставете върху устойчива на топлина повърхност, недостъпна за деца.

9.4 Изключване на уреда

фиг. 7 на страница 9

1. Завъртете копчето за управление по посока на часовниковата стрелка в изключено положение.
2. След като пламъкът изгасне напълно, извадете газовата касета от газовия уред.

10 Отстраняване на газовата касета

фиг. 8 на страница 10

УКАЗАНИЕ Сменете газовата касета навън и далеч от хората и източници на запалване.

> Уверете се, че копчето за управление на уреда е в изключено положение.
> Проверете дали горелките са изгаснали, преди да разкачите газовата касета.
> Отворете вратата на касетата и извадете касетата, като я издърпате внимателно и я пльзнете назад и навън. Дръжте касетата хоризонтално по време на процеса на сваляне.
> Изхвърлете газовата касета, ако е празна и я сменете с пълна газова касета, ако е необходимо. Ако газовата касета не е празна, тя може да се съхранява за употреба на по-късен етап.
> Следвайте всички стъпки, както е посочено в раздела Поставяне на газовата касета на страница 209, когато сменяте или заменяте газова касета.

11 Повърхности за готвене GreenGrill

Повечето повърхности за готвене на CADAC | Dometic разполагат с незалепващо керамично покритие GreenGrill. Това покритие не съдържа PFAS, не е токсично и спомага за по-здравословно готвене.

Подгответе повърхността за готвене

УКАЗАНИЕ Преди първата употреба се препоръчва да подготвите повърхността за готвене, за да подобрите незапевващото покритие и да намалите остатъците от храна.

1. Нанесете тънък слой масло за готвене равномерно върху цялата повърхност за готвене.
2. Загрейте повърхността на средна температура за 2 min ~ 3 min .
3. Оставете повърхността за готвене да се охлади напълно.
4. Измийте повърхността с топла сапунена вода и гъба.
5. Подсушете добре и нанесете отново тънък слой масло.

v Продуктът вече е готова за употреба.

Методи на готвене

Тези повърхности за готвене поддържат различни методи за готвене:

- **Печене на скара:** за печене на месо, зеленчуци или риба без мазнина.
- **Пържене в тиган:** идеално за пържени картофи, риба, бекон, яйца, зеленчуци и палачинки.
- **Варене:** Използвайте подходящ съд или тиган за сосове, ориз и паста.

ВНИМАНИЕ! Опасност от повреда

> Избягвайте да използвате съдове за готвене с пластмасови дръжки, тъй като те могат да се нагорещят и да се разтопят.

Съвети за готвене

ВНИМАНИЕ! Опасност от повреда

> За да предотвратите повреда, не оставяйте повърхността за готвене на топлина без слой олио.

> Използвайте само дървени или силиконови прибори за готвене. Металните прибори могат да надраскат и повредят покритието GreenGrill.

- Покритието GreenGrill провежда топлината по-ефективно от конвенционалните PTFE (незалепващи) покрития. Затова препоръчваме да използвате само 75 % от обичайната настройка на мощността.
- За най-добри резултати използвайте слънчогледово или рапично олио. Избягвайте зехтин, който има по-ниска точка на изгаряне, което може да причини залепване или изгаряне.
- За да намалите залепването, оставете месото или рибата да достигнат стайна температура преди пържене.

Почистване на повърхността за готвене

ВНИМАНИЕ! Опасност от повреда

> Не използвайте търкащи гъби, стоманена вълна или абразивни почистващи препарати.

Винаги оставяйте повърхностите за готвене да изстинат напълно, преди да ги потапяте във вода.

> Почистете повърхността за готвене с топла сапунена вода и мека гъба.

> За да отстраните упоритите петна или остатъци, накиснете повърхността в топла сапунена вода за няколко минути преди измиване.

УКАЗАНИЕ CADAC | Dometic Soft Soak и CADAC | Dometic Soft Soak Brush (продават се отделно) са идеални продукти за повърхностите за готвене GreenGrill, които се използват за накисване и омекотяване на упорити остатъци от храна.

Поддръжка

> След почистване и преди съхранение нанесете тънък слой олио върху повърхността, за да се предпазите от влага и въздух.

> Повечето повърхности за готвене се доставят с удобна чанта за съхранение. За да предотвратите прехвърлянето на остатъци от олио, поставете намаслената повърхност за готвене в найлонова торбичка, преди да я сложите в торбичката за съхранение.

Допълнителни аксесоари

- Тиган за паеля: Изработен от висококачествен пресован алуминий за равномерно разпределение на топлината. Идеален за паеля, ризото, паста и традиционни закуски.
- Стойка за кафеварка: Осигурява стабилна платформа за кафемашини или чайници.

12 Почистване и поддръжка

12.1 Почистване на уреда

За да удължите живота на уреда, почиствайте го добре след всяка употреба.

ВНИМАНИЕ! Опасност от повреда

> Не потапяйте уреда във вода.
> Избягвайте попадането на вода в горелките, тръбите на горелките или зоната на запаления пламък. Влагата в тези части може да доведе до неизправност на уреда или да го направи опасен.
> Не използвайте абразивни почистващи средства, стоманена вълна или абразивни гъби. Те могат да повредят повърхността на уреда.
> Не използвайте почистващи средства на маслена основа или на базата на разтворители.
> Не използвайте почистващ уред с пара под високо налягане или водна струя за почистване на уреда.

Оставете уреда да изстине напълно, преди да го почистите.

1. Избършете корпуса на уреда с влажна кърпа, напоена със сапунен разтвор.
2. Изсушете уреда напълно преди съхранение.

12.2 Рутинна поддръжка

Сглобяването и монтирането на газовата връзка трябва да се свърже от квалифициран техник, притежаващ необходимите знания и умения относно конструкцията, монтажа и работата на газови уреди и преминал инструктаж за безопасност, за да може да разпознае и избегне евентуалните опасности.

> От съображения за безопасност котлонът трябва да се проверява от квалифицирано лице всяка година за правилното функциониране. Всички дефекти трябва да бъдат поправени.

12.3 Смяна на блокиран инжектор

Най-често срещаните оперативни проблеми могат да се отнасят до мръсни или блокирани инжектори. Редовните проверки и почистване могат да предотвратят тези проблеми. Признаци за запушен инжектор включват:

- Слаб или жълтеникав пламък.
- Неуспешно запалване при работа с уреда.

> **ВНИМАНИЕ! Опасност от повреда**

> Запушеният инжектор не трябва да се почиства с щифт или подобен предмет. Това може да повреди инжектора и да компрометира безопасността на уреда.

Почиствайте или сменяйте инжекторите на всеки шест (6) месеца за оптимална работа.

Достъп до инжектора

фиг. 9 на страница 11

1. Уверете се, че уредът е охладен и изключен от подаването на газ.
2. Отстранете всички повърхности за готвене и тавата за оттичане от уреда.
3. Внимателно развийте винтовете, разположени в ъглите на вътрешния топлинен щит. Отстранете топлинния щит, за да разкриете горелката.
4. Намерете и отстранете винта, закрепващ горелката. Внимавайте да не разкачите запалителния или FFD кабел, който е свързан към горелката.
5. Инжекторът вече е достъпен и може да бъде отстранен с помощта на подходящ гаечен ключ. Не използвайте клещи, тъй като това може да повреди инжектора.
6. Продухайте всички видими замърсявания от инжектора. Ако е необходимо, сменете инжектора.
7. Завийте инжектора обратно в клапана. Не затягайте прекалено.

13 Съхранение

Правилното съхранение ще помогне да защитите уреда си и да удължите живота му.

> Уверете се, че подаването на газ е изключено, преди да го изключите от уреда.
> Никога не съхранявайте уреда с включено подаване на газ, това е опасна практика.
> Оставете уреда да изстине и го почистете добре, преди да го съхранявате.
> Съхранявайте уреда в помещение с добра вентилация.

> Съхранявайте газовите бутилки на открито, на добре проветриво място, далеч от източници на запалване. Не съхранявайте подаването на газ в мазе или гараж.

14 Отстраняване на неизправности

ПРЕДУПРЕЖДЕНИЕ! Риск от нараняване

> Обслужването на уреда трябва да се извършва от квалифицирано лице. Свържете се с упълномощен дилър или сервизен техник за съдействие и подробности за това как да върнете продукта си.
> Не модифицирайте уреда.
> Не работете с уреда, ако пламъците се държат необичайно. Незабавно изключете газовия поток и проверете всички връзки, преди да се опитате да запалите отново уреда.

Свържете се с упълномощен сервиз, ако забележите едно от следните необичайни състояния:

- Прекалено жълт пламък или пламък от сажди
- Издигане на пламъка от отворите на горелката
- Запалване на пламъка обратно в горелката (обикновено се свързва с пукащ звук)
- Неприятна миризма на продуктите от горенето на пламъците

Ако възникне неизправност на уреда, която не е описана по-горе, преди да се обърнете към упълномощен сервиз, първо вижте следната таблица за възможните причини и начини за отстраняване.

проблем	причина	Решение
Горелката не се запалва.	Копчето за управление е настроено на изключено положение.	> Следвайте инструкциите за запалване, както е описано в Включване на уреда с помощта на автоматичния запалител на страница 210.
	Касетата не е сигурно свързана.	> Следвайте инструкциите за монтиране на газовата касета, както е описано в Поставяне на газовата касета на страница 209.
	Отворите на горелката са блокирани.	> Почистете горелката.
	Газовото захранване може да се изчерпи.	> Сменете газовата касета, ако е необходимо
Горелката изгасва, когато бутонът за управление се пусне	Копчето за управление не се задържа достатъчно дълго по време на запалване, за да може пламъкът да се включи.	> Следвайте инструкциите за запалване, както е описано в Включване на уреда с помощта на автоматичния запалител на страница 210.
	Дефектна връзка на запалителя.	> Потърсете упълномощен сервиз за ремонт.
Неравномерен модел на пламъка или леко повдигане на пламъка	Отворите на горелката са блокирани.	> Почистете горелката.
При средна настройка на пламъка пламъкът е или твърде висок, или твърде ниськ.	Монтиран е неправилен впръскващ клапан.	> Потърсете упълномощен сервиз за ремонт.

15 Резервни части и аксесоари

фиг. 10 на страница 12

Използвайте само оригинални или одобрени от производителя резервни части и аксесоари.

Използването на резервни части и аксесоари, които не са одобрени от производителя, може да бъде опасно и да доведе до повреда или неизправност на продукта.

Свържете се с местния си търговец или дистрибутор за помощ с резервни части и аксесоари.

16 Гаранция

Важи гаранционният срок, определен от закона. Ако продуктът е дефектен, моля, обърнете се към търговеца или филиала на производителя във Вашата държава. (вижте qr.dometic.com/bgGAmD)

За обработката на гаранцията и ремонта, моля приложете следните документи, когато изпращате продукта:

- Копие от фактурата с дата на покупката
- Причина за претенцията или описание на дефекта

Забележете, че самостоятелен или непрофесионален ремонт може да има последствия за безопасността и може да анулира гаранцията.

17 Изхвърляне

Когато е възможно, изхвърляйте опаковъчните материали е съответни съдове за рециклиране. Консултирайте се с местен център за рециклиране или със специализиран търговец за правилното изхвърляне на продукта в съответствие с действащите предписания.

18 Технически данни

Вид газ	Бутан
Тип на газовите касети	Уредът трябва да се използва само с CADAC 220 g/227 g бутанова касета с дюза или с друга локално одобрена бутанова касета 220 g/227 g, съответстваща на EN417.
Вид на газа	Директно напягане
Номер на дюза	0.48
Номинална скорост	109 g/h
Брутна номинална топлинна мощност	1,5 kW
Инспекция/сертифициране	CE

Eesti keel

1 Olulised märkused..... 217
2 Sümbolite selgitus.....217
3 Ohutusjuhised..... 217
4 Kasutusotstarve.....219
5 Komponentide loend..... 219
6 Seadme paigaldamine..... 220
7 Gaasivarustuse seadmega ühendamine.... 220
8 Gaasilekked..... 220
9 Seadme kasutamine..... 221
10 Gaasipadruni eemaldamine..... 222
11 Küpsetusplaadid GreenGrill..... 222
12 Puhastamine ja hooldamine..... 223
13 Hoiustamine.....224
14 Tõrkeotsing.....225
15 Varuosad ja tarvikud.....226
16 Garantii..... 226
17 Kõrvaldamine.....226
18 Tehnilised andmed.....226

1 Olulised märkused

Lugege see juhend tähelepanelikult läbi ja järgige kõiki selles esitatud juhiseid, suuniseid ja hoiatusi, et tagada alati toote õigesti paigaldamine, kasutamine ning hooldamine. See juhend PEAB jääma selle toote juurde.

Toote kasutamisega kinnitate, et olete kõik juhised, suunised ja hoiatused tähelepanelikult läbi lugenud ning mõistate ja nõustute järgima nendes sätestatud tingimusi. Nõustute kasutama seda toodet üksnes ettenähtud eesmärgil ja otstarbel ning kooskõlas kasutusjuhendis sätestatud juhiste, suuniste ja hoiatustega, samuti kooskõlas kõigi kohaldatavate õigusaktide ja eeskirjadega. Siin sätestatud juhiste ja hoiatuste lugemise ja järgimise eiramine võib põhjustada vigastusi teile ja kolmandatele isikutele, kahjustada teie toodet või läheduses asuvat muud vara. Toote kasutusjuhendit, sh juhiseid, suuniseid ja hoiatusi, ning seotud dokumente võidakse muuta ja uuendada. Värskeima tootekirjelduse leiate veebisaidilt documents.dometic.com.

2 Sümbolite selgitus

Signaalsõna tähistab ohutusteateid ja varalise kahju teateid ning näitab ka ohu raskusastet või taset.

OHT!

> viitab ohtlikule olukorrale, mis eiramise korral lõpeb surma või raske vigastusega.

HOIATUS!

> viitab ohtlikule olukorrale, mis eiramise korral võib lõppeda surma või raske vigastusega.

ETTEVAATUST!

> viitab ohtlikule olukorrale, mis eiramise korral võib lõppeda kerge või keskmise vigastusega.

TÄHELEPANU!

> Viitab ohtlikule olukorrale, mis eiramise korral võib lõppeda varalise kahjuga.

MÄRKUS Lisateave toote käitamiseks.

3 Ohutusjuhised

3.1 Ohutusalane hoiatus

MÄRKUS

- Tähtis! Enne gaasipadruni ühendamist lugege hoolikalt kasutusjuhendit, et õppida seadet tundma.
- Kasutage seadet ainult hästi ventilleeritud kohas.
- Ärge liigutage töötavat seadet.
- Eemaldage gaasipadrun pärast kasutamist.
- Seadme mis tahes muutmine võib olla ohtlik.
- Nende juhiste eiramine võib tühistada garantii.
- Hoidke need juhised edaspidiseks kasutamiseks alles.

3.2 Üldine ohutus

MÄRKUS Nende hoiatuste mittejärgimine põhjustab raskeid vigastusi või surma.

HOIATUS! Süsinikmonooksiidi oht

> SEE HAASISEADE TARBIB ÕHKU (HAPNIKKU). VEENDUGE, ET SEADET KASUTATAKSE HÄSTI VENTILEERITUD KOHAS.

> SEADME KASUTAMINE SULETUD RUUMIS VÕIB PÕHJUSTADA SURMA.

> Seda seadet tohib kasutada ainult maapinnast kõrgemal vabas õhus, kus on loomulik ventilatsioon, õhk ei seisa ning tuul ja loomulik konvektsioon lekkiva gaasi ja põlemissaadused kiirelt hajutavad.

Gaasi ohutusabinõud

joon. 1 leheküljel 3

MÄRKUS See seade on varustatud ohutuse väljalülitusseadmega, mis on tuntud ka kui Flame Failure Device (FFD), mis tagab, et gaasivarustus põletisse katkeb kohe, kui leek peaks kogemata kustuma.

OHT! Plahvatusoht

> Seadet tohib kasutada ainult CADAC 220 g/227 g butaanikassetiga koos otsikuga või mõne muu kohalikult heakskiidetud 220 g/227 g butaanikassetiga, mis vastab standardile EN417.
> **Teist tüüpi gaasipadrunite proovimine ja paigaldamine võib olla ohtlik.**
> Ühendage gaasipadrun hästi ventileeritud kohas, eelistatavalt õues, eemal süüteallikatest (nt leegid ja lõkked) ning teistest inimestest eemal.
> Hoidke gaasipadrun kuumusest ja leegist eemal. Ärge pange pliidile ega muule kuumale pinnale.
> Ärge eemaldage gaasivarustust seadme kasutamise ajal.
> Gaasipadrun tuleb pärast kasutamist või hoiustamise ajal seadme küljest lahti ühendada.

ETTEVAATUST! Tuleoht

> Seadet tuleb kasutamise ajal tuleohtlikest materjalidest eemal hoida. Minimaalsed ohutud kaugused on järgmised: 120 cm seadme kohal ning 60 cm taga ja külgedel.
> Ärge pange seadme peale ega vastu midagi muud peale pottide ja pannide.
> Kui kasutate küpsetamiseks potti või panni, kasutage ainult soovitatavat potti läbimõõduga 150 mm kuni 220 mm.
> Kohvikannu aluse kasutamisel on minimaalne soovituslik kohviperkolaatori läbimõõt 60 mm.
> Ärge pange seadise lähedale kemikaale, tuleohtlikke materjale ega aerosoole.
> Tulekahju korral lülitage gaasivarustus kohe välja.

HOIATUS! Plahvatusoht

Nende hoiatuste mitte järgimine võib põhjustada raskeid vigastusi või surma

> Ärge seda seadet muutke. Kasutage ainult ettenähtud viisil.
> Seda toodet võivad remontida ainult spetsialistid. Valed remonditööd võivad põhjustada tõsise riski.

HOIATUS! Tuleoht

> Ärge jätke seadet järelevalveta, kui see on kuum või seda kasutatakse.
> Hoidke läheduses tulekustutit või muid vahendeid, mis sobivad hädaolukorras leegi kustutamiseks.

Ohutus kasutamise ajal

OHT! Plahvatusoht

> Ärge kasutage seadet, kui selle tihendid on kahjustatud või kulunud, millele sageli viitab gaasilõhn. Kulunud tihendite kahtlustamisel pöörduge abi saamiseks volitatud remonditöökoha poole.
> Ärge kasutage seadet, mis lekib, on kahjustatud või ei tööta korralikult. Abi saamiseks võtke ühendust volitatud remonditöökojaga.
> Gaasi lõhna tundmisel lülitage gaas kohe välja, keerates seadme juhtnupu väljalülitatud asendisse.
  - Kustutage lahtine leek.
  - Liigutage seadis hästi ventileeritud leegivabasse kohta ja tehke gaasilekke test. See test tuleks läbi viia väljas, hästi ventileeritud kohas, eemal lahtisest leegist või süüteallikatest.
  - Ärge kunagi kasutage gaasilekke kontrollimiseks lahtist leeki, vaid kasutage seebivett.

ETTEVAATUST! Põletusoht

> JUURDEPÄÄSETAVAD OSAD MUUTUVAD VÄGA KUUMAKS. HOIDA LASTELE KÄTTESAAMATUS KOHAS.
> Kasutage seadme käsitsemisel kuumakindlaid kindaid.
> Ärge kandke avaraid rõivaid ega jätke pikki juukseid lahti, kui seda toodet süütate või kasutate.
> Hoidke käed, nägu ja juuksed põletitest eemal.

> Põletuste ja muude vigastuste vältimiseks jälgige tähelepanelikult kogu toote ümber toimuvat.
> Kasutage seadet alati horisontaalsel tasasel pinnal. Veenduge, et kokkupandud toode oleks stabiilne ega kõiguks.
> Seadme kasutamisel veenduge, et panni tugi/küpsetuspinnad oleks õigesti paigutatud.
> Ärge puudutage panni tuge, kui seade on kasutusel.
> Ärge liigutage seda seadet töötamise ajal.
> Hoidke lapsed ja lemmikloomad kindlalt eemal.
> Alkoholi või retsepti- või muude ravimite kasutamine võib halvendada teie võimet seadet õigesti kokku panna või turvaliselt kasutada.
> Laske sellel tootel korralikult maha jahtuda, enne kui seda paljaste kätega käsitsete.

OHT! Leegi sisenemine/lahvatamine

> Kui leek siseneb tagasi põletisse, mis on tuntud kui lahvatamine, võib see tuua kaasa ohtlikud kasutustingimused. Tagage seadme kasutamisel leegi stabiilsus.
> Lahvatamise korral toimige järgmiselt.
  - Lülitage gaasivarustus kohe välja, sulgedes gaasiballooni ventiili.
  - Keerake seadme juhtnupp väljalülitatud asendisse.
  - Eemaldage gaasipadrun pärast leegi kustumist.
  - Ühendage gaasivarustus uuesti ja testige ühendust gaasilekke suhtes.
  - Süüdake seade uuesti.
  - Kui leegi lahvatamine jätkub, lõpetage kasutamine ja pöörduge abi saamiseks volitatud remonditöökoja poole.

4 Kasutusotstarve

See veeldatud naftagaasiga toiduvalmistamise seade on ette nähtud ainult **mittekaubanduslikuks toiduvalmistamiseks**.

See seade on mõeldud kasutamiseks ainult hästi ventileeritud kohas. Pöörake tähelepanu ventilatsiooninõuetele.

Keelatud kasutus
Ärge kasutage seda seadet järgnevaks.

- Ruumide kütmine või soojendamine
- Riiete või mis tahes materjalide kuivatamine
- Kaubanduslikud või tööstuslikud eesmärgid
- Seadet ei tohi kasutada muul otstarbel.

See toode sobib kasutamiseks üksnes ettenähtud otstarbel ja käesolevas kasutusjuhendis toodud valdkonnas.

Käesolev juhend sisaldab teavet, mis on vajalik toote korrektseks paigaldamiseks ja/või kasutamiseks. Halva paigalduse ja/või valesti kasutamise või hooldamise korral halvenevad tööomadused ja võib tekkida rike.

Tootja ei võta vastutust mis tahes kahju või tootekahjustuse eest, mis on tingitud mõnest järgmisest asjaolust:

- vale paigaldamine või kokkupanek;
- valesti hooldamine või tootja poolt ette nähtud originaalvaruosadest erinevate varuosade kasutamine;
- tootel ilma tootja selge loata tehtud muudatused;
- kasutamine otstarbel, mida ei ole kasutusjuhendis kirjeldatud.

Dometic jätab endale õiguse muuta toote välimust ja tehnilisi näitajaid.

5 Komponentide loend

joon. 2 leheküljel 4

Komponent	Kirjeldus
①	Kuplikujuline kaas
②	BBQ-plaat
③	Grillplaat
④	Grilli käepide
⑤	Kohvikannu alus
⑥	Poti/panni tugi
⑦	Pritsmete kaitse
⑧	Rasvapann
⑨	Padruni luuk
⑩	Juhtnupp
⑪	Kinnituskronsteinid

Kombinatsioonid
Iga tootekoodi komponendid on järgmised.

Komponent	1025-10	1025-20	1025-25
①	✓	✓	—
②	✓	✓	✓
③	✓	—	—
④	✓	✓	✓
⑤	✓	✓	✓
⑥	✓	✓	✓
⑦	✓	✓	✓
⑧	✓	✓	✓
⑨	✓	✓	✓
⑩	✓	✓	✓
⑪	✓	✓	✓

6 Seadme paigaldamine

Selle seadmega on kaasas kinnituskronsteinid. Nende kronsteinide kasutamine võimaldab seadme **valikulist** paigaldamist stabiilsele horisontaalsele pinnale, näiteks väliköögi töölauale või lauale.

MÄRKUS Selle seadme tohin paigaldada ainult kvalifitseeritud töötaja.

7 Gaasivarustuse seadmega ühendamine

7.1 Gaasipadruni paigaldamine

Seadet tohib kasutada ainult CADAC 220 g/227 g butaanikassetiga koos otsikuga või mõne muu kohalikult heakskiidetud 220 g/227 g butaanikassetiga, mis vastab standardile EN417.
Teist tüüpi gaasipadrunite paigaldamise proovimine võib olla ohtlik.

MÄRKUS Plahvatusoht

> Ühendage gaasivarustus hästi ventileeritud kohas, eelistatavalt õues, eemal süüteallikatest (nt lahtised leegid ja lõkked) ning teistest inimestest eemal.
> Kontrollige, et kõik tihendid (seadme ja gaasikasseti vahel) oleksid paigas ja heas seisukorras enne gaasikasseti ühendamist seadmega. Ärge kasutage seadet, kui kahtlustate kulunud tihendeid.
> Hoidke gaasivarustus kuumusest ja leegist eemal. Ärge pange pliidile ega muule kuumale pinnale.
> Ärge eemaldage gaasivarustust seadme kasutamise ajal.
> Gaasivarustus tuleb pärast kasutamist või hoiustamise ajal seadme küljest lahti ühendada.

Gaasipadruni sisestamine

joon. 3 leheküljel 5

> Enne kasutamist ja enne gaasikasseti sisestamist kontrollige visuaalselt seadet ja eemaldage kõik mustus, praht, putukad või ämblikuvõrgud, mis võivad olla olemas.
> Ärge kasutage seadet, millel on kulunud või kahjustatud tihendid (millest annab märku gaasilõhn). Kulunud või kahjustatud tihendite kahtluse korral võtke abi saamiseks ühendust lähima volitatud remonditöökojaga.
> Veenduge, et seadme juhtnupp oleks väljalülitatud asendis.
> Avage padruni luuk.
> Hoidke padrunit horisontaalselt, nii et gaasipadruni krae sälk (1) oleks suunatud ülespoole, ja sisestage padrun gaasipadruni kambri avasse.
> Joondage sälk ohutusjuhikuga (2) ja pange padrun oma kohale.
> Veenduge, et padrun on magnetlukuga kindlalt kinnitatud, lükates padruni kindlalt oma kohale.
> Tehke gaasilekke test, nagu on kirjeldatud jaotises Gaasilekked leheküljel 220.

8 Gaasilekked

Kui teie seadmel esineb leke (gaasilõhn), viige see kohe õue hästi ventileeritud ja leekidest vabasse kohta, kus lekke saab tuvastada ja peatada. Kui soovite kontrollida seadme lekkeid, tehke seda väljas. Ärge proovige tuvastada gaasilekkeid leegi abil tuvastada, kasutage seebivett.

Gaasilekke test tuleb läbi viia hästi ventileeritud ruumis, eemal süüteallikatest.

OHT! Plahvatuse hoiatus

> **Veenduge alati, et gaasiühendused oleksid korralikult paigaldatud, et vältida gaasileket.**

> **Gaasilekke testi tegemise ajal ärge suitsetage.**
> **Kui kahtlustate gaasileket (tuvastatav gaasilõhna järgi), viige seade leekidest vabasse kohta ja tehke gaasilekke test**
> **Ärge kunagi kasutage gaasilekke olemasolu kontrollimiseks lahtist tuld.**

Gaasilekke testi tegemine

1. Valmistage lahus veest ja seebist, näiteks nõudepesuvedelikust.

   Seebivee asemel võib kasutada lekke tuvastamise spreid.
2. Kandke segu gaasipadruni ja seadme ühenduskohale.
3. Mullide tekkimisel tehke järgnevat.
   a) Eemaldage gaasipadrun kohe seadmest.
   b) Kulunud tihendite kahtlustamise korral pöörduge abi saamiseks volitatud remonditöökoja poole.
4. Paigaldage gaasipadrun tagasi, veendudes, et see on seadme külge piisavalt kinnitatud, ja korrake testi.
5. Kui pärast kõikide kontrollide tegemist gaasileke püsib, tagastage toode abi saamiseks oma volitatud remonditöökotta.

9 Seadme kasutamine

9.1 Seadme sisselülitamine automaatset süüteseadet kasutades

joon. 4 leheküljel 6

MÄRKUS Sellel gaasiseadmel on juhtnupu sisse ehitatud automaatne süüteseade.

1. Keerake juhtnuppu väljalülitatud asendist 90 ° vastupäeva, kuni kuulete klõpsu.
2. Hoidke juhtnuppu 5 s selles asendis, enne kui te juhtnupu vabastate. See võimaldab gaasil voolata igasse põletisse, et saaks toimuda süttimine.

Leegi intensiivsuse reguleerimine

Suure rasvasisaldusega toidu valmistamisel võib esineda leegi lahvatamine. Kui see peaks juhtuma, vähendage kuumust, kuni lahvatamine lakkab.

Pärast süütamist reguleerige leegi intensiivsust.

> Leegi suurendamiseks pöörake juhtnuppu vastupäeva.
> Leegi vähendamiseks pöörake juhtnuppu päripäeva.

Süütamine nurjub

1. Keerake seadme juhtnupp tagasi väljalülitatud asendisse.
2. Oodake 30 s , et põletisse kogunenud gaas saaks väljuda.
3. Proovige see uuesti süüdata.

Leek kustub kasutamise ajal

Kui leek kasutamise ajal kustub, aktiveerub gaasivoolu peatamiseks FFD. Selle toimingu asetleidmiseks kulub umbes 15 s . Oodake umbes 30 s , et kogunenud gaas saaks hajuda, enne kui proovite uuesti süüdata.

1. Keerake juhtnupp väljalülitatud asendisse.
2. Süüdake põleti uuesti, järgides süütamise toimingut.

9.2 Lülitage seade sisse grilli süüteseadme või tuletikuga

Seadme saab enne soovitud küpsetusplaadi paigaldamist süüdata põleti ülaosast.

joon. 5 leheküljel 7

MÄRKUS Seda meetodit kasutatakse siis, kui sisseehitatud süüteseadme ei tööta või kui see pole saadaval.

Grilli süüteseadme kasutamine

1. Hoidke grilli süüteseadet põleti lähedal ja süüdake see.
2. Kui grilli süüteseade on süüdatud, keerake põleti süütamiseks aeglaselt juhtnuppu.

✓ Gaas peaks kohe süttima.

Tuletiku kasutamine

1. Süüdake tuletikk ja tooge see ettevaatlikult põleti lähedusse.
2. Põleti süütamiseks pöörake juhtnuppu aeglaselt vastupäeva.

✓ Gaas peaks kohe süttima.

9.3 Grilli käepideme kasutamine

joon. 6 leheküljel 8

Grilli käepide võimaldab kuumi toiduvalmistamise tarvikuid seadmest ohutult tõsta ja eemaldada.

1. Sisestage grilli käepide selle õõnsusesse.

2. Veenduge, et grilli käepide on täielikult sisestatud ja kindlalt selle õõnsuses.
3. Tõstke toiduvalmistamise tarvik ühtlase liigutusega otse üles ja pange see kuumakindlale pinnale, mis on laste käeulatusest väljas.

9.4 Seadme väljalülitamine

joon. 7 leheküljel 9

1. Pöörake juhtnuppu päripäeva väljalülitatud asendisse.
2. Kui leek on täielikult kustutatud, eemaldage gaasipadrun gaasiseadmest.

10 Gaasipadruni eemaldamine

joon. 8 leheküljel 10

MÄRKUS Vahetage gaasipadrun väljas ning inimestest ja süüteallikatest eemal.

> Veenduge, et seadme juhtnupp oleks väljalülitatud asendis.
> Enne gaasipadruni lahtiühendamist kontrollige, kas põletid on kustunud.
> Avage adruni luuk ja eemaldage padrun, tõmmates seda ettevaatlikult ning lükates selle tahapoole ja kohalt ära. Hoidke padrunit eemaldamise ajal horisontaalselt.
> Kui gaasipadrun on tühi, visake see minema ja vajaduse korral asendage täis gaasipadruniga. Kui gaasipadrun ei ole tühi, võib selle hiljem kasutamiseks alles hoida.
> Gaasipadruni asendamisel või vahetamisel järgige kõiki peatükis Gaasipadruni paigaldamine leheküljel 220 toodud samme.

11 Küpsetusplaadid GreenGrill

Enamikul küpsetusplaatidel CADAC | Dometic on mittenakkuv keraamiline kate GreenGrill. See kate on PFAS-vaba, mittetoksiline ja toetab tervislikumat toiduvalmistamist.

Küpsetusplaadi ettevalmistamine

MÄRKUS Enne esmakordset kasutamist on soovitatav küpsetusplaat ette valmistada, et parandada mittenakkuvat toimivust ja vähendada toidujääke.

1. Kandke üle kogu küpsetusplaadi ühtlaselt õhuke kiht toiduõli.
2. Soojendage pinda 2 min ~ 3 min üle keskmise soojuse.
3. Laske küpsetusplaadil täielikult jahtuda.
4. Peske pinda sooja seebivee ja käsnaga.
5. Kuivatage põhjalikult ja kandke sellele veel üks õhuke kiht õli.

v Toode on nüüd kasutamiseks valmis.

Toiduvalmistamisviisid

Need küpsetusplaadid toetavad erinevaid toiduvalmistamise viise.

- **Grillimine:** liha, köögiviljade või kalade rasvavabaks grillimiseks.
- **Pannil praadimine:** sobib suurepäraselt vokiroogade, kala, peekoni, munade, köögiviljade ja pannkookide jaoks.
- **Keetmine:** kasutage kastmete, riisi ja pasta jaoks sobivat potti või panni.

TÄHELEPANU! Kahjustamise oht

> Vältige plastist käepidemetega kööginõusid, kuna need võivad kuumeneda ja sulada.

Toiduvalmistamise nõuanded

TÄHELEPANU! Kahjustamise oht

> Kahjustuste vältimiseks ärge jätke küpsetusplaati ilma õlikihita kuumenema.
> Kasutage ainult puidust või silikoonist köögiriistu. Metallist köögiriistad võivad katet GreenGrill kriimustada ja kahjustada.

- Kate GreenGrill juhib soojust tõhusamalt kui tavalised PTFE (mittenakkuvad) katted. Seetõttu soovitame kasutada ainult 75 % tavapärast kuumuse seadistusest.
- Parimate tulemuste saamiseks kasutage päevalille- või rapsiseemneõli. Vältige oliiviõli, millel on madalam põlemistemperatuur ja mis võib põhjustada kinnijäämist või kõrbemist.
- Kinnijäämise vähendamiseks laske lihal või kalal enne praadimist soojeneda toatemperatuurini.

Küpsetusplaadi puhastamine

TÄHELEPANU! Kahjustamise oht

> Ärge kasutage küürimiskäsnu, terasvilla ega abrasiivseid puhastusvahendeid.

Laske küpsetusplaadi vette kastmist laske sellel alati täielikult jahtuda.

> Puhastage oma küpsetusplaati sooja seebivee ja pehme käsnaga.
> Kangekaelsete plekkide või jääkide eemaldamiseks leotage pinda enne pesemist paar minutit soojas seebivees.

MÄRKUS CADAC | Dometic Soft Soak ja CADAC | Dometic Soft Soak Brush (müüakse eraldi) on ideaalsed kaastooted küpsetusplaatide GreenGrill, mida kasutatakse kangekaelsete toidujääkide leotamiseks ja pehmendamiseks.

Hooldus

> Pärast puhastamist ja enne hoiustamist kandke pinnale õhuke kiht õli, et kaitsta seda niiskuse ja õhu eest.
> Enamik küpsetusplaate on varustatud mugava hoiukotiga. Õlijääkide ülekandumise vältimiseks asetage õlitatud küpsetusplaat enne hoiukotti asetamist kilekotti.

Valikulised tarvikud

- Paella pann: valmistatud kvaliteetsest pressitud alumiiniumist ühtlaseks kuumuse jaotamiseks. Ideaalne paellade, risottode, pastatoitude ja traditsiooniliste hommikusöökide jaoks.
- Kohvikannu alus: tagab stabiilse platvormi kohvikannudele või veekeetjatele.

12 Puhastamine ja hooldamine

12.1 Seadise puhastamine

Seadme kasutusea pikendamiseks puhastage seadet pärast iga kasutamist põhjalikult.

TÄHELEPANU! Kahjustamise oht

> Ärge kastke seadet vette.
> Vältige vee sattumist põletitesse, põletitorudesse või märgutule piirkonda. Niiskus nendes osades võib põhjustada seadme talitlushäireid või muuta selle ohtlikuks.
> Ärge kasutage abrasiivseid puhastusvahendeid, terasvilla ega küürimispatju. Need võivad seadme pinda kahjustada.
> Ärge kasutage õli- ega lahustipõhiseid puhastusvahendeid.
> Ärge kasutage seadme puhastamiseks kõrgsurve-aurutit ega veejuga.

Enne puhastamist laske seadmel täielikult jahtuda.

1. Pühkige seadme korpus niiske seebise lapiga puhtaks.
2. Kuivatage seade enne hoiustamist põhjalikult.

12.2 Korraline hooldus

Gaasiühenduse peab looma kvalifitseeritud isik, kes on tõestanud oma oskusi ja teadmisi elektrisüsteemi ülesehitusening paigaldamise ja kasutamise osas ning kes on läbinud ohutusalase koolituse, et tuvastada ja vältida vastavaid ohtusid.

> Ohutuse tagamiseks laske kvalifitseeritud isikul igal aastal seadet õige töötamise suhtes kontrollida. Kõik defektid tuleb remontida.

12.3 Ummistunud pihusti asendamine

Kõige levinumad tööprobleemid võivad olla seotud määrdunud või ummistunud düüsidega. Regulaarne kontroll ja puhastamine aitavad neid probleeme vältida. Blokeeritud düüsi näitajad on järgmised.

- Nõrk või kollakas leek.
- Süütamise tõrge seadme kasuatmise ajal.

> **TÄHELEPANU! Kahjustamise oht**
> > Ummistunud düüsi ei tohi puhastada nõela ega sarnase esemega. See võib düüsi kahjustada ja seadme ohutust kahjustada.

Optimaalse jõudluse tagamiseks puhastage või asendage düüsid iga kuue (6) kuu tagant.

Düüsile juurdepääsemine

joon. 9 leheküljel 11

1. Veenduge, et seade oleks jahtunud ja gaasivarustuse küljest lahutatud.
2. Eemaldage seadmelt mis tahes küpsetusplaat ja rasvapann.
3. Keerake sisemise kuumakaitse nurkades asuvad kruvid ettevaatlikult lahti. Eemaldage kuumakaitse, et paljastada põleti.
4. Leidke põletit kinni hoidvad kruvid ja eemaldage need. Olge ettevaatlik, et mitte lahutada põletit ega FFD-kaablit, mis on põletiga ühendatud.

5. Düüs on nüüd juurdepääsetav ja selle saab sobiva mutrivõtmega eemaldada. Ärge kasutage tange, kuna see võib düüsi kahjustada.
6. Puhuge nähtav mustus düüsist välja. Vajaduse korral asendage düüs.
7. Keerake düüs ventiilile tagasi. Ärge pingutage üle.

13 Hoiustamine

Õige hoiustamine aitab kaitsta teie seadet ja pikendada selle kasutusiga.

> Enne seadme lahtiühendamist veenduge, et gaasivarustus oleks välja lülitatud.
> Ärge kunagi hoiustage seadet ühendatud gaasivarustusega, see on ohtlik.
> Enne hoiustamist laske seadmel jahtuda ja puhastage see korralikult.
> Hoidke seadet hästi ventileeritud kohas.
> Hoidke gaasivarustust välitingimustes hästi ventileeritavas kohas, eemal süüteallikatest. Ärge hoidke gaasivarustust keldris ega garaažis.

14 Tõrkeotsing

HOIATUS! Vigastusoht

> Seadet peab hooldama kvalifitseeritud isik. Abi ja toote tagastamise kohta lisateabe saamiseks võtke ühendust volitatud edasimüüja või remonditöökojaga.
> Ärge seadet muutke.
> Ärge kasutage seadet, kui leegid käituvad ebatavaliselt. Enne seadme uuesti süütamist lülitage gaasivool kohe välja ja kontrollige kõiki ühendusi.

Kui täheldate ühte järgmistest ebatavalistest tingimustest, võtke ühendust volitatud hooldustehnikuga.

- Liiga kollane või tahmunud leegi tüüp
- Leek tõuseb põleti avadelt ära
- Leegi suundub tagasi põletisse (tavaliselt seostatakse praksuva heliga)
- Leekide põlemissaaduste häiriv lõhn

Kui seadmel ilmneb tõrge, mida pole eespool kirjeldatud, lugege enne volitatud hooldustehnikuga ühendust võtmist esmalt järgmisest tabelist võimalike põhjuste ja abinõude teavet.

Probleem	Põhjus	Abinõu
Põleti ei sütti.	Juhtnupp on seatud väljalülitatud asendisse.	> Järgige süütamise juhendit, nagu on kirjeldatud Seadme sisselülitamine automaatset süüteseadet kasutades leheküljel 221.
	Padrun pole korralikult ühendatud.	> Järgige gaasipadruni paigaldamise juhiseid, nagu on kirjeldatud Gaasipadruni paigaldamine leheküljel 220.
	Põleti avad on ummistunud.	> Puhastage põleti.
	Gaasivarustus võib väheneda.	> Asendage gaasipadrun vajaduse korral
Juhtnupu vabastamisel põleti kustub	Juhtnuppu ei hoita süütamise ajal piisavalt kaua, et leek süttiks.	> Järgige süütamise juhendit, nagu on kirjeldatud Seadme sisselülitamine automaatset süüteseadet kasutades leheküljel 221.
	Vigane süüteseadme ühendus.	> Remontimiseks võtke ühendust volitatud hooldustehnikuga.
Ebaühtlane leegi muster või leek tõuseb veidi üles	Põleti avad on ummistunud.	> Puhastage põleti.
Keskmise leegi seadistamise korral on leek kas liiga kõrge või liiga madal.	Paigaldatud on vale pihustusventiil.	> Remontimiseks võtke ühendust volitatud hooldustehnikuga.

15 Varuosad ja tarvikud

joon. 10 leheküljel 12

Kasutage ainult originaalseid või tootja poolt heakskiidetud varuosi ja tarvikuid.

Tootja poolt heakskiitmata varuosade ja tarvikute kasutamine võib olla ohtlik ning põhjustada toote kahjustumist või talitlushäireid.

Varuosade ja tarvikutega seoses abi saamiseks võtke ühendust oma kohaliku edasimüüja või vahendajaga.

16 Garantii

Kehtib seadusega ettenähtud garantii. Kui toode on defektne, võtke ühendust edasimüüjaga või tootja kohaliku filiaaliga. (Vt qr.dometic.com/bgGAmD)

Remondi- ja garantiitööde tegemiseks lisage alljärgnevad dokumendid, kui toote meile saadate:

- ostukuupäevaga arve koopia;
- kaebuse põhjus või vea kirjeldus.

Pange tähele, et kui parandate ise või lasete mittekutselisel parandajal seda teha, võib see ohutust mõjutada ja garantii kehtetuks muuta.

17 Kõrvaldamine

Kui võimalik, pange pakkematerjal vastavasse ringlussevõetava prügi kasti. Küsige nõu kohalikust ringlussevõtukeskusest või edasimüüjalt, kuidas anda toode kehtivate jäätmekäitlusnõuetega kooskõlas jäätmekäitlusse.

18 Tehnilised andmed

Gaasi tüüp	Butaan
Gaasipadrunite tüübid	Seadet tohib kasutada ainult CADAC 220 g/227 g butaanikassetiga koos otsikuga või mõne muu kohalikult heakskiidetud 220 g/227 g butaanikassetiga, mis vastab standardile EN417.
Gaasi kategooria	Otsene surve
Põleti number	0.48
Nominaalne määr	109 g/h
Bruto nimisoojuskoormus	1,5 kW
Ülevaatus/sertifikaat	CE

Ελληνικά

1 Σημαντικές σημειώσεις..... 227
2 Επεξήγηση των συμβόλων..... 227
3 Υποδείξεις ασφαλείας..... 227
4 Προβλεπόμενη χρήση.....230
5 Κατάλογος εξαρτημάτων..... 230
6 Τοποθέτηση της συσκευής..... 231
7 Σύνδεση παροχής αερίου στη συσκευή..... 231
8 Διαρροές υγραερίου.....231
9 Λειτουργία της συσκευής..... 232
10 Αφαίρεση του φιαλιδίου υγραερίου.... 233
11 Επιφάνειες μαγειρέματος GreenGrill.... 233
12 Καθαρισμός και φροντίδα.....235
13 Αποθήκευση..... 236
14 Αντιμετώπιση βλαβών..... 237
15 Ανταλλακτικά και εξαρτήματα..... 239
16 Εγγύηση..... 239
17 Απόρριψη..... 239
18 Τεχνικά χαρακτηριστικά..... 239

1 Σημαντικές σημειώσεις

Παρακαλούμε να διαβάσετε προσεκτικά αυτές τις οδηγίες και να ακολουθήσετε όλες τις οδηγίες, τους κανονισμούς και τις προειδοποιήσεις που περιλαμβάνονται στο εγχειρίδιο αυτού του προϊόντος, έτσι ώστε να διασφαλίζεται πάντοτε η σωστή εγκατάσταση, χρήση και συντήρηση του προϊόντος. Αυτές οι οδηγίες ΠΡΈΠΕΙ πάντοτε να συνοδεύουν το προϊόν.

Με τη χρήση του προϊόντος επιβεβαιώνετε δια του παρόντος ότι έχετε διαβάσει προσεκτικά όλες τις οδηγίες, τους κανονισμούς και τις προειδοποιήσεις καθώς και ότι έχετε κατανοήσει και συμφωνείτε να τηρήσετε τους όρους και τις προϋποθέσεις που ορίζονται στο παρόν έγγραφο. Συμφωνείτε να χρησιμοποιείτε αυτό το προϊόν μόνο για τον προβλεπόμενο σκοπό και την προβλεπόμενη χρήση, πάντοτε σύμφωνα με τις οδηγίες, τους κανονισμούς και τις προειδοποιήσεις που ορίζονται στο παρόν εγχειρίδιο προϊόντος καθώς και σύμφωνα με όλους τους ισχύοντες νόμους και κανονισμούς. Σε περίπτωση μη ανάγνωσης και τήρησης των οδηγιών και των προειδοποιήσεων που ορίζονται στο παρόν έγγραφο, ενδέχεται να προκληθούν τραυματισμοί σε εσάς τον ίδιο και σε τρίτους, ζημιά στο προϊόν σας ή υλικές ζημιές σε άλλες ιδιοκτησίες στο άμεσο περιβάλλον. Αυτό το εγχειρίδιο προϊόντος, συμπεριλαμβανομένων των οδηγιών, των κανονισμών, των προειδοποιήσεων και των σχετικών εγγράφων, ενδέχεται να υποβληθεί σε τροποποιήσεις και ενημερώσεις. Για ενημερωμένες πληροφορίες για το προϊόν, επισκεφθείτε την ηλεκτρονική διεύθυνση documents.dometic.com.

2 Επεξήγηση των συμβόλων

Μια λέξη σήμανσης επιτρέπει την αναγνώριση μηνυμάτων για την ασφάλεια και μηνυμάτων για υλικές ζημιές και υποδεικνύει τον βαθμό ή το επίπεδο σοβαρότητας του κινδύνου.

ΚΙΝΔΥΝΟΣ!

> Καταδεικνύει μια επικίνδυνη κατάσταση, η οποία εάν δεν αποτραπεί, θα προκληθεί θανατηφόρο ατύχημα ή σοβαρός τραυματισμός.

ΠΡΟΕΙΔΟΠΟΙΗΣΗ!

> Καταδεικνύει μια επικίνδυνη κατάσταση, η οποία εάν δεν αποτραπεί, μπορεί να προκληθεί θανατηφόρο ατύχημα ή σοβαρός τραυματισμός.

ΠΡΟΦΥΛΑΞΗ!

> Καταδεικνύει μια επικίνδυνη κατάσταση, η οποία εάν δεν αποτραπεί, μπορεί να προκληθεί μικρής ή μέτριας σοβαρότητας τραυματισμός.

ΠΡΟΣΟΧΗ!

> Καταδεικνύει μια κατάσταση, η οποία εάν δεν αποτραπεί, μπορεί να προκληθούν υλικές ζημιές.

ΥΠΟΔΕΙΞΗ Συμπληρωματικές πληροφορίες για τον χειρισμό του προϊόντος.

3 Υποδείξεις ασφαλείας

3.1 Προειδοποίηση ασφαλείας

ΥΠΟΔΕΙΞΗ

- Σημαντικό: Διαβάστε προσεκτικά αυτές τις οδηγίες χρήσης, ώστε να εξοικειωθείτε με τη συσκευή πριν τη συνδέσετε στο φιαλίδιο υγραερίου.
- Για χρήση σε περιοχή με καλό αερισμό.
- Μη μετακινείτε τη συσκευή κατά τη λειτουργία της.
- Αφαιρέστε το φιαλίδιο δοχείο παροχής αερίου μετά τη χρήση.
- Οποιαδήποτε τροποποίηση της συσκευής μπορεί να είναι επικίνδυνη.
- Εάν δεν τηρηθούν αυτές οι οδηγίες, ακυρώνεται η εγγύηση.
- Φυλάξτε αυτές τις οδηγίες για να ανατρέξετε σε αυτές στο μέλλον.

3.2 Βασική ασφάλεια

ΥΠΟΔΕΙΞΗ Η μη τήρηση αυτών των προειδοποιήσεων μπορεί να προκαλέσει θάνατο ή σοβαρό τραυματισμό.

ΠΡΟΕΙΔΟΠΟΙΗΣΗ! Κίνδυνος λόγω μονοξειδίου του άνθρακα

> ΑΥΤΉ Η ΣΥΣΚΕΥΉ ΥΓΡΑΕΡΊΟΥ ΚΑΤΑΝΑΛΏΝΕΙ ΑΈΡΑ (ΟΞΥΓΌΝΟ). ΕΞΑΣΦΑΛΊΣΤΕ ΌΤΙ Η ΣΥΣΚΕΥΉ ΧΡΗΣΙΜΟΠΟΙΕΊΤΑΙ ΣΕ ΚΑΛΆ ΑΕΡΙΖΌΜΕΝΟ ΧΏΡΟ.

> Η ΧΡΉΣΗ ΑΥΤΉΣ ΤΗΣ ΣΥΣΚΕΥΉΣ ΣΕ ΠΕΡΊΚΛΕΙΣΤΟ ΧΏΡΟ ΜΠΟΡΕΊ ΝΑ ΠΡΟΚΑΛΈΣΕΙ ΘΆΝΑΤΟ.

> Αυτή η συσκευή επιτρέπεται να χρησιμοποιείται μόνο σε υπέργειους ανοιχτούς χώρους με φυσικό αερισμό, χωρίς περιοχές με στάσιμο αέρα, στους οποίους τυχόν διαρροή αερίου και προϊόντα καύσης διασκορπίζονται γρήγορα από τον άνεμο και τη φυσική μεταφορά μέσω των ρευμάτων αέρα.

Προληπτικά μέτρα ασφαλείας για το υγραέριο

σχ. 1 στη σελίδα 3

ΥΠΟΔΕΙΞΗ Αυτή η συσκευή είναι εξοπλισμένη με μια διάταξη ασφαλείας για διακοπή της παροχής, γνωστή και ως Flame Failure Device (FFD), που διασφαλίζει ότι η παροχή αερίου στον καυστήρα απενεργοποιείται αμέσως εάν η φλόγα σβήσει ακούσια.

ΚΙΝΔΥΝΟΣ! Κίνδυνος έκρηξης

> Η συσκευή πρέπει να χρησιμοποιείται μόνο με φυσίγγιο CADAC βουτανίου 220 g/227 g με ακροφύσιο ή με οποιοδήποτε άλλο τοπικά εγκεκριμένο φυσίγγιο βουτανίου 220 g/227 g που συμμορφώνεται με το EN417.

> **Ενδέχεται να είναι επικίνδυνο να δοκιμάσετε να τοποθετήσετε άλλους τύπους ή φιαλιδίων υγραερίου.**

> Συνδέστε το φιαλίδιο υγραερίου σε καλά αεριζόμενο, κατά προτίμηση, εξωτερικό χώρο μακριά από πηγές ανάφλεξης, όπως φλόγες και φωτιές, και μακριά από άλλα άτομα.

> Φροντίστε ώστε το φιαλίδιο υγραερίου να μην βρίσκεται κοντά σε πηγές θερμότητας και φλόγες. Μην τοποθετείτε τη συσκευή επάνω σε ηλεκτρικές κουζίνες/ξυλόσομπες ή σε οποιαδήποτε άλλη καυτή επιφάνεια.

> Μην αφαιρείτε την παροχή υγραερίου όσο η συσκευή βρίσκεται σε λειτουργία.

> Το φιαλίδιο υγραερίου πρέπει να αποσυνδέεται από αυτή τη συσκευή μετά τη χρήση ή όταν αυτή αποθηκεύεται.

ΠΡΟΦΥΛΑΞΗ! Κίνδυνος πυρκαγιάς

> Αυτή η συσκευή πρέπει να διατηρείται μακριά από εύφλεκτα υλικά κατά τη χρήση της. Ελάχιστες αποστάσεις ασφαλείας: 120 cm πάνω από τη συσκευή και 60 cm από το πίσω μέρος και τα πλαϊνά.

> Μην τοποθετείτε ή ακουμπάτε επάνω σε αυτή τη συσκευή αντικείμενα που δεν αποτελούν μαγειρικά σκεύη.

> Όταν χρησιμοποιείτε κατσαρόλα ή τηγάνι για να μαγειρέψετε, χρησιμοποιήστε μόνο το συνιστώμενο μέγεθος σκεύους που με διάμετρο 150 mm έως220 mm.

> Κατά τη χρήση της βάσης για καφετιέρα, η ελάχιστη συνιστώμενη διάμετρος για την καφετιέρα είναι 60 mm.

> Μην τοποθετείτε χημικά, εύφλεκτα υλικά ή αερολύματα σπρέι κοντά σε αυτή τη συσκευή.

> Σε περίπτωση φωτιάς, κλείστε αμέσως την παροχή υγραερίου.

ΠΡΟΕΙΔΟΠΟΙΗΣΗ! Κίνδυνος έκρηξης

Σε περίπτωση μη τήρησης αυτών των προειδοποιήσεων, μπορεί να προκληθεί θάνατος ή σοβαρός τραυματισμός.

> Μην τροποποιείτε αυτήν τη συσκευή. Χρησιμοποιήστε τη μόνο για την ενδεδειγμένη χρήση της.

> Η επισκευή αυτού του προϊόντος επιτρέπεται να πραγματοποιείται μόνο από εξειδικευμένο τεχνικό

προσωπικό. Σε περίπτωση μη ενδεδειγμένων επισκευών, ενδέχεται να προκληθούν σοβαροί κίνδυνοι.

ΠΡΟΕΙΔΟΠΟΙΗΣΗ! Κίνδυνος πυρκαγιάς

> Μην αφήνετε τη συσκευή χωρίς επιτήρηση, όταν είναι θερμή ή όταν λειτουργεί.
> Φροντίστε να υπάρχει εύκαιρος πυροσβεστήρας ή άλλο μέσο κατάλληλο για την κατάσβεση της φλόγας σε περίπτωση έκτακτης ανάγκης.

Ασφάλεια κατά τη χρήση

ΚΙΝΔΥΝΟΣ! Κίνδυνος έκρηξης

> Μην χρησιμοποιείτε τη συσκευή εάν έχει κατεστραμμένα ή φθαρμένα παρεμβύσματα (τσιμούχες), που συχνά υποδεικνύονται από οσμή αερίου. Επικοινωνήστε με έναν εξουσιοδοτημένο αντιπρόσωπο σέρβις για βοήθεια, εάν υπάρχουν υποψίες για φθαρμένα παρεμβύσματα.
> Μην χρησιμοποιείτε μια συσκευή, εάν παρουσιάζει διαρροή, έχει υποστεί ζημιά ή δεν λειτουργεί σωστά. Επικοινωνήστε με έναν εξουσιοδοτημένο αντιπρόσωπο σέρβις για βοήθεια.
> Εάν σας μυρίσει υγραέριο, κλείστε αμέσως την παροχή υγραερίου, γυρνώντας το κουμπί ελέγχου της συσκευής στη θέση Off.
  - Σβήστε τυχόν γυμνές φλόγες.
  - Μετακινήστε τη συσκευή σε καλά αεριζόμενο σημείο που δεν υπάρχουν φλόγες και πραγματοποιήστε έλεγχο για διαρροές υγραερίου. Διενεργήστε αυτόν τον έλεγχο σε εξωτερικό, καλά αεριζόμενο χώρο, μακριά από ακάλυπτες φλόγες ή πηγές ανάφλεξης.
  - Μη χρησιμοποιείτε ακάλυπτες φλόγες για να ελέγξετε μήπως υπάρχουν διαρροές υγραερίου, χρησιμοποιήστε σαπουνόνερο.

ΠΡΟΦΥΛΑΞΗ! Κίνδυνος εγκαύματος

> ΟΡΙΣΜΈΝΑ ΠΡΟΣΒΆΣΙΜΑ ΜΈΡΗ ΕΝΔΈΧΕΤΑΙ ΝΑ ΈΧΟΥΝ ΠΟΛΎ ΥΨΗΛΉ ΘΕΡΜΟΚΡΑΣΊΑ. ΚΡΑΤΉΣΤΕ ΤΑ ΜΑΚΡΙΆ ΑΠΌ ΜΙΚΡΆ ΠΑΙΔΙΆ.
> Χρησιμοποιείτε γάντια ανθεκτικά στη θερμότητα κατά τον χειρισμό της συσκευής.
> Μη φοράτε φαρδιά ρούχα και μην αφήνετε τα μακριά μαλλιά λυτά, όταν ανάβετε ή χρησιμοποιείτε αυτή τη συσκευή.
> Διατηρήστε τα χέρια, το πρόσωπο και τα μαλλιά σας μακριά από τους καυστήρες.
> Παρακολουθήστε προσεκτικά όλες τις δραστηριότητες γύρω από αυτό το προϊόν, για να αποφύγετε την πρόκληση εγκαυμάτων ή άλλων τραυματισμών.
> Λειτουργείτε πάντα τη συσκευή σε σταθερή και επίπεδη επιφάνεια. Βεβαιωθείτε ότι το συναρμολογημένο προϊόν είναι σταθερό και δεν ταλαντεύεται.
> Βεβαιωθείτε ότι οι βάσεις για σκεύη / επιφάνειες μαγειρέματος είναι τοποθετημένες σωστά κατά τη χρήση της συσκευής.
> Μην αγγίζετε τη βάση σκεύους όσο η συσκευή βρίσκεται σε λειτουργία.
> Μη μετακινείτε τη συσκευή κατά τη λειτουργία της.
> Κρατήστε τα παιδιά και τα κατοικίδια σε ασφαλή απόσταση από τη συσκευή.
> Η χρήση αλκοόλ ή συνταγογραφούμενων ή μη συνταγογραφούμενων φαρμάκων ενδέχεται να επηρεάσει την ικανότητά σας για σωστή συναρμολόγηση και ασφαλή χρήση αυτής της συσκευής.
> Πρέπει να αφήνετε το προϊόν να κρυώσει καλά προτού το πιάσετε με γυμνά χέρια.

ΚΙΝΔΥΝΟΣ! Αναστροφή φλόγας/ φούντωμα

> Εάν μια φλόγα καίει προς το εσωτερικό του καυστήρα, αυτό είναι γνωστό ως φούντωμα και μπορεί να οδηγήσει σε μη ασφαλείς συνθήκες

λειτουργίας. Διασφαλίστε ότι η φλόγα παραμένει σταθερή καθ' όλη τη διάρκεια χρήσης της συσκευής.

> Σε περίπτωση φουντώματος, κάντε τα εξής:
  - Απενεργοποιήστε αμέσως την παροχή αερίου κλείνοντας τη βαλβίδα της φιάλης αερίου.
  - Γυρίστε το κουμπί ρύθμισης της συσκευής στη θέση Off.
  - Αφού σβήσει η φλόγα, αφαιρέστε το φιαλίδιο αερίου.
  - Επανασυνδέστε την παροχή αερίου και ελέγξτε τη σύνδεση για διαρροή αερίου.
  - Ανάψτε ξανά τη συσκευή.
  - Εάν το φούντωμα παραμένει, διακόψτε τη χρήση και επικοινωνήστε με έναν εξουσιοδοτημένο αντιπρόσωπο σέρβις για βοήθεια.

4 Προβλεπόμενη χρήση

Αυτή η συσκευή μαγειρέματος υγραερίου προορίζεται μόνο για **μη εμπορική χρήση μαγειρέματος**.

Αυτή η συσκευή προορίζεται για χρήση μόνο σε περιοχή με καλό αερισμό. Δώστε προσοχή στις απαιτήσεις εξαερισμού.

Απαγορευμένες χρήσεις
Μην χρησιμοποιείτε αυτή τη συσκευή για:

- Θέρμανση χώρων ή δωματίων
- Στέγνωμα ρούχων ή οποιωνδήποτε υλικών
- Εμπορικούς ή βιομηχανικούς σκοπούς
- Η συσκευή δεν πρέπει να χρησιμοποιείται για οποιονδήποτε άλλο σκοπό.

Αυτό το προϊόν είναι κατάλληλο μόνο για τον προβλεπόμενο σκοπό και την προβλεπόμενη χρήση σύμφωνα με αυτές τις οδηγίες.

Αυτό το εγχειρίδιο παρέχει πληροφορίες που είναι απαραίτητες για τη σωστή εγκατάσταση και χρήση του προϊόντος. Τυχόν μη ενδεδειγμένη εγκατάσταση, χρήση ή/και συντήρηση θα έχει ως συνέπεια την ανεπαρκή απόδοση και ενδεχομένως την πρόκληση βλάβης.

Ο κατασκευαστής δεν αποδέχεται καμία ευθύνη για τυχόν τραυματισμούς ή ζημιές στο προϊόν, που οφείλονται σε:

- Λανθασμένη εγκατάσταση ή συναρμολόγηση
- Λανθασμένη συντήρηση ή χρήση μη αυθεντικών ανταλλακτικών εξαρτημάτων, που δεν προέρχονται από τον κατασκευαστή
- Μετατροπές στο προϊόν χωρίς τη ρητή άδεια του κατασκευαστή
- Χρήση για σκοπούς διαφορετικούς από αυτούς που περιγράφονται σε αυτό το εγχειρίδιο

Η Dometic διατηρεί το δικαίωμα αλλαγής της εμφάνισης και των προδιαγραφών του προϊόντος.

5 Κατάλογος εξαρτημάτων

σχ. 2 στη σελίδα 4

εξαρτήματος	Περιγραφή
①	Θολωτό καπάκι
②	Σχάρα μπάρμπεκιου
③	Πλάκα γκριλ
④	Λαβή γκριλ
⑤	Βάση καφετιέρας
⑥	Στήριγμα κατσαρόλας/τηγανιού
⑦	Προστατευτικό από πιτσιλίσματα
⑧	Ταψί λίπους
⑨	Πορτάκι φιαλιδίου
⑩	Κουμπί ρύθμισης
⑪	Στηρίγματα τοποθέτησης

Συνδυασμοί
Τα εξαρτήματα που περιλαμβάνονται σε κάθε κωδικό προϊόντος είναι τα εξής:

εξαρτήματος	1025-10	1025-20	1025-25
①	✓	✓	—
②	✓	✓	✓
③	✓	—	—
④	✓	✓	✓
⑤	✓	✓	✓
⑥	✓	✓	✓
⑦	✓	✓	✓

εξαρτήματος	1025-10	1025-20	1025-25
⑧	✓	✓	✓
⑨	✓	✓	✓
⑩	✓	✓	✓
⑪	✓	✓	✓

6 Τοποθέτηση της συσκευής

Μαζί με τη συσκευή αυτή παρέχονται στηρίγματα τοποθέτησης. Η χρήση αυτών των στηριγμάτων επιτρέπει την **προαιρετική** τοποθέτηση της συσκευής σε μια σταθερή, οριζόντια επιφάνεια, όπως έναν πάγκο ή τραπέζι εξωτερικής κουζίνας.

ΥΠΟΔΕΙΞΗ Η τοποθέτηση αυτής της συσκευής πρέπει να γίνεται μόνο από εξειδικευμένο επαγγελματία.

7 Σύνδεση παροχής αερίου στη συσκευή

7.1 Τοποθέτηση του φιαλιδίου υγραερίου

Η συσκευή πρέπει να χρησιμοποιείται μόνο με φυσίγγιο CADAC βουτανίου 220 g/227 g με ακροφύσιο ή με οποιοδήποτε άλλο τοπικά εγκεκριμένο φυσίγγιο βουτανίου 220 g/227 g που συμμορφώνεται με το EN417.
Θα ήταν επικίνδυνο να δοκιμάσετε να επιχειρήσετε να τοποθετήσετε άλλους τύπους φιαλών ή φιαλιδίων υγραερίου.

ΥΠΟΔΕΙΞΗ Κίνδυνος έκρηξης

> Συνδέστε την παροχή υγραερίου σε καλά αεριζόμενο, κατά προτίμηση, εξωτερικό χώρο μακριά από πηγές ανάφλεξης, όπως ακάλυπτες φλόγες και φωτιές, και μακριά από άλλα άτομα.
> Ελέγξτε ότι όλες οι φλάντζες (μεταξύ της συσκευής και της φιάλης αερίου) είναι στη θέση τους και σε καλή κατάσταση πριν συνδέσετε τη φιάλη αερίου στη συσκευή. Μην χρησιμοποιείτε τη συσκευή εάν υποψιάζεστε φθαρμένες φλάντζες.
> Φροντίστε ώστε η παροχή υγραερίου να μην βρίσκεται κοντά σε πηγές θερμότητας και φλόγες. Μην τοποθετείτε τη συσκευή επάνω σε ηλεκτρικές κουζίνες/ξυλόσομπες ή σε οποιαδήποτε άλλη καυτή επιφάνεια.
> Μην αφαιρείτε την παροχή υγραερίου όσο η συσκευή βρίσκεται σε λειτουργία.
> Η παροχή υγραερίου πρέπει να αποσυνδέεται από αυτή τη συσκευή μετά τη χρήση ή όταν αυτή αποθηκεύεται.

Εισαγωγή του φιαλιδίου υγραερίου

σχ. 3 στη σελίδα 5

> Πριν από τη χρήση και πριν εισάγετε τη φιάλη αερίου, επιθεωρήστε οπτικά τη συσκευή και αφαιρέστε τυχόν βρωμιά, υπολείμματα, έντομα ή ιστούς αράχνης που μπορεί να υπάρχουν.
> Μην χρησιμοποιείτε συσκευή με φθαρμένα ή κατεστραμμένα παρεμβύσματα (υποδεικνύεται από την οσμή υγραερίου). Εάν υπάρχουν υποψίες για φθαρμένα ή κατεστραμμένα παρεμβύσματα, επικοινωνήστε με τον πλησιέστερο εξουσιοδοτημένο αντιπρόσωπο σέρβις για βοήθεια.
> Βεβαιωθείτε ότι το κουμπί ελέγχου στη συσκευή βρίσκεται στη θέση Off.
> Ανοίξτε το πορτάκι του φιαλιδίου.
> Κρατήστε το φιαλίδιο σε οριζόντια θέση με την εγκοπή (1) στο κολάρο του φιαλιδίου υγραερίου στραμμένη προς τα πάνω και τοποθετήστε το δοχείο στο άνοιγμα του θαλάμου φιαλιδίου υγραερίου.
> Ευθυγραμμίστε την εγκοπή με τον οδηγό ασφαλείας (2) και μετακινήστε το φιαλίδιο στη θέση του.
> Βεβαιωθείτε ότι το φιαλίδιο έχει ασφαλίσει καλά με τη μαγνητική ασφάλεια, πιέζοντας σταθερά το φιαλίδιο στη θέση του.
> Εκτελέστε μια δοκιμή διαρροής υγραερίου, όπως περιγράφεται στην ενότητα Διαρροές υγραερίου στη σελίδα 231.

8 Διαρροές υγραερίου

Εάν υπάρχει διαρροή στη συσκευή σας (οσμή υγραερίου), μεταφέρετέ την αμέσως έξω σε ένα καλά αεριζόμενο σημείο όπου είναι δυνατή η ανίχνευση και η διακοπή της διαρροής. Εάν θέλετε να ελέγξετε για διαρροές στη συσκευή σας, κάντε το έξω. Μην επιχειρείτε να ανιχνεύσετε διαρροές χρησιμοποιώντας φλόγα, χρησιμοποιήστε σαπουνόνερο.

Η δοκιμή διαρροής αερίου πρέπει να διεξάγεται σε καλά αεριζόμενο χώρο, μακριά από οποιαδήποτε πηγή ανάφλεξης.

ΚΙΝΔΥΝΟΣ! Προειδοποίηση έκρηξης

> **Να βεβαιώνεστε πάντα ότι οι συνδέσεις αερίου έχουν τοποθετηθεί σωστά για την αποφυγή διαρροών αερίου.**
> **Μην καπνίζετε κατά την εκτέλεση δοκιμής διαρροής αερίου.**
> **Εάν υποψιάζεστε διαρροή αερίου (που ανιχνεύεται από την οσμή υγραερίου), μεταφέρετε αμέσως τη συσκευή σε ένα σημείο που δεν υπάρχουν φλόγες και εκτελέστε δοκιμή διαρροής αερίου.**
> **Μην χρησιμοποιείτε ποτέ γυμνή φλόγα για να επιβεβαιώσετε την παρουσία διαρροής αερίου.**

Εκτέλεση ελέγχου για διαρροές

1. Αναμείξτε ένα διάλυμα νερού και σαπουνιού, π.χ. απορρυπαντικό πιάτων.

   Εναλλακτικά, μπορεί να χρησιμοποιηθεί σπρέι ανίχνευσης διαρροών στη θέση του σαπουνόνερου.
2. Απλώστε το μείγμα στο σημείο σύνδεσης μεταξύ του φιαλιδίου υγραερίου και της συσκευής.
3. Εάν εμφανιστούν φυσαλίδες:
   a) Αφαιρέστε αμέσως το φιαλίδιο υγραερίου από τη συσκευή.
   b) Εάν υπάρχουν υποψίες για φθαρμένα παρεμβύσματα, επικοινωνήστε με ένα εξουσιοδοτημένο αντιπρόσωπο σέρβις για βοήθεια.
4. Επανατοποθετήστε το δοχείο υγραερίου, διασφαλίζοντας ότι το δοχείο έχει ασφαλίσει σωστά στη συσκευή και επαναλάβετε τη δοκιμή.
5. Εάν η διαρροή αερίου παραμένει μετά την εκτέλεση όλων των ελέγχων, επιστρέψτε το προϊόν στον εξουσιοδοτημένο αντιπρόσωπο σέρβις για βοήθεια.

9 Λειτουργία της συσκευής

9.1 Ενεργοποίηση της συσκευής με την αυτόματη ανάφλεξη

σχ. 4 στη σελίδα 6

ΥΠΟΔΕΙΞΗ Αυτή η συσκευή αερίου περιλαμβάνει αυτόματη ανάφλεξη ενσωματωμένη στο κουμπί ελέγχου.

1. Από τη θέση Off, γυρίστε το κουμπί ελέγχου 90 ° αριστερόστροφα μέχρι να ακούσετε ένα κλικ.
2. Κρατήστε το κουμπί ελέγχου σε αυτή τη θέση για 5 s και μετά αφήστε το. Αυτό επιτρέπει στη ροή υγραερίου να φτάσει στον καυστήρα έτσι ώστε να μπορεί να πραγματοποιηθεί ανάφλεξη.

Ρύθμιση της έντασης φλόγας

Μπορεί να προκύψει φούντωμα όταν μαγειρεύετε τρόφιμα με υψηλή περιεκτικότητα σε λιπαρά. Εάν συμβεί αυτό, χαμηλώστε τη θερμοκρασία μέχρι να καταλαγιάσει το φούντωμα της φλόγας.

Μόλις ανάψει, ρυθμίστε την ένταση της φλόγας:

> Γυρίστε το κουμπί ελέγχου αριστερόστροφα για να αυξήσετε τη φλόγα.
> Γυρίστε το κουμπί ελέγχου δεξιόστροφα για να μειώσετε τη φλόγα.

Η ανάφλεξη αποτυγχάνει

1. Γυρίστε ξανά το κουμπί ελέγχου της συσκευής στη θέση Off.
2. Περιμένετε 30 s για να διαφύγουν αέρια που ενδεχομένως συσσωρεύτηκαν στον καυστήρα.
3. Επιχειρήστε ξανά την ανάφλεξη.

Η φλόγα σβήνει κατά τη διάρκεια της χρήσης

Σε περίπτωση που η φλόγα σβήσει κατά τη διάρκεια της χρήσης, το FFD θα ενεργοποιηθεί για να διακόψει τη ροή αερίου. Αυτή η ενέργεια θα χρειαστεί περίπου 15 s για να πραγματοποιηθεί. Περιμένετε περίπου το 30 s για να επιτρέψετε τη διάλυση του συσσωρευμένου υγραερίου πριν επιχειρήσετε εκ νέου ανάφλεξη.

1. Γυρίστε το κουμπί ελέγχου στη θέση Off.
2. Ανάψτε ξανά τον καυστήρα ακολουθώντας τη διαδικασία ανάφλεξης.

9.2 Ενεργοποίηση της συσκευής με αναπτήρα μπάρμπεκιου ή σπίρτο

Μπορείτε να την ανάψετε από το επάνω μέρος του καυστήρα προτού τοποθετήσετε την επιφάνεια μαγειρέματος που θέλετε.

σχ. 5 στη σελίδα 7

ΥΠΟΔΕΙΞΗ Αυτή η μέθοδος χρησιμοποιείται όταν ο ενσωματωμένος αναφλέκτης δεν λειτουργεί ή εάν δεν είναι διαθέσιμος.

Χρήση αναπτήρα μπάρμπεκιου

1. Κρατήστε τον αναπτήρα μπάρμπεκιου κοντά στον καυστήρα και ανάψτε τον.
2. Ενώ ο αναπτήρας μπάρμπεκιου είναι αναμμένος, γυρίστε αργά το κουμπί ελέγχου για να ανάψετε τον καυστήρα.

⌄ Το αέριο πρέπει να αναφλεγεί αμέσως.

Χρήση σπίρτου

1. Ανάψτε το σπίρτο και φέρτε το προσεκτικά προς τον καυστήρα.
2. Γυρίστε αργά το κουμπί ελέγχου αριστερόστροφα, για να ανάψετε τον καυστήρα.

⌄ Το αέριο πρέπει να αναφλεγεί αμέσως.

9.3 Χρήση της λαβής γκριλ

σχ. 6 στη σελίδα 8

Η λαβή γκριλ επιτρέπει την ασφαλή ανύψωση και αφαίρεση των καυτών εξαρτημάτων μαγειρέματος από τη συσκευή.

1. Τοποθετήστε τη λαβή του γκριλ στην κοιλότητα της λαβής του γκριλ.
2. Βεβαιωθείτε ότι η λαβή του γκριλ είναι πλήρως τοποθετημένη και ασφαλισμένη μέσα στην κοιλότητα της λαβής του γκριλ.
3. Ανασηκώστε το εξάρτημα μαγειρέματος ευθεία επάνω με σταθερή κίνηση και τοποθετήστε το σε μια ανθεκτική στη θερμότητα επιφάνεια, μακριά από παιδιά.

9.4 Απενεργοποίηση της συσκευής

σχ. 7 στη σελίδα 9

1. Γυρίστε το κουμπί ελέγχου δεξιόστροφα στη θέση Off.
2. Μόλις σβήσει πλήρως η φλόγα, αφαιρέστε το φιαλίδιο υγραερίου από τη συσκευή υγραερίου.

10 Αφαίρεση του φιαλιδίου υγραερίου

σχ. 8 στη σελίδα 10

ΥΠΟΔΕΙΞΗ Αλλάξτε το φιαλίδιο υγραερίου σε εξωτερικό χώρο, μακριά από ανθρώπους και πηγές ανάφλεξης.

> Βεβαιωθείτε ότι το κουμπί ελέγχου στη συσκευή βρίσκεται στη θέση Off.
> Ελέγξτε ότι οι καυστήρες έχουν σβήσει πριν αποσυνδέσετε το φιαλίδιο υγραερίου.
> Ανοίξτε το πορτάκι του φιαλιδίου και αφαιρέστε το φιαλίδιο τραβώντας το απαλά και σύροντάς το προς τα πίσω και προς τα έξω. Κρατήστε το φιαλίδιο σε οριζόντια θέση κατά τη διάρκεια της διαδικασίας αφαίρεσης.
> Απορρίψτε το φιαλίδιο υγραερίου εάν είναι άδειο και αντικαταστήστε το με ένα γεμάτο φιαλίδιο υγραερίου, εάν χρειάζεται. Εάν το φιαλίδιο υγραερίου δεν είναι άδειο, μπορεί να αποθηκευτεί για χρήση σε μεταγενέστερο στάδιο.
> Ακολουθήστε όλα τα βήματα που υποδεικνύονται στην ενότητα Τοποθέτηση του φιαλιδίου υγραερίου στη σελίδα 231 κατά την αντικατάσταση ή την αλλαγή ενός φιαλιδίου αερίου.

11 Επιφάνειες μαγειρέματος GreenGrill

Οι περισσότερες επιφάνειες μαγειρέματος CADAC | Dometic διαθέτουν αντικολλητική κεραμική επίστρωση GreenGrill. Αυτή η επίστρωση είναι χωρίς PFAS, μη τοξική και υποστηρίζει το υγιεινό μαγείρεμα.

Προετοιμασία επιφάνειας μαγειρέματος

ΥΠΟΔΕΙΞΗ Πριν από την πρώτη χρήση, συνιστάται να προετοιμάσετε την επιφάνεια μαγειρέματος για να βελτιώσετε την αντικολλητική απόδοση και να μειώσετε τα υπολείμματα τροφίμων.

1. Απλώστε μια λεπτή στρώση λαδιού ομοιόμορφα σε ολόκληρη την επιφάνεια μαγειρέματος.
2. Θερμάνετε την επιφάνεια σε μέτρια φωτιά για 2 min ~ 3 min .
3. Αφήστε την επιφάνεια μαγειρέματος να κρυώσει εντελώς.
4. Πλύνετε την επιφάνεια με ζεστό σαπουνόνερο και σφουγγάρι.
5. Στεγνώστε καλά και εφαρμόστε ξανά μια λεπτή στρώση λαδιού.

v Το προϊόν είναι πλέον έτοιμο για χρήση.

Τρόποι μαγειρέματος

Αυτές οι επιφάνειες μαγειρέματος υποστηρίζουν διάφορες μεθόδους μαγειρέματος:

- **Ψήσιμο στη σχάρα:** για ψήσιμο κρέατος χωρίς λιπαρά, λαχανικών ή ψαριών.
- **Τηγάνισμα:** ιδανικό για τηγάνισμα stir-fry, ψάρια, μπέικον, αυγά, λαχανικά και τηγανίτες.
- **Βράσιμο:** Χρησιμοποιήστε μια κατάλληλη κατσαρόλα ή τηγάνι για σάλτσες, ρύζι και ζυμαρικά.

ΠΡΟΣΟΧΗ! Κίνδυνος πρόκλησης ζημιάς

> Μην χρησιμοποιείτε μαγειρικά σκεύη με πλαστικές λαβές, επειδή μπορεί να ζεσταθούν και να λιώσουν.

Συμβουλές μαγειρέματος

ΠΡΟΣΟΧΗ! Κίνδυνος πρόκλησης ζημιάς

> Για να αποφύγετε ζημιές, μην αφήνετε την επιφάνεια μαγειρέματος σε πηγή θερμότητας χωρίς μια στρώση λαδιού.

> Χρησιμοποιείτε μόνο ξύλινα ή μαγειρικά σκεύη σιλικόνης. Τα μεταλλικά σκεύη μπορούν να γρατσουνίσουν και να καταστρέψουν την επίστρωση GreenGrill.

- Η επίστρωση GreenGrill απάγει θερμότητα αποτελεσματικότερα από τις συμβατικές (αντικολλητικές) επιστρώσεις PTFE. Επομένως, σας συνιστούμε να ρυθμίζετε την παροχή στο 75 % της συνηθισμένης ρύθμισης θερμότητας.
- Για καλύτερα αποτελέσματα, χρησιμοποιήστε ηλιέλαιο ή κραμβέλαιο. Αποφύγετε το ελαιόλαδο, το οποίο έχει χαμηλότερο σημείο καύσης, που μπορεί να προκαλέσει κόλλημα ή κάψιμο.
- Για να μειώσετε το κόλλημα, αφήστε το κρέας ή τα ψάρια να φτάσουν σε θερμοκρασία δωματίου πριν τηγανίσετε.

Καθαρισμός επιφάνειας μαγειρέματος

ΠΡΟΣΟΧΗ! Κίνδυνος πρόκλησης ζημιάς

> Μην χρησιμοποιείτε συρμάτινα σφουγγαράκια, ατσαλόμαλλο ή λειαντικά καθαριστικά.

Αφήνετε πάντα τις επιφάνειες μαγειρέματος να κρυώσουν εντελώς πριν τις βυθίσετε μέσα σε νερό.

> Καθαρίστε την επιφάνεια μαγειρέματος με ζεστό σαπουνόνερο και μαλακό σφουγγάρι.

> Για να χαλαρώσετε τους επίμονους λεκέδες ή τα υπολείμματα, μουλιάστε την επιφάνεια σε ζεστό σαπουνόνερο για μερικά λεπτά πριν από το πλύσιμο.

ΥΠΟΔΕΙΞΗ Τα CADAC | Dometic Soft Soak και CADAC | Dometic Soft Soak Brush (πωλούνται ξεχωριστά) είναι ιδανικά προϊόντα για επιφάνειες μαγειρέματος GreenGrill, που χρησιμοποιούνται για την απορρόφηση και το μαλάκωμα επίμονων υπολειμμάτων τροφών.

Συντήρηση

> Μετά τον καθαρισμό, και πριν από την αποθήκευση, εφαρμόστε μια λεπτή στρώση λαδιού στην επιφάνεια, για να προστατεύσετε από την υγρασία και τον αέρα.

> Οι περισσότερες επιφάνειες μαγειρέματος συνοδεύονται από βολική θήκη αποθήκευσης. Για να αποφύγετε τη μεταφορά υπολειμμάτων λαδιού, τοποθετήστε τη λαδωμένη επιφάνεια μαγειρέματος σε μια πλαστική σακούλα πριν την τοποθετήσετε στην τσάντα αποθήκευσης.

Προαιρετικά αξεσουάρ

- Τηγάνι για παέγια: Κατασκευασμένο από υψηλής ποιότητας πρεσαριστό αλουμίνιο για ομοιόμορφη κατανομή θερμότητας. Ιδανικό για παέγια, ριζότο, πιάτα ζυμαρικών και παραδοσιακό πρωινό.

- Βάση καφετιέρας: Παρέχει μια σταθερή βάση για καφετιέρες ή βραστήρες.

12 Καθαρισμός και φροντίδα

12.1 Καθαρισμός της συσκευής

Για να παρατείνετε τη διάρκεια ζωής της συσκευής σας, καθαρίζετε τη συσκευή καλά μετά από κάθε χρήση.

ΠΡΟΣΟΧΗ! Κίνδυνος πρόκλησης ζημιάς

> Μην βυθίζετε τη συσκευή σε νερό.
> Αποφύγετε την εισχώρηση νερού στους καυστήρες, τους σωλήνες καυστήρων, ή την περιοχή της φλόγας έναυσης. Η υγρασία σε αυτά τα μέρη μπορεί να προκαλέσει δυσλειτουργία της συσκευής ή να την καταστεί μη ασφαλή.
> Μην χρησιμοποιείτε λειαντικά καθαριστικά, ατσαλόμαλλο ή συρμάτινα σφουγγαράκια. Αυτά μπορεί να προκαλέσουν ζημιά στην επιφάνεια της συσκευής.
> Μην χρησιμοποιείτε καθαριστικά με βάση λάδι ή με βάση διαλύτες.
> Μην χρησιμοποιείτε ατμοκαθαριστή υψηλής πίεσης ή πιστόλια νερού για τον καθαρισμό της συσκευής.

Πριν να καθαρίσετε τη συσκευή, αφήστε την να κρυώσει εντελώς.

1. Σκουπίστε το σώμα της συσκευής με ένα βρεγμένο πανί με σαπούνι.
2. Στεγνώστε πλήρως τη συσκευή πριν από την αποθήκευση.

12.2 Τακτική συντήρηση

Η συναρμολόγηση και η εγκατάσταση της σύνδεσης αερίου πρέπει να πραγματοποιείται από εξειδικευμένο προσωπικό, το οποίο διαθέτει αντίστοιχη κατάρτιση και επαρκείς γνώσεις σχετικά με την κατασκευή, την εγκατάσταση και τον χειρισμό συσκευών αερίου και έχει λάβει εκπαίδευση ασφαλείας για την αναγνώριση και την αποφυγή των σχετικών κινδύνων.

> Για λόγους ασφαλείας, η συσκευή πρέπει να ελέγχεται από εγκεκριμένο άτομο μία φορά ετησίως. Οποιαδήποτε ελαττώματα πρέπει να επισκευάζονται.

12.3 Αντικατάσταση βουλωμένου μπεκ

Τα πιο συνηθισμένα προβλήματα λειτουργίας μπορεί να σχετίζονται με βρόμικα ή φραγμένα μπεκ. Η τακτική επιθεώρηση και ο καθαρισμός μπορούν να αποτρέψουν αυτά τα προβλήματα. Οι ενδείξεις ενός φραγμένου μπεκ περιλαμβάνουν:

- Αδύναμη ή κιτρινωπή φλόγα.
- Αποτυχία ανάφλεξης κατά τη λειτουργία της συσκευής.

> **ΠΡΟΣΟΧΗ! Κίνδυνος πρόκλησης ζημιάς**

> Ένα φραγμένο μπεκ δεν πρέπει να καθαρίζεται με πείρο ή παρόμοιο αντικείμενο. Αυτό μπορεί να προκαλέσει ζημιά στο μπεκ και να θέσει σε κίνδυνο την ασφάλεια της συσκευής.

Καθαρίζετε ή αντικαθιστάτε τα μπεκ κάθε έξι (6) μήνες για βέλτιστη απόδοση.

Πρόσβαση στο μπεκ

σχ. 9 στη σελίδα 11

1. Βεβαιωθείτε ότι η συσκευή είναι κρύα και αποσυνδεδεμένη από την παροχή αερίου.
2. Απομακρύνετε τυχόν επιφάνειες μαγειρέματος και το ταψί λίπους από τη συσκευή.
3. Ξεβιδώστε απαλά τις βίδες που βρίσκονται στις γωνίες του εσωτερικού διαχύτη θερμότητας. Αφαιρέστε τον διαχύτη θερμότητας για να εκθέσετε τον καυστήρα.
4. Εντοπίστε και αφαιρέστε τις βίδες που ασφαλίζουν τον καυστήρα. Προσέξτε να μην αποσυνδέσετε το καλώδιο ανάφλεξης ή FFD που είναι συνδεδεμένο στον καυστήρα.
5. Το μπεκ είναι πλέον προσβάσιμο και μπορεί να αφαιρεθεί με ένα κατάλληλο κλειδί. Μην χρησιμοποιείτε πένσες, καθώς μπορεί να προκληθεί ζημιά στο μπεκ.
6. Φυσήξτε τυχόν ορατά υπολείμματα από το μπεκ. Εάν απαιτείται, αντικαταστήστε το μπεκ.
7. Βιδώστε ξανά το μπεκ στη βαλβίδα. Μην σφίγγετε υπερβολικά.

13 Αποθήκευση

Η σωστή αποθήκευση βοηθά στην προστασία της συσκευής σας και παρατείνει τη διάρκεια ζωής της.

> Βεβαιωθείτε ότι η παροχή αερίου είναι κλειστή προτού την αποσυνδέσετε από τη συσκευή.

> Μην αποθηκεύετε τη συσκευή με συνδεδεμένη την παροχή υγραερίου, πρόκειται για επισφαλή πρακτική.

> Αφήστε τη μονάδα να κρυώσει και καθαρίστε την καλά προτού την αποθηκεύσετε.

> Αποθηκεύστε τη συσκευή σε μια περιοχή με καλό αερισμό.

> Αποθηκεύστε την παροχή αερίου σε εξωτερικούς χώρους σε καλά αεριζόμενο χώρο, μακριά από τυχόν πηγές ανάφλεξης. Μην αποθηκεύετε την παροχή αερίου σε υπόγειο ή γκαράζ.

14 Αντιμετώπιση βλαβών

ΠΡΟΕΙΔΟΠΟΙΗΣΗ! Κίνδυνος τραυματισμού

> Το σέρβις της συσκευής πρέπει να εκτελείται από εξειδικευμένο άτομο. Επικοινωνήστε με έναν εξουσιοδοτημένο έμπορο ή αντιπρόσωπο σέρβις για βοήθεια και λεπτομέρειες σχετικά με τον τρόπο επιστροφής του προϊόντος σας.

> Μην τροποποιείτε τη συσκευή.

> Μην λειτουργείτε τη συσκευή εάν η φλόγα συμπεριφέρεται μη φυσιολογικά. Διακόψτε αμέσως τη ροή αερίου και ελέγξτε όλες τις συνδέσεις πριν επιχειρήσετε να ανάψετε τη συσκευή.

Επικοινωνήστε με έναν εξουσιοδοτημένο τεχνικό του τμήματος εξυπηρέτησης πελατών, εάν παρατηρήσετε μία από τις ακόλουθες μη φυσιολογικές συνθήκες:

- Υπερβολικά κίτρινη φλόγα ή φλόγα αιθάλης
- Φλόγα που βγαίνει από τις θυρίδες της κεφαλής της εστίας
- Φλόγα που μπαίνει πάλι μέσα στην εστία (συνήθως σχετίζεται με ήχο σκασίματος)
- Δυσάρεστη οσμή των προϊόντων καύσης της φλόγας

Εάν παρουσιαστεί δυσλειτουργία της συσκευής που δεν περιγράφεται παραπάνω, ανατρέξτε πρώτα στον παρακάτω πίνακα για πιθανές αιτίες και λύσεις, πριν επικοινωνήσετε με έναν εξουσιοδοτημένο τεχνικό του τμήματος εξυπηρέτησης πελατών.

πρόβλημα	Αιτία	Προτεινόμενη θεραπεία
Η εστία δεν ανάβει.	Το κουμπί ελέγχου έχει ρυθμιστεί στη θέση Off.	> Ακολουθήστε τις οδηγίες για την ανάφλεξη, όπως περιγράφεται στο κεφάλαιο Ενεργοποίηση της συσκευής με την αυτόματη ανάφλεξη στη σελίδα 232.
	Το φιαλίδιο δεν είναι καλά συνδεδεμένο.	> Ακολουθήστε τις οδηγίες για την τοποθέτηση του φιαλιδίου υγραερίου, όπως περιγράφεται στην ενότητα Τοποθέτηση του φιαλιδίου υγραερίου στη σελίδα 231.
	Οι θυρίδες της κεφαλής της εστίας έχουν φράξει.	> Καθαρίστε τον καυστήρα.
	Η παροχή αερίου μπορεί να εξαντληθεί.	> Αντικαταστήστε το φιαλίδιο υγραερίου, εάν είναι απαραίτητο
Η εστία σβήνει όταν αφήσετε το κουμπί ρύθμισης	Το κουμπί ελέγχου δεν πατήθηκε αρκετά κατά τη διάρκεια της ανάφλεξης, ώστε να εμπλακεί η φλόγα.	> Ακολουθήστε τις οδηγίες για την ανάφλεξη, όπως περιγράφεται στο κεφάλαιο Ενεργοποίηση της συσκευής με την αυτόματη ανάφλεξη στη σελίδα 232.

πρόβλημα	Αιτία	Προτεινόμενη θεραπεία
	Ελαττωματική σύνδεση του κουμπιού ανάφλεξης.	> Επικοινωνήστε με έναν εξουσιοδοτημένο τεχνικό του τμήματος εξυπηρέτησης πελατών για επισκευή.
Ανομοιόμορφο μοτίβο φλόγας ή ελαφρύ σήκωμα φλόγας	Οι θυρίδες της κεφαλής της εστίας έχουν φράξει.	> Καθαρίστε τον καυστήρα.
Στη μεσαία ρύθμιση φλόγας, η φλόγα είναι είτε πολύ υψηλή είτε πολύ χαμηλή.	Έχει τοποθετηθεί λάθος βαλβίδα έγχυσης.	> Επικοινωνήστε με έναν εξουσιοδοτημένο τεχνικό του τμήματος εξυπηρέτησης πελατών για επισκευή.

15 Ανταλλακτικά και εξαρτήματα

σχ. 10 στη σελίδα 12

Χρησιμοποιείτε μόνο γνήσια ή εγκεκριμένα από τον κατασκευαστή ανταλλακτικά και εξαρτήματα.

Η χρήση ανταλλακτικών και εξαρτημάτων που δεν είναι εγκεκριμένα από τον κατασκευαστή μπορεί να είναι επικίνδυνη και μπορεί να οδηγήσει σε ζημιά ή δυσλειτουργία του προϊόντος.

Επικοινωνήστε με τον τοπικό έμπορο ή τον διανομέα σας για βοήθεια σχετικά με τα ανταλλακτικά και τα εξαρτήματα.

16 Εγγύηση

Ισχύει η νόμιμη διάρκεια εγγύησης. Εάν το προϊόν είναι ελαττωματικό, επικοινωνήστε με το κατάστημα αγοράς ή με τον αντιπρόσωπο του κατασκευαστή στη χώρα σας. (βλέπε qr.dometic.com/bgGAmD)

Για τυχόν επισκευή ή αξίωση κάλυψης από την εγγύηση, παρακαλούμε να αποστείλετε επίσης τα παρακάτω έγγραφα μαζί με το προϊόν:

- Ένα αντίγραφο της απόδειξης αγοράς με την ημερομηνία αγοράς
- Τον λόγο για την αξίωση κάλυψης από την εγγύηση ή μια περιγραφή της βλάβης

Λάβετε υπόψη ότι τυχόν επισκευή από εσάς τον ίδιο ή μη επαγγελματική επισκευή ενδέχεται να έχει συνέπειες ασφαλείας καθώς και να αποτελέσει αιτία ακύρωσης της εγγύησης.

17 Απόρριψη

Εάν είναι εφικτό, απορρίψτε τα υλικά συσκευασίας στους αντίστοιχους κάδους ανακύκλωσης. Συμβουλευθείτε ένα τοπικό κέντρο ανακύκλωσης ή έναν εξειδικευμένο έμπορο για λεπτομέρειες σχετικά με τον τρόπο απόρριψης του προϊόντος σύμφωνα με τους ισχύοντες κανονισμούς διάθεσης απορριμμάτων.

18 Τεχνικά χαρακτηριστικά

Είδος αερίου	Βουτάνιο
Τύπος φιαλιδίων αερίου	Η συσκευή πρέπει να χρησιμοποιείται μόνο με φυσίγγιο CADAC βουτανίου 220 g/227 g με ακροφύσιο ή με οποιοδήποτε άλλο τοπικά εγκεκριμένο φυσίγγιο βουτανίου 220 g/227 g που συμμορφώνεται με το EN417.
Κατηγορία αερίου	Άμεση πίεση
Αρ. μπεκ	0.48
Ονομαστικός ρυθμός	109 g/h
Ονομαστική είσοδος θερμότητας	1,5 kW
Έλεγχος / πιστοποίηση	CE

Lietuvių k.

1 Svarbios pastabos....240
2 Simbolių paaiškinimas....240
3 Saugos instrukcijos....240
4 Paskirtis....242
5 Komponentų sąrašas....242
6 Prietaiso montavimas....243
7 Dujų šaltinio prijungimas prie prietaiso....243
8 Dujų nuotėkis....243
9 Prietaiso naudojimas....244
10 Dujų kasetės išėmimas....245
11 GreenGrill kepimo paviršiai....245
12 Valymas ir priežiūra....246
13 Sandėliavimas....247
14 Gedimų nustatymas ir šalinimas....248
15 Atsarginės dalys ir priedai....249
16 Garantija....249
17 Utilizavimas....249
18 Techniniai duomenys....249

1 Svarbios pastabos

Atidžiai perskaitykite šią instrukciją ir sekite visas instrukcijas, nurodymus ir perspėjimus, pateiktus šiame gaminio vadove, ir griežtai jų laikykitės, kad užtikrintumėte, jog šis gaminys visada bus įrengtas, naudojamas ir prižiūrimas tinkamai. Ši instrukcija PRIVALO likti šalia šio gaminio.

Naudodamiesi šiuo gaminiu patvirtinate, kad atidžiai perskaitėte visas instrukcijas, nurodymus ir perspėjimus ir suprantate dokumente išdėstytas sąlygas bei sutinkate jų laikytis. Šį gaminį sutinkate naudoti tik pagal numatytąją paskirtį ir taip, kaip nurodo šioje gaminio instrukcijoje pateiktos instrukcijos, nurodymai ir perspėjimai, taip pat laikydamiesi taikomų teisių ir teisės aktų. Nesusipažinus su šioje instrukcijoje pateiktomis instrukcijomis ir perspėjimais ir jų nesilaikius galite susižaloti patys ir sužaloti kitus asmenis, pažeisti gaminį arba pridaryti žalos kitai netoliese esančiai nuosavybei. Ši gaminio instrukcija, taip pat ir instrukcijos, nurodymai, perspėjimai ir kiti susiję dokumentai, gali būti keičiami ir atnaujinami. Norėdami gauti naujausios informacijos apie gaminį, apsilankykite adresu documents.dometic.com.

2 Simbolių paaiškinimas

Signaliniu žodžiu pažymima informacija apie saugą ir turtinę žalą, taip pat nurodomas pavojaus rimtumo laipsnis ar lygis.

PAVOJUS!

> nurodo pavojingą situaciją, kurios neišvengus gresia mirtinas arba sunkus sužalojimas.

ĮSPĖJIMAS!

> nurodo pavojingą situaciją, kurios neišvengus gali grėsti mirtinas arba sunkus sužalojimas.

PERSPĖJIMAS!

> nurodo pavojingą situaciją, kurios neišvengus gali grėsti lengvas arba vidutinio sunkumo sužalojimas.

PRANEŠIMAS!

> Nurodo situaciją, kurios neišvengus, gresia turtinė žala.

PASTABA Papildoma informacija apie gaminio eksploatavimą.

3 Saugos instrukcijos

3.1 Saugos įspėjimas

PASTABA

- Svarbu: atidžiai perskaitykite šias naudojimo instrukcijas ir susipažinkite su prietaisu prieš prijungdami jį prie dujų kasetės.
- Naudokite tik gerai ventiliuojamoje vietoje.
- Nejudinkite naudojamo prietaiso.
- Baigę naudoti, išimkite dujų tiekimo kasetę.
- Bet koks prietaiso modifikavimas gali kelti pavojų.
- Jei nesilaikysite šių instrukcijų, bus anuliuota garantija.
- Išsaugokite šias instrukcijas ateičiai.

3.2 Bendroji sauga

PASTABA Šių įspėjimų nesilaikymas kelia sunkių ar net mirtinų sužalojimų pavojų.

ĮSPĖJIMAS! Anglies monoksido pavojus

> ŠIS DUJINIS PRIETAISAS NAUDOJA ORĄ (DEGUONĮ). REIKIA NAUDOTI PRIETAISĄ GERAI VENTILIUOJAMOJE VIETOJE.

> ŠIO PRIETAISO NAUDOJIMAS UŽDAROJE ERDVĖJE GALI BAIGTIS MIRTIMI.

> Šį prietaisą galima naudoti tik virš žemės, atvirame ore, kur yra natūrali ventiliacija ir oras nestovi, kur vėjas ir natūrali konvekcija greitai išsklaido dujų nuotėkį ir degimo produktus.

Atsargumo priemonės naudojant dujas

pav. 1 puslapyje 3

PASTABA Šiame prietaise įrengtas apsauginio išjungimo įtaisas, dar vadinamas Flame Failure Device (FFD), kuris akimirksniu išjungia dujų tiekimą degikliui, jei liepsna netikėtai užgesta.

PAVOJUS! Sprogimo pavojus

> Prietaisą galima naudoti tik su CADAC 220 g/227 g butano kasete su antgaliu arba kita vietoje patvirtinta 220 g/227 g butano kasete, atitinkančia EN417.
> **Gali būti pavojinga bandyti prijungti ir montuoti kitokių tipų dujų kasetes.**
> Prijunkite dujų kasetę pakankamai ventiliuojamoje vietoje, geriausia – lauke, toliau nuo uždegimo šaltinių, pvz., liepsnos ir laužavietės, bei atokiai nuo kitų žmonių.
> Saugokite dujų kasetę nuo karščio ir liepsnos. Nedėkite jo ant viryklės ar kito karšto paviršiaus.
> Neatjunkite dujų šaltinio, kai šis prietaisas naudojamas.
> Atjungti dujų kasetę nuo šio prietaiso leidžiama tik baigus naudoti arba kai prietaisas sandėliuojamas.

PERSPĖJIMAS! Gaisro pavojus

> Naudojamas prietaisas turi būti laikomas atokiai nuo degių medžiagų. Būtinieji saugos atstumai: 120 cm virš prietaiso ir 60 cm už bei šalia prietaiso.
> Nedėkite šio prietaiso ir neremkite į jį jokių objektų, išskyrus valgiui ruošti skirtus puodus ir keptuves.
> Jei maistą ruošiate puode ar keptuvėje, naudokite tik rekomenduojamo dydžio – nuo 150 mm iki 220 mm skersmens – indus.
> Naudojant kavos puodo laikiklį, mažiausias rekomenduojamas kavos perkoliatoriaus skersmuo yra 60 mm.
> Šalia prietaiso nedėkite cheminių medžiagų, degių medžiagų ar purškiamų aerozolių.
> Kilus gaisrui, nedelsdami išjunkite dujų tiekimą.

ĮSPĖJIMAS! Sprogimo pavojus

Nesilaikant šių įspėjimų gali kilti sunkių ar net mirtinų sužalojimų rizika.

> Nemodifikuokite šio prietaiso. Naudokite tik pagal paskirtį.
> Šį gaminį gali taisyti tik kvalifikuotas personalas. Netinkamai atliktas remontas gali kelti didelį pavojų.

ĮSPĖJIMAS! Gaisro pavojus

> Nepalikite šio prietaiso be priežiūros, kai jis karštas arba naudojamas.
> Turėkite gesintuvą ar kitą priemonę, tinkamą liepsnai gesinti, jei kiltų avarinė situacija.

Sauga naudojimo metu

PAVOJUS! Sprogimo pavojus

> Nenaudokite prietaiso, jei jo tarpikliai (sandarikliai) pažeisti arba nusidėvėję; apie tai dažnai praneša dujų kvapas. Jei įtariate, kad tarpikliai nusidėvėjo, kreipkitės į įgaliotąjį remonto atstovą.
> Nenaudokite prietaiso, jei jis nesandarus, sugadintas arba veikia netinkamai. Kreipkitės pagalbos į įgaliotąjį remonto atstovą.
> Jei užuodžiate dujas, nedelsdami išjunkite dujų tiekimą pasukdami valdymo rankenėlę ant prietaiso į išjungimo padėtį.
  - Užgesinkite visas atviras liepsnas.
  - Perkelkite prietaisą į gerai ventiliuojamą vietą, kurioje nėra liepsnos, ir atlikite dujų nuotėkio bandymą. Šį bandymą reikia atlikti lauke, gerai ventiliuojamoje vietoje, atokiau nuo atvirų liepsnų ar uždegimo šaltinių.
  - Niekada nenaudokite atviros liepsnos dujų nuotėkiui ieškoti, naudokite muiliną vandenį.

PERSPĖJIMAS! Nudegimo pavojus

> PASIEKIAMOS DALYS GALI LABAI ĮKAISTI. LAIKYKITE VAIKAMS NEPASIEKIAMOJE VIETOJE.
> Dirbdami su prietaisu naudokite karščiui atsparias pirštines.
> Uždegdami liepsną ar naudodami prietaisą nevilkėkite palaidais drabužiais ir susiriškite ilgus plaukus.

> Laikykite rankas, veidą ir plaukus atokiau nuo degiklių.
> Atidžiai stebėkite prietaiso aplinką, kad išvengtumėte nudegimų ir kitų sužalojimų.
> Naudokite prietaisą tik ant horizontalaus ir lygaus paviršiaus. Patikrinkite, ar surinktas prietaisas yra stabilus ir nesiūbuoja.
> Patikrinkite, ar naudojant prietaisą keptuvės atrama / kepimo paviršiai yra tinkamai uždėti.
> Nelieskite keptuvės laikiklio, kai prietaisas naudojamas.
> Nejudinkite prietaiso, kai jis naudojamas.
> Pasirūpinkite, kad vaikai ir augintiniai laikytųsi atokiai saugiu atstumu.
> Alkoholis ir receptiniai ar nereceptiniai vaistai gali pakenkti jūsų gebėjimui tinkamai surinkti ar saugiai naudoti šį prietaisą.
> Prieš liesdami šį prietaisą nuogomis rankomis palaukite, kol jis pakankamai atauš.

PAVOJUS! Liepsnos įtraukimas / plyksčiojimas

> Jei liepsna dega degiklio viduje, tai vadinama plyksčiojimu, o naudojimo sąlygos gali būti nesaugios. Naudodami prietaisą tikrinkite liepsnos stabilumą.
> Plyksčiojimo atveju atlikite toliau nurodytus veiksmus:
  - Nedelsdami išjunkite dujų tiekimą užsukdami dujų baliono vožtuvą.
  - Pasukite prietaiso valdymo rankenėlę į išjungimo padėtį.
  - Kai liepsna užges, išimkite dujų kasetę.
  - Vėl prijunkite dujų šaltinį ir patikrinkite, ar jungtyje nėra dujų nuotėkio.
  - Vėl uždekite prietaisą.
  - Jei plyksčiojimas nedingo, nebenaudokite prietaiso ir kreipkitės pagalbos į įgaliotąjį remonto atstovą.

4 Paskirtis

Šis LPG maisto ruošimo prietaisas skirtas **tik maistui ruošti nekomercinėje aplinkoje**.

Šis prietaisas skirtas naudoti tik gerai ventiliuojamose vietose. Atkreipkite dėmesį į ventiliacijai keliamus reikalavimus.

Draudžiami naudojimo būdai

Nenaudokite šio prietaiso šiais tikslais:

- Patalpų šildymas
- Drabužių ar kitų medžiagų džiovinimas
- Komercinė ar pramoninė paskirtis
- Neleidžiama naudoti šio prietaiso jokiais kitais tikslais.

Šis gaminį galima naudoti tik pagal numatytą paskirtį ir vadovaujantis šiomis instrukcijomis.

Šiame vadove pateikiama informacija, reikalinga tinkamam gaminio įrengimui ir (arba) naudojimui. Dėl prasto įrengimo ir (arba) netinkamo naudojimo būdo ar techninės priežiūros gaminys gali netinkamai veikti ir sugesti.

Gamintojas neprisiims atsakomybės už patirtus sužeidimus ar žalą gaminiui, atsiradusią dėl šių priežasčių:

- Netinkamas įrengimas ar surinkimas
- Netinkamos techninės priežiūros arba jeigu buvo naudotos neoriginalios, gamintojo nepateiktos atsarginės dalys
- Gaminio pakeitimai be aiškaus gamintojo leidimo
- Naudojimas kitais tikslais, nei nurodyta šiame vadove

„Dometic“ pasilieka teisę keisti gaminio išvaizdą ir specifikacijas.

5 Komponentų sąrašas

pav. 2 puslapyje 4

Komponentas	Aprašymas
①	Kupolo formos dangtis
②	BBQ plokštė
③	Grilio plokštė
④	Grilio rankena
⑤	Kavos puodo laikiklis
⑥	Puodo / keptuvės laikiklis
⑦	Skydas nuo taškymosi
⑧	Lašėjimo indas
⑨	Kasetės durelės
⑩	Valdymo rankenėlė
⑪	Montavimo laikikliai

Deriniai
Komponentai, įtraukti į kiekvieną produkto kodą:

Komponentas	1025-10	1025-20	1025-25
①	✓	✓	—
②	✓	✓	✓
③	✓	—	—
④	✓	✓	✓
⑤	✓	✓	✓
⑥	✓	✓	✓
⑦	✓	✓	✓
⑧	✓	✓	✓
⑨	✓	✓	✓
⑩	✓	✓	✓
⑪	✓	✓	✓

6 Prietaiso montavimas

Su šiuo prietaisu pateikiami montavimo laikikliai. Naudojant šiuos laikiklius galima **pasirenkamai** montuoti prietaisą ant stabilaus ir horizontalaus paviršiaus, pavyzdžiui, lauko virtuvės stalviršio arba stalo.

PASTABA Montuoti šį prietaisą turi kvalifikuotas specialistas.

7 Dujų šaltinio prijungimas prie prietaiso

7.1 Dujų kasetės prijungimas

Prietaisą galima naudoti tik su CADAC 220 g/227 g butano kasete su antgaliu arba kita vietoje patvirtinta 220 g/227 g butano kasete, atitinkančia EN417.
Gali būti pavojinga bandyti prijungti kitokių tipų dujų kasetes.

PASTABA Sprogimo pavojus

> Prijunkite dujų šaltinį pakankamai ventiliuojamoje vietoje, geriausia – lauke, toliau nuo uždegimo šaltinių, pvz., atviros liepsnos ir laužavietės, bei atokiai nuo kitų žmonių.
> Patikrinkite, ar visi tarpikliai (tarp prietaiso ir dujų kasetės) yra vietoje ir geros būklės prieš prijungdami dujų kasetę prie prietaiso. Nenaudokite prietaiso, jei įtariate susidėvėjusius tarpiklius.
> Saugokite dujų šaltinį nuo karščio ir liepsnos. Nedėkite jo ant viryklės ar kito karšto paviršiaus.
> Neatjunkite dujų šaltinio, kai šis prietaisas naudojamas.
> Atjungti dujų šaltinį nuo šio prietaiso leidžiama tik baigus naudoti arba kai prietaisas sandėliuojamas.

Dujų kasetės įdėjimas

pav. 3 puslapyje 5

> Prieš naudojimą ir prieš įdėdami dujų kasetę vizualiai apžiūrėkite prietaisą ir pašalinkite bet kokias nešvaras, šiukšles, vabzdžius ar voratinklius, kurie gali būti.
> Nenaudokite prietaiso, jei jo tarpikliai nusidėvėjo arba buvo sugadinti (apie tai praneša dujų kvapas). Jei įtariate, kad tarpikliai nusidėvėjo arba buvo sugadinti, kreipkitės pagalbos į artimiausią įgaliotąjį remonto atstovą.
> Patikrinkite, ar prietaiso valdymo rankenėlė yra išjungimo padėtyje.
> Atidarykite kasetės dureles.
> Laikykite kasetę horizontaliai, atsukę įrantą (1) dujų kasetės žiede į viršų, ir dėkite kasetę į dujų kasetės kameros angą.
> Sulygiuokite įrantą su apsauginiu kreiptuvu (2) ir įstumkite kasetę į vietą.
> Pasirūpinkite, kad magnetinis fiksatorius patikimai užfiksuotų kasetę, tvirtai stumdami kasetę į jos vietą.
> Atlikite dujų nuotėkio testą, kaip aprašyta Dujų nuotėkis puslapyje 243.

8 Dujų nuotėkis

Jei jūsų prietaise atsirado nuotėkis (užuodžiate dujas), nedelsdami išneškite jį į gerai ventiliuojamą vietą lauke, kurioje nėra liepsnų ir galima aptikti bei sustabdyti nuotėkį. Jei norite patikrinti, ar jūsų prietaise nėra nuotėkio, darykite tai lauke. Nebandykite aptikti nuotėkių naudodami liepsną; naudokite muiliną vandenį.

Dujų nuotėkio testą reikia atlikti tinkamai ventiliuojamoje vietoje, atokiai nuo bet kokių degimo šaltinių.

PAVOJUS! Įspėjimas apie sprogimą

> **Būtinai tikrinkite, ar dujų jungtys yra tinkamos, kad išvengtumėte dujų nuotėkio.**

> **Atlikdami dujų nuotėkio testą nerūkykite.**
> **Jei įtariate dujų nuotėkį (užuodžiate dujas), nedelsdami išneškite prietaisą į saugią vietą ir atlikite dujų nuotėkio testą.**
> **Niekada nenaudokite atviros liepsnos dujų nuotėkiui ieškoti.**

Dujų nuotėkio testo atlikimas

1. Sumaišykite vandens ir muilo, pvz., indų ploviklio, tirpalą.

   Vietoje muilino vandens taip pat galima naudoti nuotėkių aptikimo purškalą.
2. Užpilkite mišinio ant jungties tarp dujų kasetės ir prietaiso.
3. Jei atsiranda burbuliukų:
   a) Nedelsdami išimkite dujų kasetę iš prietaiso.
   b) Jei įtariate, kad tarpikliai nusidėvėjo, kreipkitės pagalbos į įgaliotąjį remonto atstovą.
4. Įdėkite dujų kasetę atgal, įsitikinkite, kad ji tinkamai užsifiksavo prietaise, ir kartokite testą.
5. Jei atlikus visus patikrinimus dujos vis tiek prateka, grąžinkite gaminį įgaliotajam remonto atstovui.

9 Prietaiso naudojimas

9.1 Prietaiso įjungimas naudojant automatinį uždegiklį

pav. 4 puslapyje 6

PASTABA Automatinis uždegimas integruotas šio dujinio prietaiso valdymo rankenėlėje.

1. Sukite valdymo rankenėlę prieš laikrodžio rodyklę iš išjungimo padėties 90 ° , kol išgirsite spragtelėjimą.
2. Prieš paleisdami valdymo rankenėlę laikykite ją šioje padėtyje 5 s . To reikia, kad dujų srautas pasiektų degiklį ir dujos užsidegtų.

Liepsnos intensyvumo reguliavimas

Kepant maistą, kuriame daug riebalų, gali prasidėti plyksčiojimas. Jei taip įvyks, mažinkite liepsną, kol plyksčiojimas liausis.

Uždegę liepsną, reguliuokite jos intensyvumą:

> Sukdami valdymo rankenėlę prieš laikrodžio rodyklę didinkite liepsną.
> Sukdami valdymo rankenėlę pagal laikrodžio rodyklę mažinkite liepsną.

Nepavyksta uždegti

1. Pasukite prietaiso valdymo rankenėlę atgal į išjungimo padėtį.
2. Palaukite 30 s , kad visos degiklyje susikaupusios dujos išsisklaidytų.
3. Bandykite uždegti dar kartą.

Liepsna užgęsta naudojimo metu

Jei liepsna užges naudojimo metu, FFD įsijungs ir sustabdys dujų tekėjimą. Tai įvyks maždaug per 15 s . Prieš bandydami vėl uždegti palaukite maždaug 30 s , kad išsisklaidytų susikaupusios dujos.

1. Pasukite valdymo rankenėlę į išjungimo padėtį.
2. Vėl uždekite degiklį atlikdami uždegimo procedūrą.

9.2 Prietaiso įjungimas naudojant kepsninių žiebtuvėlį arba degtuką

Galima uždegti prietaisą degiklio viršuje, prieš uždedant norimą kepimo paviršių.

pav. 5 puslapyje 7

PASTABA Šis metodas naudojamas, jei neveikia integruotas uždegiklis arba jo nėra.

Kepsninių žiebtuvėlio naudojimas

1. Laikykite kepsninių žiebtuvėlį šalia degiklio ir uždekite jį.
2. Kai kepsninių žiebtuvėlis užsidegs, lėtai sukdami valdymo rankenėlę uždekite degiklį.

✓ Dujos turėtų užsidegti iš karto.

Degtukų naudojimas

1. Uždekite degtuką ir atsargiai pridėkite jį prie degiklio.
2. Lėtai sukdami valdymo rankenėlę prieš laikrodžio rodyklę uždekite degiklį.

✓ Dujos turėtų užsidegti iš karto.

9.3 Grilio rankenos naudojimas

pav. 6 puslapyje 8

Naudojantis grilio rankena galima saugiai pakelti ir išimti iš prietaiso karštus kepimo reikmenis.

1. Įstatykite grilio rankeną į grilio rankenos ertmę.
2. Įsitikinkite, kad grilio rankena įstatyta į ertmę iki galo ir patikimai.

3. Stabiliu judesiu kelkite kepimo reikmenį tiesiai į viršų ir padėkite ant karščiui atsparaus paviršiaus vaikams nepasiekiamoje vietoje.

9.4 Prietaiso išjungimas

pav. 7 puslapyje 9

1. Pasukite valdymo rankenėlę pagal laikrodžio rodyklę į išjungimo padėtį.
2. Kai liepsna visiškai užges, išimkite dujų kasetę iš dujinio prietaiso.

10 Dujų kasetės išėmimas

pav. 8 puslapyje 10

PASTABA Keiskite dujų kasetę lauke ir toliau nuo žmonių bei uždegimo šaltinių.

> Patikrinkite, ar prietaiso valdymo rankenėlė yra išjungimo padėtyje.
> Prieš atjungdami dujų kasetę patikrinkite, ar degikliai užgesinti.
> Atidarykite kasetės dureles ir išimkite kasetę atsargiai ją traukdami, pastumdami atgal ir ištraukdami iš jos vietos. Išimdami kasetę laikykite ją horizontaliai.
> Jei dujų kasetė tuščia, išmeskite ją ir, jei reikia, pakeiskite pilna dujų kasete. Jei dujų kasetė nėra tuščia, galite ją sandėliuoti ir naudoti vėliau.
> Keisdami dujų kasetę atlikite visus veiksmus, nurodytus skyriuje Dujų kasetės prijungimas puslapyje 243.

11 GreenGrill kepimo paviršiai

Dauguma CADAC | Dometic kepimo paviršių padengti nepridegančia keramine GreenGrill danga. Šios dangos sudėtyje nėra PFAS ir toksiškų medžiagų, ji padeda ruošti maistą sveikiau.

Kepimo paviršiaus paruošimas

PASTABA Prieš pirmą naudojimą rekomenduojama paruošti kepimo paviršių, kad padidėtų jo efektyvumas ir sumažėtų maisto likučių kiekis.

1. Tolygiai padenkite visą kepimo paviršių plonu sluoksniu kepimo aliejaus.
2. Kaitinkite paviršių vidutine kaitra 2 min ~ 3 min .
3. Palaukite, kol kepimo paviršius visiškai atauš.
4. Plaukite paviršių šiltu muilinu vandeniu ir kempine.
5. Kruopščiai nusausinkite ir vėl patepkite plonu sluoksniu aliejaus.

v Gaminys paruoštas naudoti.

Maisto ruošimo būdai

Šie kepimo paviršiai tinkami įvairiems maisto ruošimo būdams:

- **Kepimas ant grotelių:** mėsos, daržovių ar žuvies kepimas be riebalų.
- **Kepimas ant keptuvės:** puikiai tinka bulvytėms, žuviai, šoninei, kiaušiniams, daržovėms ir blynams.
- **Virimas:** naudokite tinkamą puodą ar keptuvę padažams, ryžiams ir makaronams.

PRANEŠIMAS! Žalos pavojus

> Nenaudokite kepimo indų su plastikinėmis rankenomis, nes jos gali įkaisti ir išsilydyti.

Kepimo patarimai

PRANEŠIMAS! Žalos pavojus

> Siekdami išvengti žalos, nepalikite kepimo paviršiaus kaitroje be aliejaus sluoksnio.
> Naudokite tik medinius arba silikoninius maisto ruošimo įrankius. Metaliniai įrankiai gali subraižyti ir sugadinti GreenGrill dangą.

- GreenGrill danga perduoda karštį efektyviau nei tradicinės PTFE (nepridegančios) dangos. Todėl rekomenduojame naudoti tik 75 % įprasto karščio nustatymo.
- Siekdami geriausių rezultatų, naudokite saulėgrąžų arba rapsų aliejų. Venkite alyvuogių aliejaus, nes jo degimo temperatūra žemesnė, todėl maistas gali prikepti arba sudegti.
- Kaip maistas nekibtų prie dangos, prieš kepdami mėsą ar žuvį palaukite, kol šie produktai pasieks kambario temperatūrą.

Kepimo paviršiaus valymas

PRANEŠIMAS! Žalos pavojus

> Nenaudokite šveitimo kempinėlių, plieno drožlių ar abrazyvinių valiklių.

Prieš merkdami į vandenį palaukite, kol kepimo paviršiai visiškai atauš.

> Plaukite kepimo paviršių šiltu muilinu vandeniu ir minkšta kempine.

> Jei yra sunkiai pašalinamų dėmių ar likučių, kelias minutes mirkykite paviršių šiltame muiliname vandenyje ir tik tada plaukite.

PASTABA CADAC | Dometic Soft Soak ir CADAC | Dometic Soft Soak Brush (parduodami atskirai) – tai GreenGrill kepimo paviršiams tinkamiausi produktai, naudojami sunkiai pašalinamiems maisto likučiams atmirkyti ir suminkštinti.

Priežiūra

> Baigę valyti ir prieš padėdami saugoti patepkite paviršių plonu aliejaus sluoksniu, kad apsaugotumėte nuo drėgmės ir oro poveikio.

> Daugelis kepimo paviršių pateikiami su patogiu naudoti laikymo krepšiu. Kad aliejaus likučiai neišteptų kitų paviršių, įdėkite aliejumi pateptą kepimo paviršių į plastikinį maišelį, o tada į saugojimo krepšį.

Pasirenkami priedai

- Paelijų keptuvė: Pagaminta iš kokybiško presuoto aliuminio, kad tolygiai paskirstytų karštį. Idealiai tinka paelijoms, daugiaryžiams, makaronų patiekalams ir tradiciniams pusryčiams.
- Kovos puodo laikiklis: Suteikia stabilią platformą kavavirei ar virduliui.

12 Valymas ir priežiūra

12.1 Prietaiso valymas

Kad prietaisas veiktų ilgiau, kruopščiai valykite jį po kiekvieno naudojimo.

PRANEŠIMAS! Žalos pavojus

> Nemerkite prietaiso į vandenį.

> Saugokitės, kad vandens nepatektų į degiklius, degiklių vamzdelius arba uždegiklio sritį. Dėl drėgmės šiose vietose prietaisas gali sugesti arba veikti nesaugiai.

> Nenaudokite abrazyvinių valiklių, plieno drožlių ar šveitimo kempinėlių. Jie gali sugadinti prietaiso paviršių.

> Nenaudokite alyvinių arba tirpiklių pagrindo valiklių.

> Nevalykite prietaiso suslėgtaisiais garais arba vandens srove.

Prieš valydami prietaisą palaukite, kol jis pakankamai atauš.

1. Nušluostykite prietaiso korpusą drėgna muiluota šluoste.
2. Prieš naudodami tinkamai nusausinkite prietaisą.

12.2 Įprastinė priežiūra

Dujų įvadą surinkti ir montuoti leidžiama kvalifikuotam asmeniui, turinčiam dujinių prietaisų konstravimo, montavimo ir eksploatavimo praktinių įgūdžių bei žinių ir baigusiam saugos mokymo kursą apie tai, kaip atpažinti darbe kylančius pavojus ir nuo jų apsisaugoti.

> Siekiant užtikrinti saugą, kvalifikuotas asmuo turi kartą per metus patikrinti, ar prietaisas veikia tinkamai. Visus trūkumus reikia pašalinti.

12.3 Užsikimšusio injektoriaus keitimas

Dažniausiai pasitaikančios veikimo problemos gali kilti dėl nešvarių arba užsikimšusių purkštukų. Reguliari priežiūra ir valymas gali užkirsti kelią šioms problemoms. Užsikimšusio purkštuko požymiai:

- Silpna arba gelsva liepsna.
- Uždegimo problemos naudojant prietaisą.

> **PRANEŠIMAS! Žalos pavojus**

> Negalima valyti užsikimšusio purkštuko smeigtuku ar panašiu daiktu. Tai gali sugadinti purkštuką ir pakenkti prietaiso saugai.

Kad prietaisas veiktų optimaliai, valykite arba pakeiskite purkštukus kas šešis (6) mėnesius.

Kaip pasiekti purkštuką

pav. 9 puslapyje 11

1. Įsitikinkite, kad prietaisas ataušęs ir atjungtas nuo dujų šaltinio.
2. Nuimkite nuo prietaiso visus kepimo paviršius ir lašėjimo indą.
3. Atsargiai atsukite varžtus, esančius vidinio šilumos skydo kampuose. Nuimdami šilumos skydą atidenkite degiklį.
4. Raskite ir išsukite varžtus, kuriais pritvirtintas degiklis. Saugokitės, kad neatjungtumėte uždegiklio arba FFD kabelio, kuris prijungtas prie degiklio.
5. Dabar galite pasiekti inžektorių ir išimti jį naudodami tinkamą veržliaraktį. Nenaudokite replių, nes jos gali sugadinti purkštuką.

6. Išpūskite iš purkštuko visus matomus nešvarumus. Jei reikia, pakeiskite purkštuką.
7. Įsukite purkštuką atgal į vožtuvą. Neveržkite per stipriai.

13 Sandėliavimas

Tinkamas sandėliavimas padeda apsaugoti prietaisą ir užtikrinti, kad jis tarnautų ilgiau.

> Prieš atjungdami nuo prietaiso dujų šaltinį patikrinkite, ar jis užsuktas.
> Niekada nesandėliuokite prietaiso su prijungtu dujų šaltiniu, tai daryti nesaugu.
> Prieš padėdami sandėliuoti palaukite, kol prietaisas atauš, ir tinkamai jį nuvalykite.
> Laikykite prietaisą gerai ventiliuojamoje vietoje.
> Laikykite dujų šaltinį lauke, gerai ventiliuojamoje vietoje ir atokiai nuo visų degimo šaltinių. Nelaikykite dujų šaltinio rūsyje arba garaže.

14 Gedimų nustatymas ir šalinimas

ĮSPĖJIMAS! Sužalojimų rizika

> Prietaiso techninės priežiūros darbus turi atlikti kvalifikuotas asmuo. Prireikus pagalbos arba informacijos, kaip grąžinti prietaisą, kreipkitės į įgaliotąjį prekiautoją arba remonto atstovą.
> Nekeiskite prietaiso.
> Nenaudokite prietaiso, jei liepsna dega neįprastai. Nedelsdami išjunkite dujų tiekimą ir prieš bandydami vėl uždegti prietaiso liepsną patikrinkite visas jungtis.

Jei pastebėjote vieną iš šių neįprastų sąlygų, kreipkitės į įgaliotąjį techninės priežiūros atstovą:

- Labai geltona arba suodžius generuojanti liepsna
- Liepsna pakyla nuo degiklio prievadų
- Liepsna įtraukiama į degiklį (kartu paprastai girdimas pokšėjimas)
- Nemalonus liepsnos degimo produktų kvapas

Jei kilo pirmiau neaprašyta prietaiso problema, pirmiausia ieškokite galimų priežasčių ir šalinimo būdų toliau pateiktoje lentelėje ir tik tada kreipkitės į įgaliotąjį techninės priežiūros atstovą.

Problema	Priežastis	Priemonė
Degiklis neužsidega.	Valdymo rankenėlė nustatyta į išjungimo padėtį.	> Laikykitės uždegimo instrukcijų, pateiktų Prietaiso įjungimas naudojant automatinį uždegiklį puslapyje 244.
	Kasetė prijungta netinkamai.	> Vadovaukitės dujų kasetės prijungimo instrukcijomis, pateiktomis Dujų kasetės prijungimas puslapyje 243.
	Užsikimšo degiklio prievadai.	> Valykite degiklį.
	Galbūt baigėsi dujos.	> Jei reikia, pakeiskite dujų kasetę
Paleidus valdymo rankenėlę, degiklis užgesta	Uždegimo metu valdymo rankenėlė laikoma nepakankamai ilgai, kad liepsna užsidegtų.	> Laikykitės uždegimo instrukcijų, pateiktų Prietaiso įjungimas naudojant automatinį uždegiklį puslapyje 244.
	Netinkama uždegiklio jungtis.	> Dėl remonto darbų kreipkitės į įgaliotąjį techninės priežiūros atstovą.
Nelygi liepsna arba nedidelis liepsnos kilimas	Užsikimšo degiklio prievadai.	> Valykite degiklį.
Nustačius vidutinę liepsną, liepsna yra per didelė arba per maža.	Sumontuotas netinkamas įleidimo vožtuvas.	> Dėl remonto darbų kreipkitės į įgaliotąjį techninės priežiūros atstovą.

15 Atsarginės dalys ir priedai

pav. 10 puslapyje 12

Naudokite tik originalias arba gamintojo patvirtintas atsargines dalis ir priedus.

Naudoti gamintojo nepatvirtintas atsargines dalis ir priedus gali būti pavojinga, kyla rizika sugadinti gaminį arba jis veiks netinkamai.

Prireikus pagalbos dėl atsarginių dalių ir priedų, kreipkitės į vietinį prekiautoją ar platintoją.

16 Garantija

Taikomas įstatymų nustatytas garantinis laikotarpis. Jei gaminys yra nepriimtinos kokybės, kreipkitės į pardavėją arba gamintojo filialą savo šalyje. (žr. qr.dometic.com/bgGAmD)

Jei reikalingas remontas ir garantinis aptarnavimas, pristatydami gaminį pateikite šiuos dokumentus:

- Kvito kopiją su nurodyta pirkimo data
- Pretenzijos priežastį arba gedimo aprašymą

Atminkite, kad savarankiškas arba neprofesionalus remontas gali turėti pasekmių saugai ir anuliuoti garantiją.

17 Utilizavimas

Jei įmanoma, pakavimo medžiagą sudėkite į atitinkamas perdirbimo šiukšliadėžes. Išsamios informacijos apie tai, kaip gaminį pašalinti pagal galiojančias atliekų šalinimo taisykles, teiraukitės vietiniame perdirbimo centre arba specializuoto prekiautojo.

18 Techniniai duomenys

Dujų tipas	Butanas
Dujų kasečių tipas	Prietaisą galima naudoti tik su CADAC 220 g/227 g butano kasete su antgaliu arba kita vietoje patvirtinta 220 g/227 g butano kasete, atitinkančia EN417.
Dujų kategorija	Tiesioginis slėgis
Srauto skaičius	0.48
Vardinis srautas	109 g/h
Bendroji vardinė tiekiamoji šiluminė galia	1,5 kW
Patikra / sertifikavimas	CE

Latviešu

1 Svarīgas piezīmes..... 250
2 Simbolu skaidrojums..... 250
3 Drošības instrukcijas..... 250
4 Paredzētais izmantošanas mērķis..... 252
5 Komponentu saraksts..... 252
6 Ierīces uzstādīšana..... 253
7 Gāzes padeves pievienošana ierīcei..... 253
8 Gāzes noplūdes..... 253
9 Ierīces izmantošana..... 254
10 Gāzes patronas izņemšana..... 255
11 GreenGrill ēdiena gatavošanas virsmas..... 255
12 Tīrīšana un apkope..... 256
13 Uzglabāšana..... 257
14 Problēmu novēršana..... 258
15 Rezerves daļas un piederumi..... 259
16 Garantija..... 259
17 Atkritumu pārstrāde..... 259
18 Tehniskie dati..... 259

1 Svarīgas piezīmes

Lūdzam rūpīgi izlasīt un ņemt vērā visus produkta rokasgrāmatā iekļautos norādījumus, vadlīnijas un brīdinājumus, lai nodrošinātu, ka jūs šo produktu vienmēr uzstādāt, lietojat un apkopjat atbilstoši. Šie norādījumi ir OBLIGĀTI jāsaglabā kopā ar šo produktu.

Lietojot šo produktu, jūs apstiprināt, ka esat rūpīgi izlasījuši visus norādījumus, vadlīnijas un brīdinājumus, un jūs saprotat un piekrītat ievērot šeit izklāstītos noteikumus un nosacījumus. Jūs piekrītat lietot šo produktu tikai tā paredzētajam mērķim un lietojumam saskaņā ar norādījumiem, vadlīnijām un brīdinājumiem, kas izklāstīti šī produkta rokasgrāmatā, kā arī ievērojot visus piemērojamos normatīvos aktus. Šeit izklāstīto norādījumu un brīdinājumu neizlasīšana un neievērošana var izraisīt traumas sev un citiem, vai radīt bojājumus pašam produktam vai apkārt esošam īpašumam. Informācija šajā produkta rokasgrāmatā, tajā skaitā norādījumi, vadlīnijas, brīdinājumi un saistītā dokumentācija, var tikt mainīta un papildināta. Lai iegūtu jaunāko informāciju par produktu, apmeklējiet vietni documents.dometic.com.

2 Simbolu skaidrojums

Signālvārds identificē drošības ziņojumus un ziņojumus par īpašuma bojājumu, kā arī norāda bīstamības smaguma pakāpi vai līmeni.

BĪSTAMI!

> Apzīmē bīstamu situāciju, kas izraisīs nāvējošus vai nopietnus savainojumus, ja netiks novērsta.

BRĪDINĀJUMS!

> Apzīmē bīstamu situāciju, kas var izraisīt nāvējošus vai nopietnus savainojumus, ja netiks novērsta.

ESIET PIESARDZĪGI!

> Apzīmē bīstamu situāciju, kas var izraisīt vieglus vai vidēji smagus savainojumus, ja netiks novērsta.

ŅEMIET VĒRĀ!

> Apzīmē bīstamu situāciju, kas var izraisīt materiālu kaitējumu, ja netiks novērsta.

PIEZĪME Papildu informācija produkta lietošanai.

3 Drošības instrukcijas

3.1 Drošības brīdinājums

PIEZĪME

- Svarīgi! Rūpīgi izlasiet šos lietošanas norādījumus, lai iepazītos ar ierīci pirms tās pievienošanas gāzes patronai.
- Tikai izmantošanai labi ventilētā vietā.
- Nekustiniet ierīci tās izmantošanas laikā.
- Pēc lietošanas izņemiet gāzes patronu.
- Jebkura ierīces modifikācija var būt bīstama.
- Šo norādījumu neievērošana anulē garantiju.
- Saglabājiet šos norādījumus turpmākai atsaucei.

3.2 Vispārīga drošība

PIEZĪME Šo brīdinājumu neievērošana var izraisīt bojāeju vai smagu traumu.

BRĪDINĀJUMS! Oglekļa monoksīda radīts apdraudējums

> ŠĪ GĀZES IEKĀRTA PATĒRĒ GAISU (SKĀBEKLI). NODROŠINIET, LAI IERĪCE TIEK IZMANTOTA VIETĀ AR LABU VENTILĀCIJU.

> ŠĪS IERĪCES LIETOŠANA SLĒGTĀ TELPĀ VAR IZRAISĪT NĀVI.

> Šo ierīci drīkst izmantot tikai virszemes līmenī brīvā dabā, kur ir dabiska ventilācija, kur nesastāvas gaiss, kur vējš un dabiskā konvekcija ātri izkliedē gāzes noplūdi un sadegšanas produktus.

Gāzes drošības pasākumi

att. 1 lpp. 3

PIEZĪME Šai ierīcei ir drošības izslēgšanas ierīce, ko sauc arī par Flame Failure Device (FFD), un tā nodrošina, lai gāzes padeve deglim nekavējoties izslēdzas, ja liesma nejauši izdziest.

BĪSTAMI! Sprādzienbīstamība

- Ierīci drīkst izmantot tikai ar CADAC 220 g/227 g butāna kasetni ar uzgali vai jebkuru citu vietēji apstiprinātu 220 g/227 g butāna kasetni, kas atbilst EN417.
- **Var būt bīstami mēģināt uzstādīt cita tipa gāzes patronas.**
- Pievienojiet gāzes patronu labi vēdināmā vietā, vēlams ārpus telpām, drošā attālumā no aizdegšanās avotiem, piemēram, liesmām un uguns avotiem, kā arī no citām personām.
- Neturiet gāzes patronu karstuma un liesmu tuvumā. Nenovietojiet uz plīts vai citas karstas virsmas.
- Nenoņemiet gāzes avotu, kamēr šī ierīce tiek lietota.
- Pēc lietošanas un uzglabāšanas laikā gāzes patrona ir jāatvieno no šīs ierīces.

ESIET PIESARDZĪGI! Ugunsdrošības apdraudējums

- Izmantošanas laikā ierīces tuvumā nedrīkst atrasties uzliesmojoši materiāli. Minimālie drošie attālumi ir šādi: 120 cm virs ierīces un 60 cm aizmugurē un sānos.
- Lieciet uz šīs ierīces tikai ēdiena gatavošanai paredzētos katlus un pannas, un neko pret to neatbalstiet.
- Ēdiena gatavošanai izmantojot katlu vai pannu, lietojiet tikai ieteikto katlu izmēru ar diametru no 150 mm līdz 220 mm.
- Lietojot kafijkannas statīvu, minimālais ieteicamais kafijas perkolatora diametrs ir 60 mm.
- Nenovietojiet šīs ierīces tuvumā ķīmikālijas, uzliesmojošus materiālus vai izsmidzināmus aerosolus.
- Ugunsgrēka gadījumā nekavējoties izslēdziet gāzes padevi.

BRĪDINĀJUMS! Sprādzienbīstamība

Šo brīdinājumu neievērošana var izraisīt bojāeju vai smagu traumu.

- Nepārveidojiet šo ierīci. Izmantojiet to tikai tā, kā paredzēts.
- Izstrādājuma remontu drīkst veikt tikai kvalificēts speciālists. Nepareizi veikts remonts var radīt nopietnu risku.

BRĪDINĀJUMS! Ugunsdrošības apdraudējums

- Ja ierīce ir karsta vai tiek izmantota, neatstājiet to bez uzraudzības.
- Turiet netālu ugunsdzēšamo aparātu vai citus līdzekļus, kas piemēroti liesmas nodzēšanai ārkārtas gadījumā.

Drošība lietošanas laikā

BĪSTAMI! Sprādzienbīstamība

- Nelietojiet ierīci, ja tai ir bojātas vai nodilušas starplikas (blīves), uz ko bieži norāda gāzes smaka. Ja ir aizdomas par nodilušām blīvēm, sazinieties ar pilnvarotu remonta veicēju, lai saņemtu palīdzību.
- Neizmantojiet ierīci, ja no tās notiek noplūdes, tai bojājumi vai tā nedarbojas pareizi. Sazinieties ar pilnvarotu remonta veicēju, lai saņemtu palīdzību.
- Ja sajūtat gāzes smaku, nekavējoties izslēdziet gāzes padevi, pagriežot vadības pogu pretēji pulksteņrādītāju kustības virzienam.
  - Nodzēsiet jebkādu atklātu liesmu.
  - Pārvietojiet ierīci uz labi vēdinātu vietu, kurā nav liesmu, un veiciet gāzes noplūdes testu. Šis tests jāveic ārpus telpām vietā ar labu ventilāciju, kas neatrodas atklātas liesmas vai aizdegšanās avotu tuvumā.
  - Nekad neizmantojiet atklātas liesmas avotu, lai meklētu gāzes noplūdes; izmantojiet tam ziepjūdeni.

ESIET PIESARDZĪGI! Apdegumu risks

- PIEEJAMĀS DAĻAS ĻOTI SAKARST. TURIET MAZIEM BĒRNIEM NEPIEEJAMĀ VIETĀ.
- Rīkojoties ar ierīci, izmantojiet karstumizturīgus cimdus.
- Degļa aizdedzināšanas vai šīs ierīces lietošanas laikā nevalkājiet vaļīgu

apģērbu un neļaujiet gariem matiem brīvi nokarāties.

> Netuviniet rokas, seju un matus degļiem.
> Rūpīgi uzraugiet visas aktivitātes šīs ierīces tuvumā, lai izvairītos no apdegumiem un citām traumām.
> Vienmēr izmantojiet ierīci uz horizontālas, līdzenas virsmas. Pārliecinieties, ka samontētais produkts ir stabils un nešūpojas.
> Pārliecinieties, ka ierīces lietošanas laikā pannas balsts / ēdiena gatavošanas virsmas ir pareizi novietotas.
> Nepieskarieties pannas atbalstam, kamēr ierīce tiek lietota.
> Nepārvietojiet ierīci tās izmantošanas laikā.
> Nodrošiniet, lai bērni un mājdzīvnieki atrastos drošā attālumā.
> Alkohola, recepšu vai bezrecepšu zāļu lietošana var mazināt jūtu spēju pareizi samontēt vai droši lietot šo ierīci.
> Pirms pieskaršanās šai ierīcei ar kailām rokām ļaujiet tai labi atdzist.

BĪSTAMI! Liesmas atvilkšana / sadedzināšana deglī

> Ja liesma tiek ievilkta iekšā un deg degļa iekšpusē, šo parādību sauc par sadedzināšanu deglī, un tā var radīt nedrošus ekspluatācijas apstākļus. Lietojot ierīci, nodrošiniet liesmas stabilitāti.
> Ja notiek sadedzināšana deglī, rīkojieties šādi:
  - Nekavējoties izslēdziet gāzes padevi, aizverot gāzes balona vārstu.
  - Pagrieziet ierīces vadības pogu izslēgšanas pozīcijā.
  - Pēc liesmas nodzišanas izņemiet gāzes patronu.
  - Atkārtoti pievienojiet gāzes avotu un pārbaudiet, vai no savienojuma nenotiek gāzes noplūde.
  - Atkārtoti aizdedziniet gāzi ierīcē.
  - Ja sadedzināšana deglī turpinās, pārtrauciet lietošanu un sazinieties ar pilnvarotu remonta speciālistu, lai saņemtu palīdzību.

4 Paredzētais izmantošanas mērķis

Šī LPG ēdiena gatavošanas ierīce ir paredzēta **tikai nekomerciālai ēdiena gatavošanai**.

Šī ierīce ir paredzēta lietošanai tikai labi vēdināmā vietā. Pievērsiet uzmanību ventilācijas prasībām.

Aizliegtie izmantošanas veidi

Nelietojiet šo ierīci šādiem nolūkiem:

- Telpu apsilde vai istabu sasildīšana
- Drēbju vai jebkuru materiālu žāvēšana
- Komerciāliem vai rūpnieciskiem mērķiem
- Šo ierīci nedrīkst izmantot nekādiem citiem mērķiem.

Šis produkts ir piemērots tikai paredzētajam mērķim un lietojumam saskaņā ar šo instrukciju.

Šajā rokasgrāmatā ir sniegta informācija, kas nepieciešama pareizai produkta uzstādīšanai un/vai lietošanai. Nekvalitatīva uzstādīšana un/vai nepareiza lietošana vai apkope izraisīs neatbilstošu darbību un iespējamus bojājumus.

Ražotājs neuzņemas atbildību par savainojumiem vai produkta bojājumiem, kas radušies šādu iemeslu dēļ:

- Nepareiza uzstādīšana vai montāža
- nepareiza apkope vai tādu neoriģinālo rezerves daļu, kuras nav piegādājis ražotājs, lietošana;
- produkta modifikācijas, kuras ražotājs nav nepārprotami apstiprinājis;
- lietošana citiem mērķiem, kas nav aprakstīti šajā rokasgrāmatā.

Dometic patur tiesības mainīt produkta ārējo izskatu un specifikācijas.

5 Komponentu saraksts

att. 2 lpp. 4

Detaļa	Apraksts
①	Kupolveida vāks
②	Barbekjū plāksne
③	Grila plāksne
④	Grila rokturis
⑤	Kafijkannas statīvs
⑥	Katla/pannas atbalsts
⑦	Aizsargs pret tauku šļakatām
⑧	Pilienu panna
⑨	Gāzes patronas nodalījuma durvis
⑩	Vadības poga

Detaļa	Apraksts
⑪	Montāžas kronšteini

Kombinācijas
Komponenti, kas iekļauti katrā produkta kodā, ir šādi:

Detaļa	1025-10	1025-20	1025-25
①	✓	✓	—
②	✓	✓	✓
③	✓	—	—
④	✓	✓	✓
⑤	✓	✓	✓
⑥	✓	✓	✓
⑦	✓	✓	✓
⑧	✓	✓	✓
⑨	✓	✓	✓
⑩	✓	✓	✓
⑪	✓	✓	✓

6 Ierīces uzstādīšana

Kopā ar šo ierīci ir piegādāti montāžas kronšteini. Šo kronšteinu izmantošana ļauj **pēc izvēles** uzstādīt ierīci uz stabilas, horizontālas virsmas, piemēram, āra virtuves letes vai uz galda.

PIEZĪME Šīs ierīces montāžu drīkst veikt tikai kvalificēts speciālists.

7 Gāzes padeves pievienošana ierīcei

7.1 Gāzes patronas uzstādīšana

Ierīci drīkst izmantot tikai ar CADAC 220 g/227 g butāna kasetni ar uzgali vai jebkuru citu vietēji apstiprinātu 220 g/227 g butāna kasetni, kas atbilst EN417.
Var būt bīstami mēģināt uzstādīt cita tipa gāzes patronas.

PIEZĪME Sprādzienbīstamība

> Pievienojiet gāzes avotu kādā vietā ar labu ventilāciju, vēlams ārā, kur tuvumā nav citu cilvēku un tādu aizdegšanās avotu kā atklāta liesma un ugunskurs.
> Pārbaudiet, vai visas blīves (starp ierīci un gāzes kasetni) ir savā vietā un labā stāvoklī pirms gāzes kasetnes pievienošanas ierīcei. Nelietojiet ierīci, ja ir aizdomas par nolietotām blīvēm.
> Glabājiet gāzes avotu vietā, kurā nav karstuma un liesmu. Nenovietojiet uz plīts vai citas karstas virsmas.
> Nenoņemiet gāzes avotu, kamēr šī ierīce tiek lietota.
> Pēc lietošanas vai uzglabāšanas laikā gāzes avots ir jāatvieno no šīs ierīces.

Gāzes patronas ievietošana

att. 3 lpp. 5

> Pirms lietošanas un pirms gāzes kasetnes ievietošanas vizuāli pārbaudiet ierīci un notīriet jebkādus netīrumus, gružus, kukaiņus vai zirnekļu tīklus, kas var būt klāt.
> Nelietojiet ierīci, kurai ir nodilušas vai bojātas blīves (uz ko norāda gāzes smaka). Ja ir aizdomas par nodilušām vai bojātām blīvēm, sazinieties ar tuvāko pilnvaroto remonta veicēju, lai saņemtu palīdzību.
> Pārbaudiet, vai ierīces vadības poga atrodas izslēgšanas pozīcijā.
> Atveriet gāzes patronas nodalījuma durvis.
> Turiet gāzes patronu horizontāli ar gāzes patronas ierobu (1) pavērstu uz augšu, un ievietojiet patronu gāzes patronas nodalījuma atverē.
> Nocentrējiet ierobu pret drošības vadotni (2) un novietojiet patronu vietā.
> Pārliecinieties, ka gāzes patrona ir droši savienota ar magnētisko slēdzeni, stingri iebīdot gāzes patronu vietā.
> Veiciet gāzes noplūdes testu, kā aprakstīts Gāzes noplūdes lpp. 253.

8 Gāzes noplūdes

Ja no ierīces notiek noplūde (jūtama gāzes smaka), nekavējoties to izņemiet un novietojiet kādā labi vēdinātā vietā, kur noplūdi var noteikt un apturēt. Ja vēlaties pārbaudīt, vai no ierīces nenotiek noplūdes, dariet to ārpus telpām. Nemēģiniet noskaidrot, vai notiek noplūdes, izmantojot liesmu; tā vietā izmantojiet ziepjūdeni.

Gāzes noplūdes tests jāveic labi vēdināmā zonā, kurā nav nekādu aizdegšanās avotu.

BĪSTAMI! Brīdinājums par sprādzienu

> **Vienmēr pārliecinieties, vai gāzes savienojumi ir pareizi uzstādīti, lai novērstu gāzes noplūdes.**
> **Veicot gāzes noplūdes testu, nesmēķējiet.**
> **Ja jums ir aizdomas par gāzes noplūdi (jo jūtama gāzes smaka), nekavējoties novietojiet ierīci vietā, kur nav liesmu, un veiciet gāzes noplūdes testu.**
> **Nekad neizmantojiet atklātas liesmas avotu, lai apstiprinātu gāzes noplūdi.**

Gāzes noplūdes testa veikšana

1. Pagatavojiet ūdens un ziepju šķīdumu, piemēram, izmantojot trauku mazgāšanas līdzekli.

   Ziepjūdens vietā var izmantot noplūžu noteikšanas aerosolu.
2. Uzklājiet šo maisījumu uz gāzes patronas un ierīces savienojuma vietas.
3. Ja parādās burbuļi:
   a) Nekavējoties izņemiet gāzes patronu no ierīces.
   b) Ja ir aizdomas par nodilušām blīvēm, sazinieties ar pilnvarotu remonta veicēju, lai saņemtu palīdzību.
4. Ievietojiet atpakaļ gāzes patronu, pārliecinoties, ka patrona ir pietiekami labi ievietota ierīcē, un atkārtojiet testu.
5. Ja gāzes noplūde turpinās arī pēc visu pārbaužu veikšanas, nogādājiet produktu atpakaļ pilnvarotajam remonta veicējam, lai saņemtu palīdzību.

9 Ierīces izmantošana

9.1 Ierīces ieslēgšana ar automātisko aizdedzi

att. 4 lpp. 6

PIEZĪME Šai gāzes ierīcei ir automātiskā aizdedze, kas ir iebūvēta vadības pogā.

1. No izslēgšanas pozīcijas grieziet vadības pogu 90 ° pretēji pulksteņrādītāju kustības virzienam, līdz atskan klikšķis.
2. Pirms vadības pogas atlaišanas turiet vadības pogu 5 s šajā pozīcijā. Tas ļauj gāzes plūsmai sasniegt degli, lai varētu notikt aizdegšanās.

Liesmas intensitātes regulēšana

Ēdiena ar augstu tauku saturu gatavošanas laikā var notikt sadedzināšana deglī. Ja tā notiek, samaziniet karstumu, līdz vairs nenotiek liesmas sadegšana deglī.

Pēc aizdegšanās noregulējiet liesmas intensitāti:

> Grieziet vadības pogu pretēji pulksteņrādītāju kustības virzienam, lai palielinātu liesmu.
> Grieziet vadības pogu pulksteņrādītāju kustības virzienā, lai samazinātu liesmu.

Aizdedzināšanas neveiksme

1. Pagrieziet ierīces vadības pogu atpakaļ izslēgšanas pozīcijā.
2. Pagaidiet 30 s , lai ļautu deglī esošajai gāzei izplūst.
3. Vēlreiz mēģiniet veikt aizdedzināšanu.

Lietošanas laikā liesma nodziest

Gadījumā, ja lietošanas laikā liesma nodziest, FFD aktivizē gāzes plūsmas apturēšanu. Tam būs nepieciešamas aptuveni 15 s . Pirms atkārtotas aizdegšanas mēģinājuma uzgaidiet apmēram 30 s , lai varētu notikt uzkrātās gāzes izkliedēšana.

1. Pagrieziet vadības pogu izslēgšanas pozīcijā.
2. Atkārtoti aizdedziniet degli, veicot aizdegšanas procedūru.

9.2 Ierīces ieslēgšana, izmantojot grila šķiltavas vai sērkociņus

Ierīci var aizdedzināt no degļa augšpuses pirms vēlamās ēdiena gatavošanas virsmas uzlikšanas.

att. 5 lpp. 7

PIEZĪME Šo metodi izmanto, ja iebūvētais aizdedzinātājs nedarbojas vai nav pieejams.

Grila šķiltavu izmantošana

1. Turiet grila šķiltavas degļa tuvumā un aizdedziniet to.
2. Kamēr grila šķiltavas ir piešķiltas, lēni pagrieziet vadības pogu, lai ieslēgtu degli.

> Gāzei nekavējoties jāaizdegas.

Sērkociņu izmantošana

1. Aizdedziniet sērkociņu un uzmanīgi pietuviniet deglim.
2. Lēni grieziet vadības pogu pretēji pulksteņrādītāju kustības virzienam, lai ieslēgtu degli.

> Gāzei nekavējoties jāaizdegas.

9.3 Grila roktura izmantošana

att. 6 lpp. 8

Grila rokturis ļauj droši pacelt un izņemt no ierīces karstus ēdiena gatavošanas piederumus.

1. Ievietojiet grila rokturi grila roktura dobumā.
2. Pārliecinieties, ka grila rokturis ir pilnīgi ievietots un nostipriniet grila rokturi dobumā.
3. Paceliet ēdiena gatavošanas piederumu taisni uz augšu un novietojiet uz karstumizturīgas virsmas un bērniem nepieejamā vietā.

9.4 Ierīces izslēgšana

att. 7 lpp. 9

1. Pagrieziet vadības pogu pulksteņrādītāju kustības virzienā izslēgšanas pozīcijā.
2. Kad liesma ir pilnīgi nodzisusi, izņemiet gāzes patronu no gāzes ierīces.

10 Gāzes patronas izņemšana

att. 8 lpp. 10

PIEZĪME Nomainiet gāzes patronu ārpus telpām un vietā, kur neatrodas citi cilvēki un aizdegšanās avoti.

> Pārbaudiet, vai ierīces vadības poga atrodas izslēgšanas pozīcijā.
> Pirms gāzes patronas atvienošanas pārbaudiet, vai degļi ir nodzisuši.
> Atveriet gāzes patronas nodalījuma durvis un izņemiet patronu, viegli pavelkot un pabīdot to atpakaļ un ārā vietas. Izņemšanas laikā turiet patronu horizontāli.
> Ja gāzes patrona ir tukša, izmetiet to un, ja nepieciešams, aizstājiet ar pilnu gāzes patronu. Ja gāzes patrona nav tukša, to var uzglabāt izmantošanai vēlāk.
> Veicot gāzes patronas aizstāšanu vai nomaiņu, veiciet visas darbības, kā norādītas sadaļā Gāzes patronas uzstādīšana lpp. 253.

11 GreenGrill ēdiena gatavošanas virsmas

Lielākajai daļai CADAC | Dometic ēdiena gatavošanas virsmu ir GreenGrill nelīpošs keramikas pārklājums. Šis pārklājums nesatur PFAS, nav toksisks un nodrošina veselīgāku ēdienu gatavošanu.

Ēdiena gatavošanas virsmas sagatavošana

PIEZĪME Pirms pirmās lietošanas reizes ieteicams sagatavot ēdiena gatavošanas virsmu, lai uzlabotu ar nepiedegšanu saistītos raksturlielumus un samazinātu pārtikas atlikumus rašanos.

1. Vienmērīgi uzklājiet plānu cepamās eļļas kārtiņu uz visas ēdiena gatavošanas virsmas.
2. Sildiet virsmu ar vidēju karstumu 2 min ~ 3 min .
3. Ļaujiet ēdiena gatavošanas virsmai pilnībā atdzist.
4. Notīriet ēdiena gatavošanas virsmu ar siltu ziepjūdeni un sūklīti.
5. Rūpīgi nosusiniet un atkārtoti uzklājiet plānu eļļas kārtiņu.

✓ Tagad ierīce ir gatava lietošanai.

Ēdiena gatavošanas metodes

Šīs ēdiena gatavošanas virsmas atbalsta dažādas ēdiena gatavošanas metodes.

- **Grilēšana:** gaļas, dārzeņu vai zivju grilēšanai, neizmantojot taukvielas.
- **Cepšana pannā:** ideāli piemērota ceptiem kartupeļiem, zivīm, bekonam, olām, dārzeņiem un pankūkām.
- **Vārīšana:** Izmantojiet piemērotu katlu vai pannu mērcēm, rīsiem un makaroniem.

ŅEMIET VĒRĀ! Bojājumu risks

> Izvairieties lietot traukus ar plastmasas rokturiem, jo tie var ēdiena gatavošanas laikā sakarst un sākt kust.

Padomi par ēdiena gatavošanu

ŅEMIET VĒRĀ! Bojājumu risks

> Lai novērstu bojājumus, neatstājiet sakarsētu ēdiena gatavošanas virsmu bez eļļas slāņiša.
> Izmantojiet tikai ēdiena gatavošanas piederumus no koka vai silikona. Ēdiena gatavošanas piederumi no metāla var saskrāpēt un sabojāt GreenGrill pārklājumu.

- GreenGrill pārklājums vada siltumu efektīvāk nekā parastie PTFE (nepielīpošie) pārklājumi. Tāpēc mēs iesakām izmantot tikai 75 % no parastā karstuma iestatījuma.

- Lai panāktu vislabākos rezultātus, izmantojiet saulespuķu vai rapšu eļļu. Izvairieties no olīveļļas, kurai ir zemāks degšanas punkts, jo tas var izraisīt pielipšanu vai piedegšanu.
- Lai samazinātu pielipšanu, ļaujiet, lai pirms cepšanas gaļa vai zivis sasniedz istabas temperatūru.

Ēdiena gatavošanas virsmas tīrīšana

ŅEMIET VĒRĀ! Bojājumu risks

> Nelietojiet tīrāmās švammītes, metāla kasīkļus vai abrazīvus tīrīšanas līdzekļus.

Pirms iegremdēšanas ūdenī vienmēr ļaujiet ēdiena gatavošanas virsmām pilnībā atdzist.

> Notīriet ēdiena gatavošanas virsmu ar siltu ziepjūdeni un mīkstu sūklīti.
> Lai atmiekšķētu grūti notīrāmus traipus vai piekaltušus ēdiena pārpalikumus, pirms mazgāšanas uz dažām minūtēm pamērcējiet virsmu siltā ziepjūdenī.

PIEZĪME CADAC | Dometic Soft Soak un CADAC | Dometic Soft Soak Brush (nopērkami atsevišķi) ir ideāli papildprodukti GreenGrill ēdiena gatavošanas virsmām, ko izmanto, lai izmērcētu un atmiekšķētu grūti notīrāmus ēdiena pārpalikumus.

Apkope

> Pēc tīrīšanas un pirms novietošanas uzglabāšanai pārklājiet virsmu ar vieglu eļļas kārtiņu, lai pasargātu no mitruma un gaisa iedarbības.
> Lielākā daļa ēdiena gatavošanas virsmu tiek piegādātas ar ērtu uzglabāšanas maisu. Lai novērstu eļļas pārpalikuma pārnešanu, ieeļļoto ēdiena gatavošanas virsmu ievietojiet plastmasas maisiņā un tikai pēc tam uzglabāšanas maisā.

Papildu piederumi

- Paeljas panna: Izgatavota no augstas kvalitātes presēta alumīnija vienmērīgai siltuma sadalei. Ideāli piemērota paeljas, risoto, makaronu ēdienu un tradicionālo brokastu gatavošanai.
- Kafijkannas statīvs: Nodrošina stabilu platformu kafijas perkolatoriem vai tējkannām.

12 Tīrīšana un apkope

12.1 Ierīces tīrīšana

Lai pagarinātu ierīces kalpošanas laiku, pēc katras lietošanas reizes to labi notīriet.

ŅEMIET VĒRĀ! Bojājumu risks

> Neiegremdējiet ierīci ūdenī.
> Izvairieties no ūdens iekļūšanas degļos, degļu caurulītēs vai kontrolliesmas zonā. Mitrums šajās daļās var izraisīt ierīces darbības traucējumus vai padarīt nedrošu lietošanu.
> Neizmantojiet abrazīvus tīrīšanas līdzekļus, metāla kasīkļus vai tīrāmās švammītes. Tie var sabojāt ierīces virsmu.
> Nelietojiet tīrīšanas līdzekļus uz eļļas vai šķīdinātāja bāzes.
> Ierīces tīrīšanai neizmantojiet augstspiediena tvaika ierīci vai ūdens strūklu.

Pirms ierīces tīrīšanas ļaujiet tai atdzist.

1. Noslaukiet ierīces korpusu ar mitru, ziepjainu drānu.
2. Pirms novietošanas uzglabāšanai pilnīgi izžāvējiet ierīci.

12.2 Profilaktiskā apkope

Gāzes pieslēguma montāža un uzstādīšana ir jāveic kvalificētai personai, kam ir pārbaudītas prasmes un zināšanas par gāzes iekārtu uzbūvi, uzstādīšanu un lietošanu un kas ir apguvusi drošības instruktāžu iespējamo risku noteikšanai un novēršanai.

> Drošības apsvērumu dēļ katru gadu lieciet kādai kvalificētai personai pārbaudīt, vai ierīce darbojas pareizi. Visi defekti ir jānovērš.

12.3 Bloķēta inžektora nomaiņa

Visbiežāk sastopamās darbības problēmas var būt saistītas ar netīriem vai bloķētiem inžektoriem. Regulāra pārbaude un tīrīšana var novērst šīs problēmas. Uz bloķētu inžektoru var norādīt:

- vāja vai dzeltenīga liesma;
- aizdedzināšanas neizdošanās, izmantojot ierīci.

> **ŅEMIET VĒRĀ! Bojājumu risks**

> Bloķētu inžektoru nedrīkst tīrīt ar kniepadatu vai līdzīgu priekšmetu. Tas var sabojāt inžektoru un apdraudēt ierīces drošību.

Lai nodrošinātu optimālu veiktspēju, ik pēc sešiem (6) mēnešiem notīriet vai nomainiet inžektorus.

Piekļūšana inžektoram

att. 9 lpp. 11

1. Pārliecinieties, ka ierīce ir atdzesēta un atvienota no gāzes avota.
2. Izņemiet no ierīces visas ēdiena gatavošanas virsmas un pilienu pannu.
3. Uzmanīgi atskrūvējiet skrūves, kas atrodas iekšējā siltumekrāna stūros. Noņemiet siltumekrānu, lai atsegtu degli.
4. Atrodiet un izņemiet skrūves, ar kurām nostiprināts deglis. Uzmanieties, lai neatvienotu automātisko aizdedzi vai FFD kabeli, kas ir savienots ar degli.
5. Inžektors tagad ir pieejams, un to var noņemt, izmantojot piemērotu uzgriežņu atslēgu. Nelietojiet knaibles, jo tas var sabojāt inžektoru.
6. Izpūtiet no inžektora visus redzamos netīrumus. Ja nepieciešams, nomainiet inžektoru.
7. Ieskrūvējiet inžektoru atpakaļ vārstā. Nepievelciet pārāk cieši.

13 Uzglabāšana

Pareiza uzglabāšana palīdzēs aizsargāt ierīci un paildzināt tās kalpošanas laiku.

> Pirms atvienošanas no ierīces pārliecinieties, ka gāzes padeve ir izslēgta.
> Nekad nenovietojiet uzglabāšanai ierīci, kurai ir pievienots gāzes avots, jo tas nav droši.
> Pirms uzglabāšanas ļaujiet ierīcei atdzist un labi to notīriet.
> Uzglabājiet ierīci labi ventilētā vietā.
> Uzglabājiet gāzes avotu ārpus telpām labi vēdināmā zonā, kas neatrodas nekādu aizdegšanās avotu tuvumā. Neglabājiet gāzes avotu pagrabā vai garāžā.

14 Problēmu novēršana

BRĪDINĀJUMS! Traumu risks

> Ierīces apkope jāveic kvalificētai personai. Sazinieties ar pilnvarotu tirgotāju vai remonta servisu, lai saņemtu palīdzību un detalizētu informāciju par to, kā nogādāt atpakaļ produktu.
> Nepārveidojiet ierīci.
> Nelietojiet ierīci, ja liesma ir neparasta. Nekavējoties izslēdziet gāzes plūsmu un pārbaudiet visus savienojumus un tikai pēc tam mēģināt vēlreiz piešķilt ierīci.

Sazinieties ar pilnvarotu servisa pārstāvi, ja ievērojat kādu no tālāk norādītajiem anormālajiem apstākļiem.

- Pārāk dzeltena vai dūmojoša liesma
- Liesma, kas atdalās no degļa atverēm
- Liesmas ievilkšana atpakaļ deglī (parasti ar sprakšķēšanu)
- Liesmu sadegšanas produktu radīta nepatīkama smaka

Ja rodas jebkāda ierīces disfunkcija, kas nav aprakstīta iepriekš, vispirms skatiet iespējamos iemeslus un novēršanas veidus tālāk sniegtajā tabulā un tikai pēc tam sazinieties ar pilnvarotu servisa pārstāvi.

Problēma	Cēlonis	Līdzeklis
Deglis neaizdegas.	Vadības poga ir novietota izslēgšanas pozīcijā.	> Ievērojiet norādījumus par piešķilšanu, kas sniegti Ierīces ieslēgšana ar automātisko aizdedzi lpp. 254.
	Patrona nav droši pievienota.	> Ievērojiet norādījumus par gāzes patronas uzstādīšanu, kā aprakstīts Gāzes patronas uzstādīšana lpp. 253.
	Degļa atveres ir bloķētas.	> Notīriet degli.
	Gāzes avots var būt tukšs.	> Ja nepieciešams, nomainiet gāzes patronu
Deglis nodziest pēc vadības pogas atlaišanas	Aizdedzināšanas laikā vadības poga nav pietiekami ilgi turēta nospiesta, lai varētu notikt uzliesmošana.	> Ievērojiet norādījumus par piešķilšanu, kas sniegti Ierīces ieslēgšana ar automātisko aizdedzi lpp. 254.
	Bojāts aizdedzes savienojums.	> Sazinieties ar pilnvarotu servisa pārstāvi par remontu.
Nevienmērīga liesma vai neliela liesmas atdalīšanās no degļa	Degļa atveres ir bloķētas.	> Notīriet degli.
Ar iestatītu vidēju liesmu faktiskā liesma ir vai nu pārāk liela, vai pārāk maza.	Uzstādīts nepareizs iesmidzināšanas vārsts.	> Sazinieties ar pilnvarotu servisa pārstāvi par remontu.

15 Rezerves daļas un piederumi

att. 10 lpp. 12

Izmantojiet tikai oriģinālās vai ražotāja apstiprinātās rezerves daļas un piederumus.

Ražotāja neapstiprinātu rezerves daļu un piederumu izmantošana var būt bīstama un var izraisīt produkta bojājumu vai darbības traucējumus.

Sazinieties ar vietējo tirgotāju vai izplatītāju, lai saņemtu palīdzību saistībā ar rezerves daļām un piederumiem.

16 Garantija

Ir spēkā likumā noteiktais garantijas periods. Produkta bojājumu gadījumā sazinieties ar tirgotāju vai ražotāja filiāli savā valstī. (Skat. qr.dometic.com/bgGAmD)

Nosūtot produktu remontam garantijas ietvaros, pievienojiet šādus dokumentus:

- čeka kopiju, kurā norādīts iegādes datums;
- pretenzijas iesniegšanas iemeslu vai bojājuma aprakstu.

Ņemiet vērā, ka pašrocīgi vai neprofesionāli veikts remonts var radīt drošības riskus, un garantija var tikt anulēta.

17 Atkritumu pārstrāde

Ja iespējams, iepakojuma materiālus izmetiet atbilstošos atkritumu šķirošanas konteineros. Informāciju par produkta utilizāciju, ievērojot spēkā esošos atkritumu apsaimniekošanas noteikumus, konsultējieties ar vietējo atkritumu pārstrādes centru vai specializēto tirgotāju.

18 Tehniskie dati

Gāzes tips	Butāns
Gāzes patronu tips	Ierīci drīkst izmantot tikai ar CADAC 220 g/227 g butāna kasetni ar uzgali vai jebkuru citu vietēji apstiprinātu 220 g/227 g butāna kasetni, kas atbilst EN417.
Gāzes kategorija	Tiešā spiediena gāze
Sprauslu skaits	0.48
Nominālā plūsma	109 g/h
Bruto nominālā siltuma atdeve	1,5 kW
Pārbaude/sertifikācija	CE

DOMETIC MOBILE COOKING NETHERLANDS B.V.
Ratio 26
6921 RW Duiven
The Netherlands
Tel: +3126 319 7740
Email: info.cadac@dometic.com

DOMETIC MOBILE COOKING UK LTD.
14 Deanfield Court, Link 59 Business Park
Clitheroe, Lancashire, BB7 1QS
United Kingdom
Tel: +44 (0) 333 2000 363
Email: hello.cadacuk@dometic.com

YOUR LOCAL DEALER:
www.cadacinternational.com/support

4445105046 503-0986 2026-01-20