DOMETIC

MOBILE COOLING

CFX2

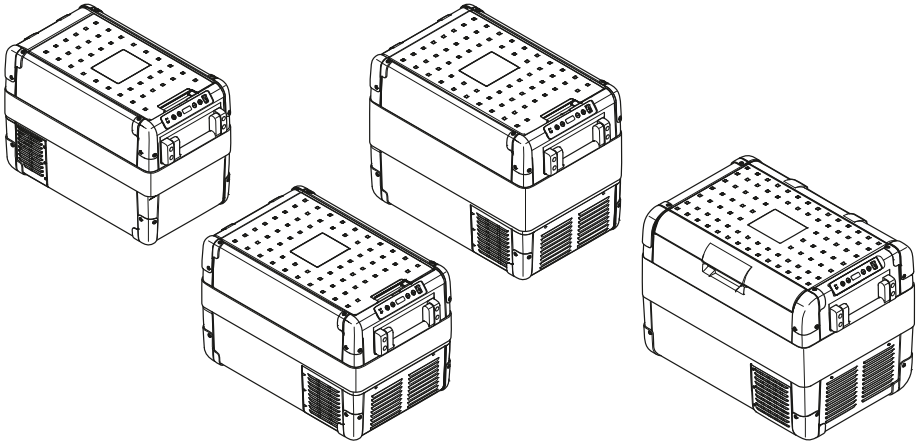

Dometic CFX2 28, CFX2 37, CFX2 45, CFX2 57

EN **Compressor cooler**
Operating Manual..... 3

ES **Compressor cooler**
Instrucciones de uso.....41

FR **Compressor cooler**
Manuel d'utilisation.....22

Notices

Copyright..... 2
Trademark Bluetooth®..... 2

Copyright

© 2026 Dometic Group. The visual appearance of the contents of this manual is protected by copyright and design law. The underlying technical design and the products contained herein may be protected by design, patent or pending patent. The trademarks mentioned in this manual belong to Dometic Sweden AB. All rights are reserved.

Trademark Bluetooth®

The Bluetooth® word mark and logos are registered trademarks owned by Bluetooth SIG, Inc. and any use of such marks by Dometic is under license.

English

1 Important notes....3
2 Explanation of symbols....3
3 Explanation of symbols on the device....4
4 Safety instructions....4
5 Scope of delivery....6
6 Accessories....6
7 Intended use....6
8 Technical description....7
9 Operation....9
10 Cleaning and maintenance....18
11 Troubleshooting....18
12 Warranty....20
13 Disposal....20
14 Technical data....21

1 Important notes

Please read these instructions carefully and follow all instructions, guidelines, and warnings included in this product manual in order to ensure that you install, use, and maintain the product properly at all times. These instructions MUST stay with this product.

By using the product, you hereby confirm that you have read all instructions, guidelines, and warnings carefully and that you understand and agree to abide by the terms and conditions as set forth herein. You agree to use this product only for the intended purpose and application and in accordance with the instructions, guidelines, and warnings as set forth in this product manual as well as in accordance with all applicable laws and regulations. A failure to read and follow the instructions and warnings set forth herein may result in an injury to yourself and others, damage to your product or damage to other property in the vicinity. This product manual, including the instructions, guidelines, and warnings, and related documentation, may be subject to changes and updates. For up-to-date product information, please visit documents.dometic.com.

2 Explanation of symbols

A signal word will identify safety messages and property damage messages, and also will indicate the degree or level of hazard seriousness.

DANGER!

> Indicates a hazardous situation that, if not avoided, will result in death or serious injury.

WARNING!

> Indicates a hazardous situation that, if not avoided, could result in death or serious injury.

CAUTION!

> Indicates a hazardous situation that, if not avoided, could result in minor or moderate injury.

NOTICE!

> Indicates a situation that, if not avoided, could result in property damage.

NOTE Supplementary information for operating the product.

3 Explanation of symbols on the device

Warning! Risk of fire. Flammable materials.

4 Safety instructions

DANGER! Electrocution hazard

> On boats: If the device is powered by the mains, ensure that the power supply has a residual current circuit breaker (RCCB) or a ground fault circuit interrupter (GFCI). Installation, especially in potentially damp areas, must be in accordance with all applicable installation regulations.

> Do not touch exposed cables with your bare hands. This applies especially when operating the device from the AC mains.

WARNING! Electrocution hazard

> Do not operate the cooling device if it is visibly damaged.

> If this cooling device's power cable is damaged, it must be replaced to prevent safety hazards.

> This cooling device may only be repaired by qualified personnel. Improper repairs can lead to considerable hazards.

> Plug the device to sockets that ensure proper connection especially when the device needs to be earthed.

WARNING! Fire hazard

> When positioning the device, ensure the supply cord is not trapped or damaged.

> Do not locate multiple portable socket-outlets or portable power supplies at the rear of the device.

> The refrigerant in the refrigerant circuit is highly flammable and in the event of a leakage combustible gases could build up if the appliance is in a small room. In the event of any damage to the refrigerant circuit:

- Keep naked flames and potential ignition sources away from the refrigerator.
- Ventilate the room well.
- Switch off the refrigerator.

> Keep the ventilation openings on the device housing or in installations free of obstructions.

> Do not use any mechanical objects or other media to speed up the defrosting process, unless they have been recommended by the manufacturer for this purpose.

> Do not open or damage the refrigerant circuit.

> Do not use electrical devices inside the cooling device unless they are recommended by the manufacturer for that purpose.

WARNING! Health hazard

> This device is not intended for use by persons (including children) with reduced physical, sensory or mental capabilities, or lack of experience and knowledge, unless they have been given supervision or instruction concerning use of the device by a person responsible for their safety.

> Children aged from 3 to 8 years are allowed to load and unload refrigerating devices.

> Children must be supervised to ensure that they do not play with the device.

> Cleaning and user maintenance shall not be made by children without supervision.

WARNING! Explosion hazard

> Do not store any explosive substances such as spray cans with a flammable propellant in the cooling device.

CAUTION! Electrocution hazard

> Before starting the cooling device, ensure that the power supply cable and the plug are dry.
> Disconnect the cooling device from the power supply before each cleaning and maintenance and after every use.

CAUTION! Health hazard

> To avoid contamination of food, respect the following instructions:
  - Check if the cooling capacity of the device is suitable for storing the food you wish to cool.
  - Food may only be stored in its original packaging or in suitable containers.
  - Opening the cooling device for long periods can cause significant increase of the temperature in the compartments of the device.
  - Clean regularly surfaces that can come in contact with food and accessible drainage systems.
> If the device is left empty for long periods:
  - Switch off the device.
  - Defrost the device.
  - Clean and dry the device.
  - Leave the lid open to prevent mould developing within the device.

NOTICE! Damage hazard

> Check that the voltage specification on the type plate corresponds to that of the energy supply.
> Only connect the cooling device as follows:
  - With the DC connection cable to a DC power supply in the vehicle
  - Or with the AC connection cable to an AC power supply
> Never pull the plug out of the socket by the cable.
> If the cooling device is connected to a DC outlet: Disconnect the cooling device and other power consuming devices from the battery before connecting a quick charging device.
> If the cooling device is connected to a DC outlet: Disconnect the cooling device or switch it off when you turn off the engine. Otherwise you may discharge the battery.
> The cooling device is not suitable for transporting caustic materials or materials containing solvents.
> The insulation of the cooling device contains flammable cyclopentane and requires special disposal procedures. Deliver the cooling device at the end of its life-cycle to an appropriate recycling center.
> Do not place the cooling device near naked flames or other heat sources (heaters, direct sunlight, gas ovens etc.).
> Do not fill the inner container with ice or fluids.
> Never immerse the cooling device in water.
> Protect the cooling device and cables against heat and moisture.
> The cooling device shall not be exposed to rain.
> To enable the refrigerant to circulate properly, the cooler may not tilted by more than 30 °. Use a spirit level to ensure the cooler is level.
> **Risk of overheating!** Ensure at all times that there is sufficient ventilation on all four sides of the cooling device. Keep the ventilation area free of any objects that could restrict the air flow to the cooling components. Do not place the cooling device in closed compartments or areas with none or minimal air flow.

5 Scope of delivery

Single zone models (CFX2 28, CFX2 37, CFX2 45, CFX2 57)

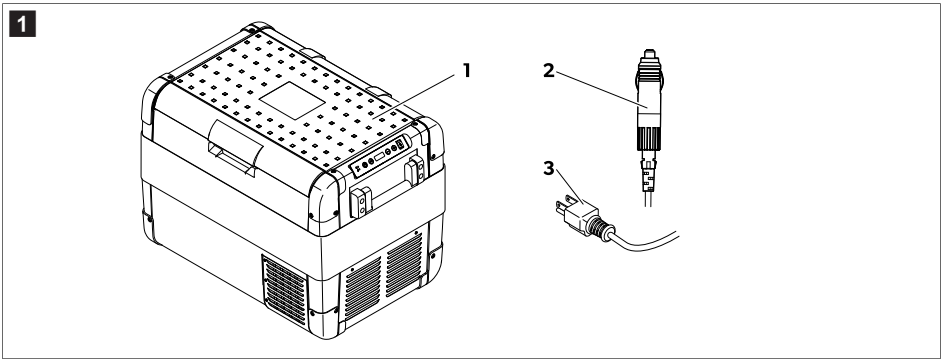

Item	Quantity	Description
1	1	Cooler
2	1	Connection cable for DC connection
3	2	Connection cable for AC connection
–	1	Short operating manual

6 Accessories

Available as accessory (not included in scope of delivery):

Designation	Ref. no.	Model
Quick release fixing kit CFX-QFK	9105306218	CFX2 28 only
Dometic Anderson cable ANDC-DC	9620012862	suits all models
App	–	suits all models

7 Intended use

The cooler is suitable for cooling and freezing food. The cooler is also suitable for use in vehicles. The cooler is designed to be operated from a DC power supply socket of a vehicle or from an AC power supply.

The cooler is also suitable for camping use.

The cooler is intended to be used in household and similar applications such as

- Staff kitchen areas in shops, offices and other working environments
- Farm houses
- Clients in hotels, motels and other residential type environments
- Bed and breakfast type environments
- Catering and similar non-retail applications

The cooler is **not** suitable for:

- Quick freezing food
- Storage of corrosive, caustic, or solvent-containing substances

- Use as a built-in appliance

This product is only suitable for the intended purpose and application in accordance with these instructions.

This manual provides information that is necessary for proper installation and/or operation of the product. Poor installation and/or improper operation or maintenance will result in unsatisfactory performance and a possible failure.

The manufacturer accepts no liability for any injury or damage to the product resulting from:

- Incorrect installation, assembly or connection, including excess voltage
- Incorrect maintenance or use of spare parts other than original spare parts provided by the manufacturer
- Alterations to the product without express permission from the manufacturer
- Use for purposes other than those described in this manual

Dometic reserves the right to change product appearance and product specifications.

8 Technical description

The cooler can cool products and freeze them. A low maintenance refrigerant circuit with compressor provides the cooling. The generous insulation and powerful compressor ensure efficient and fast cooling.

The cooler is portable.

The cooler can withstand a short-term inclination of 30 ° .

Scope of functions

- Power supply with priority circuit for connecting to the AC power supply
- 3-level battery monitor to protect the vehicle battery
- Display with temperature gauge in °C and °F
- Temperature setting with 2 buttons in steps of 1 °C / 1 °F
- Integrated Bluetooth® function for control the cooler via the app
- Foldable carrying handles
- USB port for a power supply
- Removable wire basket

Operating and display elements

Latch for lid:

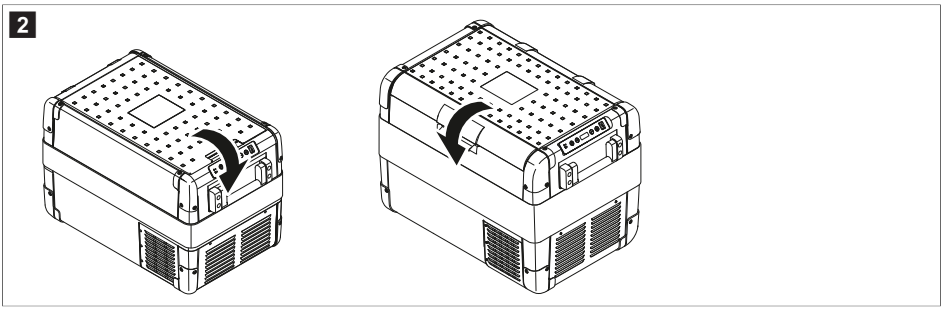

Control panel

3

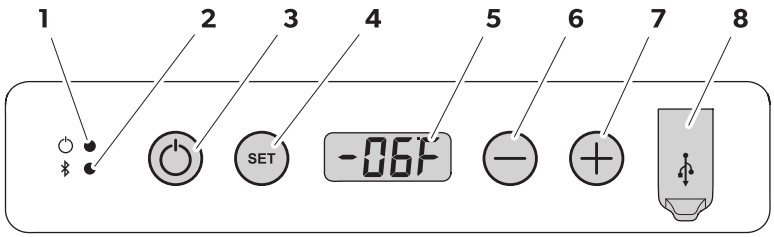

Item	Description	Explanation	
1	Power	Status indication	
		The LED lights up white:	The compressor starts running.
		The LED lights up orange:	The compressor stops running.
2	Bluetooth	The LED is switched off:	Bluetooth of the cooling device is switched off.
		The LED flashes slow white:	Bluetooth of the cooling device is switched on. The cooling device is not paired with a device.
		The LED flashes fast white:	The cooling device pairs with a device via Bluetooth.
		The LED lights up white:	The cooling device is paired with a device via Bluetooth.
3	ON/OFF	Switches the cooling device on or off.	
4	SET	Selects the input mode: • Temperature setting • Celsius or Fahrenheit display • Set battery monitor • Set brightness of display • Set the sleep mode • Set Bluetooth	
5		Display	
6	–	Sets the values for the cooler's features	
7	+		
8		USB port	

Connection sockets

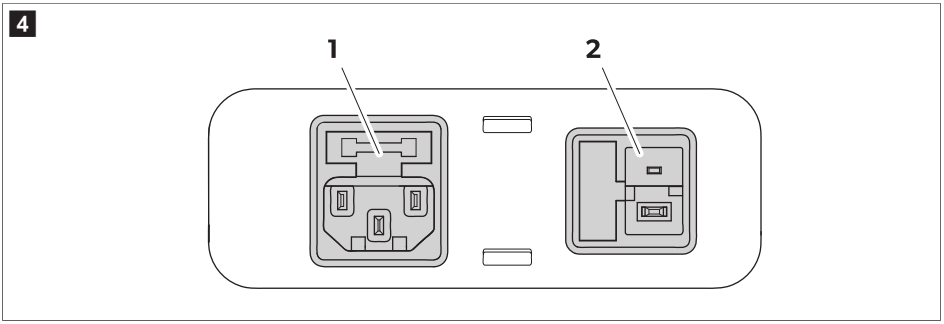

Item	Description
1	Connection socket for AC voltage supply
2	Connection socket for DC voltage supply

9 Operation

Before initial use

NOTE Before starting the cooling device for the first time, clean the inside and outside of the cooling device with a damp cloth for hygienic reasons (see Cleaning and maintenance on page 18).

9.1 Avoiding food waste

To avoid food waste, note the following:

> Keep temperature fluctuation as low as possible. Only open the cooling device as often and for as long as necessary. Store the foodstuff in such a way that the air can still circulate well.
> Adjust the temperature to the quantity and type of the foodstuff.
> Foodstuff can easily absorb or release odor or taste. Always store foodstuff covered or in closed containers/ bottles.

9.2 Saving energy

> Choose a well ventilated location which is protected from direct sunlight.
> Allow warm food to cool down first before placing it in the cooling device to keep cool.
> Do not open the cooling device more often than necessary.
> Do not leave the cooling device open for longer than necessary.
> If the cooling device has a basket: For optimal energy consumption, position the basket according to its position on delivery.
> On a regularly basis, ensure the lid seal still fits properly.
> Avoid unnecessarily low temperatures.

9.3 Reversing the lid opening direction (CFX2 57 only)

The lid hinges can be moved to the opposite side.

1. Open and remove the lid.

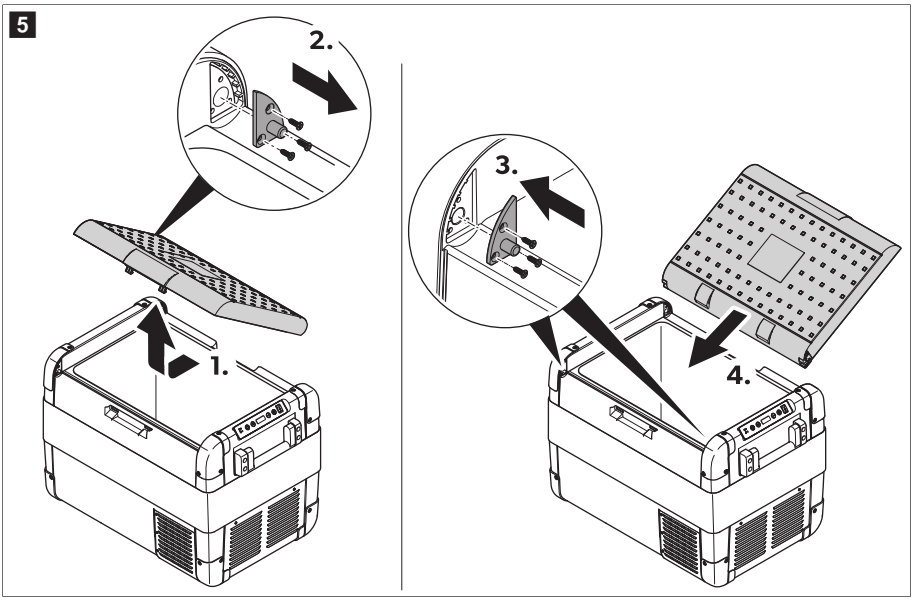

2. Remove the 3 screws for each hinge and take them off.
3. Re-fit the hinges in the new positions.
4. Insert the lid into the new hinge positions.

9.4 Connecting the cooling device
Connecting to a battery

NOTICE! Damage hazard

> For protection of the device the DC cable supplied includes a fuse inside the plug. Do **not** remove the fused DC plug. Only use the DC cable supplied.

> Disconnect the cooling device and other consumer units from the battery before connecting the battery to a quick charging device. Over-voltage can damage the electronics of devices connected to the battery.

NOTE The cooling device is equipped with an electronic system to prevent polarity reversal. The electronic system protects the cooling device against short-circuiting when connected to a battery.

The cooling device can be operated with 12 V ⎓ or 24 V ⎓.

> Connect the cooling device to a battery using the DC connection cable as shown.

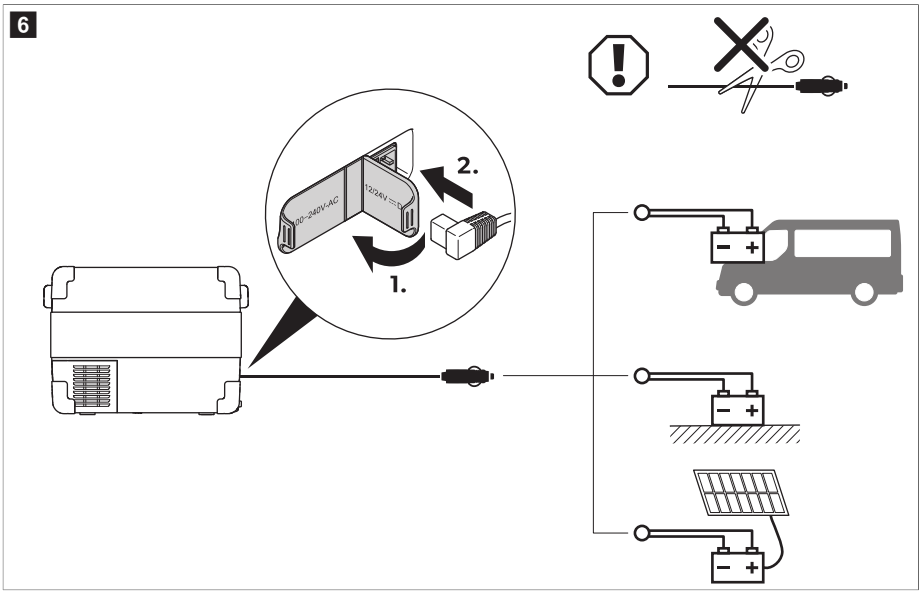

Connecting to an AC power supply

DANGER! Electrocution hazard

> Never handle plugs and switches with wet hands or if you are standing on a wet surface.

> If the cooling device is operated on board a boat from an AC power supply, a residual current circuit breaker must be installed between the AC power supply and the cooling device. Seek advice from a trained technician.

NOTE The cooling device is equipped with an integrated multi-voltage power supply with priority circuit for connecting to an AC voltage source. The priority circuit automatically switches the cooling device to AC operation, if the cooling device is connected to an AC power supply, even if the DC connection cable is still attached.

> Connect the cooling device to a AC power supply using the AC connection cable as shown.

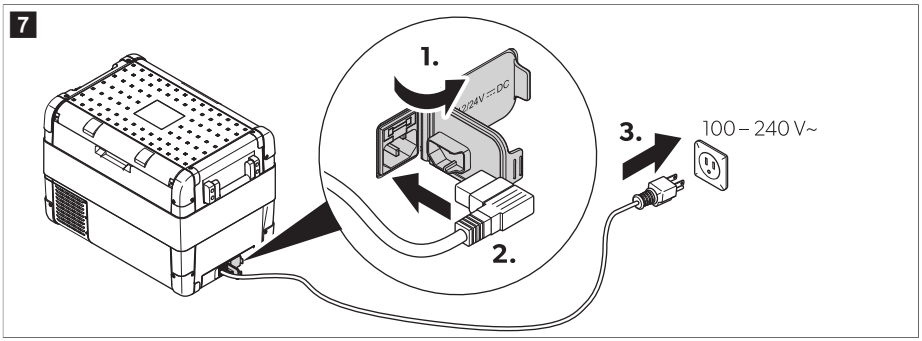

9.5 Using the cooling device

WARNING! Health hazard

> Ensure that only the items that are to be cooled at the selected temperature are placed in the cooling device.

NOTICE! Damage hazard

> Place the cooling device with the base facing downwards.

1. Place the cooling device on a firm foundation.
2. Connect the cooling device (see chapter Connecting the cooling device on page 10).

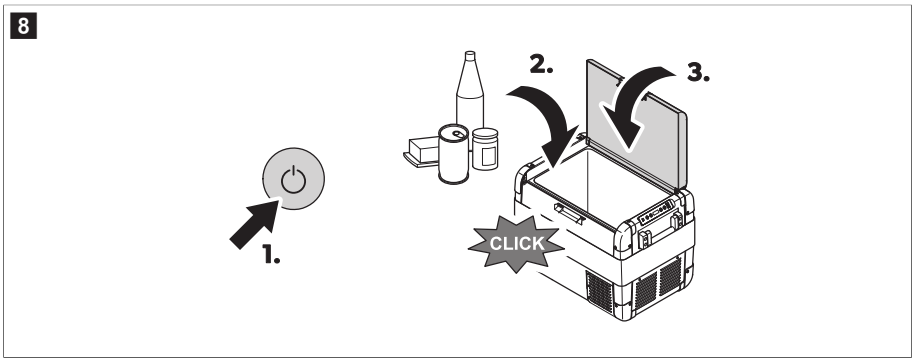

v The power LED lights up. The display switches on and displays the current temperature.

NOTE Displayed temperature

> The temperature displayed is the temperature of the large interior compartment (Fig. 9 on page 13 **1**).

The cooling device starts cooling the interior.

9.6 Latching the cooling device lid

1. Close the lid.
2. Press the latch down until it audibly clicks into place.

   If the lid of cooler is open for more than 3 min , "OPN" will flash on display. This message switches off when the lid is closed.

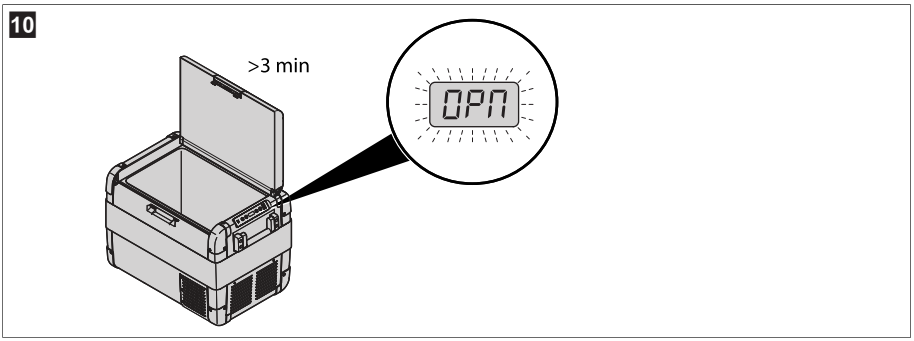

9.7 Setting the temperature

1. Press the SET button 1 time.
2. Use the + and – buttons to select the cooling temperature.

v The selected temperature and t appears in the display for a few seconds. The display flashes several times. Afterward the current temperature is displayed again.

9.8 Selecting the temperature unit

1. Press the SET button 2 times.
2. Press the + or – button to select the temperature unit.

v The selected temperature unit and U are displayed on the display for a few seconds. The display flashes several times before displaying the current temperature.

9.9 Using the battery monitor

NOTICE! Damage hazard

> When the battery monitor switches off, the battery is no longer fully charged. Avoid repeated starting or the operation of power consumers without longer charging phases. Ensure that the battery is recharged.

The cooling device is equipped with a multi-level battery monitor that protects the vehicle battery against excessive discharging when the cooling device is connected to the on-board DC supply.
If the cooling device is operated with the vehicle ignition switched off, the cooling device switches off automatically as soon as the supply voltage falls below a certain value. The cooling device switches on again as soon as the battery is recharged to the restart voltage.

In the "HIGH" mode, the battery monitor responds faster than at the "LOW" and "MED" modes.

Battery monitor mode	LOW	MED	HIGH
Restart voltage at 12 V	11.4 V	12.2 V	12.6 V
Switch-off voltage at 12 V	10.1 V	11.2 V	11.8 V
Restart voltage at 24 V	23 V	25.3 V	26.4 V
Switch-off voltage at 24 V	21.5 V	24.1 V	24.6 V

Select the battery monitor mode as follows:

1. Switch on the cooling device.
2. Press the SET button 3 times.
3. Use the + or – buttons to select the battery monitor mode.

v The display changes as follows: P Lo (LOW), P Md (MED), P H, (HIGH)
The selected mode appears in the display for a few seconds. The display flashes several times before returning to the current temperature.

NOTE When the cooling device is supplied by the starting battery, select the battery monitor mode "HIGH". If the cooling device is connected to a house battery, select the battery monitor mode "LOW".

9.10 Setting the display brightness

The display brightness can be dimmed for low ambient light conditions.

1. Switch on the cooling device.
2. Press the SET button 4 times.
3. Use the + or – buttons to set the brightness of the display.

v The display changes as follows: d Lo (low), d Md (medium), d H, (high)
The display displays the set mode for a few seconds. The display flashes a few times before returning to the current brightness.

NOTE If a fault occurs, the brightness automatically switches to d H, (default). Once the fault has been rectified, the set brightness is reactivated.

9.11 Using the USB port

The USB port allows small devices such as cell phones and mp3 players to be charged.

> Connect the device to be charged to the USB port of the cooling device using a USB cable (not included).

NOTE Ensure that the connected device is compatible with the operation of 5 V / 2 A .

9.12 Setting the sleep mode

1. Press the SET button 5 times.
2. Use the + or – buttons to set the sleep mode.

v The display changes as follows: S OF (OFF), S On (ON), S Lo (Low)

S 0f (OFF): The sleep mode is deactivated. The display is constantly switched on.

S 0n (ON): The sleep mode is activated. If the cooling device is not used for several minutes, the display only displays a dot.

S Lo (Low): The sleep sub-mode is activated. If the cooling device is not used for several minutes, the display switches to the lowest display brightness.

NOTE If the display is in the sleep mode or sleep-sub mode, press a button on the cooling device to activate the screen.

9.13 Using the app

Installing the app

The cooler can be monitored and controlled via an app that can be installed on a compatible device.

> Download and install the app.

Get the app from qr.dometic.com/beiv4R.

Setting Bluetooth®

1. Press the SET button 6 times to open the Bluetooth® settings.
2. Use the + or – buttons to set Bluetooth®.

NOTE If the cooler is paired with a compatible device via Bluetooth®, the pairing mode must be set.

The display changes as follows when setting Bluetooth®:

OFF	ON	To Pair	Pairing
bLOF	bLOn	bLPA	bL

NOTE If **OF** is displayed, the display does not change when the – button is pressed. If **PA** is displayed, the display does not change when the + button is pressed.

The Bluetooth® LED flashes white and the display displays **bL** while the pairing to Bluetooth® is being established.

3. Follow the instructions in the app.
v The Bluetooth® LED lights up when the compressor cooler is connected.

9.14 Switching off the cooling device

1. Press the "ON/OFF" button.

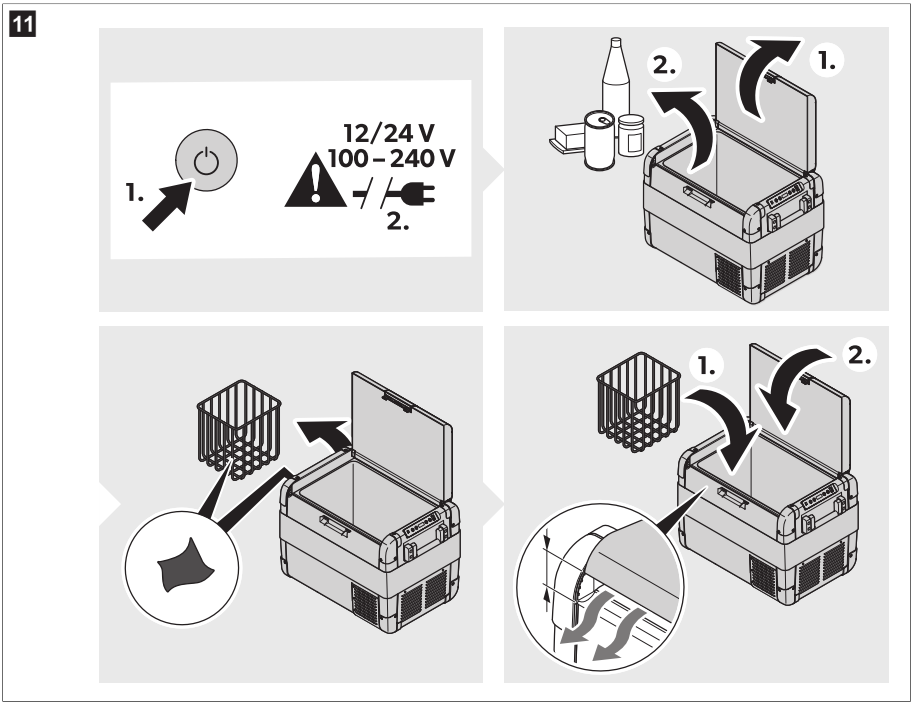

2. Pull out the connection cable.
3. Empty the cooling device.

NOTE If you do not want to use the cooling device for a longer period of time: Leave the lid slightly open. This prevents odor build-up.

9.15 Defrosting the cooling device

Humidity can form frost in the interior of the cooling device or on the evaporator. This reduces the cooling capacity.

NOTICE! Damage hazard

> Never use hard or pointed tools to remove ice or to loosen objects which have frozen in place.

To defrost the cooling device proceed as follows:

1. Remove the contents of the cooling device.
2. If necessary, place the contents in another cooling device to keep them cold.

3. Switch off the cooling device.
4. Leave the lid open.
5. Wipe off defrosted water.

9.16 Replacing the AC fuse

DANGER! Electrocution hazard

> Disconnect the power supply and the connection cable before you replace the device fuse.

1. Disconnect the power supply to the device.
2. Remove the connection cable.
3. Pry out the fuse insert (see Fig. 4 on page 9 **1**) with a screwdriver.
4. Replace the defective glass fuse with a new one of the same type and rating (4 A , 250 V).
5. Press the fuse insert back into the housing.
6. Reconnect the power supply to the device.

9.17 Replacing the DC fuse

1. Disconnect the power supply to the cooling device.
2. Pry out the fuse cover (Fig. 4 on page 9**2**) with a screwdriver.
3. Reverse the fuse cover and use hook to remove the defective blade fuse.
4. Push in a new fuse of the same type and rating.
5. Re-fit the fuse cover.
6. Reconnect the power supply to the cooling device.

9.18 Replacing the DC plug fuse

NOTE There is an extra DC fuse inside the device (Automotive standard blade fuse, 10 A). This fuse can only be replaced by an authorized repair center.

> Replace the defective fuse with a new fuse of the same type and rating as shown.

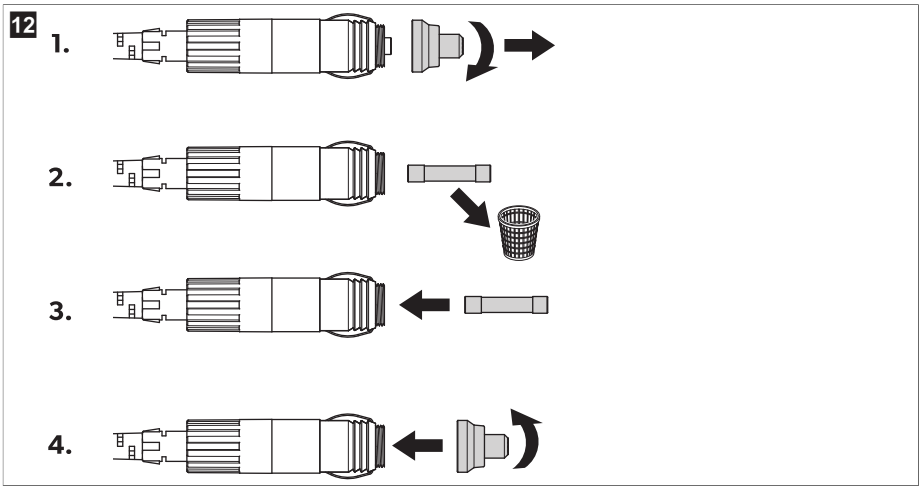

9.19 Replacing the light PCB

NOTICE! Damage hazard

> The light PCB can only be replaced by the manufacturer, a service agent, or a similarly qualified person to avoid hazard.

10 Cleaning and maintenance

CAUTION! Electrocution hazard

> Ensure that the cooling device is disconnected from the power supply before any cleaning or maintenance work.

NOTICE! Damage hazard

> Never clean the cooling device under running water or in dish water.
> Do not use abrasive cleaning agents or hard objects during cleaning.

> Occasionally clean the device interior and exterior with a damp cloth.
> Ensure that the air inlet and outlet vents on the cooling device are free of any dust and dirt, so that heat can be released and the cooling device is not damaged.

11 Troubleshooting

Problem	Possible cause	Suggested remedy
The cooler does not operate. The power LED does not light up.	No voltage is detected at the DC socket.	> Activate the ignition of the vehicle.
	No voltage is detected at the AC socket.	> Use another plug socket.

Problem	Possible cause	Suggested remedy
	The AC fuse is defective.	> Replace the AC fuse, see chapter Replacing the AC fuse on page 17.
	The integrated mains adapter is defective.	> Contact an authorized service agent.
The power LED lights up orange, the error code **E 01** is displayed, and the cooler is not cooling even though the plug is plugged in.	The battery monitor is set too high.	1. Set the battery monitor to a lower mode (see Using the battery monitor on page 14). 2. Test the starting battery. 3. If necessarry, charge the starting battery. Follow the manufacturer's instructions.
	The battery monitor is set too low.	1. Set the battery monitor to a higher mode (see Using the battery monitor on page 14). 2. Test the starting battery. 3. If necessarry, charge the starting battery. Follow the manufacturer's instructions.
When operating the cooler from the DC outlet: The ignition is on and the cooler does not operate. The power LED does not light up.	The DC plug is not connected correctly.	> Reconnect the DC plug.
	The DC socket is dirty. This leads to poor electrical contact.	> Clean the DC outlet. Follow the manufacturer's instructions.
	The DC plug fuse has blown.	> Replace the DC plug fuse, see chapter Replacing the DC fuse on page 17.
	The DC fuse inside the cooler has blown.	> Contact an authorized service agent.
	The vehicle DC outlet fuse has blown.	> Replace the vehicle DC outlet fuse. Follow the manufacturer's instructions.
The display displays an error code and the cooler does not cool (see Error codes on page 20).	The cooler has switched off due to an internal fault.	> Contact an authorized service agent.

Error codes

NOTE If one of the error codes **E 02** to **E 07** occurs, contact an authorized service agent.

Error code	Description
E 01	Low voltage/over-voltage
E 02	Fan over-current
E 03	Compressor start failed
E 04	Compressor speed low
E 05	Controller overheated
E 06	NTC open circuit
E 07	NTC short circuit

12 Warranty

Limited warranty available at qr.dometic.com/bfneEw.

If you have questions or to obtain a copy of the limited warranty free of charge, contact:

```
DOMETIC CORPORATION
CUSTOMER SUPPORT CENTER
5155 VERDANT DRIVE
ELKHART, INDIANA, USA 46516
1-800-544-4881
```

All other regions

For repair and warranty processing, please include the following documents when you send in the device:

- A copy of the receipt with purchasing date
- A reason for the claim or description of the fault

Note that self-repair or nonprofessional repair can have safety consequences and might void the warranty.

13 Disposal

WARNING! Risk of child entrapment

> Before disposing of your old cooling device, dismantle the lid. Leave the baskets in place so that children may not easily climb inside.

Place the packaging material in the appropriate waste bin wherever possible. This separation is necessary, as packaging is a valuable resource and improper disposal may impact human health and the environment.

Recycling products with non-replaceable batteries, rechargeable batteries, or light sources:

- Dispose the product in accordance with all applicable regulations.
- The product can be disposed free of charge.

14 Technical data

NOTE If the ambient temperature is above 32 °C (89.6°F), the minimum temperature cannot be attained.

This product contains fluorinated greenhouse gases.

The cooling unit is hermetically sealed.

	CFX2 28	CFX2 37	CFX2 45	CFX2 57
Rated input	50 (0.83) … 60 Hz (1 rpm) 100 … 240 V~			
Rated current	12 V : 8.6 A 24 V : 3.8 A 100 V : 1.6 A 240 V : 0.77 A	12 V : 8.7 A 24 V : 3.85 A 100 V : 1.63 A 240 V : 0.78 A	12 V : 8.8 A 24 V : 3.9 A 100 V : 1.65 A 240 V : 0.79 A	12 V : 9 A 24 V : 4 A 100 V : 1.7 A 240 V : 0.8 A
Cooling capacity	–22 °C (–8°F) … 20 °C (68°F)			
Ambient temperature	16 °C (60.8°F) … 43 °C (109.4°F)			
Climate class	N or T			
USB	5 V 2 A			
Refrigerant	R1234yf			
Refrigerant quantity	28 g (0.99 oz)	37 g (1.31 oz)	45 g (1.59 oz)	57 g (2.01 oz)
Dimensions (W × H × D, including handles)	600 mm (23.62 in) × 427 mm (16.81 in) × 345 mm (13.58 in)	678 mm (26.69 in) × 428 mm (16.85 in) × 401 mm (15.79 in)	678 mm (26.69 in) × 493 mm (19.41 in) × 401 mm (15.79 in)	709 mm (27.91 in) × 503 mm (19.80 in) × 458 mm (18.03 in)
Volume	28 L (7.40 gal)	37 L (9.78 gal)	45 L (11.89 gal)	57 L (15.06 gal)
Weight	13.3 kg (29.3 lb)	15.6 kg (34.4 lb)	16.6 kg (36.6 lb)	18.3 kg (40.4 lb)

Français

1 Remarques importantes....22
2 Signification des symboles....22
3 Description des symboles de l'appareil....23
4 Consignes de sécurité....23
5 Contenu de la livraison....25
6 Accessoires....25
7 Usage conforme....26
8 Description technique....26
9 Utilisation....28
10 Nettoyage et entretien....37
11 Dépannage....37
12 Garantie....39
13 Mise au rebut....39
14 Caractéristiques techniques....40

1 Remarques importantes

Veuillez lire et suivre attentivement l'ensemble des instructions, directives et avertissements figurant dans ce manuel afin d'installer, d'utiliser et d'entretenir le produit correctement à tout moment. Ces instructions DOIVENT rester avec le produit.

En utilisant ce produit, vous confirmez expressément avoir lu attentivement l'ensemble des instructions, directives et avertissements et que vous comprenez et acceptez de respecter les modalités et conditions énoncées dans le présent document. Vous acceptez d'utiliser ce produit uniquement pour l'usage et l'application prévus et conformément aux instructions, directives et avertissements figurant dans le présent manuel, ainsi qu'à toutes les lois et réglementations applicables. En cas de non-respect des instructions et avertissements figurant dans ce manuel, vous risquez de vous blesser ou de blesser d'autres personnes, d'endommager votre produit ou d'endommager d'autres biens à proximité. Le présent manuel produit, y compris les instructions, directives et avertissements, ainsi que la documentation associée peuvent faire l'objet de modifications et de mises à jour. Pour obtenir des informations actualisées sur le produit, consultez le site documents.dometic.com.

2 Signification des symboles

Un mot de signalement identifie les messages relatifs à la sécurité et aux dégâts matériels en indiquant le degré ou le niveau de gravité du danger.

DANGER !

> Indique une situation dangereuse qui, si elle n'est pas évitée, entraînera des blessures graves, voire mortelles.

AVERTISSEMENT !

> Indique une situation dangereuse qui, si elle n'est pas évitée, est susceptible d'entraîner des blessures graves, voire mortelles.

ATTENTION !

> Indique une situation dangereuse qui, si elle n'est pas évitée, est susceptible d'entraîner des blessures légères ou de gravité modérée.

AVIS !

> Indique une situation dangereuse qui, si elle n'est pas évitée, peut entraîner des dommages matériels.

REMARQUE Informations supplémentaires sur l'utilisation de ce produit.

3 Description des symboles de l'appareil

Attention ! Risque d'incendie. Matériaux inflammables.

4 Consignes de sécurité

DANGER ! Risque d'électrocution

> Sur les bateaux : Si l'appareil est alimenté sur secteur, assurez-vous que l'alimentation dispose d'un disjoncteur différentiel ou d'un disjoncteur de fuite à la terre. L'installation, en particulier dans les zones potentiellement humides, doit être conforme à toutes les réglementations applicables.

> Ne touchez pas les câbles dénudés à mains nues. Cela est surtout valable en cas de fonctionnement sur secteur.

AVERTISSEMENT ! Risque d'électrocution

> Si le dispositif de réfrigération présente des dégâts visibles, ne le mettez pas en service.

> Si le câble d'alimentation de ce dispositif de réfrigération est endommagé, il doit être remplacé pour éviter tout danger.

> Seul un personnel qualifié est habilité à effectuer des réparations sur le dispositif de réfrigération. Des réparations inadéquates peuvent engendrer des risques considérables.

> Branchez l'appareil sur des prises permettant un raccordement approprié, en particulier lorsque l'appareil doit être relié à la terre.

AVERTISSEMENT ! Risque d'incendie

> Veillez à ne pas coincer ni endommager le cordon d'alimentation lors de la mise en place de l'appareil.

> Ne placez pas de multiprises portables ou de blocs d'alimentation portables à l'arrière de l'appareil.

> Le fluide frigorigène du circuit frigorifique s'enflamme facilement. En cas de fuite, des gaz combustibles peuvent s'accumuler si l'appareil se trouve dans une petite pièce. En cas d'endommagement du circuit frigorifique :

- Veillez à tenir le réfrigérateur à l'écart des flammes nues et des sources d'ignition potentielles.
- Aérez bien la pièce.
- Éteignez le réfrigérateur.

> Dégagez les ouvertures d'aération sur le bâti de l'appareil ou dans les éléments encastrés.

> N'exploitez aucun objet mécanique ou tout autre moyen pour accélérer le processus de dégivrage, sauf si le fabricant le recommande.

> N'ouvrez ou n'endommagez en aucun cas le circuit frigorifique.

> N'exploitez pas d'appareils électriques dans le dispositif de réfrigération, sauf s'ils sont recommandés par le fabricant pour cet usage.

AVERTISSEMENT ! Risque pour la santé

> Cet appareil ne doit pas être utilisé par des personnes (y compris les enfants) souffrant de déficiences physiques, sensorielles ou mentales ou manquant d'expérience ou de connaissances, sauf si une personne garante de leur sécurité les surveille ou leur fournit toutes les instructions adéquates concernant son utilisation.

> Les enfants âgés de 3 à 8 ans peuvent charger et décharger les appareils de réfrigération.

> Les enfants doivent être surveillés pour s'assurer qu'ils ne jouent pas avec l'appareil.

> Le nettoyage et l'entretien ne doivent pas être effectués par des enfants sans surveillance.

AVERTISSEMENT ! Risque d'explosion

> Ne stockez aucune substance explosive comme p. ex. des aérosols contenant un agent propulseur inflammable dans le dispositif de réfrigération.

ATTENTION ! Risque d'électrocution

> Avant de mettre le dispositif de réfrigération en service, assurez-vous que le câble d'alimentation électrique et le connecteur sont secs.

> Débranchez le dispositif de réfrigération de l'alimentation électrique avant chaque nettoyage, entretien et après chaque utilisation.

ATTENTION ! Risque pour la santé

> Pour éviter la contamination des aliments, respectez les instructions suivantes :
- Vérifiez si la puissance frigorifique de l'appareil est adaptée au stockage des aliments que vous souhaitez conserver au frais.
- Les aliments doivent être conservés dans leur emballage d'origine ou dans des récipients appropriés.
- Une ouverture prolongée du dispositif de réfrigération peut entraîner une augmentation significative de la température dans les compartiments de l'appareil.
- Nettoyez régulièrement les surfaces qui entrent en contact avec les aliments, ainsi que les systèmes de drainage accessibles.

> Si l'appareil est laissé vide pendant une longue période :
- Éteignez l'appareil.
- Dégivrez l'appareil.
- Nettoyez et séchez l'appareil.
- Laissez le couvercle ouvert pour éviter que des moisissures ne se développent dans l'appareil.

AVIS ! Risque d'endommagement

> Vérifiez que la tension indiquée sur la plaque signalétique correspond à l'alimentation électrique dont vous disposez.

> Raccordez le dispositif de réfrigération uniquement comme indiqué ci-dessous :
- Raccordez le câble de raccordement au courant continu à l'alimentation en courant continu du véhicule
- ou avec le câble de raccordement CA à une alimentation CA

> Ne tirez jamais sur le câble de raccordement pour sortir la fiche de la prise.

> Si le dispositif de réfrigération est raccordé à une prise de courant continu : Débranchez de la batterie du véhicule le dispositif de réfrigération et les autres consommateurs d'énergie avant de raccorder un chargeur rapide.

> Si le dispositif de réfrigération est raccordé à une prise de courant continu : débranchez ou éteignez le dispositif de réfrigération lorsque vous éteignez le moteur. Dans le cas contraire, il se pourrait que la batterie se décharge.

> Le dispositif de réfrigération n'est pas adapté pour le transport des matières caustiques ou contenant des solvants.

> L'isolation du dispositif de réfrigération contient des gaz inflammables et nécessite des procédures d'élimination spéciales. À la fin de son cycle de vie, remettez le dispositif de réfrigération à un centre de recyclage approprié.

> Ne montez pas le dispositif de réfrigération près de flammes nues ou d'autres sources de chaleur (chauffage, fours à gaz, etc.).

> Ne remplissez pas le bac intérieur de substances liquides ou de glace.

> Ne plongez jamais le dispositif de réfrigération dans l'eau.

> Tenez le dispositif de réfrigération et les câbles à l'abri de la chaleur et de l'humidité.

> Le dispositif de réfrigération ne doit pas être exposé à la pluie.
> Pour que le fluide frigorigène puisse circuler correctement, la glacière ne doit pas dépasser un angle d'inclinaison de 30 °. Pour ce faire, placez la glacière à l'horizontale à l'aide d'un niveau à bulle.
> **Risque de surchauffe !** En toutes circonstances, maintenez une zone de ventilation suffisante des quatre côtés du dispositif de réfrigération. Cette zone de ventilation doit rester libre de tout objet susceptible de réduire le flux d'air acheminé vers les composants réfrigérants. Ne placez pas le dispositif de réfrigération dans des zones ou à l'intérieur de boîtiers clos dans lesquels l'air ne peut circuler pas ou trop peu.

5 Contenu de la livraison

Réfrigérateurs à une zone (CFX2 28, CFX2 37, CFX2 45, CFX2 57)

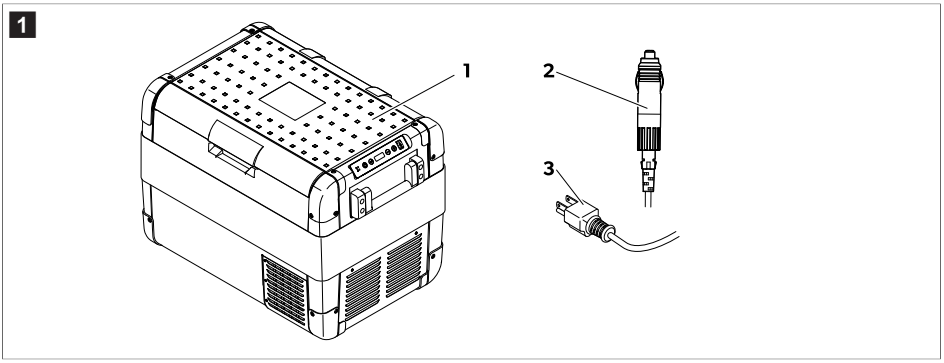

Élément	Quantité	Description
1	1	Glacière
2	1	Câble de raccordement au courant continu
3	1	Câble de raccordement au courant alternatif
–	1	Guide rapide

6 Accessoires

Disponibles en accessoire (non compris dans les pièces fournies) :

Désignation	N° d'article	Modèle
Kit de fixation rapide CFX-QFK	9105306218	CFX2 28 uniquement
Câble Anderson Dometic ANDC-DC	9620012862	convient à tous les modèles
Application	–	convient à tous les modèles

7 Usage conforme

La glacière est conçue pour la réfrigération et la congélation d'aliments. La glacière peut également être utilisée dans des véhicules. La glacière est conçue pour être raccordée à la prise d'alimentation CC d'un véhicule ou à une alimentation CA.

La glacière est également conçue pour une utilisation en camping.

La glacière est destinée à être utilisée dans des applications domestiques et similaires, telles que

- les réfectoires destinés au personnel des magasins, des bureaux et autres environnements de travail
- les maisons d'hôtes
- les hôtels, motels et autres environnements de type résidentiel
- les gîtes et environnements similaires
- la restauration et les applications similaires non liées à la vente au détail

La glacière n'est **pas** adaptée à ce qui suit :

- La surgélation d'aliments
- Le stockage de substances corrosives, caustiques ou contenant des solvants
- Utilisation comme appareil intégrable

Ce produit convient uniquement à l'usage et à l'application prévus, conformément au présent manuel d'instructions.

Ce manuel fournit les informations nécessaires à l'installation et/ou à l'utilisation correcte du produit. Une installation, une utilisation ou un entretien inappropriés entraînera des performances insatisfaisantes et une éventuelle défaillance.

Le fabricant décline toute responsabilité en cas de blessure ou de dommage résultant :

- d'une installation, d'un montage ou d'un raccordement incorrect, y compris d'une surtension
- d'un entretien inadapté ou de l'utilisation de pièces de rechange autres que les pièces de rechange d'origine fournies par le fabricant
- de modifications apportées au produit sans autorisation explicite du fabricant
- d'usages différents de ceux décrits dans ce manuel

Dometic se réserve le droit de modifier l'apparence et les spécifications produit.

8 Description technique

La glacière peut refroidir les produits et les congeler. La réfrigération est assurée par un circuit frigorifique à compresseur qui nécessite peu d'entretien. L'isolation forte et le puissant compresseur assurent un refroidissement particulièrement rapide.

La glacière convient pour une utilisation mobile.

La glacière supporte pendant une courte durée d'être inclinée à 30 ° .

Étendue des fonctions

- Bloc d'alimentation avec raccordement prioritaire pour raccordement sur une alimentation électrique CA
- Moniteur de batterie à trois niveaux pour protéger la batterie du véhicule
- Écran avec affichage de la température en °C et °F
- Réglage de la température à deux boutons par incréments de 1 °C / 1 °F
- Fonction Bluetooth® intégrée pour contrôler la glacière via l'application
- Poignées rabattables
- Port USB pour l'alimentation électrique
- Élément panier amovible

Éléments de commande et d'affichage

Loquet pour couvercle :

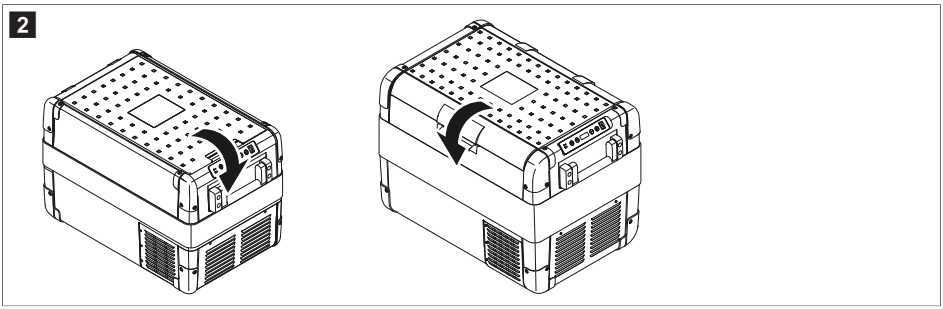

Panneau de commande

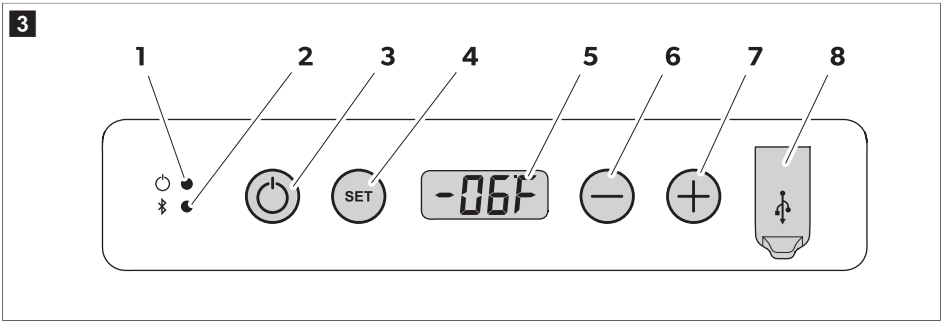

Élé-ment	Description	Explication	
1	Puissance	Indication d'état	
		La LED s'allume en blanc :	Le compresseur se met en route.
		La LED s'allume en orange :	Le compresseur s'arrête.
2	Bluetooth	La LED s'éteint :	Le signal Bluetooth du dispositif de réfrigération est désactivé.
		La LED clignote lentement en blanc :	Le signal Bluetooth du dispositif de réfrigération est activé. Le dispositif de réfrigération n'est pas couplé à un appareil.
		La LED clignote rapidement en blanc :	Le dispositif de réfrigération se connecte à un appareil via Bluetooth.
		La LED s'allume en blanc :	Le dispositif de réfrigération est couplé à un appareil via Bluetooth.
3	ON/OFF	Permet de mettre en marche/d'arrêter le dispositif de réfrigération.	

Élé-ment	Description	Explication
4	SET	Sélectionne le mode de saisie : • Réglage de la température • Affichage en degrés Celsius ou Fahrenheit • Réglage du moniteur de batterie • Réglage de la luminosité de l'écran • Régler le mode de veille • Réglage du Bluetooth
5		Écran
6	–	Définit les valeurs des fonctions de la glacière
7	+	
8		Port USB

Douilles de raccordement

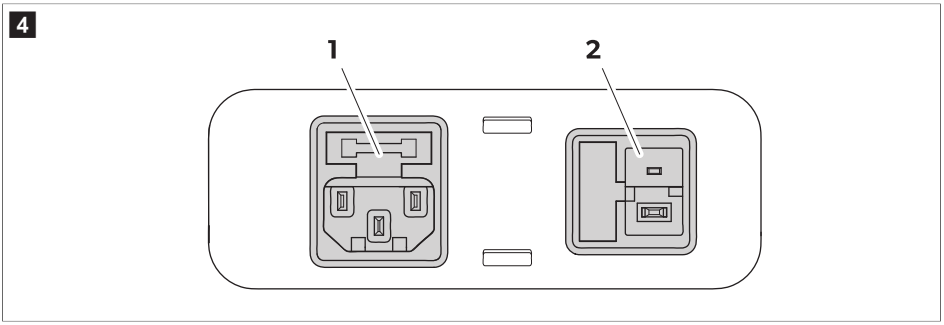

Élément	Description
1	Prise de raccordement pour l'alimentation en tension alternative
2	Prise de raccordement pour l'alimentation en tension continue

9 Utilisation

Avant la première utilisation

REMARQUE Pour des raisons d'hygiène, nettoyez l'intérieur et l'extérieur du dispositif de réfrigération à l'aide d'un chiffon humide avant de l'allumer pour la première fois (voir Nettoyage et entretien à la page 37).

9.1 Éviter le gaspillage d'aliments

Pour éviter de gâcher des aliments, notez les éléments suivants :

> Évitez autant que possible les variations de température. Ouvrez le dispositif de réfrigération uniquement lorsque c'est nécessaire et le moins longtemps possible. Entreposez les denrées alimentaires de sorte que l'air puisse circuler librement entre elles.

> Ajustez la température en fonction de la quantité et de la nature des denrées alimentaires.
> Les denrées alimentaires peuvent facilement absorber ou dégager des odeurs. Entreposez toujours les denrées alimentaires dans des conteneurs/bouteilles couverts ou fermés.

9.2 Économie d'énergie

> Choisissez un emplacement bien aéré et à l'abri du soleil.
> Laissez refroidir les aliments chauds avant de les placer dans le dispositif de réfrigération.
> N'ouvrez pas le dispositif de réfrigération plus souvent que nécessaire.
> Ne laissez pas le dispositif de réfrigération ouvert plus longtemps que nécessaire.
> Si le dispositif de réfrigération est équipé d'un bac : Pour une consommation d'énergie optimale, positionnez le bac conformément à sa position à la livraison.
> Vérifiez régulièrement que le joint de la porte est correctement positionné.
> Évitez les basses températures inutiles.

9.3 Inversion du sens d'ouverture du couvercle (CFX2 57 uniquement)

Les charnières du couvercle peuvent être déplacées du côté opposé.

1. Ouvrez et retirez le couvercle.

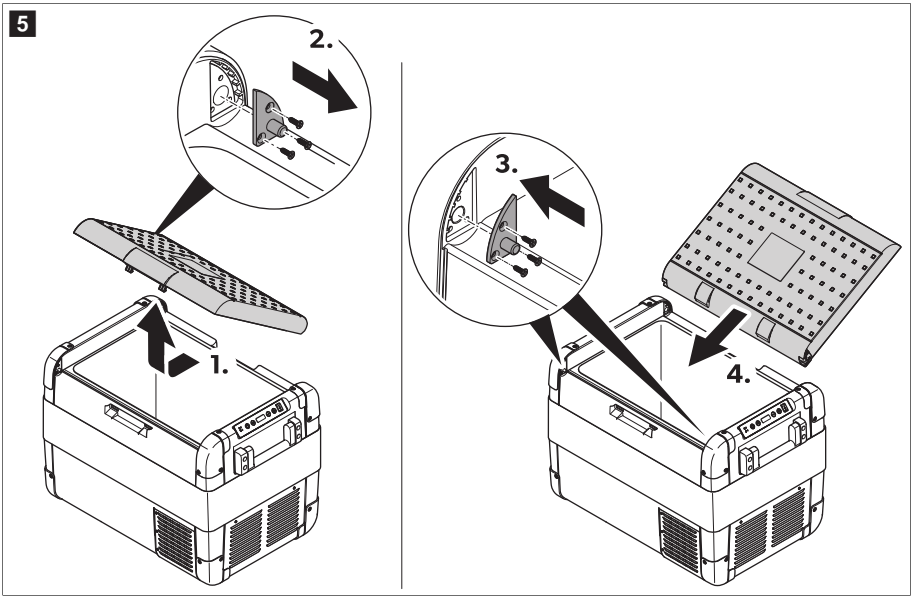

2. Retirez les 3 vis de chaque charnière et retirez les charnières.
3. Placez les charnières sur les nouvelles positions.
4. Insérez le couvercle dans les nouveaux emplacements des charnières.

9.4 Raccordement du dispositif de réfrigération
Raccordement à une batterie

AVIS ! Risque d'endommagement

> Pour la protection de l'appareil, le câble CC fourni comprend un fusible à l'intérieur de la fiche. Ne retirez **pas** la fiche CC protégée par fusible. Utilisez uniquement le câble de raccordement fourni à la livraison.

> Débranchez le dispositif de réfrigération et les autres consommateurs d'énergie de la batterie avant de recharger la batterie avec un chargeur rapide. Une surtension peut endommager les composants électroniques des appareils connectés à la batterie.

REMARQUE Le dispositif de réfrigération est équipé d'un système électronique pour empêcher l'inversion de polarité. Le système électronique protège le dispositif de réfrigération contre un court-circuit lors du raccordement à une batterie.

Le dispositif de réfrigération peut être alimenté avec 12 V ⎓ ou 24 V ⎓.

> Raccordez le dispositif de réfrigération à une batterie à l'aide du câble de raccordement au courant continu, comme illustré.

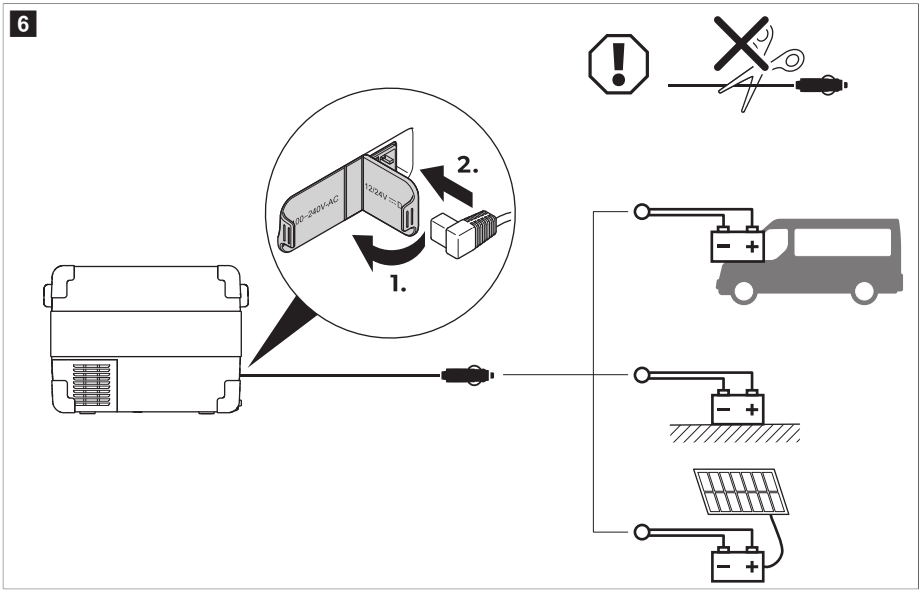

Raccordement à un réseau alternatif

DANGER ! Risque d'électrocution

> Ne vous approchez pas de fiches ou de commutateurs lorsque vous avez les mains mouillées ou les pieds dans l'eau.

> Si le dispositif de réfrigération est utilisé sur un réseau alternatif à bord d'un bateau, un disjoncteur différentiel doit être installé entre le réseau alternatif et le dispositif de réfrigération. Veuillez vous renseigner auprès d'un spécialiste.

REMARQUE Le dispositif de réfrigération est équipé d'un bloc d'alimentation intégré à tensions multiples avec raccordement prioritaire pour le branchement sur une tension alternative. Le raccordement prioritaire permet de passer directement en fonctionnement sur courant alternatif quand le dispositif de réfrigération est raccordé à un réseau de courant alternatif, même si le câble de raccordement au courant continu est encore branché.

> Raccordez le dispositif de réfrigération à un réseau de courant alternatif à l'aide du câble de raccordement au courant alternatif, comme illustré.

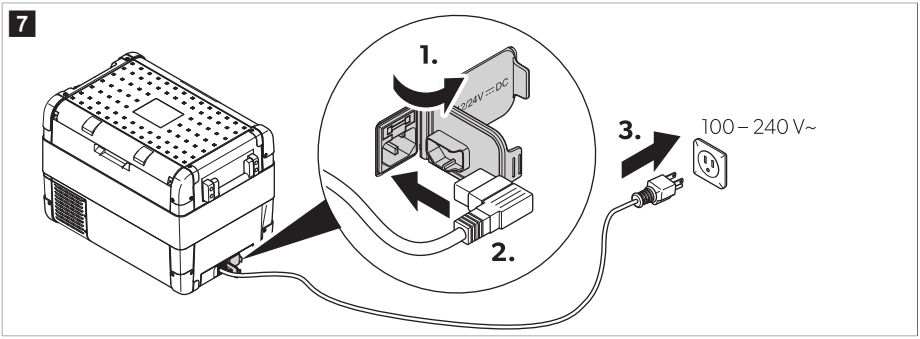

9.5 Utilisation du dispositif de réfrigération

AVERTISSEMENT ! Risque pour la santé

> Assurez-vous que seuls les articles à refroidir à la température sélectionnée sont placés dans le dispositif de réfrigération.

AVIS ! Risque d'endommagement

> Placez le dispositif de réfrigération avec la base orientée vers le bas.

1. Placez le dispositif de réfrigération sur une surface stable.
2. Connectez le dispositif de réfrigération, (voir chapitre Raccordement du dispositif de réfrigération à la page 30).

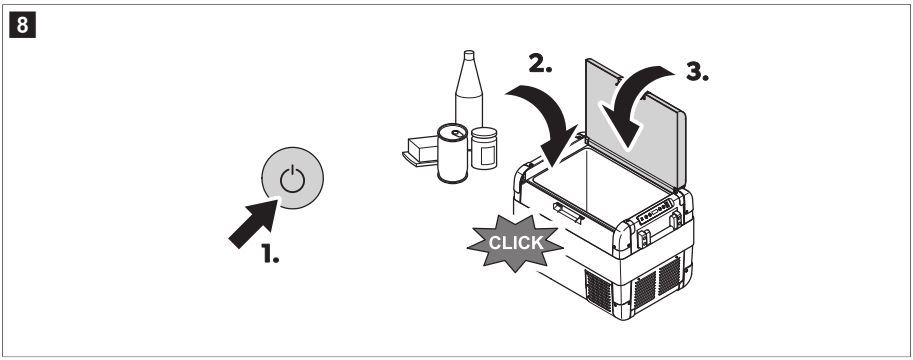

v La LED d'alimentation s'allume. L'écran s'allume et affiche la température actuelle.

REMARQUE Température affichée

> la température affichée est la température du grand compartiment intérieur (fig. 9 à la page 32 **1**).

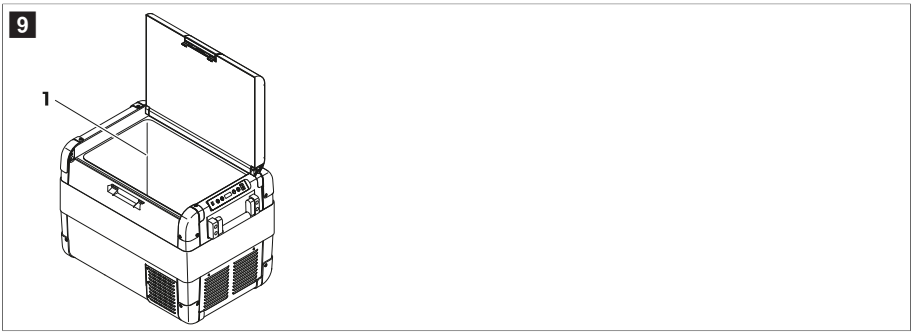

Le dispositif de réfrigération commence par la réfrigération du compartiment intérieur.

9.6 Verrouillage du couvercle de l'appareil de réfrigération

1. Fermez le couvercle.
2. Appuyez sur le loquet jusqu'à ce qu'il s'enclenche.

   Si le couvercle de la glacière est ouvert pendant plus de 3 min , "OPN" clignote sur l'écran. Ce message disparaît lorsque le couvercle est fermé.

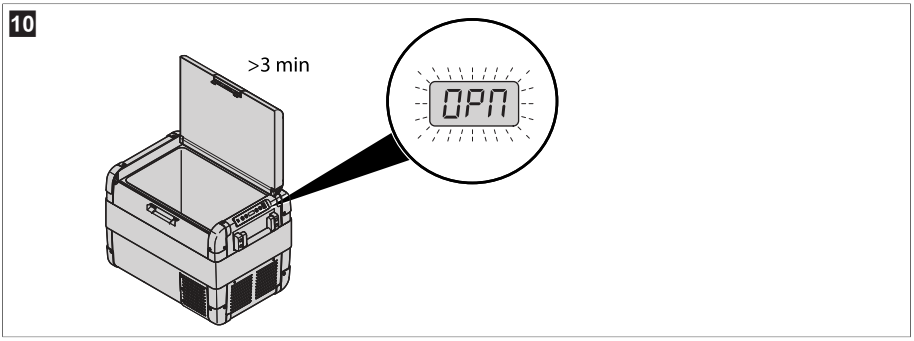

9.7 Réglage de la température

1. Appuyez 1 fois sur la touche SET.
2. Sélectionnez la température de refroidissement à l'aide des touches + et –.

v L'écran affiche la température sélectionnée et pendant quelques secondes. L'écran clignote plusieurs fois. Ensuite, la température actuelle s'affiche à nouveau.

9.8 sélectionner l'unité de température

1. Appuyez 2 fois sur la touche SET.
2. Sélectionnez l'unité de température à l'aide de la touche + ou –.

- L'écran affiche l'unité de température sélectionnée et [U] pendant quelques secondes. L'écran clignote plusieurs fois avant d'afficher la température actuelle.

9.9 Utilisation du moniteur de batterie

AVIS ! Risque d'endommagement

> Lorsque le moniteur de batterie s'éteint, la batterie n'est plus complètement chargée. Évitez les démarrages répétés ou l'utilisation de consommateurs d'énergie sans phases de charge plus longues. Veillez à recharger la batterie.

Le dispositif de réfrigération est équipé d'un moniteur de batterie à plusieurs niveaux qui protège la batterie de votre véhicule, afin d'éviter une décharge profonde lorsqu'il est raccordé au réseau en courant CC.
Si le dispositif de réfrigération est mis en marche alors que l'allumage du véhicule est éteint, il s'arrête automatiquement dès que la tension d'alimentation descend en dessous d'une valeur donnée. Le dispositif de réfrigération se rallume dès que la batterie est rechargée à la tension de redémarrage.

En mode HIGH (élevé), le moniteur de batterie répond plus rapidement qu'aux niveaux LOW (faible) et MED (moyen).

Mode moniteur de batterie	LOW	MED	HIGH
Tension de redémarrage à 12 V	11,4 V	12,2 V	12,6 V
Tension d'arrêt à 12 V	10,1 V	11,2 V	11,8 V
Tension de redémarrage à 24 V	23 V	25,3 V	26,4 V
Tension d'arrêt à 24 V	21,5 V	24,1 V	24,6 V

Sélectionnez le mode du moniteur de batterie comme indiqué ci-dessous :

1. Mettez en marche le dispositif de réfrigération.
2. Appuyez 3 fois sur la touche SET.
3. Sélectionnez le mode du moniteur de batterie à l'aide des touches + ou –.

- L'écran change comme suit : [P Lo] (LOW), [P Md] (MED), [P H1] (HIGH)
  Le mode sélectionné apparaît à l'écran pendant quelques secondes. L'écran clignote plusieurs fois avant de revenir à l'affichage de la température actuelle.

REMARQUE Lorsque le dispositif de réfrigération est alimenté par la batterie de démarrage, réglez le moniteur de batterie sur le mode « HIGH ». Lorsque le dispositif de réfrigération est raccordé à une batterie auxiliaire, réglez le moniteur de batterie sur le mode « LOW ».

9.10 Réglage de la luminosité de l'écran

La luminosité de l'écran peut s'adapter à une luminosité ambiante faible.

1. Mettez en marche le dispositif de réfrigération.
2. Appuyez 4 fois sur la touche SET.
3. Sélectionnez la luminosité de l'écran à l'aide des touches + ou –.

- L'écran change comme suit : [d Lo] (faible), [d Md] (moyen), [d H1] (élevé)
  L'écran affiche le mode défini pendant quelques secondes. L'écran clignote plusieurs fois avant de revenir à l'affichage de la luminosité actuelle.

REMARQUE En cas de dysfonctionnement, la luminosité bascule automatiquement sur [d H1] (par défaut). Une fois le dysfonctionnement corrigé, la luminosité définie est réactivée.

9.11 Utilisation du port USB

Le port USB permet de charger de petits appareils tels que des téléphones portables et des lecteurs mp3.

> Branchez l'appareil à charger au port USB du dispositif de réfrigération à l'aide d'un câble USB (non fourni).

REMARQUE Assurez-vous que l'appareil connecté est compatible avec les tensions 5 V / 2 A .

9.12 Réglage du mode de veille

1. Appuyez 5 fois sur la touche SET.
2. Utilisez les touches + ou – pour régler le mode de veille.

v L'écran change comme suit : S OF (désactivé), S On (activé), S Lo (faible)

S 0f (désactivé) : le mode de veille est désactivé. L'écran n'est pas constamment allumé.

S 0n (activé) : Le mode de veille est activé. Si le dispositif de réfrigération n'est pas utilisé pendant plusieurs minutes, l'écran affiche uniquement un point.

S Lo (faible) : Le sous-mode de veille est activé. Si le dispositif de réfrigération n'est pas utilisé pendant plusieurs minutes, l'écran passe à la luminosité la plus faible.

REMARQUE Si l'écran est en mode veille/sous-veille, appuyez sur une touche du dispositif de réfrigération pour activer l'écran.

9.13 Utilisation de l'application

Installation de l'application

La glacière peut être surveillée et pilotée à l'aide d'une application que vous pouvez installer sur un appareil compatible.

> Téléchargez et installez l'application.

Téléchargez l'application sur qr.dometic.com/beiv4R.

Réglage du Bluetooth®

1. Appuyez 6 fois sur la touche SET pour ouvrir les réglages Bluetooth®.
2. Utilisez les touches + ou – pour paramétrer le Bluetooth®.

REMARQUE Si la glacière est couplée à un appareil compatible via Bluetooth®, le mode de couplage doit être sélectionné.

L'écran change comme suit lors du réglage du Bluetooth® :

OFF	ON	À coupler	Couplage
bLOF	bLOn	bLPA	bL

REMARQUE Si **OF** s'affiche, l'écran ne change pas lorsque la touche – est enfoncée. Si **PA** s'affiche, l'écran ne change pas lorsque la touche + est enfoncée.

La LED Bluetooth® clignote en blanc et l'écran affiche **bL** pendant le couplage Bluetooth®.

3. Suivez les instructions affichées dans l'application.

v La LED Bluetooth® s'allume lorsque la glacière à compression est connectée.

9.14 Mise à l'arrêt du dispositif de réfrigération

1. Appuyez sur le bouton ON/OFF.

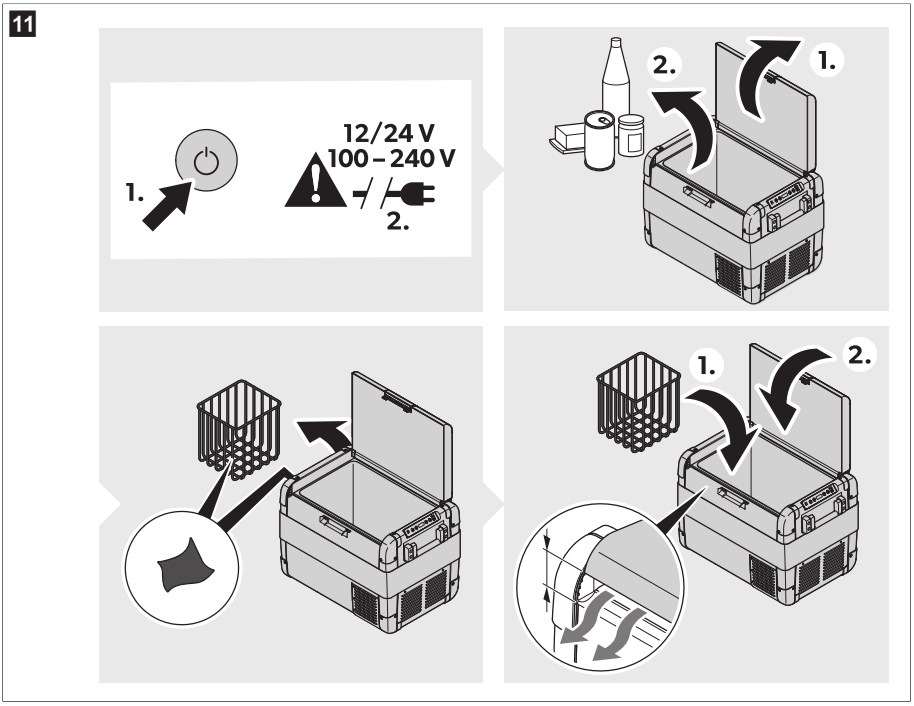

2. Débranchez le câble de raccordement.
3. Videz le dispositif de réfrigération.

REMARQUE Lorsque vous ne voulez pas utiliser le dispositif de réfrigération pendant une période prolongée : Laissez le couvercle légèrement ouvert. Vous évitez ainsi la formation d'odeurs.

9.15 Dégivrage du dispositif de réfrigération

L'humidité de l'air peut se condenser sous forme de givre au niveau de l'évaporateur ou à l'intérieur du dispositif de réfrigération. Cela diminue la puissance frigorifique.

AVIS ! Risque d'endommagement

> N'utilisez jamais d'outils durs ou pointus pour enlever la glace ou pour décoincer les objets pris dans la glace.

Procédez de la manière suivante pour dégivrer le dispositif de réfrigération :

1. Retirez le contenu du dispositif de réfrigération.
2. Au besoin, rangez le contenu dans un autre dispositif de réfrigération pour le garder au frais.
3. Mettez le dispositif de réfrigération à l'arrêt.
4. Laissez le couvercle ouvert.
5. Essuyez l'eau de dégivrage.

9.16 Remplacement du fusible CA

DANGER ! Risque d'électrocution

> Débranchez l'alimentation électrique et le câble de raccordement avant de remplacer le fusible de l'appareil.

1. Débranchez l'alimentation électrique de l'appareil.
2. Retirez le câble de raccordement.
3. Retirez le porte-fusible (voir fig. 4 à la page 28 **1**) en faisant levier avec un tournevis.
4. Remplacez le fusible en verre défectueux par un nouveau fusible du même type et de même caractéristique (4 A , 250 V).
5. Replacez le porte-fusible dans le boîtier, en appuyant dessus.
6. Raccordez de nouveau l'alimentation électrique de l'appareil.

9.17 Remplacement du fusible CC

1. Débranchez l'alimentation électrique du dispositif de réfrigération.
2. Retirez le couvercle du fusible (fig. 4 à la page 28 **2**) en faisant levier avec un tournevis.
3. Retournez le couvercle du fusible et utilisez un crochet pour retirer le fusible enfichable défectueux.
4. Insérez un nouveau fusible du même type et de même caractéristique.
5. Remettez le couvercle du fusible en place.
6. Reconnectez l'alimentation électrique du dispositif de réfrigération.

9.18 Remplacement du fusible de la fiche CC

REMARQUE Il y a un fusible CC supplémentaire à l'intérieur de l'appareil (fusible lame standard automobile, 10 A). Ce fusible doit être remplacé uniquement par un service après-vente agréé.

> Remplacez le fusible défectueux par un fusible neuf de même type et de même calibre tel qu'illustré.

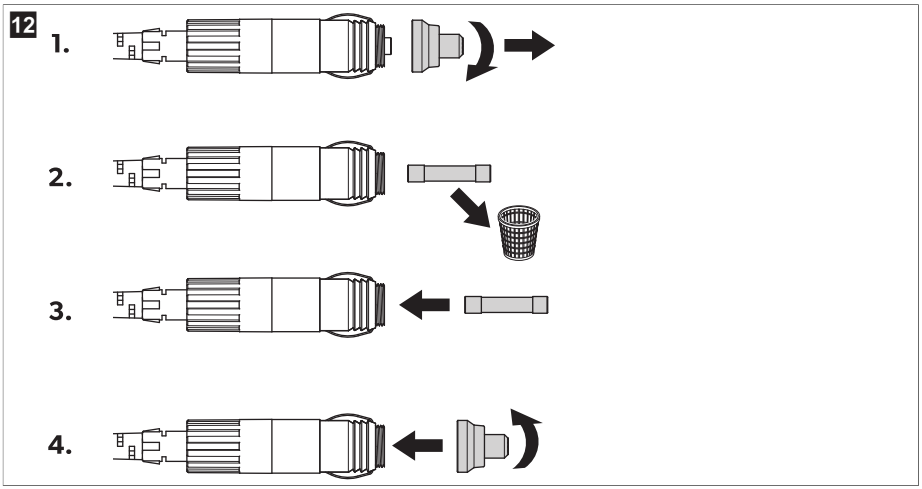

9.19 Remplacement de la platine de commande lumineuse

AVIS ! Risque d'endommagement

> La platine de commande lumineuse peut uniquement être remplacée par le fabricant, un agent de service ou une autre personne de qualification similaire, afin d'éviter tout danger.

10 Nettoyage et entretien

ATTENTION ! Risque d'électrocution

> Assurez-vous que le dispositif de réfrigération est débranché de l'alimentation électrique avant toute tâche de nettoyage ou de maintenance.

AVIS ! Risque d'endommagement

> Ne nettoyez jamais le dispositif de réfrigération à l'eau courante et ne le plongez pas non plus dans l'eau.

> N'utilisez pas de produits abrasifs ou d'objets durs pendant le nettoyage.

> Nettoyez l'appareil à l'intérieur et à l'extérieur de temps en temps avec un chiffon humide.

> Assurez-vous que les ouvertures d'aération et de ventilation du dispositif de réfrigération ne sont pas obstruées par de la saleté ou de la poussière pour que la chaleur générée par le fonctionnement puisse s'évacuer et éviter d'endommager le dispositif de réfrigération.

11 Dépannage

Panne	Cause possible	Solution proposée
La glacière ne fonctionne pas. La LED d'alimentation ne s'allume pas.	La prise de courant continu n'est pas sous tension.	> Mettez le contact du véhicule.

Panne	Cause possible	Solution proposée
	La prise de courant alternatif n'est pas sous tension.	> Utilisez une autre prise.
	Le fusible CA est défectueux.	> Remplacez le fusible CA, voir le chapitre Remplacement du fusible CA à la page 36.
	Le bloc d'alimentation intégré est défectueux.	> Contacter un agent de service agréé.
La LED d'alimentation s'allume en orange, le code d'erreur **E 01** s'affiche et la glacière ne refroidit pas, même si la fiche est branchée.	Le réglage du moniteur de batterie est trop élevé.	1. Réglez le moniteur de batterie sur un mode inférieur (voir Utilisation du moniteur de batterie à la page 33). 2. Testez la batterie de démarrage. 3. Si nécessaire, chargez la batterie de démarrage. Suivre les instructions du fabricant.
	Le réglage du moniteur de batterie est trop faible.	1. Réglez le moniteur de batterie sur un mode supérieur (voir Utilisation du moniteur de batterie à la page 33). 2. Testez la batterie de démarrage. 3. Si nécessaire, chargez la batterie de démarrage. Suivre les instructions du fabricant.
En cas d'utilisation de la glacière sur la prise de courant continu : Le contact est mis, mais la glacière ne fonctionne pas. La LED d'alimentation ne s'allume pas.	La fiche CC n'est pas connectée correctement.	> Reconnectez la fiche CC.
	La prise de courant continu est sale. Cela entraîne un mauvais contact électrique.	> Nettoyez la prise CC. Suivre les instructions du fabricant.
	Le fusible de la fiche CC a sauté.	> Remplacez le fusible de la fiche CC, voir le chapitre Remplacement du fusible CC à la page 36.
	Le fusible CC à l'intérieur de la glacière a sauté.	> Contacter un agent de service agréé.
	Le fusible de la prise CC du véhicule a sauté.	> Remplacez le fusible de la prise CC du véhicule. Suivre les instructions du fabricant.

Panne	Cause possible	Solution proposée
L'écran affiche un code d'erreur et la glacière ne refroidit pas (voir Codes d'erreur à la page 39).	La glacière s'est éteinte en raison d'un défaut interne.	> Contacter un agent de service agréé.

Codes d'erreur

REMARQUE Si l'un des codes d'erreur **E 02** à **E 07** s'affiche, contactez un agent de service agréé.

Code d'erreur	Description
E 01	Basse tension/surtension
E 02	Surintensité du ventilateur
E 03	Échec du démarrage du compresseur
E 04	Vitesse du compresseur basse
E 05	Surchauffe du contrôleur
E 06	NTC en circuit ouvert
E 07	NTC en court-circuit

12 Garantie

Garantie limitée disponible à l'adresse qr.dometic.com/bfneEw.

Pour toute question ou pour obtenir une copie gratuite de la garantie limitée, contactez :

```
DOMETIC CORPORATION
CUSTOMER SUPPORT CENTER
5155 VERDANT DRIVE
ELKHART, INDIANA, USA 46516
1-800-544-4881
```

Tous les autres pays

Pour toutes réparations ou autres prestations de garantie, veuillez joindre à l'appareil les documents suivants :

- une copie de la facture avec la date d'achat
- un motif de réclamation ou une description du dysfonctionnement

Notez que toute réparation effectuée par une personne non agréée peut présenter un risque de sécurité et annuler la garantie.

13 Mise au rebut

AVERTISSEMENT ! Risque d'enfermement d'enfant

> Avant de mettre au rebut votre dispositif de réfrigération usagé, démontez le couvercle. Laissez les paniers en place afin que les enfants ne puissent pas entrer facilement dans l'appareil.

Dans la mesure du possible, veuillez éliminer le matériau d'emballage dans les conteneurs de déchets prévus à cet effet. Cette séparation est nécessaire, car le matériau d'emballage est une ressource précieuse et une mise au rebut inappropriée peut avoir un impact sur la santé et l'environnement.

Recyclage des produits contenant des piles, des batteries et des sources lumineuses rechargeables : Retirez toutes les piles, batteries et sources lumineuses rechargeables avant de recycler le produit. Rapportez les piles défectueuses ou les batteries usagées à votre revendeur ou à un centre de collecte. Les piles, les batteries et les sources lumineuses rechargeables usagées ne sont pas des déchets ménagers. Si vous souhaitez mettre le produit au rebut, contactez le centre de recyclage le plus proche ou votre revendeur spécialisé afin d'être informé des réglementations liées au traitement des déchets. Le produit peut être mis au rebut gratuitement.

14 Caractéristiques techniques

REMARQUE Si la température ambiante est supérieure à 32 °C (89,6 °F), la température minimale ne peut être atteinte.

Ce produit contient des gaz à effet de serre fluorés.

L'unité de réfrigération est hermétiquement fermée.

	CFX2 28	CFX2 37	CFX2 45	CFX2 57
Entrée nominale	50 (0,83) … 60 Hz (1 rpm) 100 … 240 V~			
Courant nominal	12 V : 8,6 A 24 V : 3,8 A 100 V : 1,6 A 240 V : 0,77 A	12 V : 8,7 A 24 V : 3,85 A 100 V : 1,63 A 240 V : 0,78 A	12 V : 8,8 A 24 V : 3,9 A 100 V : 1,65 A 240 V : 0,79 A	12 V : 9 A 24 V : 4 A 100 V : 1,7 A 240 V : 0,8 A
Puissance de refroidissement	– 22 °C (– 8 °F) … 20 °C (68 °F)			
Température ambiante	16 °C (60,8 °F) … 43 °C (109,4 °F)			
Classe climatique	N ou T			
USB	5 V 2 A			
Réfrigérant	R1234yf			
Quantité de réfrigérant	28 g (0,99 oz)	37 g (1,31 oz)	45 g (1,59 oz)	57 g (2,01 oz)
Dimensions (L x h x p) (poignées comprises)	600 mm (23,62 in) × 427 mm (16,81 in) × 345 mm (13,58 in)	678 mm (26,69 in) × 428 mm (16,85 in) × 401 mm (15,79 in)	678 mm (26,69 in) × 493 mm (19,41 in) × 401 mm (15,79 in)	709 mm (27,91 in) × 503 mm (19,80 in) × 458 mm (18,03 in)
Volume (« Volume »)	28 L (7,40 gal)	37 L (9,78 gal)	45 L (11,89 gal)	57 L (15,06 gal)
Poids	13,3 kg (29,3 lb)	15,6 kg (34,4 lb)	16,6 kg (36,6 lb)	18,3 kg (40,4 lb)

Español

1 Notas importantes....41
2 Explicación de los símbolos....41
3 Explicación de los símbolos del aparato....42
4 Indicaciones de seguridad....42
5 Volumen de entrega....44
6 Accesorios....44
7 Uso previsto....44
8 Descripción técnica....45
9 Funcionamiento....47
10 Limpieza y mantenimiento....56
11 Solución de problemas....56
12 Garantía....58
13 Eliminación....59
14 Datos técnicos....59

1 Notas importantes

Lea atentamente estas instrucciones y siga las indicaciones, directrices y advertencias incluidas en este manual para asegurarse de que instala, utiliza y mantiene correctamente el producto en todo momento. Estas instrucciones DEBEN conservarse junto con este producto.

Al utilizar el producto, usted confirma que ha leído cuidadosamente todas las instrucciones, directrices y advertencias, y que entiende y acepta cumplir los términos y condiciones aquí establecidos. Usted se compromete a utilizar este producto solo para el propósito y la aplicación previstos y de acuerdo con las instrucciones, directrices y advertencias establecidas en este manual del producto, así como de acuerdo con todas las leyes y reglamentos aplicables. La no lectura y observación de las instrucciones y advertencias aquí expuestas puede causarle lesiones a usted o a terceros, daños en el producto o daños en otras propiedades cercanas. Este manual del producto, incluyendo las instrucciones, directrices y advertencias, y la documentación relacionada, pueden estar sujetos a cambios y actualizaciones. Para obtener información actualizada sobre el producto, visite documents.dometic.com.

2 Explicación de los símbolos

Una palabra de advertencia señalará los mensajes de seguridad y de daño material, y también indicará el grado o nivel de gravedad del riesgo.

¡PELIGRO!

> Indica una situación peligrosa que, de no evitarse, ocasionará la muerte o lesiones graves.

¡ADVERTENCIA!

> Indica una situación peligrosa que, de no evitarse, puede ocasionar la muerte o lesiones graves.

¡ATENCIÓN!

> Indica una situación peligrosa que, de no evitarse, puede ocasionar lesiones moderadas o leves.

¡AVISO!

> Indica una situación peligrosa que, de no evitarse, podría provocar daños materiales.

NOTA Información adicional para el manejo del producto.

3 Explicación de los símbolos del aparato

¡Advertencia! Riesgo de incendio. Materiales inflamables.

4 Indicaciones de seguridad

¡PELIGRO! Riesgo de electrocución

> En embarcaciones: en caso de funcionamiento conectado a la red eléctrica, asegúrese de que el suministro de energía eléctrica esté protegido con un interruptor diferencial (RCCB) o con un interruptor de falla a tierra (GFCI). La instalación, especialmente en áreas potencialmente húmedas, debe efectuarse en conformidad con todas las normas de instalación aplicables.

> No toque los cables sin aislamiento directamente con las manos. Esto rige especialmente en caso de funcionamiento con la red de corriente alterna.

¡ADVERTENCIA! Riesgo de electrocución

> No ponga la nevera en funcionamiento si presenta desperfectos visibles.

> Si el cable de alimentación de este aparato de refrigeración está dañado, se deberá sustituir para evitar riesgos de seguridad.

> Esta nevera solo debe ser reparada por personal cualificado. Las reparaciones inadecuadas pueden conllevar peligros considerables.

> Enchufe la nevera en tomas que garanticen una conexión correcta, sobre todo cuando sea necesario poner a tierra el aparato.

¡ADVERTENCIA! Peligro de incendio

> Al colocar el aparato, asegúrese de que el cable de suministro eléctrico no se haya quedado atrapado o esté dañado.

> No coloque varias tomas o suministros de corriente portátiles detrás del aparato.

> El refrigerante del circuito de refrigeración es altamente inflamable y en caso de que se produjera una fuga, se podrían formar gases combustibles si el aparato se encuentra en un recinto pequeño. En caso de daños en el circuito de refrigeración:

- Mantenga alejadas de la nevera llamas vivas y posibles fuentes de ignición.
- Ventile bien el recinto.
- Apague la nevera.

> Mantenga libres de obstáculos las aberturas de ventilación de la carcasa del aparato o de construcciones empotradas.

> No emplee objetos mecánicos u otros medios para acelerar el proceso de descongelación, a no ser que el fabricante lo recomiende.

> No abra o dañe el circuito de refrigerante.

> No utilice ningún aparato eléctrico dentro de la nevera, a no ser que el aparato en cuestión haya sido recomendado para ello por el fabricante.

¡ADVERTENCIA! Riesgo para la salud

> Este aparato no está previsto para que lo usen personas (incluidos niños) con sus capacidades físicas, sensitivas o mentales limitadas o sin la experiencia y los conocimientos pertinentes, siempre y cuando no haya una persona responsable de la seguridad que supervise adecuadamente o explique detalladamente su uso.

> Los menores de 3 a 8 años pueden meter y sacar artículos de la nevera.

> Controle a los niños para asegurarse de que no jueguen con el aparato.

> Los menores no deberán limpiar ni realizar el mantenimiento de usuario sin la debida supervisión.

¡ADVERTENCIA! Peligro de explosión

> No guarde en la nevera sustancias con peligro de explosión, tales como aerosoles con agente espumante inflamable.

¡ATENCIÓN! Riesgo de electrocución

> Antes de poner en funcionamiento el aparato de refrigeración, asegúrese de que el cable de alimentación y la clavija del enchufe estén secos.

> Desconecte el aparato de refrigeración de la fuente de alimentación antes de limpiarlo, someterlo a mantenimiento y después de cada uso.

¡ATENCIÓN! Riesgo para la salud

> Siga las siguientes instrucciones para evitar que los alimentos se contaminen:
- Compruebe si la potencia de refrigeración del aparato cumple los requisitos de los alimentos que desea enfriar.
- Los alimentos solo se pueden almacenar con su envase original o en recipientes adecuados.
- Mantener la nevera abierta durante largos períodos de tiempo puede producir un incremento considerable de la temperatura en los compartimentos del aparato.
- Limpie periódicamente las superficies que puedan estar en contacto con alimentos y los sistemas de desagüe accesibles.

> Si el aparato se deja vacío durante un tiempo prolongado:
- Desconecte el aparato.
- Descongele el aparato.
- Limpie y seque el aparato.
- Deje la tapa abierta para evitar la generación de moho dentro del aparato.

¡AVISO! Peligro de daños

> Compruebe que el valor de tensión indicado en la etiqueta de tipo se corresponde con el del suministro de energía.

> Conecte la nevera solo del siguiente modo:
- Con el cable de conexión de corriente continua a la red de corriente continua
- O bien con el cable de conexión de corriente alterna a una red de corriente alterna

> No desenchufe nunca la clavija de la caja de enchufe tirando del cable.

> Si el aparato de refrigeración está conectado a una toma de corriente continua: Desconecte de la batería la nevera u otros aparatos conectados antes de conectar un cargador rápido.

> Si el aparato de refrigeración está conectado a una toma de corriente continua: Desenchufe el aparato de refrigeración o apáguelo cuando apague el motor. De lo contrario, podría descargarse la batería del vehículo.

> La nevera no es adecuada para transportar materiales cáusticos o materiales que contengan disolventes.

> El aislamiento de la nevera contiene ciclopentano y requiere una gestión de residuos especial. Deposite el aparato de refrigeración en un centro de reciclaje adecuado al finalizar su vida útil.

> No coloque el aparato de refrigeración cerca de fuego abierto ni de otras fuentes de calor (calefacción, radiación solar directa, estufas de gas, etc.).

> No introduzca líquidos ni hielo en el recipiente interior.

> No sumerja nunca la nevera bajo el agua.

> Proteja la nevera y los cables contra el calor y la humedad.

> El aparato de refrigeración no debe quedar expuesto a la lluvia.

> Para que el refrigerante pueda circular correctamente, el ángulo de inclinación de la nevera no debe ser superior a 30 ° . Utilice un nivel para asegurarse de que la nevera esté nivelada.

> **¡Riesgo de sobrecalentamiento!** Asegúrese de que siempre haya suficiente ventilación en los cuatro lados del aparato de refrigeración. Mantenga la zona de ventilación libre de objetos que puedan impedir el paso de aire a los componentes refrigerantes. No coloque el aparato de refrigeración en compartimentos cerrados o en áreas donde no haya un flujo mínimo de aire.

5 Volumen de entrega

Neveras de un compartimento (CFX2 28, CFX2 37, CFX2 45 y CFX2 57)

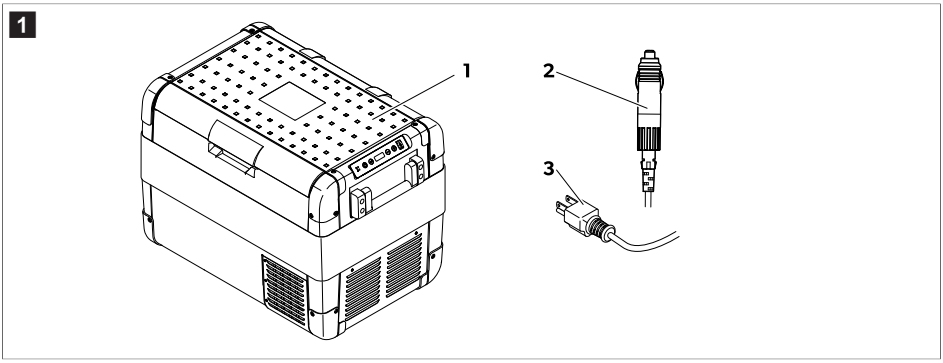

Elemento	Cantidad	Descripción
1	1	Nevera
2	1	Cable de conexión para la conexión de corriente continua
3	1	Cable de conexión para la conexión de corriente alterna
–	1	Guía rápida

6 Accesorios

Disponible como accesorio (no incluido en el volumen de entrega):

Denominación	N.º de art.	Modelo
Kit de fijación de desenganche rápido CFX-QFK	9105306218	Solo CFX2 28
Cable Dometic Anderson ANDC-DC	9620012862	Apto para todos los modelos
Aplicación	–	Apto para todos los modelos

7 Uso previsto

La nevera es apta tanto para enfriar como para congelar alimentos. La nevera también es apta para el uso en vehículos. La nevera está diseñada para funcionar conectada a un enchufe de corriente continua de un vehículo o a una red de corriente alterna.

La nevera es adecuada para utilizar en campings.

La nevera está diseñada para el uso doméstico y aplicaciones similares, como por ejemplo:
- Áreas de cocina para el personal en tiendas, oficinas y otros entornos de trabajo
- Casas rurales
- Clientes de hoteles, moteles y otros entornos de tipo residencial
- Ambientes de tipo "bed and breakfast"
- Catering y aplicaciones similares no comerciales

La nevera **no** es apta para:
- Congelar alimentos rápidamente
- Guardar sustancias corrosivas, cáusticas o que contengan disolventes
- Uso como aparato encastrable

Este producto solo es apto para el uso previsto y la aplicación de acuerdo con estas instrucciones.

Este manual proporciona la información necesaria para la correcta instalación y/o funcionamiento del producto. Una instalación deficiente o un uso y mantenimiento inadecuados conllevan un rendimiento insatisfactorio y posibles fallos.

El fabricante no se hace responsable de ninguna lesión o daño en el producto ocasionados por:

- Una instalación, un montaje o una conexión incorrectos, incluido un exceso de tensión
- Un mantenimiento incorrecto o el uso de piezas de recambio distintas de las originales proporcionadas por el fabricante
- Modificaciones realizadas en el producto sin el expreso consentimiento del fabricante
- Uso con una finalidad distinta de la descrita en las instrucciones

Dometic se reserva el derecho de cambiar la apariencia y las especificaciones del producto.

8 Descripción técnica

La nevera puede enfriar los productos y congelarlos. La refrigeración se realiza a través de un circuito de refrigeración de bajo mantenimiento con compresor. El amplio aislamiento y el potente compresor aseguran una refrigeración eficiente y rápida.

La nevera está prevista para un uso portátil.

La nevera puede estar inclinada a 30 ° durante periodos cortos.

Descripción de funciones

- Fuente de alimentación con circuito de prioridad para la conexión al suministro de corriente alterna
- Controlador de la batería de 3 etapas para proteger la batería del vehículo
- Pantalla con sensor de temperatura en °C y °F
- Regulación de temperatura con 2 botones en intervalos de 1 °C / 1 °F
- Función Bluetooth® integrada para controlar la nevera a través de la aplicación
- Asas de transporte abatibles
- Conexión USB para alimentación
- Cesta interior extraíble

Elementos de mando y de indicación

Enclavamiento de la tapa:

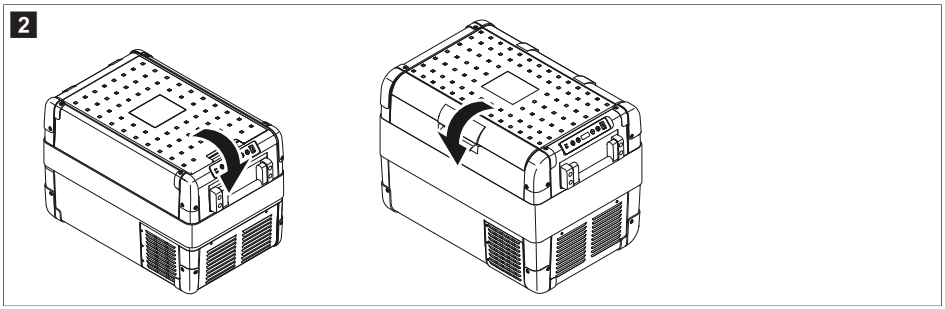

Panel de control

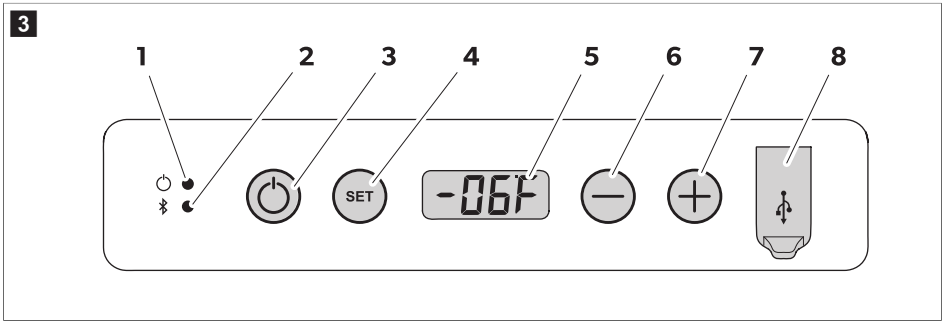

Elemento	Descripción	Explicación	
1	Potencia	Indicación de funcionamiento	
		El LED se ilumina en blanco:	El compresor se pone en marcha.
		El LED se ilumina en naranja:	El compresor deja de funcionar.
2	Bluetooth	El LED se apaga:	El Bluetooth de la nevera está desactivado.
		El LED parpadea en blanco lentamente:	El Bluetooth de la nevera está activado. La nevera no está emparejada con un dispositivo.
		El LED parpadea rápidamente en blanco:	La nevera se empareja con un dispositivo a través de Bluetooth.
		El LED se ilumina en blanco:	La nevera está emparejada con un dispositivo a través de Bluetooth.
3	ON/OFF	Enciende o apaga la nevera.	

Elemento	Descripción	Explicación
4	SET	Seleccionar el modo de entrada: • Regulación de temperatura • Indicación en Celsius o Fahrenheit • Ajuste del controlador de la batería • Ajuste del brillo de la pantalla • Ajuste del modo de suspensión • Ajuste del Bluetooth
5		Pantalla
6	–	Establece los valores para las funciones de la nevera.
7	+	
8		Puerto USB

Hembrillas de conexión

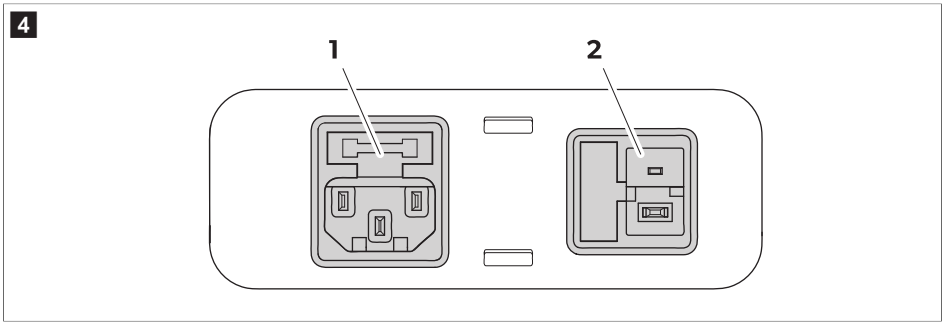

Elemento	Descripción
1	Conexión de enchufe para la alimentación de tensión alterna
2	Conexión de enchufe para la alimentación de tensión continua

9 Funcionamiento

Antes del primer uso

NOTA Por razones de higiene, limpie la nevera por dentro y por fuera con un paño húmedo antes de ponerla en funcionamiento por primera vez (consulte Limpieza y mantenimiento en la página 56).

9.1 Evitar el desperdicio de alimentos

Tenga en cuenta lo siguiente para no desperdiciar alimentos:

> Procure que las oscilaciones de temperatura sean mínimas. Abra la nevera solamente el tiempo y las veces que sea necesario. Almacene los productos alimenticios de manera que no impidan una buena circulación del aire.

> Ajuste la temperatura a la cantidad y el tipo de productos alimenticios.

> Los productos alimenticios pueden absorber o desprender sabores y olores con facilidad. Almacene siempre los productos alimenticios envueltos o cerrados en recipientes o botellas.

9.2 Ahorro de energía

> Elija un lugar de emplazamiento bien ventilado y protegido de la radiación solar.
> Antes de introducir alimentos calientes en el aparato para refrigerarlos, deje que se enfríen un poco.
> No abra la nevera con mayor frecuencia de la necesaria.
> No deje la nevera abierta más tiempo del necesario.
> Si la nevera dispone de una cesta: para un consumo de energía óptimo, coloque la cesta en la misma posición que ocupa en el momento de la entrega.
> Compruebe periódicamente que la junta de la tapa sigue encajando correctamente.
> Evite temperaturas innecesariamente bajas.

9.3 Inversión del sentido de apertura de la tapa (solo CFX2 57)

Las bisagras de la tapa se pueden colocar en el lado opuesto.

1. Abra y retire la tapa.

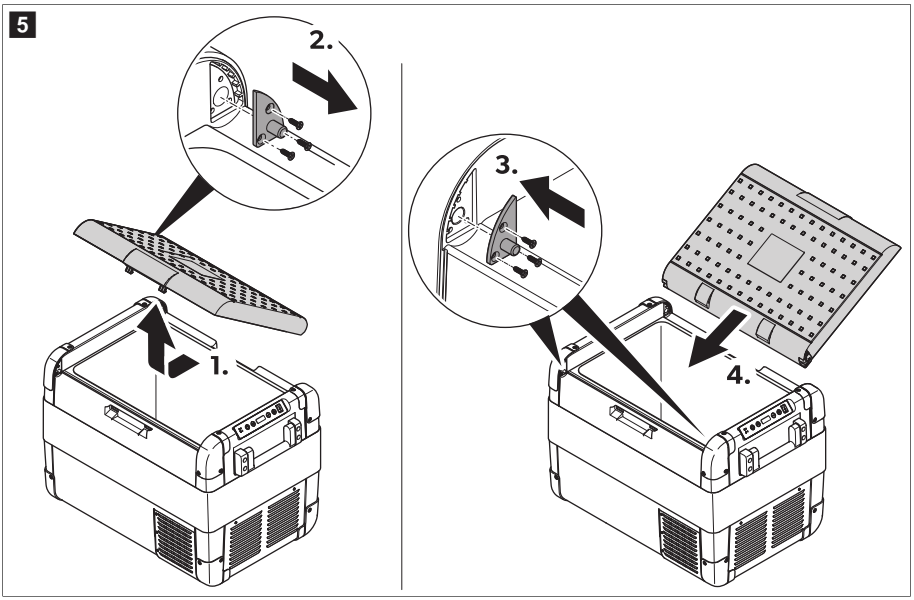

2. Extraiga los 3 tornillos de cada bisagra y retírelas.
3. Vuelva a montar los topes de la tapa en las nuevas posiciones.
4. Inserte la tapa en las nuevas posiciones de las bisagras.

9.4 Conexión de la nevera
Conexión a una batería

¡AVISO! Peligro de daños

> Para proteger el aparato, el cable de corriente continua suministrado incluye un fusible dentro de la clavija. **No** retire el enchufe de CC con fusible. Utilice únicamente el cable de corriente continua suministrado.
> Desconecte la nevera y otros aparatos de la batería antes conectar esta última a un cargador rápido. La sobretensión puede dañar los componentes electrónicos de los dispositivos conectados a la batería.

NOTA La nevera está equipada con un sistema electrónico para prevenir la inversión de polaridad. El sistema electrónico protege la nevera contra posibles cortocircuitos al conectarla a una batería.

La nevera puede funcionar con 12 V ⎓ o 24 V ⎓.

> Conecte la nevera a una batería mediante el cable de conexión de CC, tal y como se muestra.

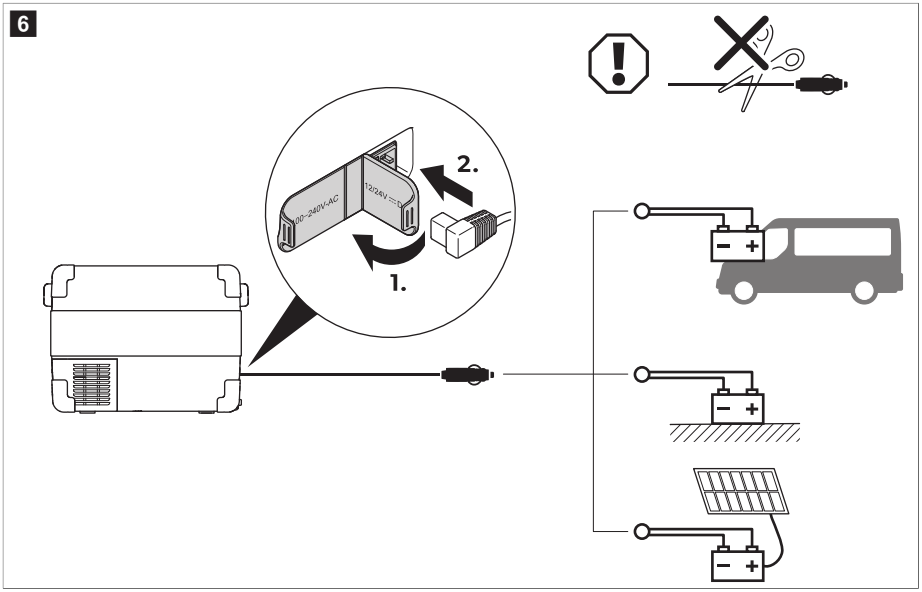

Conexión a una red de corriente alterna

¡PELIGRO! Riesgo de electrocución

> No manipule los enchufes ni interruptores con las manos mojadas ni con los pies sobre una superficie mojada.
> Si la nevera funciona con una fuente de alimentación de CA a bordo de una embarcación, deberá instalar un disyuntor de corriente residual entre la fuente de alimentación de CA y la nevera. Consulte con un especialista.

NOTA La nevera cuenta con una fuente de alimentación multitensión integrada con un circuito de prioridad para su conexión a una fuente de tensión de CA. El circuito de prioridad conmuta automáticamente la nevera para que funcione con CA si se conecta a una fuente de alimentación de CA, aunque siga conectado el cable de conexión de CC.

> Conecte la nevera a una fuente de alimentación de CA mediante el cable de conexión de CA, tal y como se muestra.

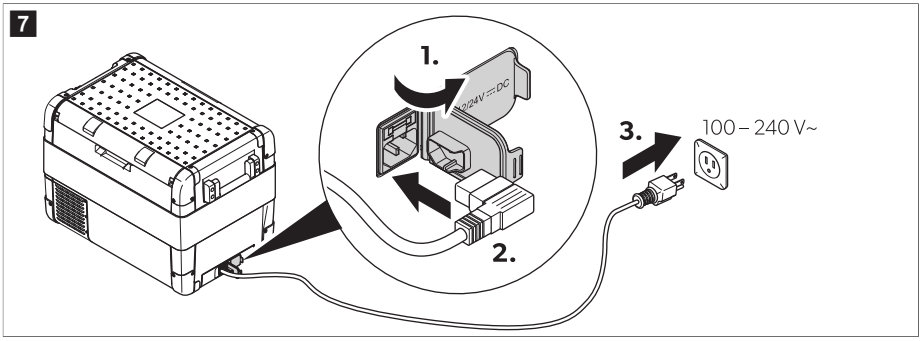

9.5 Utilización de la nevera

¡ADVERTENCIA! Riesgo para la salud

> Asegúrese de que en la nevera solo hay artículos que se puedan enfriar a la temperatura seleccionada.

¡AVISO! Peligro de daños

> Coloque la nevera con la base orientada hacia abajo.

1. Coloque la nevera sobre una base firme.
2. Conecte la nevera (consulte el capítulo Conexión de la nevera en la página 48).

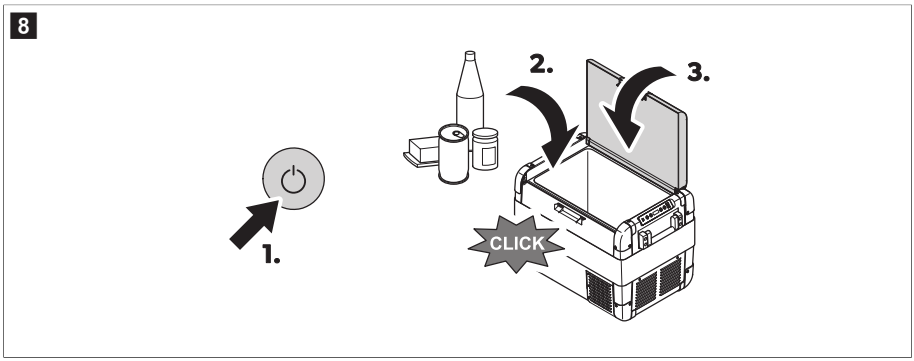

✓ El LED de encendido se ilumina. La pantalla se enciende e indica la temperatura actual.

NOTA Temperatura indicada

> La temperatura mostrada es la temperatura del compartimento interior grande (fig. 9 en la página 51 **1**).

La nevera empieza refrigerando el interior.

9.6 Bloqueo de la tapa de la nevera

1. Cierre la tapa.
2. Presione el cierre hacia abajo hasta que oiga un clic.

   Si la tapa de la nevera permanece abierta durante más de 3 min , “OPN” parpadeará en la pantalla. Este mensaje desaparece cuando se cierra la tapa.

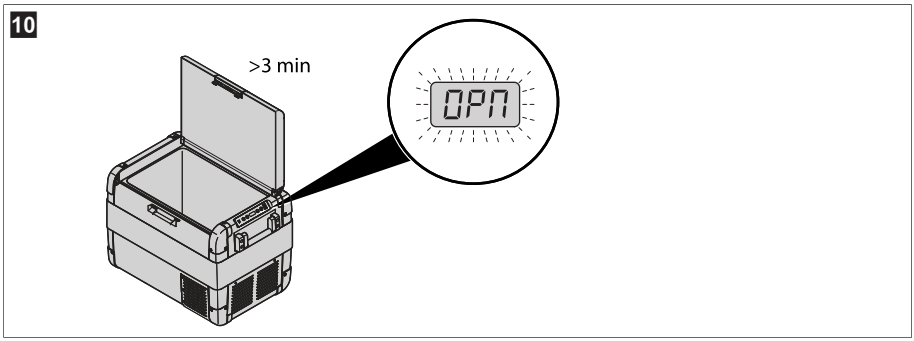

9.7 Ajuste de la temperatura

1. Pulse el botón SET 1 vez.
2. Seleccione la temperatura de refrigeración con los botones + y – .

- En la pantalla aparecerán durante unos segundos la temperatura seleccionada y t. La pantalla parpadea varias veces. A continuación, se vuelve a mostrar la temperatura actual.

9.8 seleccionar la unidad de temperatura

1. Pulse SET el botón 2 veces.
2. Utilice los botones + o – para seleccionar la unidad de temperatura.

- La pantalla indica durante unos segundos la unidad de temperatura seleccionada y U. La pantalla parpadea varias veces antes de mostrar la temperatura actual.

9.9 Utilización del controlador de la batería

¡AVISO! Peligro de daños

> Cuando el controlador de la batería se apaga, la batería ya no está completamente cargada. Evite accionar repetidamente el contacto del vehículo o utilizar aparatos conectados a la corriente sin fases de recarga más largas. Asegúrese de que la batería está recargada.

La nevera está equipada con un controlador de batería de varias etapas que evita que la batería del vehículo se descargue excesivamente cuando la nevera esté conectada a la red de a bordo de corriente continua.
Si la nevera se pone en funcionamiento con el contacto del vehículo desconectado, se apagará automáticamente cuando la tensión de alimentación descienda por debajo de un valor determinado. La nevera se encenderá de nuevo en cuanto la batería se recargue y alcance la tensión de reconexión.

En el modo "HIGH", el controlador de la batería responde más rápido que en los modos "LOW" y "MED".

Modo del controlador de batería	LOW	MED	HIGH
Tensión de reconexión a 12 V	11,4 V	12,2 V	12,6 V
Tensión de desconexión a 12 V	10,1 V	11,2 V	11,8 V
Tensión de reconexión a 24 V	23 V	25,3 V	26,4 V
Tensión de desconexión a 24 V	21,5 V	24,1 V	24,6 V

Seleccione el modo del controlador de la batería como se muestra a continuación:

1. Encienda la nevera.
2. Pulse SET el botón 3 veces.
3. Utilice los botones + o – para seleccionar el modo del controlador de la batería.

v La pantalla cambia de la siguiente manera: P Lo (LOW), P Md (MED), P Hi (HIGH)
El modo seleccionado aparece en la pantalla durante unos segundos. La pantalla parpadea varias veces antes de volver a mostrar la temperatura actual.

NOTA Si la nevera recibe alimentación de la batería de arranque, seleccione el modo "HIGH" del controlador de la batería. Si la nevera está conectada a una batería doméstica, seleccione el modo "LOW" del controlador de la batería.

9.10 Ajuste del brillo de la pantalla

El brillo de la pantalla puede atenuarse para condiciones lumínicas poco intensas.

1. Encienda la nevera.
2. Pulse SET el botón 4 veces.
3. Utilice los botones + o – para ajustar el brillo de la pantalla.

v La pantalla cambia de la siguiente manera: d Lo (bajo), d Md (medio), d Hi (alto)
La pantalla muestra el modo ajustado durante varios segundos. La pantalla parpadea varias veces antes de volver al brillo actual.

NOTA Si se produce un fallo, el brillo cambia automáticamente a d Hi (valor por defecto). Una vez solucionado el fallo, el brillo ajustado se vuelve a activar.

9.11 Utilización del puerto USB

El puerto USB permite cargar dispositivos pequeños como teléfonos móviles y reproductores MP3.

> Conecte el dispositivo que desee cargar al puerto USB de la nevera mediante un cable USB (no incluido).

NOTA Asegúrese de que el dispositivo conectado admite una corriente de 5 V / 2 A .

9.12 Ajuste del modo de suspensión

1. Pulse SET el botón 5 veces.
2. Utilice los botones + o – para ajustar el modo de suspensión.

v La pantalla cambia de la siguiente manera: S OF (desactivado), S On (activado), S Lo (bajo)

S 0f (desactivado): El modo de suspensión está desactivado. La pantalla está encendida de forma permanente.

S 0n (activado): El modo de suspensión está activado. Si la nevera no se utiliza durante varios minutos, la pantalla solo muestra un punto.

S Lo (bajo): Se activa el submodo de sueño. Si la nevera no se utiliza durante varios minutos, la pantalla cambia al nivel de brillo más bajo.

NOTA Si la pantalla está en el modo de suspensión o en el submodo de suspensión, pulse un botón de la nevera para activar la pantalla.

9.13 Utilización de la aplicación

Instalación de la aplicación

La nevera se puede monitorizar y controlar a través de una aplicación que se puede instalar en un dispositivo compatible.

> Descargue e instale la aplicación.

Obtenga la aplicación en qr.dometic.com/beiv4R.

Ajuste del Bluetooth®

1. Pulse el botón SET 6 veces para abrir los ajustes de Bluetooth®.
2. Utilice los botones + o – para ajustar el Bluetooth®.

NOTA Si la nevera está emparejada con un dispositivo compatible a través de Bluetooth®, debe configurarse el modo de emparejamiento.

La pantalla cambia de la siguiente manera al ajustar el Bluetooth®:

OFF	ON	Para emparejar	Emparejando
bLOF	bLOn	bLPA	bL

NOTA Si se muestra **OF**, la pantalla no cambia cuando se pulsa el botón –. Si se muestra **PA**, la pantalla no cambia cuando se pulsa el botón +.

El LED de Bluetooth® parpadea en blanco y la pantalla muestra **bL** mientras se establece el emparejamiento mediante Bluetooth®.

3. Siga las instrucciones que aparecen en la aplicación.

✓ El LED de Bluetooth® se ilumina cuando la nevera con compresor está conectada.

9.14 Desconexión de la nevera

1. Pulse el botón "ON/OFF".

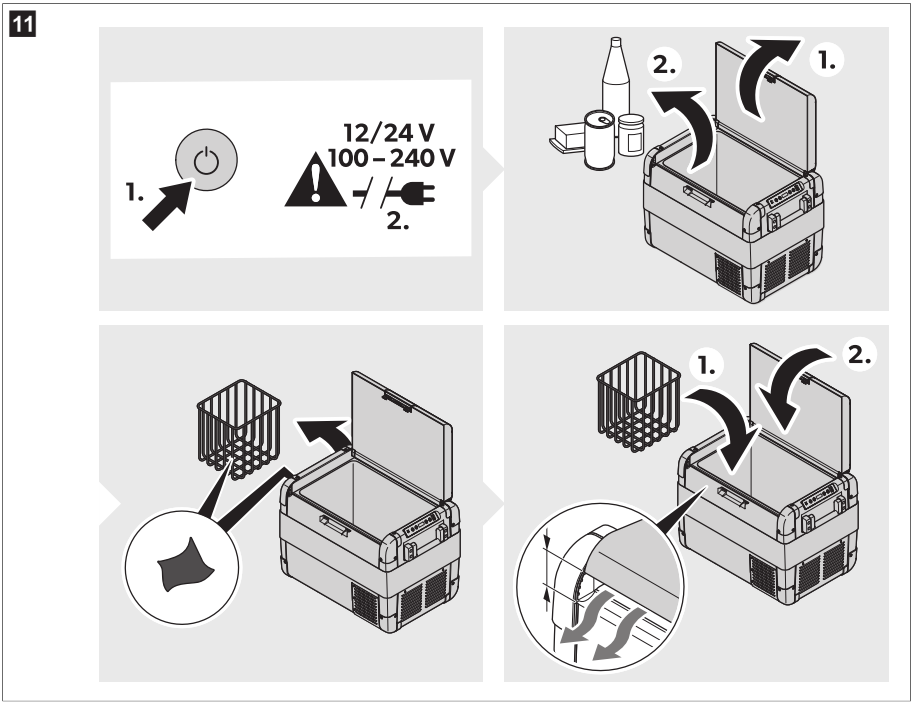

2. Desenchufe el cable de conexión.
3. Vacíe la nevera.

NOTA Si no desea usar la nevera durante un largo período de tiempo: Deje la tapa ligeramente abierta. De esta forma, evitará la formación de olores.

9.15 Descongelación de la nevera

La humedad del aire puede formar escarcha en el interior de la nevera o en el evaporador. Esto reduce la potencia de refrigeración.

¡AVISO! Peligro de daños

> No utilice nunca herramientas de material duro o afiladas para quitar el hielo o soltar objetos que se hayan congelado en su ubicación.

Para descongelar la nevera, proceda como se indica a continuación:

1. Retire los productos guardados en la nevera.
2. En caso necesario, trasládelos a otra nevera para mantenerlos fríos.
3. Apague la nevera.
4. Deje la tapa abierta.
5. Elimine el agua de descongelación.

9.16 Cambio del fusible de corriente alterna

¡PELIGRO! Riesgo de electrocución

> Desconecte el suministro eléctrico y el cable de conexión antes de sustituir el fusible del aparato.

1. Desconecte la alimentación de corriente del aparato.
2. Retire el cable de conexión.
3. Extraiga el juego de fusibles (consulte fig. 4 en la página 47 **1**)) con un destornillador.
4. Cambie el fusible de vidrio averiado por otro nuevo del mismo tipo y valor (4 A y 250 V).
5. Vuelva a presionar el juego de fusibles en la carcasa.
6. Vuelva a conectar la alimentación de corriente del aparato.

9.17 Sustitución del fusible de corriente continua

1. Desconecte la alimentación de corriente de la nevera.
2. Extraiga la cubierta de fusibles (fig. 4 en la página 47 **2**) con un destornillador.
3. Dé la vuelta a la cubierta de fusibles y utilice el gancho para extraer el fusible de hoja defectuoso.
4. Introduzca un fusible nuevo del mismo tipo y capacidad.
5. Vuelva a colocar la cubierta de fusibles.
6. Vuelva a conectar la alimentación de corriente de la nevera.

9.18 Sustitución del fusible de la clavija de corriente continua

NOTA Dentro del aparato hay un fusible de CC adicional (fusible plano estándar de automoción, 10 A). Este fusible solo puede ser sustituido por un centro de reparación autorizado.

> Sustituya el fusible defectuoso por uno nuevo del mismo tipo y capacidad tal como se muestra.

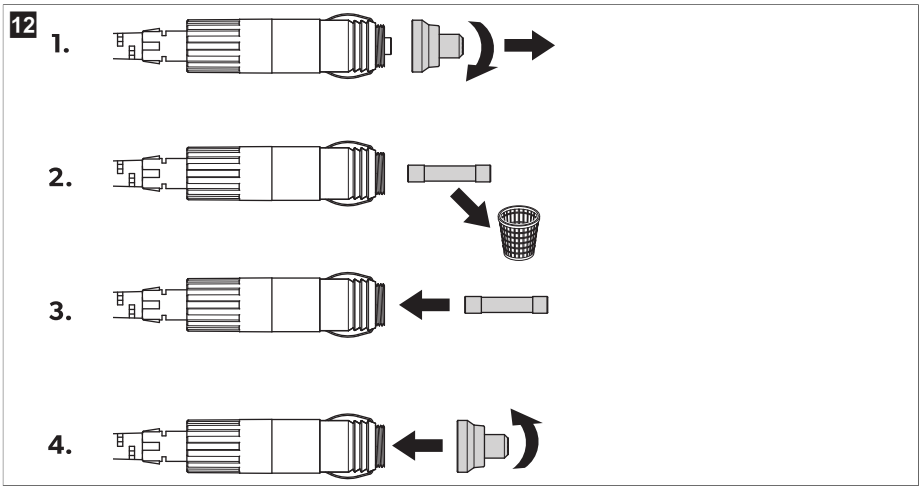

9.19 Sustitución del circuito impreso de luces

¡AVISO! Peligro de daños

> Con el fin de evitar peligros, únicamente el fabricante, un técnico de mantenimiento autorizado o una persona con cualificación similar puede sustituir el circuito impreso de luces.

10 Limpieza y mantenimiento

¡ATENCIÓN! Riesgo de electrocución

> Asegúrese de que la nevera está desconectada de la fuente de alimentación antes de realizar cualquier trabajo de limpieza o mantenimiento.

¡AVISO! Peligro de daños

> Nunca limpie la nevera bajo un chorro de agua corriente ni inmersa en agua jabonosa.
> No utilice limpiadores abrasivos ni objetos duros para limpiar el aparato.

> Limpie de vez en cuando el interior y el exterior de la nevera con un paño húmedo.
> Asegúrese de que las ranuras de entrada y salida de aire de la nevera no contengan polvo y estén limpias para que el calor pueda salir y el aparato no se estropee.

11 Solución de problemas

Fallo	Posible causa	Propuesta de solución
La nevera no funciona. El LED de encendido no se enciende.	No hay tensión en la toma de CC.	> Encienda el contacto del vehículo.
	No hay tensión en la toma de CA.	> Utilice otro enchufe.

Fallo	Posible causa	Propuesta de solución
	El fusible de CA está averiado.	> Sustituya el fusible de CA; consulte el capítulo Cambio del fusible de corriente alterna en la página 55.
	La fuente de alimentación integrada está averiada.	> Póngase en contacto con un técnico de mantenimiento autorizado.
El LED de encendido se ilumina en naranja, se muestra el código de error **E 01** y la nevera no enfría a pesar de estar enchufada.	El controlador de la batería está ajustado demasiado alto.	1. Ajuste el controlador de la batería a un modo más bajo (consulte Utilización del controlador de la batería en la página 52). 2. Compruebe la batería de arranque. 3. Si es necesario, cargue la batería de arranque. Siga las indicaciones del fabricante.
	El controlador de la batería está ajustado demasiado bajo.	1. Ajuste el controlador de la batería a un modo más alto (consulte Utilización del controlador de la batería en la página 52). 2. Compruebe la batería de arranque. 3. Si es necesario, cargue la batería de arranque. Siga las indicaciones del fabricante.
Cuando la nevera se utiliza conectada a una toma de CC: El contacto está activado pero la nevera no funciona. El LED de encendido no se enciende.	El enchufe de CC no está conectado correctamente.	> Vuelva a conectar el enchufe de CC.
	La caja de enchufe de corriente continua está sucia. Esto provoca un mal contacto eléctrico.	> Limpie la toma de CC. Siga las indicaciones del fabricante.
	El fusible del enchufe de CC se ha fundido.	> Cambie el fusible del enchufe de CC; consulte el capítulo Sustitución del fusible de corriente continua en la página 55.
	El fusible de CC de la nevera se ha fundido.	> Póngase en contacto con un técnico de mantenimiento autorizado.

Fallo	Posible causa	Propuesta de solución
	El fusible de la toma de CC del vehículo se ha fundido.	> Sustituya el fusible de la toma de CC del vehículo. Siga las indicaciones del fabricante.
La pantalla muestra un código de error y la nevera no enfría (consulte Códigos de error en la página 58).	La nevera se ha apagado debido a un fallo interno.	> Póngase en contacto con un técnico de mantenimiento autorizado.

Códigos de error

NOTA Si se muestran los códigos de error del **E 02** al **E 07**, póngase en contacto con un técnico de mantenimiento autorizado.

Código de error	Descripción
E 01	Baja tensión/sobretensión
E 02	Sobrecorriente del ventilador
E 03	Fallo de arranque del compresor
E 04	Velocidad del compresor baja
E 05	Controlador sobrecalentado
E 06	Circuito abierto NTC
E 07	Cortocircuito NTC

12 Garantía

Garantía limitada disponible en qr.dometic.com/bfneEw.

Si tiene alguna pregunta o desea obtener una copia gratuita de la garantía limitada, póngase en contacto con:

```
DOMETIC CORPORATION
CUSTOMER SUPPORT CENTER
5155 VERDANT DRIVE
ELKHART, INDIANA, USA 46516
1-800-544-4881
```

Todas las demás regiones

Para tramitar la reparación y la garantía, incluya los siguientes documentos cuando envíe el aparato:

- Una copia de la factura con fecha de compra
- El motivo de la reclamación o una descripción de la avería

Tenga en cuenta que una reparación por medios propios o no profesionales puede tener consecuencias de seguridad y suponer la anulación de la garantía.

13 Eliminación

¡ADVERTENCIA! Riesgo de atrapamiento infantil

> Antes de deshacerse de su aparato de refrigeración viejo, desmonte la tapa. Deje las cestas colocadas en su sitio para impedir que los niños puedan introducirse en el aparato.

Siempre que sea posible, deseche el material de embalaje en el contenedor de residuos adecuado. La separación de los materiales de embalaje es necesaria, ya que son un recurso valioso y su eliminación de manera inadecuada puede afectar a la salud de las personas y al medioambiente.

Reciclaje de productos con baterías normales, baterías recargables y fuentes de luz: Quite todas las baterías, baterías recargables y fuentes de luz antes de reciclar el producto. Entregue las baterías defectuosas o usadas en un establecimiento especializado o depositelas en un punto de recogida de residuos. No deseche ninguna batería, batería recargable ni fuente de luz con la basura doméstica. Cuando vaya a desechar definitivamente el producto, infórmese en el centro de reciclaje más cercano o en un distribuidor especializado sobre las normas pertinentes de gestión de residuos. El producto podrá desecharse gratuitamente.

14 Datos técnicos

NOTA Si la temperatura ambiente es superior a 32 °C (89,6 °F), no es posible alcanzar la temperatura mínima.

Este producto contiene gases fluorados de efecto invernadero.

La unidad de refrigeración está sellada herméticamente.

	CFX2 28	CFX2 37	CFX2 45	CFX2 57
Entrada nominal	50 (0,83) … 60 Hz (1 rpm) 100 … 240 V~			
Corriente nominal	12 V : 8,6 A 24 V : 3,8 A 100 V : 1,6 A 240 V : 0,77 A	12 V : 8,7 A 24 V : 3,85 A 100 V : 1,63 A 240 V : 0,78 A	12 V : 8,8 A 24 V : 3,9 A 100 V : 1,65 A 240 V : 0,79 A	12 V : 9 A 24 V : 4 A 100 V : 1,7 A 240 V : 0,8 A
Potencia de refrigeración	– 22 °C (– 8 °F) … 20 °C (68 °F)			
Temperatura ambiente	16 °C (60,8 °F) … 43 °C (109,4 °F)			
Clase climática	N o T			
USB	5 V 2 A			
Refrigerante	R1234yf			
cantidad existente de refrigerante	28 g (0,99 oz)	37 g (1,31 oz)	45 g (1,59 oz)	57 g (2,01 oz)

ES CFX2 28, CFX2 37, CFX2 45, CFX2 57

	CFX2 28	CFX2 37	CFX2 45	CFX2 57
Dimensiones (A x H x P; asas incluidas)	600 mm (23,62 in) × 427 mm (16,81 in) × 345 mm (13,58 in)	678 mm (26,69 in) × 428 mm (16,85 in) × 401 mm (15,79 in)	678 mm (26,69 in) × 493 mm (19,41 in) × 401 mm (15,79 in)	709 mm (27,91 in) × 503 mm (19,80 in) × 458 mm (18,03 in)
Volumen (“Volume”)	28 L (7,40 gal)	37 L (9,78 gal)	45 L (11,89 gal)	57 L (15,06 gal)
Peso	13,3 kg (29,3 lb)	15,6 kg (34,4 lb)	16,6 kg (36,6 lb)	18,3 kg (40,4 lb)

DOMETIC

dometic.com

YOUR LOCAL DEALER	YOUR LOCAL SUPPORT	YOUR LOCAL SALES OFFICE
dometic.com/dealer	**dometic.com/contact**	**dometic.com/sales-offices**

4445104305 2026-01-30

A complete list of Dometic companies, which comprise the Dometic Group, can be found in the public filings of:
DOMETIC GROUP AB • Hemvärnsgatan 15 • SE-17154 Solna • Sweden