DOMETIC

HEATING

LPG COMBI HEATERS

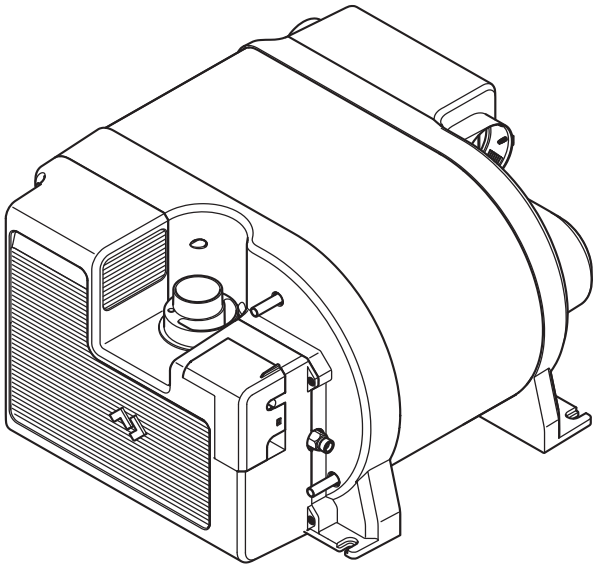

TwinBoost4000, TwinBoost6000, TwinBoost6000H, TwinBoost8000H

EN **LPG Combi Heater**
Operating Manual 6

DE **LPG-Kombi-Heizgerät**
Bedienungsanleitung 16

FR **Chauffage combiné GPL**
Manuel d'utilisation 26

ES **Calentador combinado de GLP**
Instrucciones de uso 36

PT **Aquecedor combinado de GPL**
Manual de instruções 46

IT **Riscaldatore combinato a GPL**
Istruzioni per l'uso 56

NL **Lpg-combiverwarming**
Gebruiksaanwijzing 66

DA **LPG-kombinationsvarmer**
Betjeningsvejledning 76

SV **LPG Combi-värmare**
Bruksanvisning 86

NO **LPG-kombivarmer**
Bruksanvisning 96

FI **Nestekaasutoiminen yhdistelmälämmitin**
Käyttöohje 106

PL **Łączony ogrzewacz gazowy**
Instrukcja obsługi 116

SK **Kombinovaný LPG ohrievač**
Návod na obsluhu 126

CS **Kombinovaný ohřívač na LPG**
Návod k obsluze 136

HU **Folyékony PB gáz kombinált fűtőberendezés**
Használati utasítás 146

HR **LPG kombinirani grijač**
Upute za rukovanje 156

TR **LPG Kombi Isıtıcı**
Kullanma Kılavuzu 166

SL **Kombinirani grelnik na utekočinjen naftni plin**
Navodilo za uporabo 176

RO **Încălzitor combinat GPL**
Instrucțiuni de operare 186

BG **Комбиниран газов нагревател**
Инструкция за експлоатация 196

ET **LPG kombikütteseade**
Kasutusjuhend 206

EL **Συνδυαστικός θερμαντήρας LPG**
Οδηγίες χειρισμού 216

LT **LPG kombinuotasis šildytuvas**
Naudojimo vadovas 228

LV **Sašķidrinātas naftas gāzes (LPG) kombinētais sildītājs**
Lietošanas rokasgrāmata 238

Copyright

© 2026 Dometic Group. The visual appearance of the contents of this manual is protected by copyright and design law. The underlying technical design and the products contained herein may be protected by design, patent or pending patent. The trademarks mentioned in this manual belong to Dometic Sweden AB. All rights are reserved.

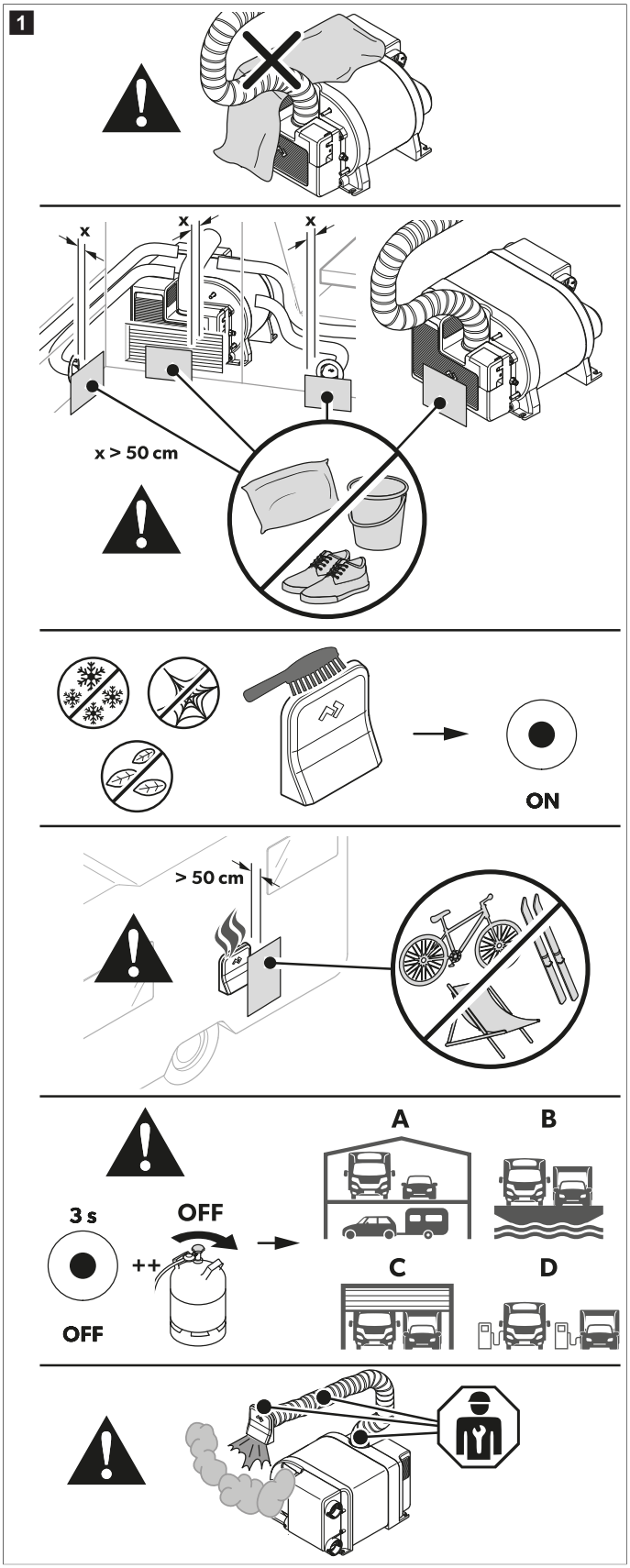
1
x
x
x
x > 50 cm
ON
> 50 cm
A
B
C
D
3 s
OFF
++
OFF

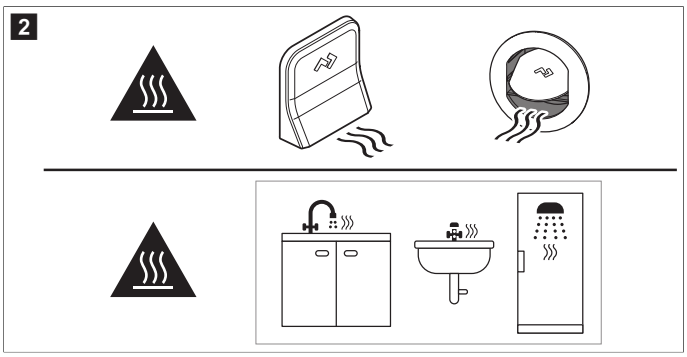
2

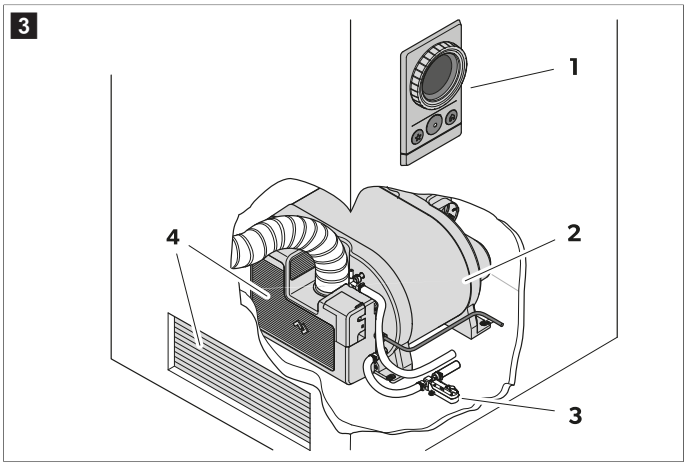
3
1
2
3
4

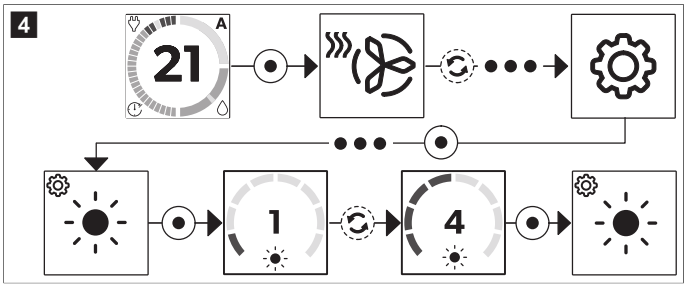
4
21
A
1
4

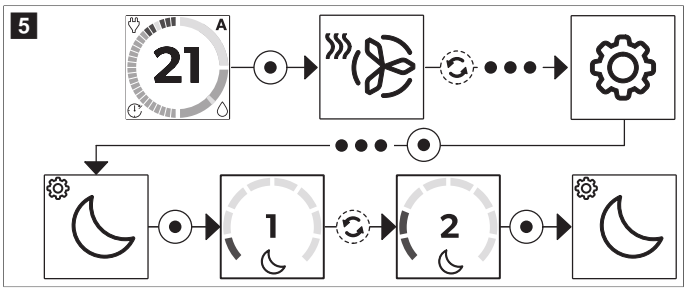
5
21
A
1
2

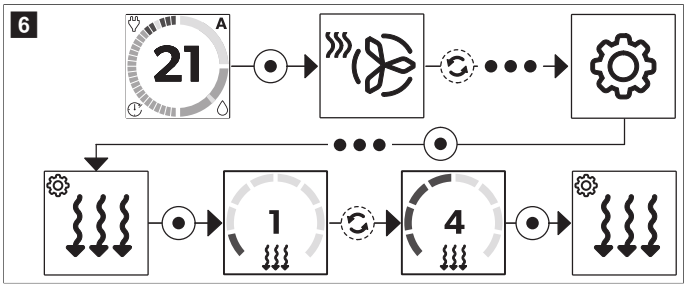
6
21
A
1
4

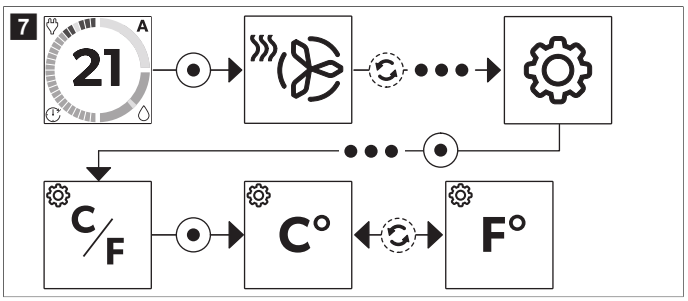
7
21
A
C/F
C°
F°

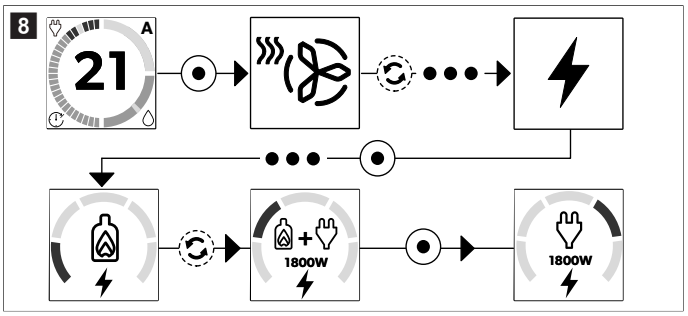
8
21
A
1800W
1800W

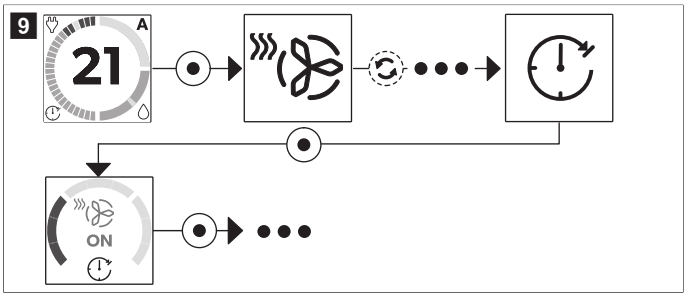
9
21
A
ON

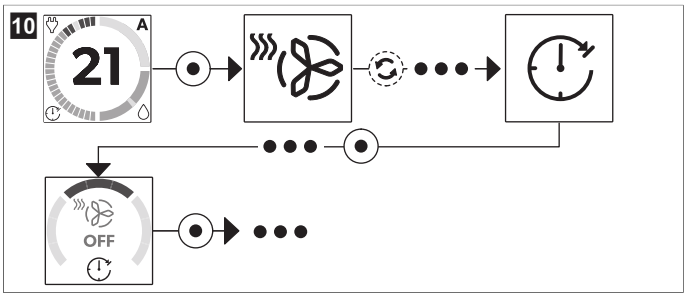
10
21
A
OFF

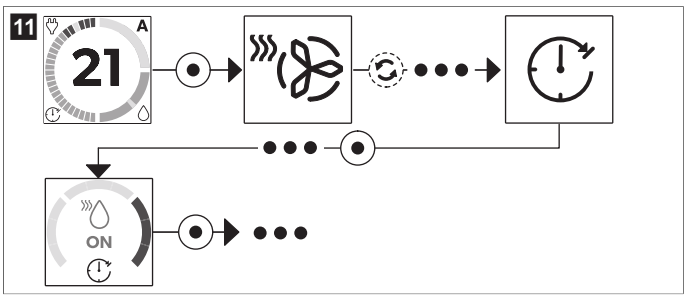
11
21
A
ON

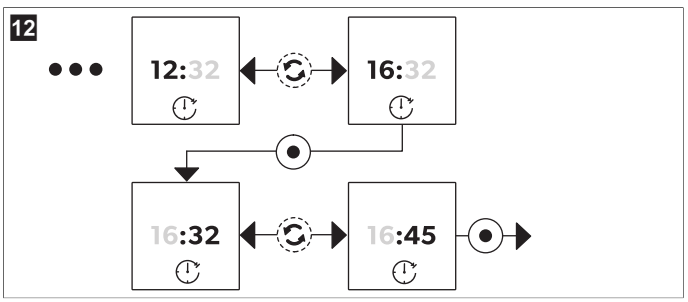
12
12:32
16:32
16:32
16:45

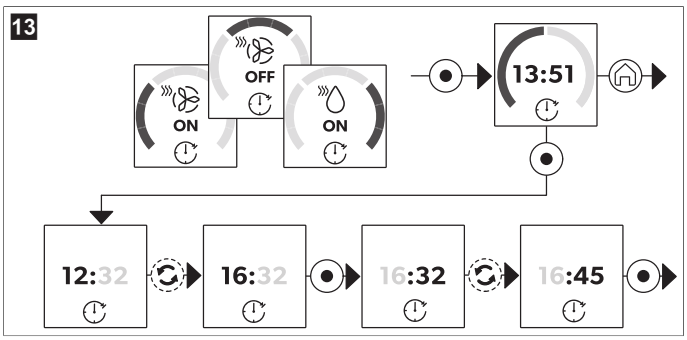
13
OFF
ON
ON
13:51
12:32
16:32
16:32
16:45

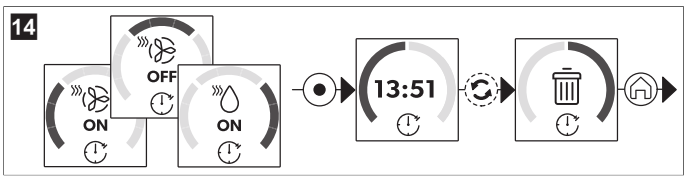
14
OFF
ON
ON
13:51

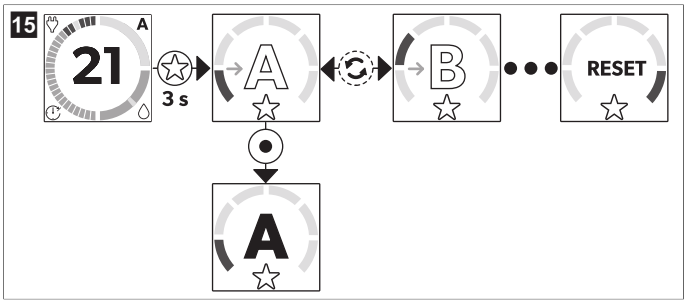
15
21
A
3 s
A
B
RESET
A

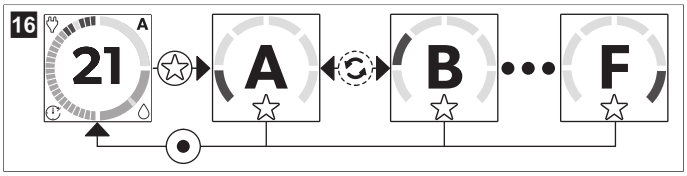
16
21
A
A
B
F

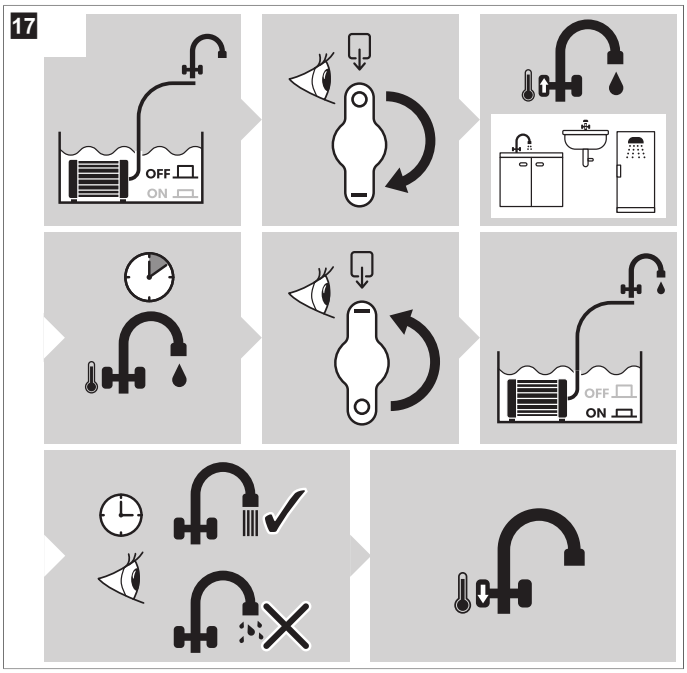
17
OFF
ON
OFF
ON

18



19

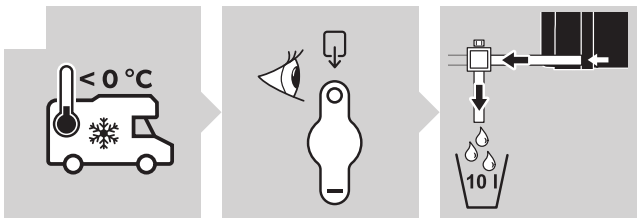

20

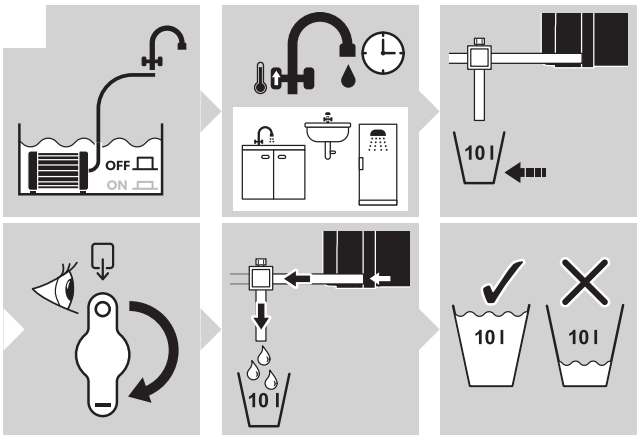

21

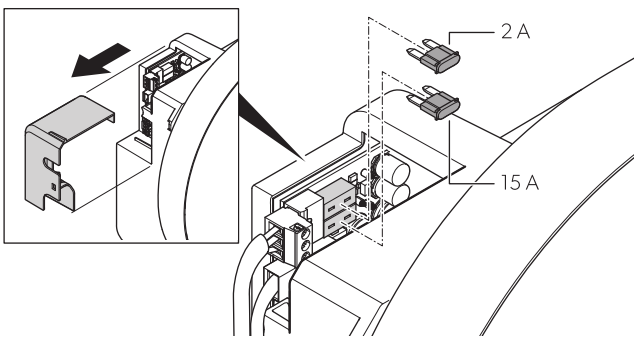

22

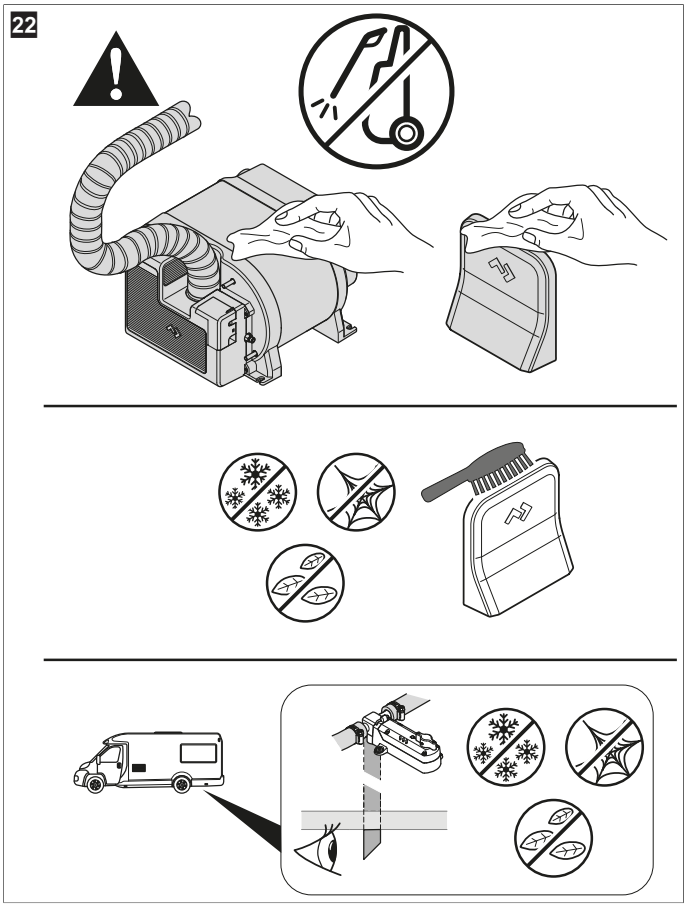

23

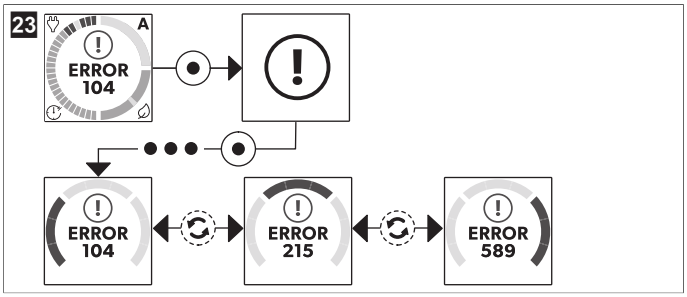

24

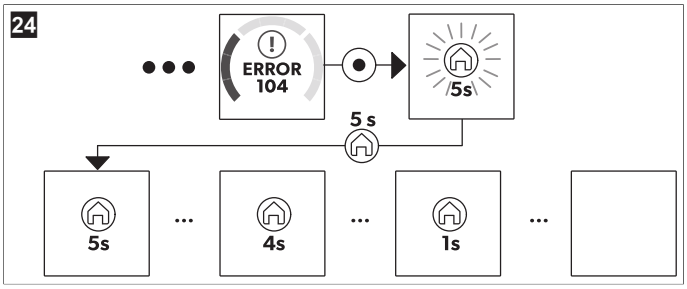

25

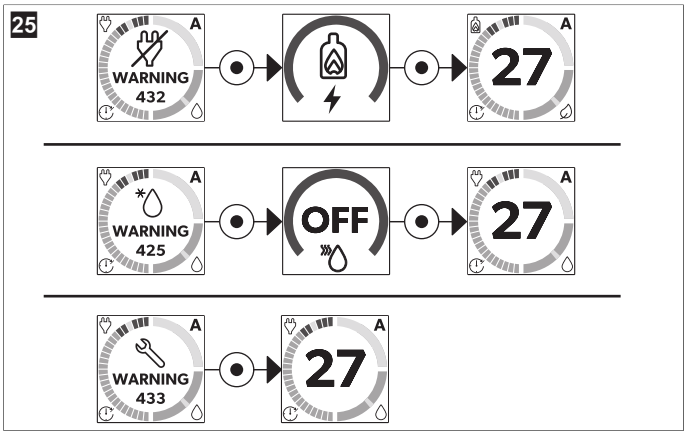

English

1 Important notes....6
2 Cyber security....6
3 Explanation of symbols....6
4 Safety instructions....6
5 Target group....7
6 Intended use....7
7 Technical Description....7
8 Operation....7
9 Replacing fuses....9
10 Cleaning and maintenance....9
11 Troubleshooting....10
12 Disposal....13
13 Warranty....13
14 Technical data....14

1 Important notes

Please read these instructions carefully and follow all instructions, guidelines, and warnings included in this product manual in order to ensure that you install, use, and maintain the product properly at all times. These instructions MUST stay with this product.

By using the product, you hereby confirm that you have read all instructions, guidelines, and warnings carefully and that you understand and agree to abide by the terms and conditions as set forth herein. You agree to use this product only for the intended purpose and application and in accordance with the instructions, guidelines, and warnings as set forth in this product manual as well as in accordance with all applicable laws and regulations. A failure to read and follow the instructions and warnings set forth herein may result in an injury to yourself and others, damage to your product or damage to other property in the vicinity. This product manual, including the instructions, guidelines, and warnings, and related documentation, may be subject to changes and updates. For up-to-date product information, please visit documents.dometic.com.

2 Cyber security

We confirm that this product complies with the Security and Telecommunications Infrastructure regulation (UK). The statement of compliance is available at documents.dometic.com. To report a security incident, email productcybersecurity@dometic.com. Security updates will be provided for a minimum of five years after the manufacturing date.

3 Explanation of symbols

A signal word will identify safety messages and property damage messages, and also will indicate the degree or level of hazard seriousness.

WARNING!
› Indicates a hazardous situation that, if not avoided, could result in death or serious injury.

CAUTION!
› Indicates a hazardous situation that, if not avoided, could result in minor or moderate injury.

NOTICE!
› Indicates a situation that, if not avoided, could result in property damage.

NOTE Supplementary information for operating the product.

4 Safety instructions

Fig. 1 on page 3
Fig. 2 on page 3
Observe the prescribed safety instructions and stipulations from the vehicle manufacturer and service workshops.

Note the following basic safety information when using electrical devices to protect against:

- Electric shock
- Fire hazards
- Injury

WARNING! Explosion hazard
› Never operate the device with gas in the following scenarios:
  - At petrol stations
  - In parking garages
  - On ferries
  - When transporting the caravan or mobile home with a transport vehicle or tow truck

WARNING! Failure to obey these warnings could result in death or serious injury.
› Installation and repair of the device must only be carried out by qualified personnel who are familiar with the risks involved and the relevant and national regulations. Inadequate repairs may cause serious hazards. For repair service, please contact the manufacturer's support (see back page).
› Maintenance, repair and cleaning must not be carried out by children.
› This device can be used by children aged from 8 years and above and persons with reduced physical, sensory or mental capabilities or lack of experience and knowledge if they have been given supervision or instruction concerning use of the device in a safe way and understand the hazards involved.
› In the event of a fire only use approved extinguishing agents. Do not use water to extinguish fires.
› Do **NOT** fill an empty hot water tank with cold water.
› If there is a leak on your device (smell of gas):
  - Avoid ignition sources. Immediately extinguish all naked flames, do not operate electrical switches or devices such as radio or mobile phone. Do not start the vehicle engine. Do not smoke.
  - Open windows and doors.
  - Evacuate all persons from the vehicle.
  - Close the gas cylinders from the outside.
  - Have the entire gas system checked and, if necessary, repaired by qualified personnel.
  - Only then put the gas system back into operation.
› Switch off the device when vehicle or any other appliance is being refueled.
› Also observe the safety instructions in the figures: **Fig. 1** on page 6and **Fig. 2** on page 6.

CAUTION! Failure to obey these cautions could result in minor or moderate injury.
› Only operate the device if you are certain that the housing and the cables are not damaged.
› Defective devices must not be used.
› Do not use the device near flammable fluids.
› Do not use the device without warm air ducts mounted.
› Ensure no combustible objects are stored or installed near the air outlets. A distance of at least 50 cm must be kept.
› Never allow the combustion air intake or exhaust outlet to become blocked or obstructed.
› Ensure that the combustion air intake and exhaust outlet remain clear at all times. Inspect them regularly and clean them as necessary. This is especially important during

winter conditions, when snow, ice, or debris may cover or block the openings.
› If the power supply cord is damaged, it must be replaced by the manufacturer, his service agent or similar qualified personnel.

NOTICE! Damage hazard
› Only use the device as intended.
› Do not make any alterations or conversions to the device.
› The device itself cannot ensure that the complete vehicle will remain frost free. This depends on the setup of the vehicle's water system and the ambient temperature. Drain the water heater using the safety and drain valve when the temperature inside the vehicle threatens to fall below 0°C.
› **TwinBoost 6000H, TwinBoost 8000H only:** Check that the power supply fuse on the campsite is sufficient for the set power:
  • For 900 W: 4 A
  • For 1800 W: 8 A
› **TwinBoost 6000H, TwinBoost 8000H only: Danger of overheating for the AC connection cable** If you are using a cable reel for power supply, unwind it completely.

5 Target group

The instructions in this manual are intended for persons who will use the device.

6 Intended use

WARNING! Fire hazard
› Do not use the heater while the vehicle is in an enclosed area, such as a garage or other poorly ventilated space.

The heater is designed for use in motor caravans, caravans and other vehicles with habitation compartments only, when the gas system is installed in accordance with EN 1949.

The device is **not** suitable for installation in construction machines, agricultural machines, utility vehicles, marine craft, houses and apartments, hunting and forestry cabins, weekend homes, awning tents, or similar equipment.

The device may only be used to heat drinking water and to heat the interior of the vehicle. **Never** use it to warm other liquids.

Only use the device with original warm air ducts and side cowl from the manufacturer installed. **Never** use other warm air ducts or cowls.

The device may only be operated while driving if facilities are installed to prevent uncontrolled leakage of liquid gas in the event of an accident (according to UN-ECE regulation 122).

Devices not installed according to the manufacturer's installation requirements are not allowed to be used.

If the device is installed in vehicles for commercial use, the national legal and insurance requirements need to be considered by the operator.

The device is not intended for use in altitudes above 2000 m.

The manufacturer accepts no liability for any injury or damage to the product due to frost caused by the user not following the instructions in the manual.

This product is only suitable for the intended purpose and application in accordance with these instructions.

This manual provides information that is necessary for proper installation and/or operation of the product. Poor installation and/or improper operation or maintenance will result in unsatisfactory performance and a possible failure.

The manufacturer accepts no liability for any injury or damage to the product resulting from:

- Incorrect installation, assembly or connection, including excess voltage
- Incorrect maintenance or use of spare parts other than original spare parts provided by the manufacturer
- Alterations to the product without express permission from the manufacturer
- Use for purposes other than those described in this manual

Dometic reserves the right to change product appearance and product specifications.

7 Technical Description

Fig. 3 on page 3

No. in Fig. 3 on page 7	Description
1	Control panel
2	LPG combi heater
3	Safety and drain valve (When interior temperatures approach 0°C, the safety and drain valve opens automatically, draining the water from the heater to prevent damage caused by freezing.)
4	Air inlets

8 Operation

Setting the device

1. Adjust brightness of the control panel display:
   Fig. 4 on page 3
2. Set the maximum fan speed in silent mode:
   Fig. 5 on page 3
3. Set the minimum fan speed in ventilation mode:
   Fig. 6 on page 3
4. Set the temperature unit:
   Fig. 7 on page 4
5. Set the energy mode (**TwinBoost 6000H** and **TwinBoost 8000H** only):
   Fig. 8 on page 4

NOTE The silent mode might have impact on maximum available heat output and function of the water heating.

Setting and using the timers

Fig. 9 on page 4
Fig. 10 on page 4
Fig. 11 on page 4
Fig. 12 on page 4
Fig. 13 on page 4
Fig. 14 on page 4

1. Set and activate coming home timer for air heater: **Fig. 9** on page 7 and **Fig. 12** on page 7.
2. Set and activate sleeping timer for air heater: **Fig. 10** on page 7 and **Fig. 12** on page 7.
3. Set and activate coming home timer for water heater: **Fig. 11** on page 7 and **Fig. 12** on page 7.
4. Change active timer: **Fig. 13** on page 7
5. Deactivate timer: **Fig. 14** on page 7.

Using favorites

You can save frequently used settings as favorites so they can easily be selected again later. Up to 6 favorites are possible (A … F).

1. Save the current settings as a favorite:
   Fig. 15 on page 4
2. Select a favorite:
   Fig. 16 on page 4

Flushing the water heater

› Proceed according to the figure:
Fig. 17 on page 4

Filling the water heater

If the interior temperature is below 0 °C, heat the interior with the device first. Otherwise, the safety and drain valve will open and drain the water heater.

› Proceed according to the figure:
Fig. 18 on page 5

Emptying the water heater

› If temperature inside the vehicle is below 0 °C, ensure that the safety and drain valve has released:
Fig. 19 on page 5

› If the vehicle is not used during the frost period, the water heater must be emptied:
Fig. 20 on page 5

Starting after a long period of non-use

1. Check the cowl and remove the cover and any dirt (e.g., leaves, cobwebs, etc.).
2. Flush the water heater according to the figure: **Fig. 4** on page 7.
3. **NOTE** After a long period of non-use, smoke or odours may develop fora few minutes due to dust or dirt.

   In this case ensure that the interior is well ventilated and perform self-cleaning: See Self-cleaning on page 9.

8.1 Using the Dometic Climate App

The Dometic Climate App can be used to control the heater via a mobile phone or to update the software of the heater.

NOTE Depending on the screen in the Dometic Climate App, a **<** button is displayed that allows to switch to the previously displayed screen.

Pairing the heater with the Dometic Climate App

NOTE Once the heater is paired with the Dometic Climate App, the pairing is always activated automatically as soon as the heater, the Bluetooth of the mobile phone, and the Dometic Climate App are switched on again after being switched off.

1. Download the Dometic Climate App via the following QR code or the link (http://qr.dometic.com/bdkpkV).
2. Ensure the heater is switched on.
3. Activate the Bluetooth on the mobile phone.
4. Open the Dometic Climate App.
   ˅ Settings for permissions appear.
5. Allow or deny the permissions by tapping the corresponding answers.
   ˅ The welcome screen appears.
6. Click the **Add new device** button.
7. Select TwinBoost.
8. Press and hold the home button ⌂ on the TwinBoost control panel for 3 s.
   ˅ The Dometic Climate App displays a pairing screen. When the pairing is completed the heater is displayed.
9. Tap the **Next** button.
   ˅ A confirmation appears that the heater has been selected and connected.
10. Tap the **I'm ready** button.
11. Tap the **Next** button.
    ˅ The Dometic Climate App is successfully paired with TwinBoost.

Updating the heater software

1. Ensure that the heater and the Dometic Climate App are paired.
2. Ensure you are logged in to the Dometic Climate App.
3. Tap the ☰ button in the Dometic Climate App.
   ˅ A selection of settings appears.
4. Tap **Devices** to display the paired devices.
5. Select TwinBoost.
   ˅ Information about the heater is displayed.
6. Tap **Check Updates** to check for software updates for the heater.
   ˅ The Dometic Climate App show the current update, if applicable.
7. If an update is available, tap **Download**.
   ˅ The update is downloaded when **Update** is displayed.
8. Tap **Update**.
   ˅ The update status is displayed in percent. When the update is completed in the Dometic Climate App, the Dometic Climate App automatically connects the mobile phone to the heater via Wi-Fi and transmits the update to the heater. The Dometic Climate App indicates when the software has been updated and disconnects the Wi-Fi connection.

9 Replacing fuses

WARNING! Elecrocution hazard

- Before servicing or changing the fuses, switch off the device, shut the gas supply and disconnect DC (12 V) supply.
- **TwinBoost 6000H, TwinBoost 8000H only:** Disconnect the AC (230 V) supply.

> **NOTE** Only use fuses with the same value.

Replace broken DC fuses according to **Fig. 21** on page 9.

Fig. 21 on page 5

10 Cleaning and maintenance

- Clean the device according to the figure:

  Fig. 22 on page 5
- Never use detergents containing chlorine for cleaning and disinfection.
- Perform the self-cleaning once a week: See Self-cleaning on page 9.
- If the side cowl is positioned below a window: Check the window switch operation as a pre-trip or seasonal check.
- Check regsteparly, especially after long journeys, that the cowl and the exhaust duct are intact and correctly fixed.
- Operate the safety and drain valve regsteparly, at least twice a year, to remove limescale deposits and ensure proper function.
-
- Have the device, its gas supply, the exhaust duct, and the cowl checked by an expert in accordance with national regstepations (e.g. in Germany every 2 years). If no national regstepations exist that shostepd be done at least every 2 years. The inspection must be certified on a test certificate (e.g., DVGW Work Sheet G 607 for vehicles in Germany).

Self-cleaning

To clean the system against bacteria operate the device for a few minutes at the highest temperature level for self-cleaning:

1. Set room temperature to maximum value.
2. Choose the auto mode AUTO for air heating.
3. Choose the hot mode for water heating.

11 Troubleshooting

Routine in case of a gas leak (smell of gas)

WARNING! Explosion hazard

› Avoid ignition sources. Immediately extinguish all open flames. Do not operate electrical switches or devices such as radio or mobile phone. Do not start the vehicle engine. Do not smoke.

1. Open all windows and doors.
2. Evacuate all persons from the vehicle.
3. If possible, close the gas cylinders from the outside.
4. Have the entire gas system checked and, if necessary, repaired by qualified personnel.
5. Only then put the gas system back into operation.

Contacting the manufacturer's support

See back page of this manual.

11.1 Error code table

The display shows up to 4 error codes and warnings.

1. Scroll through the error codes:
   Fig. 23 on page 5
2. Reset error codes:
   Fig. 24 on page 5
3. Reset warnings:
   Fig. 25 on page 5

NOTE Alternatively you can switch off the system by pressing the ⏻ button for 3 s.

Problem	Possible cause	Suggested remedy
002	Battery voltage low	1. Check battery voltage and compare them to under voltage setting. 2. Charge battery. 3. Connect vehicle to AC power. 4. If none above solves the issue contact the manufacturer's support.
003	Battery voltage high	1. Check the battery voltage and ensure it is less than 16.5 V. If the battery voltage is higher than 16.5 V, either a wrong battery is connected or battery is broken. 2. Replace battery with battery that supplies DC power according to technical data (see rating label). 3. In case vehicle is connected to AC power check if battery is charging. 4. If battery is charging check charging voltage (must be lower than 16.5 V to assure proper function whilst charging).
005	Fuse blown	1. Check DC power fuses (Replacing fuses on page 9). 2. If device does not operate properly contact the manufacturer's support.
007	General system error	› Contact the manufacturer's support.
008 403 … 417	Communication error	1. Wait 3 min, then restart the device. 2. If the device does not operate properly, contact the manufacturer's support.

Problem	Possible cause	Suggested remedy
418 … 421	Communication error	1. Wait 3 min, then restart the device. 2. If the device does not operate properly, contact the manufacturer's support. 3. Check if the gas bottle is empty. If the device does not start but the gas supply is assured, contact maintenance.
422	Air heater overheat	1. Assure that air heater is switched off. 2. Wait 15 min … 30 min until device has cooled down. 3. Check if all air inlet grilles and the cabin air ducting to the device are not blocked. 4. Restart air heater. 5. If device does not operate properly, contact the manufacturer's support.
423	Water heater overheating	1. Assure that water heater is switched off. 2. Wait 15 min … 30 min until device has cooled down. 3. Check if water heater is filled with water. 4. Refill with water if water was missing. 5. Restart water heater. 6. If device does not operate properly, contact the manufacturer's support.
424	Window opened (only if window switch is installed)	1. Check if the window above the cowl is opened. 2. If window was opened, close window and restart device. 3. If window was closed, contact the manufacturer's support.
431	Device interrupted during operation.	1. Wait 2 min. 2. Reset warning. 3. Check power supply.
434	Self shutdown. Service warning has been ignored too long.	› Contact the manufacturer's support for service. The device can only be restarted after service.

11.2 Warning code table

Problem	Possible cause	Suggested remedy
425	Water frozen	1. Reset warning. ˅ Water heating is shut down. Only air heating is operating. 2. Operate the air heating at the highest level so that the interior temperature rises and the water heating is ready for operation again.
432	**TwinBoost 6000H, TwinBoost 8000H only:** AC power supply disconnected or interrupted.	1. Reset warning. ˅ The heater is now only operated with gas. 2. Check power supply.
433	Service required	1. Reset warning.

Problem	Possible cause	Suggested remedy
		2. Contact the manufacturer's support for service after your vacation or at the next opportunity. If you wait too long, the heater will turn itself off and can only be restarted after service.

11.3 W/O error code table

Problem	Possible cause	Suggested remedy
No hot water, but the heater shows that the water is hot.	The heater is turned on with the water tank empty.	1. Check if the water temperature is reached on the HMI. 2. Check if the safety and drain valve is open. 3. Fill the water tank after it cools down. **WARNING! Serious injury** › Do **NOT** fill an empty hot water tank with cold water.
Target temperature is not reached.	Activating the silent mode and limiting the cabin fan may prevent the unit from reaching the target temperature, as this reduces its overall performance.	Switch to the auto mode.
	All outlets are closed or blocked.	Check all outlets.

12 Disposal



Recycling packaging material: Place the packaging material in the appropriate recycling waste bins wherever possible. This separation is necessary, as packaging is valuable resource and improper disposal may impact human health and the environment.



The crossed-out wheeled bin indicates that the product is electrical or electronic equipment or contains batteries and must be collected separately for proper treatment, recovery, and recycling. **The consumer is legally obliged to dispose of properly any electrical or electronic equipment, batteries and rechargeable batteries separately from general household waste!**

This separation is necessary, as batteries and electrical appliances are valuable resources and may contain substances that are harmful to humans and the environment.

To finally dispose of the product, ask your local recycling center or specialist dealer for details about how to do this in accordance with the applicable disposal regulations.

The product and batteries can be disposed free of charge.

Remove any batteries and rechargeable batteries before recycling this product.

Batteries containing more than 0.002 % cadmium or more than 0.004 % lead are marked with the chemical symbol for the metal concerned: Cd or Pb.

13 Warranty

The statutory warranty period applies. If the product is defective, please contact the manufacturer's branch in your country (see dometic.com/dealer) or your retailer.

For repair and warranty processing, please include the following documents when you send in the device:

- A copy of the receipt with purchasing date
- A reason for the claim or description of the fault

Note that self-repair or nonprofessional repair can have safety consequences and might void the warranty.

14 Technical data

	TwinBoost4000	TwinBoost6000H	TwinBoost6000	TwinBoost8000H
Protection class	IPX1			
Heating capacity	4000 W	4000 W (1800 W electrical)	6000 W	6000 W (1800 W electrical)
Rated input voltage	12 V⎓	12 V⎓ 230~ / 240 V, 50 / 60 Hz	12 V⎓	12 V⎓ 230~ / 240 V, 50 / 60 Hz
Input voltage range	10 V⎓ 16.5 V⎓	10⎓ … 16.5 V 230~ / 240 V, 50 / 60 Hz	10⎓ … 16.5 V	10⎓ … 16.5 V 230~ / 240 V, 50 / 60 Hz
Current consumption (12 V⎓)	Water heating 0.7 A Max. air heating 7 A		Water heating 0.7 A Max. air heating 12 A	
Stand-by consumption	5 mA			
Required fuse	15 A			
Appliance category				
Gas category	$I_{3B/P}$ (30), LPG / Butane			
Gas connection pressure	30 mbar			
Gas consumption				
MAX (Max. air heating)	327 g/h		495 g/h	
(Water heating)	185 g/h			
+ (Combi heating)	512 g/h			
Gas stand-by consumption	7.7 g/h (maintain water temperature)			
Nominal heat input				
MAX (Max. air heater)	4.5 kW (Hs)		6.8 kW (Hs)	
(Water heater)	2.35 kW (Hs)			
+ (Combi heater)	6.85 kW (Hs)			
Water connection pressure	max. 2.8 bar (280 kPa)			
Water heater (water volume at 2.8 bar (280 kPa)	10 L			
Water system pressure	max. 4.5 bar (450 kPa)			
Heating-up time	Approx. 17 min (10 L, heated-up from 15 … 60°C)			
Operating temperature range	– 20 … 60°C			
Dimensions L x W x H	514 m × 438 m × 298 m			
Weight	17.3 kg	18.5 kg	17.3 kg	18.5 kg
Frequency band (WiFi)	2.4 GHz			
RF output power	WiFi: 19.14 dBm (802.11b), 19.22 dBm (802.11g), 18.96 dBm (802.11n20), 19.12 dBm (802.11n40), Bluetooth: 7.93 dBm , Bluetooth LE: 5.93 dBm			
Inspection/certification	CE E1 UKCA			

The radio equipment of TwinBoost 4000, TwinBoost 6000, TwinBoost 6000H, and TwinBoost 8000H complies with the requirements of the directive 2014/53/EU. You can find the Declaration of Conformity of the device on documents.dometic.com.

Deutsch

1 Wichtige Hinweise ... 16
2 Cybersicherheit ... 16
3 Erklärung der Symbole ... 16
4 Sicherheitshinweise ... 16
5 Zielgruppe ... 17
6 Bestimmungsgemäßer Gebrauch ... 17
7 Technische Beschreibung ... 17
8 Betrieb ... 18
9 Ersetzen von Sicherungen ... 19
10 Reinigung und Wartung ... 19
11 Fehlersuche und Fehlerbehebung ... 20
12 Entsorgung ... 23
13 Gewährleistung ... 23
14 Technische Daten ... 24

1 Wichtige Hinweise

Lesen und befolgen Sie bitte alle Anweisungen, Richtlinien und Warnhinweise in diesem Produkthandbuch sorgfältig, um sicherzustellen, dass Sie das Produkt ordnungsgemäß installieren und stets ordnungsgemäß betreiben und warten. Diese Anleitung MUSS bei dem Produkt verbleiben.

Durch die Verwendung des Produktes bestätigen Sie hiermit, dass Sie alle Anweisungen, Richtlinien und Warnhinweise sorgfältig gelesen haben und dass Sie die hierin dargelegten Bestimmungen verstanden haben und ihnen zustimmen. Sie erklären sich damit einverstanden, dieses Produkt nur für den angegebenen Verwendungszweck und gemäß den Anweisungen, Richtlinien und Warnhinweisen dieses Produkthandbuchs sowie gemäß allen geltenden Gesetzen und Vorschriften zu verwenden. Eine Nichtbeachtung der hierin enthaltenen Anweisungen und Warnhinweise kann zu einer Verletzung Ihrer selbst und anderer Personen, zu Schäden an Ihrem Produkt oder zu Schäden an anderem Eigentum in der Umgebung führen. Dieses Produkthandbuch, einschließlich der Anweisungen, Richtlinien und Warnhinweise, sowie die zugehörige Dokumentation können Änderungen und Aktualisierungen unterliegen. Aktuelle Produktinformationen finden Sie unter documents.dometic.com.

2 Cybersicherheit

Wir bestätigen, dass dieses Produkt die Anforderungen der Security and Telecommunications Infrastructure regulation (Vereintes Königreich) erfüllt. Die Konformitätserklärung ist hier einsehbar documents.dometic.com. Um einen Sicherheitsvorfall zu melden, senden Sie eine E-Mail an productcybersecurity@dometic.com. Sicherheitsupdates werden mindestens fünf Jahre lang ab Herstellungsdatum bereitgestellt.

3 Erklärung der Symbole

Ein Signalwort kennzeichnet Sicherheits- und Sachschadensmeldungen und gibt zudem den Grad oder das Ausmaß der Gefährdung an.

WARNUNG!
› Kennzeichnet eine Gefahrensituation, die zum Tod oder schwerer Verletzung führen könnte, wenn die jeweiligen Anweisungen nicht befolgt werden.

VORSICHT!
› Kennzeichnet eine Gefahrensituation, die zu geringer oder mittelschwerer Verletzung führen könnte, wenn die jeweiligen Anweisungen nicht befolgt werden.

ACHTUNG!
› Weist auf eine Situation hin, die, wenn sie nicht vermieden wird, zu Sachschäden führen kann.

HINWEIS Zusätzliche Informationen zur Bedienung des Produktes.

4 Sicherheitshinweise

Abb. 1 auf Seite 3
Abb. 2 auf Seite 3

Beachten Sie die vom Fahrzeughersteller und vom Kfz-Handwerk vorgeschriebenen Sicherheitshinweise und Auflagen.

Beachten Sie folgende grundsätzliche Sicherheitsinformationen zum Gebrauch von elektrischen Geräten zum Schutz vor:

- elektrischem Schlag
- Brandgefahr
- Verletzungen

WARNUNG! Explosionsgefahr
› Betreiben Sie das Gerät in folgenden Situationen niemals mit Gas:
  - An Tankstellen
  - In Parkhäusern
  - Auf Fähren
  - Beim Transport des Wohnwagens oder Wohnmobils mit einem Transport- oder Abschleppfahrzeug

WARNUNG! Nichtbeachtung dieser Warnungen kann zum Tod oder schwerer Verletzung führen.
› Die Montage und Reparatur des Gerätes dürfen nur von qualifiziertem Personal durchgeführt werden, das mit den verbundenen Gefahren bzw. den nationalen Vorschriften vertraut ist. Durch unsachgemäße Reparaturen können erhebliche Gefahren entstehen. Wenden Sie sich im Reparaturfall an den Kundenservice des Herstellers (siehe Rückseite).
› Wartung, Reparatur und Reinigung dürfen nicht von Kindern durchgeführt werden.
› Dieses Gerät kann von Kindern ab 8 Jahren und von Personen mit verringerten physischen, sensorischen oder mentalen Fähigkeiten oder Mangel an Erfahrung und/oder Wissen verwendet werden, wenn diese Personen beaufsichtigt werden oder im sicheren Gebrauch des Geräts unterwiesen wurden und die daraus resultierenden Gefahren verstanden haben.
› Verwenden Sie im Brandfall nur zugelassene Löschmittel. Verwenden Sie kein Wasser zum Löschen.
› Befüllen Sie einen leeren Warmwassertank **NICHT** mit kaltem Wasser.
› Im Falle eines Lecks an Ihrem Gerät (Gasgeruch):
  - Vermeiden Sie Zündquellen. Löschen Sie sofort alle offenen Flammen, betätigen Sie keine elektrischen Schalter und betreiben Sie keine elektrischen Geräte wie Radio oder Mobiltelefon. Starten Sie nicht den Fahrzeugmotor. Rauchen Sie nicht.
  - Öffnen Sie Fenster und Türen.
  - Evakuieren Sie alle Personen aus dem Fahrzeug.
  - Schließen Sie die Gasflaschen von außen.
  - Lassen Sie das gesamte Gassystem von qualifiziertem Personal überprüfen und, falls erforderlich, reparieren.
  - Nehmen Sie die Gasanlage erst dann wieder in Betrieb.
› Schalten Sie das Gerät aus, wenn das Fahrzeug oder ein anderes Gerät betankt wird.
› Beachten Sie bitte auch die Sicherheitshinweise in den Abbildungen: **Abb. 1** auf Seite 16und **Abb. 2** auf Seite 16.

VORSICHT! Nichtbeachtung dieser Hinweise kann zu leichten bis mittelschweren Verletzungen führen.
› Betreiben Sie das Gerät nur, wenn das Gehäuse und die Leitungen unbeschädigt sind.
› Defekte Geräte dürfen nicht verwendet werden.

- > Setzen Sie das Gerät nicht in der Nähe von entflammbaren Flüssigkeiten ein.
- > Verwenden Sie das Gerät nicht ohne die angebrachten Warmluftkanäle.
- > Achten Sie darauf, dass der Verbrennungslufteinlass oder der Abgasauslass niemals blockiert oder versperrt wird.
- > Stellen Sie sicher, dass der Verbrennungslufteinlass und der Abgasauslass jederzeit frei bleiben. Prüfen Sie sie regelmäßig und reinigen Sie sie bei Bedarf. Dies ist besonders bei winterlichen Bedingungen wichtig, wenn Schnee, Eis oder Schmutz die Öffnungen bedecken oder blockieren können.
- > Achten Sie darauf, dass keine brennbaren Gegenstände im Bereich des Luftaustritts gelagert oder montiert sind. Der Abstand muss mindestens 50 cm betragen.
- > Wenn das Anschlusskabel beschädigt ist, muss es durch den Hersteller, seinen Kundendienst oder ähnlich qualifiziertes Personal ersetzt werden.

ACHTUNG! Beschädigungsgefahr

- > Verwenden Sie das Gerät nur für den bestimmungsgemäßen Gebrauch.
- > Führen Sie keine Änderungen oder Umbauten am Gerät durch!
- > Mit dem Gerät allein kann nicht gewährleistet werden, dass das komplette Fahrzeug frostfrei bleibt. Dies hängt vom Aufbau des Wassersystems des Fahrzeugs und der Umgebungstemperatur ab. Entleeren Sie den Warmwasserbereiter über das Sicherheits- und Ablassventil, wenn die Temperatur im Fahrzeuginneren unter 0 °C zu sinken droht.
- > **Nur TwinBoost 6000H, TwinBoost 8000H:** Prüfen Sie, ob die Sicherung der Stromversorgung auf dem Campingplatz für die eingestellte Leistung ausreicht:
  - Für 900 W: 4 A
  - Für 1800 W: 8 A
- > **Nur TwinBoost 6000H, TwinBoost 8000H: Überhitzungsgefahr für das Wechselstrom-Anschlusskabel** Wenn Sie eine Kabelrolle für die Stromversorgung verwenden, wickeln Sie diese vollständig ab.

5 Zielgruppe

Die Anweisungen in dieser Anleitung sind für Personen bestimmt, die das Gerät benutzen.

6 Bestimmungsgemäßer Gebrauch

WARNUNG! Brandgefahr

- > Verwenden Sie die Heizung nicht, während sich das Fahrzeug in einem geschlossenen Bereich wie einer Garage oder einem anderen schlecht belüfteten Raum befindet.

Die Heizung ist nur zur Verwendung in Wohnmobilen, Wohnwagen und anderen Fahrzeugen mit Wohnräumen vorgesehen, wenn die Gasanlage gemäß EN 1949 installiert ist.

Das Gerät ist **nicht** geeignet für die Installation in Baumaschinen, landwirtschaftlichen Maschinen, Nutzfahrzeugen, Wasserfahrzeugen, Häusern und Wohnungen, Jagd- und Forstkabinen, Wochenendhäusern, Vorzelten oder ähnlichen Einrichtungen.

Das Gerät darf nur zur Trinkwassererwärmung und zur Heizung des Fahrzeuginnenraums verwendet werden. **Es darf niemals** zum Erwärmen anderer Flüssigkeiten verwendet werden.

Verwenden Sie das Gerät nur mit den Original-Warmluftkanälen und dem seitlichen Kamin, die vom Hersteller installiert wurden. **Verwenden Sie niemals** andere Warmluftkanäle oder Aufsätze.

Das Gerät darf während der Fahrt nur betrieben werden, wenn Einrichtungen installiert sind, die ein unkontrolliertes Austreten von Flüssiggas bei einem Unfall verhindern (gemäß UN-ECE-Regelung 122).

Geräte, die nicht gemäß den Installationsvorschriften des Herstellers installiert wurden, dürfen nicht verwendet werden.

Wenn das Gerät in Fahrzeuge für die gewerbliche Verwendung installiert wird, sind die nationalen gesetzlichen Vorschriften und versicherungstechnischen Anforderungen vom Betreiber einzuhalten.

Das Gerät ist nicht für den Einsatz in Höhen über 2000 m geeignet.

Der Hersteller übernimmt keine Haftung für Verletzungen oder Schäden am Produkt aufgrund von Frost, die dadurch entstehen, dass der Benutzer die Anweisungen in der Bedienungsanleitung nicht befolgt.

Dieses Produkt ist nur für den angegebenen Verwendungszweck und die Anwendung gemäß dieser Anleitung geeignet.

Dieses Handbuch enthält Informationen, die für die ordnungsgemäße Installation und/oder den ordnungsgemäßen Betrieb des Produkts erforderlich sind. Installationsfehler und/oder ein nicht ordnungsgemäßer Betrieb oder eine nicht ordnungsgemäße Wartung haben eine unzureichende Leistung und u. U. einen Ausfall des Geräts zur Folge.

Der Hersteller übernimmt keine Haftung für Verletzungen oder Schäden am Produkt, die durch Folgendes entstehen:

- Unsachgemäße Installation oder falscher Anschluss, einschließlich Überspannung
- Unsachgemäße Wartung oder Verwendung von anderen als den vom Hersteller gelieferten Original-Ersatzteilen
- Veränderungen am Produkt ohne ausdrückliche Genehmigung des Herstellers
- Verwendung für andere als die in der Anleitung beschriebenen Zwecke

Dometic behält sich das Recht vor, das Erscheinungsbild des Produkts und dessen technische Daten zu ändern.

7 Technische Beschreibung

Abb. 3 auf Seite 3

Nr. in Abb. 3 auf Seite 17	Beschreibung
1	Bedienfeld
2	LPG-Kombi-Heizgerät
3	Sicherheits- und Ablassventil (Wenn die Innentemperatur nahe 0 °C ist, öffnet sich das Sicherheits- und Ablassventil automatisch, um das Wasser aus der Heizung abzulassen und Schäden durch Gefrieren zu vermeiden.)
4	Lufteinlässe

8 Betrieb

Einstellung des Geräts

1. Helligkeit der Bedienfeldanzeige einstellen:
   Abb. 4 auf Seite 3
2. Maximale Lüftergeschwindigkeit im Flüstermodus einstellen:
   Abb. 5 auf Seite 3
3. Minimale Lüftergeschwindigkeit im Lüftermodus einstellen:
   Abb. 6 auf Seite 3
4. Temperatureinheit einstellen:
   Abb. 7 auf Seite 4
5. Energiemodus einstellen (nur **TwinBoost 6000H** und **TwinBoost 8000H**):
   Abb. 8 auf Seite 4

HINWEIS Der Flüstermodus kann Auswirkungen auf die maximal verfügbare Heizleistung und die Funktion der Warmwasserbereitung haben.

Einstellung und Verwendung der Timer

Abb. 9 auf Seite 4
Abb. 10 auf Seite 4
Abb. 11 auf Seite 4
Abb. 12 auf Seite 4
Abb. 13 auf Seite 4
Abb. 14 auf Seite 4

1. Coming-Home-Timer der Luftheizung einstellen und aktivieren: **Abb. 9** auf Seite 18 und **Abb. 12** auf Seite 18.
2. Sleeping-Timer der Luftheizung einstellen und aktivieren: **Abb. 10** auf Seite 18 und **Abb. 12** auf Seite 18.
3. Coming-Home-Timer des Warmwasserbereiters einstellen und aktivieren: **Abb. 11** auf Seite 18 und **Abb. 12** auf Seite 18.
4. Aktiven Timer ändern: **Abb. 13** auf Seite 18
5. Timer deaktivieren: **Abb. 14** auf Seite 18.

Verwendung von Favoriten

Sie können häufig verwendete Einstellungen als Favoriten speichern, damit sie später leicht wieder ausgewählt werden können. Es können bis zu 6 Favoriten eingestellt werden (A … F).

1. Aktuelle Einstellungen als Favorit speichern:
   Abb. 15 auf Seite 4
2. Favoriten auswählen:
   Abb. 16 auf Seite 4

Warmwasserbereiter spülen

› Gehen Sie gemäß der Abbildung vor:
Abb. 17 auf Seite 4

Warmwasserbereiter befüllen

Wenn die Innentemperatur unter 0 °C liegt, heizen Sie den Innenraum zuerst mit dem Gerät auf. Andernfalls öffnet sich das Sicherheits- und Ablassventil und entleert den Warmwasserbereiter.

› Gehen Sie gemäß der Abbildung vor:
Abb. 18 auf Seite 5

Warmwasserbereiter entleeren

› Wenn die Temperatur im Fahrzeuginneren unter 0 °C liegt, stellen Sie sicher, dass sich das Sicherheits- und Ablassventil geöffnet hat:
Abb. 19 auf Seite 5

› Wenn das Fahrzeug während der Frostperiode nicht benutzt wird, muss der Warmwasserbereiter entleert werden:
Abb. 20 auf Seite 5

Start nach einer langen Zeit der Nichtbenutzung

1. Prüfen Sie den Kamin und entfernen Sie die Abdeckung und jeglichen Schmutz (z. B. Blätter, Spinnweben usw.).
2. Spülen Sie den Warmwasserbereiter gemäß der Abbildung: **Abb. 4** auf Seite 18.
3. **HINWEIS** Nach einer langen Zeit der Nichtbenutzung können sich einige Minuten lang Rauch oder Gerüche durch Staub oder Schmutz entwickeln.

   Stellen Sie in diesem Fall sicher, dass der Innenraum gut belüftet ist und führen Sie eine Selbstreinigung durch: Siehe Selbstreinigung auf Seite 19.

8.1 Dometic Climate App verwenden

Mit der Dometic Climate App kann die Heizung über das Mobiltelefon gesteuert oder die Software der Heizung aktualisiert werden.

HINWEIS Je nach Bildschirm in der Dometic Climate App wird die Taste **<** angezeigt, mit der Sie zum zuvor angezeigten Bildschirm wechseln können.

Heizung und Dometic Climate App koppeln

HINWEIS Sobald die Heizung mit der Dometic Climate App gekoppelt ist, wird die Kopplung immer automatisch aktiviert, sobald die Heizung, die Bluetooth-Funktion des Mobiltelefons und die Dometic Climate App nach dem Ausschalten wieder eingeschaltet werden.

1. Laden Sie die Dometic Climate App über folgenden QR-Code oder den Link (http://qr.dometic.com/bdkpkV) herunter.
2. Stellen Sie sicher, dass die Heizung eingeschaltet ist.
3. Aktivieren Sie Bluetooth auf dem Mobiltelefon.
4. Öffnen Sie die Dometic Climate App.
   ˅ Die Einstellungen für Berechtigungen werden angezeigt.
5. Erlauben oder verweigern Sie die Berechtigungen, indem Sie auf die entsprechenden Antworten tippen.
   ˅ Der Begrüßungsbildschirm wird angezeigt.
6. Klicken Sie auf die Schaltfläche **Neues Gerät hinzufügen**.
7. Wählen Sie TwinBoost.
8. Halten Sie die Taste „Home“ auf dem TwinBoost Bedienfeld gleichzeitig für 3 s gedrückt.
   ˅ Die Dometic Climate App zeigt einen Kopplungsbildschirm an. Wenn die Kopplung abgeschlossen ist, wird die Heizung angezeigt.

9. Tippen Sie auf die Schaltfläche **Weiter**.
ˬ Es wird eine Bestätigung angezeigt, dass die Heizung ausgewählt und verbunden wurde.
10. Tippen Sie auf die Schaltfläche **Ich bin bereit**.
11. Tippen Sie auf die Schaltfläche **Weiter**.
ˬ Die Dometic Climate App wurde erfolgreich mit TwinBoost gekoppelt.

Aktualisieren der Heizungssoftware

1. Stellen Sie sicher, dass die Heizung und die Dometic Climate App gekoppelt sind.
2. Stellen Sie sicher, dass Sie bei der Dometic Climate App angemeldet sind.
3. Tippen Sie in der Dometic Climate App auf die Schaltfläche ☰.
ˬ Eine Auswahl an Einstellungen wird angezeigt.
4. Tippen Sie auf **Geräte**, um die gekoppelten Geräte anzuzeigen.
5. Wählen Sie TwinBoost.
ˬ Informationen über die Heizung werden angezeigt.
6. Tippen Sie auf **Auf Updates prüfen**, um nach Software-Updates für die Heizung zu suchen.
ˬ Die Dometic Climate App zeigt ggf. das aktuelle Update an.
7. Wenn ein Update verfügbar ist, tippen Sie auf **Herunterladen**.
ˬ Das Update wird heruntergeladen, wenn **Update** angezeigt wird.
8. Tippen Sie auf **Aktualisieren**.
ˬ Der Aktualisierungsstatus wird in Prozent angezeigt. Wenn die Aktualisierung in der Dometic Climate App abgeschlossen ist, verbindet die Dometic Climate App das Mobiltelefon automatisch über Wi-Fi mit der Heizung und überträgt die Aktualisierung an die Heizung. Die Dometic Climate App zeigt an, wenn die Software aktualisiert wurde, und trennt die Wi-Fi-Verbindung.

9 Ersetzen von Sicherungen

WARNUNG! Stromschlaggefahr
› Vor einer Wartung oder einem Sicherungswechsel ist das Gerät auszuschalten, die Gasversorgung zu unterbrechen und die Gleichspannungsversorgung (12 V) zu trennen.
› **Nur TwinBoost 6000H, TwinBoost 8000H:** Trennen Sie die Wechselspannungsversorgung (230 V).

› **HINWEIS** Verwenden Sie nur Sicherungen mit dem gleichen Wert.

Ersetzen Sie defekte Gleichstromsicherungen gemäß
Abb. 21 auf Seite 19.
Abb. 21 auf Seite 5

10 Reinigung und Wartung

› Reinigen Sie das Gerät wie in der Abbildung dargestellt:
Abb. 22 auf Seite 5
› Verwenden Sie zur Reinigung und Desinfektion niemals chlorhaltige Reinigungsmittel.
› Führen Sie die Selbstreinigung einmal pro Woche durch: Siehe Selbstreinigung auf Seite 19.
› Wenn der Seitenaufsatz unterhalb eines Fensters angebracht ist: Prüfen Sie die Funktion des Fensterschalters vor der Fahrt oder vor der Saison.
› Prüfen Sie regelmäßig, insbesondere nach langen Fahrten, ob der Kamin und das Abgasrohr intakt und richtig befestigt sind.
› Betätigen Sie das Sicherheits- und Ablassventil regelmäßig, mindestens zweimal pro Jahr, um Kalkablagerungen zu entfernen und eine einwandfreie Funktion zu gewährleisten.
›
› Lassen Sie das Gerät, die Gasversorgung, das Abgasrohr und den Kamin entsprechend den nationalen Vorschriften von einer Fachkraft überprüfen (in Deutschland z. B. alle 2 Jahre). Wenn keine nationalen Vorschriften bestehen, sollte dies mindestens alle 2 Jahre erfolgen. Die Prüfung ist auf einem Zertifikat (z. B. DVGW-Arbeitsblatt G 607 für Fahrzeuge in Deutschland) zu bescheinigen.

Selbstreinigung

Um das System von Bakterien zu reinigen, betreiben Sie das Gerät für einige Minuten auf der höchsten Temperaturstufe zur Selbstreinigung:

1. Stellen Sie die Raumtemperatur auf den max. Wert ein.
2. Wählen Sie den Automatikbetrieb AUTO für die Luftheizung.
3. Wählen Sie den Hochtemperaturbetrieb für die Warmwasserbereitung.

11 Fehlersuche und Fehlerbehebung

Routine im Falle eines Gaslecks (Gasgeruch)

WARNUNG! Explosionsgefahr
› Vermeiden Sie Zündquellen. Löschen Sie sofort alle offenen Flammen. Betätigen Sie keine elektrischen Schalter oder Geräte wie Radio oder Mobiltelefon. Starten Sie nicht den Fahrzeugmotor. Rauchen Sie nicht.

1. Öffnen Sie alle Fenster und Türen.
2. Evakuieren Sie alle Personen aus dem Fahrzeug.
3. Schließen Sie die Gasflaschen falls möglich von außen.
4. Lassen Sie das gesamte Gassystem von qualifiziertem Personal überprüfen und, falls erforderlich, reparieren.
5. Nehmen Sie die Gasanlage erst dann wieder in Betrieb.

Kontaktdaten des Kundenservice des Herstellers
Siehe Rückseite dieser Anleitung.

11.1 Fehlercode-Tabelle

Das Display zeigt bis zu 4 Fehlercodes und Warnungen an.
1. Durch die Fehlercodes blättern:
   Abb. 23 auf Seite 5
2. Fehlercodes zurücksetzen:
   Abb. 24 auf Seite 5
3. Warnungen zurücksetzen:
   Abb. 25 auf Seite 5

HINWEIS Alternativ können Sie das System auch ausschalten, indem Sie die Taste ⦿ für 3 s drücken.

Problem	Mögliche Ursache	Lösungsvorschlag
002	Batteriespannung niedrig	1. Prüfen Sie die Batteriespannung und vergleichen Sie sie mit der Einstellung für die Unterspannung. 2. Laden Sie die Batterie auf. 3. Schließen Sie das Fahrzeug an einen Wechselstromanschluss an. 4. Wenn sich das Problem nicht wie oben beschrieben lösen lässt, wenden Sie sich an den Kundenservice des Herstellers.
003	Batteriespannung zu hoch	1. Prüfen Sie die Batteriespannung und stellen Sie sicher, dass sie weniger als 16,5 V beträgt. Wenn die Batteriespannung höher als 16,5 V ist, ist entweder eine falsche Batterie angeschlossen oder die Batterie ist defekt. 2. Ersetzen Sie die Batterie durch eine Batterie, die Gleichstrom gemäß den technischen Daten liefert (siehe Typenschild). 3. Falls das Fahrzeug an einen Wechselstromanschluss angeschlossen ist, prüfen Sie, ob die Batterie geladen wird. 4. Wenn die Batterie geladen wird, prüfen Sie die Ladespannung (diese muss niedriger als 16,5 V sein, um eine ordnungsgemäße Funktion während des Ladevorgangs zu gewährleisten).
005	Sicherung durchgebrannt	1. Prüfen Sie die Gleichstromsicherungen (Ersetzen von Sicherungen auf Seite 19).

Problem	Mögliche Ursache	Lösungsvorschlag
		2. Wenn das Gerät nicht ordnungsgemäß funktioniert, wenden Sie sich an den Kundenservice des Herstellers.
007	Allgemeiner Systemfehler	› Wenden Sie sich an den Kundenservice des Herstellers.
008 403 … 417	Kommunikationsfehler	1. Warten Sie 3 min, und starten Sie das Gerät dann neu. 2. Wenn das Gerät nicht ordnungsgemäß funktioniert, wenden Sie sich an den Kundenservice des Herstellers.
418 … 421	Kommunikationsfehler	1. Warten Sie 3 min, und starten Sie das Gerät dann neu. 2. Wenn das Gerät nicht ordnungsgemäß funktioniert, wenden Sie sich an den Kundenservice des Herstellers. 3. Prüfen Sie, ob die Gasflasche leer ist. Wenn das Gerät nicht startet, die Gasversorgung aber sichergestellt ist, wenden Sie sich an den Instandhaltungsservice.
422	Überhitzung der Luftheizung	1. Vergewissern Sie sich, dass die Luftheizung ausgeschaltet ist. 2. Warten Sie 15 min … 30 min, bis sich das Gerät abgekühlt hat. 3. Prüfen Sie, ob alle Lufteinlassgitter und die Kabinenluftkanäle zum Gerät frei von Blockierungen sind. 4. Starten Sie die Luftheizung neu. 5. Wenn das Gerät nicht ordnungsgemäß funktioniert, wenden Sie sich an den Kundenservice des Herstellers.
423	Warmwasserbereiter überhitzt	1. Vergewissern Sie sich, dass der Warmwasserbereiter ausgeschaltet ist. 2. Warten Sie 15 min … 30 min, bis sich das Gerät abgekühlt hat. 3. Prüfen Sie, ob der Warmwasserbereiter mit Wasser gefüllt ist. 4. Füllen Sie Wasser nach, falls Wasser fehlt. 5. Starten Sie den Warmwasserbereiter neu. 6. Wenn das Gerät nicht ordnungsgemäß funktioniert, wenden Sie sich an den Kundenservice des Herstellers.
424	Fenster geöffnet (nur wenn Fensterschalter installiert ist)	1. Überprüfen Sie, ob das Fenster über dem Kamin geöffnet ist. 2. Wenn das Fenster geöffnet war, schließen Sie das Fenster und starten Sie das Gerät neu. 3. Wenn das Fenster geschlossen war, wenden Sie sich bitte an den Kundenservice des Herstellers.
431	Gerät während des Betriebs unterbrochen.	1. Warten Sie 2 min. 2. Warnung zurücksetzen. 3. Prüfen Sie die Stromversorgung.

Problem	Mögliche Ursache	Lösungsvorschlag
434	Selbstabschaltung. Die Wartungsanzeige wurde zu lange ignoriert.	› Wenden Sie sich an den Kundenservice des Herstellers, um eine Wartung durchführen zu lassen. Das Gerät kann erst nach der Wartung neu gestartet werden.

11.2 Warncodetabelle

Problem	Mögliche Ursache	Lösungsvorschlag
425	Wasser gefroren	1. Warnung zurücksetzen. ˅ Die Warmwasserbereitung ist abgeschaltet. Nur die Luftheizung ist in Betrieb. 2. Betreiben Sie die Luftheizung auf der höchsten Stufe, damit die Innentemperatur steigt, bis die Warmwasserbereitung wieder betriebsbereit ist.
432	**Nur TwinBoost 6000H, TwinBoost 8000H:** Wechselstromversorgung getrennt oder unterbrochen.	1. Warnung zurücksetzen. ˅ Die Heizung wird nun nur noch mit Gas betrieben. 2. Prüfen Sie die Stromversorgung.
433	Wartung erforderlich	1. Warnung zurücksetzen. 2. Wenden Sie sich nach Ihrem Urlaub oder bei nächster Gelegenheit an den Kundenservice des Herstellers, um eine Wartung durchführen zu lassen. Wenn Sie zu lange warten, schaltet sich die Heizung automatisch ab und kann erst nach der Wartung wieder in Betrieb genommen werden.

11.3 Ohne Fehlercode-Tabelle

Problem	Mögliche Ursache	Lösungsvorschlag
Kein heißes Wasser, aber die Heizung zeigt an, dass das Wasser heiß ist.	Die Heizung wird bei leerem Wassertank eingeschaltet.	1. Überprüfen Sie, ob die Wassertemperatur an der MMS erreicht wurde. 2. Prüfen, ob das Sicherheits- und Ablassventil geöffnet ist. 3. Befüllen Sie den Wassertank, wenn er abgekühlt ist. **WARNUNG! Schwere Verletzungen** › Befüllen Sie einen leeren Warmwassertank **NICHT** mit kaltem Wasser.
Zieltemperatur nicht erreicht.	Durch Aktivieren des Flüstermodus und Begrenzung des Kabinenlüfters kann die Einheit möglicherweise die Zieltemperatur nicht erreichen, da dies die Gesamtleistung verringert.	Wechseln Sie in den Automatikbetrieb.
	Alle Auslässe sind geschlossen oder blockiert.	Überprüfen Sie alle Auslässe.

12 Entsorgung



Recycling von Verpackungsmaterial: Geben Sie das Verpackungsmaterial möglichst in den entsprechenden Recycling-Müll. Diese Trennung ist notwendig, da die Verpackung eine wertvolle Ressource ist und eine unsachgemäße Entsorgung unsere Gesundheit und Umwelt gefährden kann.



Die durchgestrichene Abfalltonne auf Rädern zeigt an, dass es sich bei dem Produkt um ein elektrisches oder elektronisches Gerät handelt oder dass es Batterien enthält und zur ordnungsgemäßen Aufbereitung, Rückgewinnung und zum Recycling getrennt gesammelt werden muss.
Der Verbraucher ist gesetzlich dazu verpflichtet, alle elektrischen oder elektronischen Geräte, Batterien und wiederaufladbare Batterien getrennt vom allgemeinen Hausmüll ordnungsgemäß zu entsorgen!

Diese Trennung ist erforderlich, da Batterien und Elektrogeräte wertvolle Ressourcen sind und Substanzen enthalten können, die für Mensch und Umwelt schädlich sind.

Wenn Sie das Gerät endgültig entsorgen möchten, informieren Sie sich bitte bei Ihrem Wertstoffhof vor Ort oder bei Ihrem Fachhändler, wie dies gemäß den geltenden Entsorgungsvorschriften zu tun ist.

Das Produkt und die Batterien können kostenlos entsorgt werden.

Entfernen Sie sämtliche Batterien und wiederaufladbare Batterien, bevor Sie dieses Produkt recyceln.

Batterien, die mehr als 0,002 % Cadmium oder mehr als 0,004 % Blei enthalten, sind mit dem chemischen Symbol für das betreffende Metall gekennzeichnet: Cd oder Pb.

13 Gewährleistung

Es gilt die gesetzliche Gewährleistungsfrist. Sollte das Produkt defekt sein, wenden Sie sich bitte an die Niederlassung des Herstellers in Ihrem Land (siehe dometic.com/dealer) oder an Ihren Fachhändler.

Bitte senden Sie bei einem Reparatur- bzw. Gewährleistungsantrag folgende Unterlagen mit dem Gerät ein:

- eine Kopie der Rechnung mit Kaufdatum
- einen Reklamationsgrund oder eine Fehlerbeschreibung

Bitte beachten Sie, dass eigenständig oder nicht fachgerecht durchgeführte Reparaturen die Sicherheit gefährden und zum Erlöschen der Gewährleistung führen können.

14 Technische Daten

	TwinBoost4000	TwinBoost6000H	TwinBoost6000	TwinBoost8000H
Schutzart	IPX1			
Heizleistung	4000 W	4000 W (1800 W elektrisch)	6000 W	6000 W (1800 W elektrisch)
Eingangsnennspannung	12 V⎓	12 V⎓ 230~ / 240 V, 50 / 60 Hz	12 V⎓	12 V⎓ 230~ / 240 V, 50 / 60 Hz
Eingang – Spannungsbereich	10 V⎓ 16,5 V⎓	10⎓ … 16,5 V 230~ / 240 V, 50 / 60 Hz	10⎓ … 16,5 V	10⎓ … 16,5 V 230~ / 240 V, 50 / 60 Hz
Stromaufnahme (12 V⎓)	Wasserheizung 0,7 A Max. Lufterwärmung 7 A		Wasserheizung 0,7 A Max. Lufterwärmung 12 A	
Stand-by-Verbrauch	5 mA			
Benötigte Sicherung	15 A			
Gerätekategorie				
Gaskategorie	$I_{3B/P}$ (30), Autogas (LPG)/Butan			
Gasanschlussdruck	30 mbar			
Verbrauch Gas				
MAX (Max. Lufterwärmung)	327 g/h		495 g/h	
(Wasserheizung)	185 g/h			
+ (Kombi-Heizung)	512 g/h			
Stand-by-Verbrauch Gas	7,7 g/h (Wassertemperatur aufrechterhalten)			
Nennwärmeleistung				
MAX (Max. Luftheizung)	4,5 kW (Hs)		6,8 kW (Hs)	
(Warmwasserbereiter)	2,35 kW (Hs)			
+ (Kombi-Heizung)	6,85 kW (Hs)			
Wasseranschlussdruck	max. 2,8 bar (280 kPa)			
Warmwasserbereiter (Wasservolumen bei 2,8 bar (280 kPa)	10 L			
Wassersystemdruck	max. 4,5 bar (450 kPa)			
Aufheizzeit	Ca. 17 min (10 L, aufgeheizt von 15 … 60 °C)			
Betriebstemperaturbereich	– 20 … 60 °C			
Abmessungen L x B x H	514 m × 438 m × 298 m			
Gewicht	17,3 kg	18,5 kg	17,3 kg	18,5 kg
Frequenzbereich (WiFi)	2,4 GHz			
HF-Ausgangsleistung	WiFi: 19,14 dBm (802.11b), 19,22 dBm (802.11g), 18,96 dBm (802.11n20), 19,12 dBm (802.11n40), Bluetooth: 7,93 dBm , Bluetooth LE: 5,93 dBm			
Prüfung/Zertifikat	CE E1 UKCA			

Die Funkanlagen der Geräte TwinBoost 4000, TwinBoost 6000, TwinBoost 6000H und TwinBoost 8000H erfüllen die Anforderungen der Richtlinie 2014/53/EU. Sie finden die Konformitätserklärung des Geräts auf documents.dometic.com.

Français

1 Remarques importantes....26
2 Cybersécurité....26
3 Explication des symboles....26
4 Consignes de sécurité....26
5 Groupe cible....27
6 Usage conforme....27
7 Description technique....27
8 Utilisation....28
9 Remplacement des fusibles....29
10 Nettoyage et entretien....29
11 Dépannage....30
12 Mise au rebut....33
13 Garantie....33
14 Caractéristiques techniques....34

1 Remarques importantes

Veuillez lire attentivement ces instructions et respecter l'ensemble des instructions, directives et avertissements inclus dans ce manuel du produit afin de garantir à tout moment l'installation, l'utilisation et la maintenance correctes du produit. Ces instructions DOIVENT rester avec ce produit.

En utilisant le produit, vous confirmez par la présente avoir lu attentivement toutes les instructions, directives et avertissements, et comprendre et accepter de respecter les conditions générales énoncées dans le présent document. Vous acceptez d'utiliser ce produit uniquement pour l'usage et l'application prévus, conformément aux instructions, directives et avertissements énoncés dans ce manuel du produit, ainsi qu'à toutes les lois et réglementations applicables. Le non-respect des instructions et avertissements énoncés dans le présent document peut entraîner des blessures pour vous-même et pour autrui, ainsi que des dommages au produit ou à d'autres biens situés à proximité. Ce manuel du produit, y compris les instructions, directives et avertissements, ainsi que la documentation associée, peut faire l'objet de modifications et de mises à jour. Pour obtenir les informations produit les plus récentes, veuillez consulter documents.dometic.com.

2 Cybersécurité

Nous confirmons que ce produit est conforme au règlement Security and Telecommunications Infrastructure regulation (Royaume-Uni). La déclaration de conformité est disponible à l'adresse documents.dometic.com. Pour signaler un incident de sécurité, envoyez un e-mail à l'adresse productcybersecurity@dometic.com. Les mises à jour de sécurité seront fournies pendant au moins cinq ans après la date de fabrication.

3 Explication des symboles

Un terme de signalisation identifie les messages de sécurité et les messages relatifs aux dommages matériels, et indique également le degré ou le niveau de gravité du danger.

AVERTISSEMENT !
› Indique une situation dangereuse qui, si elle n'est pas évitée, pourrait entraîner la mort ou des blessures graves.

ATTENTION !
› Indique une situation dangereuse qui, si elle n'est pas évitée, pourrait entraîner des blessures légères ou modérées.

AVIS !
› Indique une situation qui, si elle n'est pas évitée, pourrait entraîner des dommages matériels.

REMARQUE Informations supplémentaires pour utiliser le produit.

4 Consignes de sécurité

fig. 1 à la page 3
fig. 2 à la page 3
Respectez les consignes de sécurité et autres prescriptions imposées par le concessionnaire et par les professionnels de l'automobile.

Lors de l'utilisation d'appareils électriques, les consignes générales de sécurité suivantes doivent être respectées afin d'éviter :

- une décharge électrique,
- un incendie,
- des blessures.

AVERTISSEMENT ! Risque d'explosion
› N'utilisez jamais l'appareil au gaz dans les situations suivantes :
  - Dans les stations-service
  - Dans les parkings couverts
  - Sur les ferries
  - Lors du transport de la caravane ou du camping-car avec un véhicule de transport ou une dépanneuse

AVERTISSEMENT ! Le non-respect de ces mises en garde peut entraîner des blessures graves, voire mortelles.
› Le montage et la réparation de l'appareil doivent uniquement être effectués par un personnel qualifié et parfaitement informé des risques et des règlementations nationales associées. Une réparation incorrecte peut entraîner de graves dangers. Pour le service de réparation, veuillez contacter le service d'assistance du fabricant (voir au dos de la page).
› La maintenance, la réparation et le nettoyage ne doivent pas être effectués par des enfants.
› Cet appareil peut être utilisé par des enfants âgés de 8 ans et plus et des personnes ayant des capacités physiques, sensorielles ou mentales réduites ou un manque d'expérience et de connaissances, s'ils sont sous surveillance ou ont reçu des instructions sur l'utilisation de l'appareil en toute sécurité et comprennent les risques impliqués.
› En cas d'incendie, utilisez uniquement des agents d'extinction agréés. N'essayez pas d'éteindre l'incendie avec de l'eau.
› Ne remplissez **PAS** un réservoir d'eau chaude vide avec de l'eau froide.
› Si vous détectez une fuite sur l'appareil (odeur de gaz) :
  - Évitez toute source d'ignition. Éteignez immédiatement toute flamme nue, n'actionnez pas d'interrupteurs ou d'appareils électriques, tels qu'une radio ou un téléphone portable. Ne démarrez pas le moteur du véhicule. Ne fumez pas.
  - Ouvrez les fenêtres et les portes.
  - Évacuez toutes les personnes du véhicule.
  - Fermez les bouteilles de gaz de l'extérieur.
  - Faites contrôler et, si nécessaire, réparer l'ensemble de l'installation de gaz par un personnel qualifié.
  - Ne remettez l'installation de gaz en service qu'après avoir effectué cette opération.
› Arrêtez l'appareil lorsque le véhicule ou tout autre dispositif est ravitaillé en carburant.
› Respectez également les consignes de sécurité fournies dans les figures : **fig. 1** à la page 26et **fig. 2** à la page 26.

ATTENTION ! Le non-respect de ces mises en garde peut entraîner des blessures légères ou de gravité modérée.
› Utilisez uniquement l'appareil après avoir vérifié que le boîtier et les câbles sont intacts.
› Les appareils défectueux ne doivent pas être utilisés.

- N'utilisez pas l'appareil à proximité de liquides inflammables.
- N'utilisez pas l'appareil si des conduits d'air chaud ne sont pas montés.
- Ne laissez jamais l'entrée d'air de combustion ou la sortie des gaz d'échappement se bloquer ou s'obstruer.
- Veillez à ce que l'entrée d'air de combustion et la sortie des gaz d'échappement restent toujours dégagées. Inspectez-les régulièrement et nettoyez-les si nécessaire. Ceci est particulièrement important en hiver, lorsque la neige, la glace ou des débris peuvent recouvrir ou obstruer les ouvertures.
- Assurez-vous qu'aucun objet inflammable n'est entreposé ni installé à proximité de l'échappement. Une distance d'au moins 50 cm doit être observée.
- Si le cordon d'alimentation est endommagé, il doit être remplacé par le fabricant, son agent de service ou un membre du personnel aux qualifications similaires.

AVIS ! Risque d'endommagement

- Utilisez l'appareil conformément à l'usage pour lequel il a été conçu.
- Ne procédez à aucune modification ni transformation de l'appareil.
- L'appareil seul ne peut pas garantir la protection de l'ensemble du véhicule contre le gel. Cela dépend de la configuration du système d'alimentation en eau du véhicule et de la température ambiante. Vidangez le chauffe-eau à l'aide de la vanne de sûreté et de vidange lorsque la température à l'intérieur du véhicule est susceptible de tomber en dessous de 0 °C.
- **TwinBoost 6000H, TwinBoost 8000H uniquement :** Vérifiez que le fusible d'alimentation électrique du camping est suffisant pour la puissance réglée :
  - Pour 900 W: 4 A
  - Pour 1800 W: 8 A
- **TwinBoost 6000H, TwinBoost 8000H uniquement : Risque de surchauffe du câble de raccordement CA** Si vous utilisez un enrouleur de câble pour l'alimentation électrique, déroulez-le complètement.

5 Groupe cible

Les instructions de ce manuel sont destinées aux personnes qui utiliseront l'appareil.

6 Usage conforme

AVERTISSEMENT ! Risque d'incendie

- N'utilisez pas le chauffage lorsque le véhicule se trouve dans un espace fermé, tel qu'un garage ou un autre espace mal ventilé.

Le chauffage est conçu pour être utilisé dans les camping-cars, caravanes et autres véhicules avec espaces habitables, lorsque le système de gaz est installé conformément à la norme EN 1949.

L'appareil n'est **pas** adapté à une installation dans des machines de construction, des machines agricoles, des véhicules utilitaires, des bateaux, des maisons et des appartements, des cabanes de chasse et de sylviculture, des maisons de vacances, des auvents ou des équipements similaires.

L'appareil doit uniquement être utilisé pour chauffer l'eau potable et l'intérieur du véhicule. Ne l'utilisez **jamais** pour chauffer d'autres liquides.

Utilisez uniquement l'appareil lorsque les conduits d'air chaud et l'adaptateur latéral d'origine du fabricant sont installés. N'utilisez **jamais** d'autres conduits d'air chaud ou adaptateurs.

L'appareil doit uniquement être utilisé pendant la conduite si des dispositifs sont installés pour empêcher toute fuite de gaz liquide en cas d'accident (conformément à la réglementation 122 de la CEE-ONU).

L'utilisation d'appareils dont l'installation n'est pas conforme aux exigences du fabricant n'est pas autorisée.

Si l'appareil est installé dans des véhicules à usage commercial, l'opérateur doit tenir compte de la législation et des exigences nationales en matière d'assurance.

L'appareil n'est pas conçu pour être utilisé à des altitudes supérieures à 2000 m.

Le fabricant décline toute responsabilité en cas de blessure ou de dégât sur produit dû au gel découlant du non-respect des instructions de ce manuel par l'utilisateur.

Ce produit convient uniquement à l'usage et à l'application prévus, conformément aux présentes instructions.

Ce manuel fournit les informations nécessaires à l'installation et/ou au fonctionnement corrects du produit. Une installation médiocre et/ou un fonctionnement ou un entretien incorrect entraînera des performances insatisfaisantes et une défaillance éventuelle.

Le fabricant décline toute responsabilité en cas de blessure ou de dommage au produit résultant des situations suivantes :

- Installation, assemblage ou raccordement incorrect, y compris une tension excessive
- Entretien incorrect ou utilisation de pièces de rechange autres que les pièces de rechange d'origine fournies par le fabricant
- Modifications apportées au produit sans l'autorisation expresse du fabricant
- Utilisation à des fins autres que celles décrites dans ce manuel

Dometic se réserve le droit de modifier l'apparence et les spécifications du produit.

7 Description technique

fig. 3 à la page 3

No. dans fig. 3 à la page 27	Description
1	Panneau de commande
2	Chauffage combiné GPL
3	Vanne de sûreté et de vidange (Lorsque la température intérieure approche de 0 °C, la vanne de sûreté et de vidange s'ouvre automatiquement et évacue l'eau du chauffage pour éviter les dégâts causés par le gel.)
4	Entrées d'air

8 Utilisation

Réglage de l'appareil

1. Régler la luminosité de l'écran du panneau de commande :
   fig. 4 à la page 3
2. Réglez la vitesse maximale du ventilateur en mode silencieux :
   fig. 5 à la page 3
3. Réglez la vitesse minimale du ventilateur en mode ventilation :
   fig. 6 à la page 3
4. Réglez l'unité de température :
   fig. 7 à la page 4
5. Réglez le mode énergétique (**TwinBoost 6000H** et **TwinBoost 8000H** uniquement) :
   fig. 8 à la page 4

REMARQUE Le mode silencieux peut avoir un impact sur la puissance calorifique maximale disponible et sur les fonctions du chauffe-eau.

Réglage et utilisation des minuteries

fig. 9 à la page 4
fig. 10 à la page 4
fig. 11 à la page 4
fig. 12 à la page 4
fig. 13 à la page 4
fig. 14 à la page 4

1. Réglez et activez la minuterie au moment de l'arrivée chez vous pour le chauffage à air : **fig. 9** à la page 28 et **fig. 12** à la page 28.
2. Réglez et activez la minuterie au moment de votre sommeil pour le chauffage à air : **fig. 10** à la page 28 et **fig. 12** à la page 28.
3. Réglez et activez la minuterie au moment de l'arrivée chez vous pour le chauffe-eau : **fig. 11** à la page 28 et **fig. 12** à la page 28.
4. Modifiez la minuterie active : **fig. 13** à la page 28
5. Désactivez la minuterie : **fig. 14** à la page 28.

Utilisation des favoris

Vous pouvez enregistrer les paramètres fréquemment utilisés en tant que favoris afin de pouvoir les resélectionner ultérieurement. Jusqu'à 6 favoris sont possibles (A … F).

1. Enregistrez les paramètres actuels comme favoris :
   fig. 15 à la page 4
2. Sélectionnez un favori :
   fig. 16 à la page 4

Rinçage du chauffe-eau

› Procédez comme indiqué à la figure :
fig. 17 à la page 4

Remplissage du chauffe-eau

Si la température intérieure est inférieure à 0 °C, réchauffez d'abord l'intérieur avec l'appareil. Sinon, la vanne de sûreté et de vidange s'ouvrira et vidangera le chauffe-eau.

› Procédez comme indiqué à la figure :
fig. 18 à la page 5

Vidage du chauffe-eau

› Si la température intérieure du véhicule est inférieure à 0 °C : assurez-vous que la vanne de sûreté et de vidange s'est ouverte :
fig. 19 à la page 5

› Si le véhicule n'est pas utilisé pendant la période de gel, le chauffe-eau doit être vidé :
fig. 20 à la page 5

Démarrage après une longue période d'inutilisation

1. Contrôlez l'adaptateur, puis retirez le couvercle et les éventuelles saletés (par exemple feuilles, toiles d'araignée, etc.).
2. Rincez le chauffe-eau conformément à la figure : **fig. 4** à la page 28.
3. **REMARQUE** Après une longue période d'inutilisation, de la fumée ou des odeurs peuvent se dégager pendant quelques minutes à cause de la poussière ou de la saleté.

   Dans ce cas, veillez à ce que l'intérieur soit bien ventilé et effectuez un auto-nettoyage : Voir Auto-nettoyage à la page 29.

8.1 Utilisation de l'application Dometic Climate

Vous pouvez utiliser l'application Dometic Climate pour contrôler le chauffage sur un téléphone mobile ou pour mettre à jour le logiciel du chauffage.

REMARQUE En fonction de l'écran de l'application Dometic Climate, un bouton **<** s'affiche et vous permet de revenir à l'écran précédent.

Couplage du chauffage et de l'application Dometic Climate

REMARQUE Une fois le chauffage couplé avec l'application Dometic Climate, le couplage est toujours activé automatiquement dès que le chauffage, la connexion Bluetooth du téléphone mobile et l'application mobile sont réactivés après avoir été désactivés.

1. Téléchargez l'application Dometic Climate via le code QR suivant ou le lien (http://qr.dometic.com/bdkpkV).
2. Assurez-vous que le chauffage est allumé.
3. Activez le Bluetooth sur le téléphone mobile.
4. Ouvrez l'application Dometic Climate.
   ˅ Les paramètres d'autorisation s'affichent.
5. Autorisez ou refusez les autorisations en appuyant sur les réponses correspondantes.
   ˅ L'écran d'accueil s'affiche.
6. Cliquez sur le bouton **Ajouter un nouvel appareil**.
7. Sélectionnez TwinBoost.
8. Maintenez enfoncé le bouton de maison sur le panneau de commande TwinBoost pendant 3 s.
   ˅ L'application Dometic Climate affiche un écran de couplage. Une fois le couplage terminé, le chauffage s'affiche à l'écran.

9. Appuyez sur le bouton **Suivant**.
ˬ Un message s'affiche pour confirmer que le chauffage a été sélectionné et connecté.
10. Appuyez sur le bouton **Je suis prêt**.
11. Appuyez sur le bouton **Suivant**.
ˬ L'application Dometic Climate est désormais couplée à TwinBoost.

Mise à jour du logiciel du chauffage

1. Assurez-vous que le chauffage et l'application Dometic Climate sont couplés.
2. Assurez-vous d'être connecté à l'application Dometic Climate.
3. Appuyez sur le bouton ☰ dans l'application Dometic Climate.
ˬ Une sélection de paramètres s'affiche.
4. Appuyez sur **Appareils** pour afficher les appareils couplés.
5. Sélectionnez TwinBoost.
ˬ Des informations sur le chauffage s'affichent.
6. Appuyez sur **Vérifier les mises à jour** pour rechercher les mises à jour logicielles pour le chauffage.
ˬ L'application Dometic Climate affiche la mise à jour actuelle, le cas échéant.
7. Si une mise à jour est disponible, appuyez sur **Télécharger**.
ˬ La mise à jour est téléchargée lorsque **Mettre à jour** est affiché.
8. Appuyez sur **Mettre à jour**.
ˬ L'état de la mise à jour s'affiche en pourcentage. Une fois la mise à jour terminée dans l'application Dometic Climate, l'application Dometic Climate connecte automatiquement le téléphone mobile au système de ventilation via Wi-Fi et transmet la mise à jour au chauffage. L'application Dometic Climate indique quand le logiciel a été mis à jour et désactive la connexion Wi-Fi.

9 Remplacement des fusibles

AVERTISSEMENT ! Risque d'électrocution
› Avant de procéder à l'entretien ou au remplacement des fusibles, éteignez l'appareil, fermez l'arrivée de gaz et débranchez l'alimentation CC (12 V).
› **TwinBoost 6000H, TwinBoost 8000H uniquement :** Débranchez l'alimentation CA (230 V).

› **REMARQUE** Utilisez uniquement des fusibles de même valeur.

Remplacez les fusibles CC hors d'usage conformément à la
fig. 21 à la page 29.
fig. 21 à la page 5

10 Nettoyage et entretien

› Nettoyez l'appareil conformément à la figure :
fig. 22 à la page 5
› N'utilisez jamais de détergents contenant du chlore à des fins de nettoyage et de désinfection.
› Effectuez un auto-nettoyage une fois par semaine : Voir Auto-nettoyage à la page 29.
› Si l'adaptateur latéral est positionné sous une fenêtre : Vérifiez le fonctionnement de l'interrupteur de fenêtre lors d'un contrôle préalable au trajet ou saisonnier.
› Vérifiez régulièrement, surtout après de longs trajets, que l'adaptateur et le conduit d'évacuation sont intacts et correctement fixés.
› Faites fonctionner la vanne de sûreté et de vidange régulièrement, au moins deux fois par an, pour éliminer les dépôts de calcaire et assurer son bon fonctionnement.
›
› Faites contrôler l'appareil, son alimentation en gaz, le conduit d'évacuation et l'adaptateur par un expert conformément aux réglementations nationales (par exemple, en Allemagne, tous les 2 ans). En l'absence de réglementation nationale, ce contrôle doit être effectué au moins tous les 2 ans. Le contrôle doit être attesté par un certificat de test (par exemple, la fiche de travail G 607 du DVGW pour les véhicules en Allemagne).

Auto-nettoyage

Pour éliminer les bactéries du système, faites fonctionner l'appareil pendant quelques minutes au niveau de température le plus élevé pour l'auto-nettoyage :

1. Réglez la température ambiante sur la valeur maximale.
2. Choisissez le mode automatique AUTO pour le chauffage de l'air.
3. Choisissez le mode chaud pour le chauffage de l'eau.

11 Dépannage

Routine en cas de fuite de gaz (odeur de gaz)

AVERTISSEMENT ! Risque d'explosion
› Évitez toute source d'ignition. Éteignez immédiatement toutes les flammes nues. N'utilisez pas d'interrupteurs ou d'appareils électriques (radio ou téléphone portable). Ne démarrez pas le moteur du véhicule. Ne fumez pas.

1. Ouvrez toutes les fenêtres et les portes.
2. Évacuez toutes les personnes du véhicule.
3. Si possible, fermez les bouteilles de gaz de l'extérieur.
4. Faites contrôler et, si nécessaire, réparer l'ensemble de l'installation de gaz par un personnel qualifié.
5. Ne remettez l'installation de gaz en service qu'après avoir effectué cette opération.

Contacter l'assistance du fabricant
Voir la dernière page de ce manuel.

11.1 Tableau des codes d'erreur

L'écran affiche jusqu'à 4 codes d'erreur et avertissements.
1. Faire défiler les codes d'erreur :
   fig. 23 à la page 5
2. Réinitialiser les codes d'erreur :
   fig. 24 à la page 5
3. Réinitialiser les avertissements :
   fig. 25 à la page 5

REMARQUE Vous pouvez également éteindre le système en appuyant sur le bouton ⏻ pendant 3 s.

Panne	Cause possible	Solution proposée
002	Tension de la batterie faible	1. Vérifiez la tension de la batterie et comparez-la au réglage de sous tension. 2. Chargez la batterie. 3. Reliez le véhicule à une source d'alimentation CA. 4. Si aucune des solutions ci-dessus ne résout le problème, contactez le service d'assistance du fabricant.
003	Tension de la batterie élevée	1. Vérifiez la tension de la batterie et assurez-vous qu'elle est inférieure à 16,5 V. Si la tension de la batterie est supérieure à 16,5 V, soit une batterie incorrecte est connectée, soit la batterie est endommagée. 2. Installez une batterie délivrant une alimentation CC conforme aux spécifications techniques (voir la plaque signalétique). 3. Si le véhicule est connecté au secteur, vérifiez si la batterie est en charge. 4. Si la batterie est en charge, vérifiez la tension de charge (elle doit être inférieure à 16,5 V pour garantir un fonctionnement correct pendant la charge).
005	Fusible hors d'usage	1. Vérifiez les fusibles d'alimentation CC (Remplacement des fusibles à la page 29).

Panne	Cause possible	Solution proposée
		2. Si l'appareil ne fonctionne pas correctement, contactez le service d'assistance du fabricant.
007	Erreur générale du système	› Contactez l'assistance du fabricant.
008 403 … 417	Erreur de communication	1. Patientez 3 min, puis redémarrez l'appareil. 2. Si l'appareil ne fonctionne pas correctement, contactez le service d'assistance du fabricant.
418 … 421	Erreur de communication	1. Patientez 3 min, puis redémarrez l'appareil. 2. Si l'appareil ne fonctionne pas correctement, contactez le service d'assistance du fabricant. 3. Vérifiez si la bouteille de gaz est vide. Si l'appareil ne démarre pas mais que l'alimentation en gaz est assurée, contactez le service de maintenance.
422	Surchauffe du chauffage à air	1. Assurez-vous que le chauffage à air est éteint. 2. Attendez 15 min … 30 min que l'appareil ait refroidi. 3. Vérifiez qu'aucune grille d'entrée d'air ou conduite d'air vers l'appareil n'est obstruée. 4. Redémarrez le chauffage à air. 5. Si l'appareil ne fonctionne pas correctement, contactez le service d'assistance du fabricant.
423	Surchauffe du chauffe-eau	1. Assurez-vous que le chauffe-eau est éteint. 2. Attendez 15 min … 30 min que l'appareil ait refroidi. 3. Vérifiez que le chauffe-eau est rempli d'eau. 4. Remplissez-le à nouveau d'eau si nécessaire. 5. Redémarrez le chauffe-eau. 6. Si l'appareil ne fonctionne pas correctement, contactez le service d'assistance du fabricant.
424	Fenêtre ouverte (uniquement si l'interrupteur de fenêtre est installé)	1. Vérifiez que la fenêtre au-dessus de l'adaptateur est ouverte. 2. Si la fenêtre est ouverte, fermez-la et redémarrez l'appareil. 3. Si la fenêtre a été fermée, contactez l'assistance du fabricant.
431	Appareil interrompu en cours de fonctionnement.	1. Patientez 2 min. 2. Acquittez l'avertissement. 3. Vérifiez l'alimentation électrique.

Panne	Cause possible	Solution proposée
434	Arrêt automatique. L'avertissement de service a été ignoré trop longtemps.	› Contactez l'assistance du fabricant pour réparation. L'appareil peut uniquement être redémarré après avoir été réparé.

11.2 Tableau des codes d'avertissement

Panne	Cause possible	Solution proposée
425	Eau gelée	1. Acquittez l'avertissement. ˅ Le chauffage de l'eau est arrêté. Seul le chauffage de l'air fonctionne. 2. Faites fonctionner le chauffage de l'air au niveau le plus élevé afin que la température intérieure augmente et que le chauffage de l'eau soit à nouveau opérationnel.
432	**TwinBoost 6000H, TwinBoost 8000H uniquement :** L'alimentation CA est déconnectée ou interrompue.	1. Acquittez l'avertissement. ˅ Le chauffage ne fonctionne plus qu'au gaz. 2. Vérifiez l'alimentation électrique.
433	Intervention requise	1. Acquittez l'avertissement. 2. Contactez le service d'assistance du fabricant à votre retour ou dès que possible. Si vous attendez trop longtemps, le chauffage s'éteindra automatiquement et ne pourra être remis en marche qu'après une intervention.

11.3 Tableau des erreurs sans code

Panne	Cause possible	Solution proposée
Pas d'eau chaude, mais le chauffage indique que l'eau est chaude.	Le chauffage est allumé alors que le réservoir d'eau est vide.	1. Vérifiez sur l'IHM si l'eau est arrivée à température. 2. Vérifiez si la vanne de sûreté et de vidange est ouverte. 3. Remplissez le réservoir d'eau une fois qu'il a refroidi.  **AVERTISSEMENT ! Blessures graves** › Ne remplissez **PAS** un réservoir d'eau chaude vide avec de l'eau froide.
La température de consigne n'est pas atteinte.	L'activation du mode silencieux et la limitation de la vitesse du ventilateur de l'habitacle peuvent empêcher l'unité d'atteindre la température de consigne, car cela réduit ses performances globales.	Passez en mode automatique.
	Toutes les sorties sont fermées ou bloquées.	Vérifiez toutes les sorties.

12 Mise au rebut



Recyclage des matériaux d'emballage : Déposez, dans la mesure du possible, les matériaux d'emballage dans les bacs de recyclage appropriés.Cette séparation est nécessaire, car le matériau d'emballage est une ressource précieuse et une mise au rebut inappropriée peut avoir un impact sur la santé et l'environnement.



Le symbole de la poubelle barrée indique que le produit est un équipement électrique ou électronique ou qu'il contient des piles et doit être collecté séparément pour être correctement traité, valorisé et recyclé. **Le consommateur est légalement tenu de mettre correctement au rebut tout équipement électrique ou électronique, ainsi que les piles et batteries rechargeables, séparément des déchets ménagers ordinaires !**

Cette séparation est nécessaire, car les piles et les appareils électriques sont des ressources précieuses et peuvent contenir des substances nocives pour les personnes et l'environnement.

Pour mettre définitivement le produit au rebut, demandez à votre centre de recyclage local ou à votre revendeur spécialisé comment procéder conformément aux réglementations applicables en matière de mise au rebut.

Le produit et les piles peuvent être mis au rebut gratuitement.

Retirez les piles et les batteries rechargeables avant de recycler ce produit.

Les piles contenant plus de 0,002 % de cadmium ou plus de 0,004 % de plomb portent le symbole chimique du métal concerné : Cd ou Pb.

13 Garantie

La période de garantie légale s'applique. Si le produit est défectueux, veuillez contacter la filiale du fabricant dans votre pays (voir dometic.com/dealer) ou votre revendeur.

Pour toute réparation et prise en charge au titre de la garantie, veuillez joindre les documents suivants lorsque vous envoyez l'appareil :

- Une copie du reçu indiquant la date d'achat
- Le motif de la réclamation ou une description du défaut

Notez que les réparations effectuées par vos soins ou par une personne non professionnelle peuvent avoir des conséquences sur la sécurité et entraîner l'annulation de la garantie commerciale.

14 Caractéristiques techniques

	TwinBoost4000	TwinBoost6000H	TwinBoost6000	TwinBoost8000H
Classe de protection	IPX1			
Puissance calorifique	4000 W	4000 W (1800 W électrique)	6000 W	6000 W (1800 W électrique)
Tension nominale d'entrée	12 V⎓	12 V⎓ 230~ / 240 V, 50 / 60 Hz	12 V⎓	12 V⎓ 230~ / 240 V, 50 / 60 Hz
Plage de tensions d'entrée	10 V⎓ 16,5 V⎓	10⎓ … 16,5 V 230~ / 240 V, 50 / 60 Hz	10⎓ … 16,5 V	10⎓ … 16,5 V 230~ / 240 V, 50 / 60 Hz
Consommation de courant (12 V⎓)	Chauffage de l'eau 0,7 A Chauffage de l'air max. 7 A		Chauffage de l'eau 0,7 A Chauffage de l'air max. 12 A	
Consommation en mode veille	5 mA			
Fusible requis	15 A			
Catégorie d'appareil				
Catégorie de gaz	$I_{3B/P}$ (30), LPG / Butane			
Pression au raccord de gaz	30 mbar			
Consommation de gaz				
MAX (Chauffage de l'air max.)	327 g/h		495 g/h	
(Chauffage de l'eau)	185 g/h			
+ (Chauffage combi)	512 g/h			
Consommation de gaz en veille	7,7 g/h (maintenir la température de l'eau)			
Charge thermique nominale				
MAX (Chauffage à air max.)	4,5 kW (Hs)		6,8 kW (Hs)	
(Chauffe-eau)	2,35 kW (Hs)			
+ (Chauffage combiné)	6,85 kW (Hs)			
Pression du raccord d'eau	max. 2,8 bar (280 kPa)			
Chauffe-eau (volume d'eau à 2,8 bar (280 kPa)	10 L			
Pression du système hydraulique	max. 4,5 bar (450 kPa)			
Temps de chauffe	Environ 17 min (10 L, chauffe à partir de 15 … 60 °C)			
Plage de température de fonctionnement	– 20 … 60 °C			
Dimensions l x L x h	514 m × 438 m × 298 m			
Poids	17,3 kg	18,5 kg	17,3 kg	18,5 kg
Bande de fréquences (Wi-Fi)	2,4 GHz			

	TwinBoost4000	TwinBoost6000H	TwinBoost6000	TwinBoost8000H
Puissance de sortie RF	WiFi : 19,14 dBm (802.11b), 19,22 dBm (802.11g), 18,96 dBm (802.11n20), 19,12 dBm (802.11n40), Bluetooth : 7,93 dBm , Bluetooth LE : 5,93 dBm			
Contrôle/certification	CE E1 UKCA			

Les équipements radio des systèmes TwinBoost 4000, TwinBoost 6000, TwinBoost 6000H et TwinBoost 8000H sont conformes aux exigences de la directive 2014/53/UE. Vous trouverez la déclaration de conformité de l'appareil sur documents.dometic.com.

Español

1 Notas importantes..... 36
2 Ciberseguridad..... 36
3 Explicación de los símbolos..... 36
4 Indicaciones de seguridad..... 36
5 Personal al que va dirigido el manual..... 37
6 Uso previsto..... 37
7 Descripción técnica..... 37
8 Funcionamiento..... 37
9 Sustitución de fusibles..... 39
10 Limpieza y mantenimiento..... 39
11 Solución de problemas..... 40
12 Eliminación..... 43
13 Garantía..... 43
14 Datos técnicos..... 44

1 Notas importantes

Lea atentamente estas instrucciones y siga todas las instrucciones, directrices y advertencias incluidas en este manual del producto para asegurarse de instalar, utilizar y mantener el producto correctamente en todo momento. Estas instrucciones DEBEN permanecer con este producto.

Al utilizar el producto, usted confirma que ha leído detenidamente todas las instrucciones, directrices y advertencias, y que las comprende. El producto debe utilizarse únicamente para el propósito y la aplicación previstos, y de acuerdo con las instrucciones, directrices y advertencias establecidas en este manual del producto, así como conforme a todas las leyes y normativas aplicables. El hecho de no leer y seguir las instrucciones y advertencias aquí indicadas puede provocar lesiones al usuario y a otras personas, daños en el producto o daños a otras propiedades cercanas. Este manual del producto, incluidas las instrucciones, directrices y advertencias, así como la documentación relacionada, puede estar sujeto a cambios y actualizaciones. Para obtener información actualizada sobre el producto, visite documents.dometic.com.

2 Ciberseguridad

Confirmamos que este producto cumple con Security and Telecommunications Infrastructure regulation (Reino Unido). La declaración de conformidad está disponible en documents.dometic.com. Para informar de un incidente de seguridad, envíe un correo electrónico a productcybersecurity@dometic.com. Las actualizaciones de seguridad se proporcionarán durante un mínimo de cinco años a partir de la fecha de fabricación.

3 Explicación de los símbolos

Una palabra de advertencia señalará los mensajes de seguridad y de daño material, y también indicará el grado o nivel de gravedad del riesgo.

¡ADVERTENCIA!
› Indica una situación peligrosa que, de no evitarse, puede ocasionar la muerte o lesiones graves.

¡ATENCIÓN!
› Indica una situación peligrosa que, de no evitarse, puede ocasionar lesiones moderadas o leves.

¡AVISO!
› Indica una situación peligrosa que, de no evitarse, podría provocar daños materiales.

NOTA Información adicional para el manejo del producto.

4 Indicaciones de seguridad

fig. 1 en la página 3
fig. 2 en la página 3
Tenga en cuenta las indicaciones de seguridad y la documentación suministrada por el fabricante del vehículo y los talleres autorizados.

Al utilizar aparatos eléctricos, respete la siguiente información básica de seguridad para evitar:

- descargas eléctricas
- peligro de incendio
- lesiones

¡ADVERTENCIA! Peligro de explosión
› No utilice nunca el aparato con gas en las siguientes situaciones:
  - En gasolineras
  - En aparcamientos cubiertos
  - En transbordadores
  - Al transportar la caravana o autocaravana con un vehículo de transporte o una grúa

¡ADVERTENCIA! El incumplimiento de estas advertencias podría acarrear la muerte o lesiones graves.
› Solo personal cualificado que conozca los posibles peligros y la normativa nacional correspondiente tiene autorización para realizar la instalación y la reparación del aparato. Las reparaciones realizadas incorrectamente pueden generar situaciones de considerable peligro. Para el servicio de reparación, póngase en contacto con el servicio de asistencia técnica del fabricante (véase la última página).
› El mantenimiento, la reparación y la limpieza no deben ser realizados por niños.
› Este aparato puede ser utilizado por menores a partir de 8 años y personas con capacidad física, sensorial o mental reducida, o con falta de experiencia y conocimientos, siempre que lo hagan bajo supervisión o hayan recibido instrucciones relativas al uso del mismo de manera segura y entendiendo los riesgos asociados.
› En caso de incendio, utilice únicamente agentes de extinción autorizados. No utilice agua para extinguir el fuego.
› **NO** llene un depósito de agua caliente vacío con agua fría.
› Si hay alguna fuga en el aparato (olor a gas):
  - Evite las fuentes de ignición. Apague inmediatamente todas las llamas desnudas y no utilice interruptores eléctricos ni dispositivos como la radio o el teléfono móvil. No ponga en marcha el motor del vehículo. No fume.
  - Abra las ventanas y las puertas.
  - Evacue a todas las personas del vehículo.
  - Cierre las bombonas de gas desde el exterior.
  - Encargue la revisión de todo el sistema de gas y, si es necesario, la reparación, a personal cualificado.
  - Solo entonces vuelva a poner en funcionamiento el sistema de gas.
› Desconecte el aparato cuando se reposte el vehículo o cualquier otro aparato.
› Tenga en cuenta también las indicaciones de seguridad de las figuras: **fig. 1** en la página 36y **fig. 2** en la página 36.

¡ATENCIÓN! El incumplimiento de estas precauciones podría acarrear lesiones moderadas o leves.
› Utilice el aparato solamente si tiene la seguridad de que la carcasa y los cables no están dañados.
› No deben utilizarse aparatos defectuosos.
› No utilice el aparato cerca de fluidos combustibles.

- No utilice el aparato sin los conductos de aire caliente montados.
- No permita nunca que la entrada de aire de combustión o la salida de gases de escape queden bloqueadas u obstruidas.
- Asegúrese de que la entrada de aire de combustión y la salida de gases de escape permanezcan despejadas en todo momento. Inspecciónelas con regularidad y límpielas cuando sea necesario. Esto es especialmente importante en condiciones invernales, cuando la nieve, el hielo o la suciedad pueden cubrir o bloquear las aberturas.
- Asegúrese que no haya objetos inflamables situados o instalados cerca de las salidas de aire. Debe mantenerse una distancia mínima de 50 cm.
- Si el cable de alimentación está dañado, deberá ser sustituido por el fabricante, su técnico de mantenimiento autorizado o personal cualificado análogo.

¡AVISO! Peligro de daños

- Utilice siempre debidamente el aparato.
- No realice modificaciones en el aparato.
- El aparato por sí mismo no puede garantizar que no se congele alguna parte del vehículo. Esto depende de la configuración del sistema de agua del vehículo y de la temperatura del aire. Vacíe el calentador de agua mediante la válvula de seguridad y vaciado cuando la temperatura en el interior del vehículo amenace con descender por debajo de 0 °C.
- **TwinBoost 6000H y TwinBoost 8000H únicamente:** compruebe que el fusible de alimentación del camping es suficiente para la potencia ajustada:
  - Para 900 W: 4 A
  - Para 1800 W: 8 A
- **TwinBoost 6000H y TwinBoost 8000H únicamente: peligro de sobrecalentamiento del cable de conexión de CA**; si utiliza un carrete de cable para la alimentación eléctrica, desenróllelo completamente.

5 Personal al que va dirigido el manual

Las instrucciones de este manual están dirigidas a las personas que van a utilizar el aparato.

6 Uso previsto

¡ADVERTENCIA! Peligro de incendio

- No utilice el calefactor mientras el vehículo se encuentre en un área cerrada, como un garaje u otro espacio mal ventilado.

El calentador está diseñado para su uso en autocaravanas, caravanas y otros vehículos con compartimentos habitables únicamente, cuando el sistema de gas está instalado de acuerdo con la norma EN 1949.

El dispositivo **no** es adecuado para su instalación en máquinas de construcción, máquinas agrícolas, vehículos utilitarios, embarcaciones, viviendas, cabañas de caza y forestales, casas de fin de semana, avances o equipos similares.

El aparato solo puede utilizarse para calentar agua potable y para calentar el interior del vehículo. **Nunca** lo utilice para calentar otros líquidos.

Utilice el aparato únicamente con los conductos de aire caliente y la cubierta lateral originales del fabricante instalados. **Nunca** utilice otros conductos de aire caliente ni cubiertas.

El aparato solo puede funcionar durante la conducción si se han montado dispositivos que impidan la fuga incontrolada de gas licuado en caso de accidente (según la norma 122 de la CEPE de la ONU).

No se permite el uso de aparatos que no estén montados de acuerdo con los requisitos de montaje del fabricante.

Si el aparato se monta en vehículos de uso comercial, el operador debe tener en cuenta los requisitos legales y de seguros nacionales.

El dispositivo no está diseñado para su uso a altitudes superiores a 2000 m.

El fabricante no acepta ninguna responsabilidad por cualquier lesión o daño al producto debido a heladas causados por la inobservancia de las instrucciones del manual por parte del usuario.

Este producto solo es apto para el uso previsto y la aplicación de acuerdo con estas instrucciones.

Este manual proporciona la información necesaria para la correcta instalación y/o funcionamiento del producto. Una instalación deficiente o un uso y mantenimiento inadecuados conllevan un rendimiento insatisfactorio y posibles fallos.

El fabricante no se hace responsable de ninguna lesión o daño en el producto ocasionados por:

- Una instalación, un montaje o una conexión incorrectos, incluido un exceso de tensión
- Un mantenimiento incorrecto o el uso de piezas de recambio distintas de las originales proporcionadas por el fabricante
- Modificaciones realizadas en el producto sin el expreso consentimiento del fabricante
- Uso con una finalidad distinta de la descrita en las instrucciones

Dometic se reserva el derecho de cambiar la apariencia y las especificaciones del producto.

7 Descripción técnica

fig. 3 en la página 3

N.º en **fig. 3 en la página 37**	Descripción
1	Panel de control
2	Calentador combinado de GLP
3	Válvula de seguridad y vaciado (Cuando las temperaturas interiores se acercan a 0 °C, la válvula de seguridad y vaciado se abre automáticamente, vaciando así el agua del calentador para evitar daños causados por la congelación).
4	Entradas de aire

8 Funcionamiento

Ajuste del aparato

1. Ajuste la luminosidad de la pantalla del panel de control:
   fig. 4 en la página 3

2. Ajuste la velocidad máxima del ventilador en el modo silencioso :

   fig. 5 en la página 3

3. Ajuste la velocidad mínima del ventilador en el modo de ventilación :

   fig. 6 en la página 3

4. Ajuste la unidad de temperatura:

   fig. 7 en la página 4

5. Ajuste el modo de energía (solo **TwinBoost 6000H** y **TwinBoost 8000H**):

   fig. 8 en la página 4

NOTA El modo silencioso puede afectar a la potencia calorífica máxima disponible y al funcionamiento del calentamiento del agua.

Ajuste y uso de los temporizadores

fig. 9 en la página 4
fig. 10 en la página 4
fig. 11 en la página 4
fig. 12 en la página 4
fig. 13 en la página 4
fig. 14 en la página 4

1. Ajuste y active el temporizador de llegada a casa para el calentador de aire: **fig. 9** en la página 38 y **fig. 12** en la página 38.
2. Ajuste y active el temporizador de sueño del calentador de aire: **fig. 10** en la página 38 y **fig. 12** en la página 38.
3. Ajuste y active el temporizador de llegada a casa para el calentador de agua: **fig. 11** en la página 38 y **fig. 12** en la página 38.
4. Cambie el temporizador activo: **fig. 13** en la página 38
5. Desactive el temporizador: **fig. 14** en la página 38.

Uso de los favoritos

Puede guardar los ajustes más frecuentes como favoritos para seleccionarlos fácilmente más tarde. Son posibles hasta 6 favoritos (A … F).

1. Guarde los ajustes actuales como favoritos:

   fig. 15 en la página 4

2. Seleccione un favorito:

   fig. 16 en la página 4

Purga del calentador de agua

› Proceda como se indica en la figura:

fig. 17 en la página 4

Llenado del calentador de agua

Si la temperatura interior es inferior a 0 °C, caliente primero el interior con el aparato. De lo contrario, la válvula de seguridad y vaciado se abrirá y vaciará el calentador.

› Proceda como se indica en la figura:

fig. 18 en la página 5

Vaciado del calentador de agua

› Si la temperatura en el interior del vehículo es inferior a 0 °C, asegúrese de que la válvula de seguridad y vaciado se ha desbloqueado:

fig. 19 en la página 5

› Si el vehículo no se utiliza durante la temporada de heladas, el calentador de agua debe vaciarse:

fig. 20 en la página 5

Puesta en marcha después de un largo periodo de inactividad

1. Compruebe la cubierta y retire la tapa y la suciedad (por ejemplo, hojas, telarañas, etc.).
2. Purgue el calentador de agua como se indica en la figura: **fig. 4** en la página 37.
3. **NOTA** Después de un largo periodo de inactividad, es posible que se produzcan humos u olores durante unos minutos debido al polvo o la suciedad.

   En este caso, asegúrese de que el interior esté bien ventilado y realice la autolimpieza: Véase Autolimpieza en la página 39.

8.1 Uso de la aplicación Dometic Climate

La aplicación Dometic Climate se puede utilizar para controlar el calentador a través del teléfono móvil o para actualizar el software del calentador.

NOTA Dependiendo de la pantalla de la aplicación Dometic Climate, aparece el botón **<**, que permite pasar a la pantalla mostrada anteriormente.

Emparejamiento del calentador y la aplicación Dometic Climate

NOTA Una vez que el calentador se haya emparejado con la aplicación Dometic Climate, el emparejamiento se activará automáticamente en cuanto el calentador, el Bluetooth del teléfono móvil y la aplicación Dometic Climate se enciendan después de haber estado apagados.

1. Descargue la aplicación Dometic Climate a través del siguiente código QR o del enlace (http://qr.dometic.com/bdkpkV).
2. Asegúrese de que el calentador está encendido.
3. Active el Bluetooth en el teléfono móvil.
4. Abra la aplicación Dometic Climate.
   ˅ Aparece la configuración de los permisos.
5. Permita o deniegue los permisos tocando las respuestas correspondientes.
   ˅ Aparece la pantalla de bienvenida.
6. Haga clic en el botón **Añadir nuevo dispositivo**.
7. Seleccione TwinBoost.

8. Mantenga pulsado el botón de inicio ⌂ en el panel de control de TwinBoost durante 3 s.
ˬ La aplicación Dometic Climate muestra una pantalla de emparejamiento. Cuando el emparejamiento se haya completado, se mostrará el calentador.
9. Toque el botón **Siguiente**.
ˬ Aparece una confirmación de que el calentador se ha seleccionado y conectado.
10. Toque el botón **Estoy listo**.
11. Toque el botón **Siguiente**.
ˬ La aplicación Dometic Climate se ha emparejado correctamente con TwinBoost.

Actualización del software del calentador

1. Asegúrese de que el calentador y la aplicación Dometic Climate están emparejados.
2. Asegúrese de haber iniciado sesión en la aplicación Dometic Climate.
3. Toque el botón ☰ de la aplicación Dometic Climate.
ˬ Aparece una selección de ajustes.
4. Toque **Dispositivos** para mostrar los dispositivos emparejados.
5. Seleccione TwinBoost.
ˬ Aparece información sobre el calentador.
6. Toque **Comprobar actualizaciones** para buscar actualizaciones de software para el calentador.
ˬ La aplicación Dometic Climate muestra la actualización actual, si la hay.
7. Si hay una actualización disponible, toque **Descargar**.
ˬ La actualización se descarga cuando se muestra **Actualizar**.
8. Toque **Actualizar**.
ˬ El estado de la actualización se muestra en porcentaje. Cuando la actualización de la aplicación Dometic Climate haya finalizado, la aplicación conecta automáticamente el teléfono móvil al calentador a través de Wi-Fi y transmite la actualización al aparato. La aplicación Dometic Climate indica cuándo se ha actualizado el software y desconecta la conexión Wi-Fi.

9 Sustitución de fusibles

¡ADVERTENCIA! Peligro de electrocución

› Antes de realizar el mantenimiento o cambiar los fusibles, apague el aparato, cierre el suministro de gas y desconecte la alimentación de CC (12 V).
› **TwinBoost 6000H y TwinBoost 8000H únicamente:** Desconecte la alimentación de CA (230 V).

› **NOTA** Utilice únicamente fusibles del mismo amperaje.

Sustituya los fusibles de CC rotos como se indica en **fig. 21** en la página 39.

fig. 21 en la página 5

10 Limpieza y mantenimiento

› Limpie el aparato como se indica en la figura:

fig. 22 en la página 5

› Nunca utilice detergentes que contengan cloro para la limpieza y desinfección.
› Realice la autolimpieza una vez a la semana: Véase Autolimpieza en la página 39.
› Si la cubierta lateral está colocada debajo de una ventana: compruebe el funcionamiento del interruptor de la ventana como comprobación previa al viaje o estacional.
› Compruebe regularmente, sobre todo después de viajes largos, que la cubierta y el conducto de escape están intactos y correctamente fijados.
› Accione la válvula de seguridad y vaciado con regularidad, al menos dos veces al año, para eliminar los depósitos de cal y garantizar su correcto funcionamiento.
›
› Encargue a un experto la revisión del aparato, su suministro de gas, el conducto de escape y la cubierta de conformidad con la normativa nacional (por ejemplo, en Alemania cada 2 años). Si no existe ninguna normativa nacional, debe hacerse al menos cada 2 años. La inspección debe certificarse en un certificado de prueba (por ejemplo, la hoja de trabajo G 607 de la DVGW para vehículos en Alemania).

Autolimpieza

Para limpiar las bacterias del sistema, haga funcionar el aparato durante unos minutos a la máxima temperatura para la autolimpieza:

1. Ajuste la temperatura ambiente al valor máximo.
2. Elija el modo automático AUTO para el calentamiento del aire.
3. Elija el modo caliente para el calentamiento del agua.

11 Solución de problemas

Rutina en caso de fugas de gas (olor a gas)

¡ADVERTENCIA! Peligro de explosión

› Evite las fuentes de ignición. Apague inmediatamente todas las llamas abiertas. No utilice interruptores eléctricos ni dispositivos como la radio o el teléfono móvil. No ponga en marcha el motor del vehículo. No fume.

1. Abra todas las ventanas y las puertas.
2. Evacue a todas las personas del vehículo.
3. Cierre las bombonas de gas desde el exterior, si es posible.
4. Encargue la revisión de todo el sistema de gas y, si es necesario, la reparación, a personal cualificado.
5. Solo entonces vuelva a poner en funcionamiento el sistema de gas.

Contacto con el servicio de asistencia técnica del fabricante
Véase la última página de este manual.

11.1 Tabla de códigos de error

La pantalla muestra hasta 4 códigos de error y advertencias.

1. Desplácese por los códigos de error:
   fig. 23 en la página 5
2. Restablezca los códigos de error:
   fig. 24 en la página 5
3. Restablezca las advertencias:
   fig. 25 en la página 5

NOTA También puede apagar el sistema pulsando el botón ⦿ durante 3 s.

Fallo	Posible causa	Propuesta de solución
002	Tensión de la batería baja	1. Compruebe la tensión de la batería y compárela con el ajuste de baja tensión. 2. Cargue la batería. 3. Conecte el vehículo a la alimentación de CA. 4. Si nada de lo anterior resuelve el problema, póngase en contacto con el servicio de asistencia técnica del fabricante.
003	Tensión de la batería alta	1. Compruebe la tensión de la batería y asegúrese de que es inferior a 16,5 V. Si la tensión de la batería es superior a 16,5 V, se ha conectado una batería incorrecta o la batería está rota. 2. Sustituya la batería por otra que suministre corriente continua según los datos técnicos (véase la placa de datos). 3. Si el vehículo está conectado a la alimentación de CA, compruebe si la batería se está cargando. 4. Si la batería se está cargando, compruebe la tensión de carga (debe ser inferior a 16,5 V para garantizar el funcionamiento correcto durante la carga).
005	Fusible fundido	1. Compruebe los fusibles de CC (Sustitución de fusibles en la página 39). 2. Si el aparato no funciona correctamente, póngase en contacto con el servicio de asistencia técnica del fabricante.

Fallo	Posible causa	Propuesta de solución
007	Error general del sistema	› Póngase en contacto con el servicio de asistencia técnica del fabricante.
008 403 … 417	Error de comunicación	1. Espere 3 min y vuelva a poner en marcha el aparato. 2. Si el aparato no funciona correctamente, póngase en contacto con el servicio de asistencia técnica del fabricante.
418 … 421	Error de comunicación	1. Espere 3 min y vuelva a poner en marcha el aparato. 2. Si el aparato no funciona correctamente, póngase en contacto con el servicio de asistencia técnica del fabricante. 3. Compruebe si la botella de gas está vacía. Si el dispositivo no arranca pero el suministro de gas está asegurado, póngase en contacto con el servicio de mantenimiento.
422	Sobrecalentamiento de calentador de aire	1. Asegúrese de que el calentador de aire esté apagado. 2. Espere 15 min … 30 min hasta que el aparato se haya enfriado. 3. Compruebe todas las rejillas de entrada de aire y los conductos de aire de la cabina al aparato para asegurarse de que no están bloqueados. 4. Vuelva a poner en marcha el calentador de aire. 5. Si el aparato no funciona correctamente, póngase en contacto con el servicio de asistencia técnica del fabricante.
423	Sobrecalentamiento del calentador de agua	1. Asegúrese de que el calentador de agua esté apagado. 2. Espere 15 min … 30 min hasta que el aparato se haya enfriado. 3. Compruebe si el calentador de agua está lleno de agua. 4. Rellene con agua si faltaba agua. 5. Vuelva a poner en marcha el calentador de agua. 6. Si el aparato no funciona correctamente, póngase en contacto con el servicio de asistencia técnica del fabricante.
424	Ventana abierta (solo si el interruptor de la ventana está instalado)	1. Compruebe si la ventana situada sobre la cubierta está abierta. 2. Si la ventana estaba abierta, ciérrela y vuelva a poner en marcha el aparato. 3. Si la ventana estaba cerrada, póngase en contacto con el servicio de asistencia técnica del fabricante.
431	El aparato se detiene durante el funcionamiento.	1. Espere 2 min. 2. Restablezca la advertencia. 3. Compruebe la fuente de alimentación.

Fallo	Posible causa	Propuesta de solución
434	Autoapagado. Se ha ignorado la advertencia de servicio técnico durante demasiado tiempo.	› Póngase en contacto con el servicio de asistencia técnica del fabricante para efectuar el servicio técnico. El aparato solo puede volver a ponerse en marcha después de efectuar el servicio técnico.

11.2 Tabla de códigos de advertencia

Fallo	Posible causa	Propuesta de solución
425	Agua congelada.	1. Restablezca la advertencia. ˅ El calentamiento del agua está apagado. Solo funciona el calentamiento del aire. 2. Haga funcionar el calentamiento del aire al máximo nivel para que la temperatura interior suba y el calentamiento del agua esté listo para funcionar de nuevo.
432	**TwinBoost 6000H y TwinBoost 8000H únicamente:** la alimentación de CA está desconectada o interrumpida.	1. Restablezca la advertencia. ˅ El calentador ahora solo funciona con gas. 2. Compruebe la fuente de alimentación.
433	Se requiere servicio técnico.	1. Restablezca la advertencia. 2. Póngase en contacto con el servicio de asistencia técnica del fabricante después de sus vacaciones o en la próxima oportunidad. Si espera demasiado tiempo, el calentador se apagará automáticamente y solo podrá volver a ponerse en marcha después del servicio técnico.

11.3 Sin tabla de códigos de error

Fallo	Posible causa	Propuesta de solución
No hay agua caliente, pero el calentador muestra que el agua está caliente.	El calentador se enciende con el depósito de agua vacío.	1. Compruebe si se alcanza la temperatura del agua en la IHM. 2. Compruebe si la válvula de seguridad y de vaciado está abierta. 3. Llene el depósito de agua cuando se enfríe. **¡ADVERTENCIA! Lesiones graves** › **NO** llene un depósito de agua caliente vacío con agua fría.
No se ha alcanzado la temperatura de referencia.	La activación del modo de silencio y la limitación del ventilador de la cabina pueden impedir que la unidad alcance la temperatura de referencia, ya que esto reduce su rendimiento general.	Cambie al modo automático.
	Todas las salidas están cerradas o bloqueadas.	Compruebe todas las salidas.

12 Eliminación



Reciclaje del material de embalaje: Si es posible, deseche el material de embalaje en el contenedor de reciclaje adecuado. Esta separación es necesaria, ya que el embalaje es un recurso valioso y una gestión inadecuada puede afectar a la salud humana y al medio ambiente.



El contenedor con ruedas tachado indica que el producto es un equipo eléctrico o electrónico o que contiene pilas o baterías, y que debe desecharse por separado para tratarlo, recuperarlo y reciclarlo debidamente. **El consumidor tiene la obligación legal de desechar correctamente los equipos eléctricos o electrónicos y las pilas y baterías recargables, y de no arrojarlos junto a la basura doméstica.**

Esta separación es necesaria, ya que las pilas, las baterías y los aparatos eléctricos son recursos valiosos que pueden contener sustancias nocivas para los seres humanos y el medioambiente.

Cuando vaya a desechar definitivamente el producto, infórmese en el centro de reciclaje más cercano o en un distribuidor especializado sobre las normas pertinentes de gestión de residuos.

El producto, las pilas y las baterías podrán desecharse gratuitamente.

Retire las pilas y las baterías recargables antes de reciclar este producto.

Las pilas o baterías que contienen más de 0,002 % de cadmio o más de 0,004 % de plomo están marcadas con el símbolo químico del metal en cuestión: Cd o Pb.

13 Garantía

Se aplica el período de garantía comercial estipulado por la ley. Si el producto es defectuoso, póngase en contacto con la sucursal del fabricante de su país (consulte dometic.com/dealer) o con su punto de venta.

Para tramitar la reparación y la garantía comercial, incluya los siguientes documentos cuando envíe el aparato:

- Una copia de la factura con fecha de compra
- El motivo de la reclamación o una descripción de la avería

Tenga en cuenta que una reparación por medios propios o no profesionales puede tener consecuencias de seguridad y suponer la anulación de la garantía comercial.

14 Datos técnicos

	TwinBoost4000	TwinBoost6000H	TwinBoost6000	TwinBoost8000H
Clase de protección	IPX1			
Capacidad de calentamiento	4000 W	4000 W (1800 W eléctrico)	6000 W	6000 W (1800 W eléctrico)
Tensión de entrada nominal	12 V⎓	12 V⎓ 230~ / 240 V, 50 / 60 Hz	12 V⎓	12 V⎓ 230~ / 240 V, 50 / 60 Hz
Rango de tensión de entrada	10 V⎓ 16,5 V⎓	10⎓ … 16,5 V 230~ / 240 V, 50 / 60 Hz	10⎓ … 16,5 V	10⎓ … 16,5 V 230~ / 240 V, 50 / 60 Hz
Consumo de corriente (12 V⎓)	Calentamiento del agua 0,7 A Calentamiento del aire máx. 7 A		Calentamiento del agua 0,7 A Calentamiento del aire máx. 12 A	
Consumo en modo de espera	5 mA			
Fusible necesario	15 A			
Categoría de aparato				
Categoría de gas	$I_{3B/P}$ (30), GPL/butano			
Presión de conexión del gas	30 mbar			
Consumo de gas				
MAX (Calentamiento del aire máx.)	327 g/h		495 g/h	
(Calentamiento del agua)	185 g/h			
+ (Calentamiento combinado)	512 g/h			
Consumo de gas en modo de espera	7,7 g/h (mantenimiento de la temperatura del agua)			
Carga calorífica nominal				
MAX (Calentador de aire máx.)	4,5 kW (Hs)		6,8 kW (Hs)	
(Calentador de agua)	2,35 kW (Hs)			
+ (Calentador combinado)	6,85 kW (Hs)			
Presión de la conexión de agua	máx. 2,8 bar (280 kPa)			
Calentador de agua (volumen de agua a 2,8 bar (280 kPa)	10 L			
Presión del sistema de agua	máx. 4,5 bar (450 kPa)			
Tiempo de calentamiento	Aprox. 17 min (10 L, calentamiento de 15 … 60 °C)			
Rango de temperatura de funcionamiento	– 20 … 60 °C			
Dimensiones L x A x H	514 m × 438 m × 298 m			
Peso	17,3 kg	18,5 kg	17,3 kg	18,5 kg
Banda de frecuencia (WiFi)	2,4 GHz			

	TwinBoost4000	TwinBoost6000H	TwinBoost6000	TwinBoost8000H
Potencia RF de salida	WiFi: 19,14 dBm (802.11b), 19,22 dBm (802.11g), 18,96 dBm (802.11n20), 19,12 dBm (802.11n40), Bluetooth: 7,93 dBm , Bluetooth LE: 5,93 dBm			
Inspección/certificación	CE E1 UKCA			

El equipo radioeléctrico del TwinBoost 4000, el TwinBoost 6000, el TwinBoost 6000H y el TwinBoost 8000H cumple los requisitos de la directiva 2014/53/UE. Encontrará la Declaración de conformidad del aparato en documents.dometic.com.

Português

1 Notas importantes..... 46
2 Segurança cibernética..... 46
3 Explicação dos símbolos..... 46
4 Indicações de segurança..... 46
5 Grupo alvo..... 47
6 Utilização adequada..... 47
7 Descrição técnica..... 47
8 Operação..... 47
9 Substituir fusíveis..... 49
10 Limpeza e manutenção..... 49
11 Resolução de falhas..... 50
12 Eliminação..... 53
13 Garantia..... 53
14 Ficha de dados técnicos..... 54

1 Notas importantes

Leia atentamente as presentes instruções e siga todas as instruções, orientações e avisos incluídos neste manual, de modo a garantir a correta instalação, utilização e manutenção do produto. É OBRIGATÓRIO manter estas instruções junto com o produto.

Ao utilizar o produto, está a confirmar que leu atentamente todas as instruções, orientações e avisos, e que compreende e aceita cumprir os termos e condições estabelecidos no presente manual. Aceita utilizar este produto exclusivamente para o fim e a aplicação a que se destina e de acordo com as instruções, orientações e avisos estabelecidos neste manual, assim como de acordo com todas as leis e regulamentos aplicáveis. Caso não leia nem siga as instruções e os avisos aqui estabelecidos, poderá sofrer ferimentos pessoais ou causar ferimentos a terceiros e o produto ou outros materiais nas proximidades poderão ficar danificados. Este manual do produto, incluindo as instruções, orientações e avisos, bem como a documentação relacionada, podem estar sujeitos a alterações e atualizações. Para consultar a ficha de informação do produto atualizada, visite documents.dometic.com.

2 Segurança cibernética

Confirmamos que este produto está em conformidade com: Security and Telecommunications Infrastructure regulation (Reino Unido). A declaração de conformidade está disponível em documents.dometic.com. Para comunicar um incidente de segurança, envie um e-mail para productcybersecurity@dometic.com. As atualizações de segurança serão fornecidas durante um mínimo de cinco anos após a data de fabrico.

3 Explicação dos símbolos

As palavras de advertência identificam mensagens de segurança e mensagens de danos à propriedade, assim como o grau ou nível de seriedade do perigo.

AVISO!
› Indica uma situação perigosa que, se não for evitada, pode causar a morte ou ferimentos graves.

PRECAUÇÃO!
› Indica uma situação perigosa que, se não for evitada, pode causar ferimentos ligeiros ou moderados.

NOTA!
› Indica uma situação que, se não for evitada, pode causar danos materiais.

OBSERVAÇÃO Informações suplementares para a utilização do produto.

4 Indicações de segurança

fig. 1 na página 3
fig. 2 na página 3
Tenha em atenção as indicações de segurança e as estipulações especificadas pelo fabricante do veículo e pelas oficinas autorizadas.

Tenha em atenção as seguintes informações de segurança fundamentais durante a utilização de aparelhos elétricos para a proteção contra:

- Choques elétricos
- Perigo de incêndio
- Ferimentos

AVISO! Perigo de explosão
› Nunca utilize o aparelho a gás nas seguintes situações:
  - Em postos de combustível
  - Em parques de estacionamento cobertos
  - Em ferries
  - Ao transportar a caravana ou autocaravana com um veículo de transporte ou reboque

AVISO! O incumprimento destes avisos poderá resultar em morte ou ferimentos graves.
› A instalação e reparação do aparelho apenas podem ser realizadas por pessoal qualificado familiarizado com os perigos inerentes ou com as normas nacionais em vigor. Reparações inadequadas podem originar perigos graves. Em caso de reparação, entre em contacto com a assistência do fabricante (ver verso).
› A manutenção, reparação e limpeza não devem ser realizadas por crianças.
› Este aparelho pode ser utilizado por crianças a partir dos 8 anos e pessoas com capacidades físicas, sensoriais ou mentais reduzidas ou sem experiência e conhecimento se forem supervisionadas ou receberem instruções sobre a utilização do aparelho de forma segura e compreenderem os perigos implicados.
› Em caso de incêndio, utilize apenas agentes de extinção permitidos. Não utilize água para apagar incêndios.
› **NÃO** encha um depósito de água quente vazio com água fria.
› Caso o seu aparelho tenha uma fuga (cheiro a gás):
  - Evite fontes de ignição. Apague imediatamente todas as chamas abertas, não utilize interruptores ou aparelhos elétricos como o rádio ou telemóvel. Não ligue o motor do veículo. Não fume.
  - Abra as janelas e portas.
  - Evacue todas as pessoas do veículo.
  - Feche as botijas de gás a partir do lado de fora.
  - Solicite a verificação e, se necessário, a reparação de todo o sistema de gás por pessoal qualificado.
  - Só depois pode voltar a colocar o sistema de gás em funcionamento.
› Desligue o aparelho quando o veículo ou qualquer outro aparelho estiver a ser reabastecido.
› Respeite igualmente as indicações de segurança incluídas nas imagens: **fig. 1** na página 46e **fig. 2** na página 46.

PRECAUÇÃO! O incumprimento destas advertências poderá resultar em ferimentos ligeiros ou moderados.
› Utilize o aparelho apenas se tiver a certeza de que a caixa e os cabos não estão danificados.
› Os aparelhos com defeitos não devem ser utilizados.
› Não utilize o aparelho nas proximidades de líquidos inflamáveis.
› Não utilize o aparelho sem canais de ar quente instalados.
› Nunca permita que a entrada de ar de combustão ou a saída dos gases de escape fique bloqueada ou obstruída.

- Certifique-se de que a entrada de ar de combustão e a saída dos gases de escape permanecem sempre desobstruídas. Inspecione-as regularmente e limpe-as quando necessário. Isto é especialmente importante no inverno, quando neve, gelo ou detritos podem cobrir ou bloquear as aberturas.
- Certifique-se de que não há objetos inflamáveis armazenados ou instalados nas proximidades das saídas de ar. Deve ser mantida uma distância de, pelo menos, 50 cm.
- Se o cabo da fonte de alimentação estiver danificado, o mesmo tem de ser substituído pelo fabricante, por um agente de assistência ou por pessoal com qualificações equivalentes.

NOTA! Risco de danos

- Utilize o aparelho apenas para o fim previsto.
- Não deve executar quaisquer alterações ou modificações no aparelho.
- O aparelho não consegue garantir que todo o veículo irá permanecer sem gelo. Isto depende das configurações do sistema de água do veículo e da temperatura ambiente. Escoe o aquecedor de água utilizando a válvula de segurança e escoamento quando a temperatura no interior do veículo ameaçar baixar dos 0 °C.
- **Apenas TwinBoost 6000H e TwinBoost 8000H:** Verifique se o fusível da fonte de alimentação no acampamento é suficiente para a alimentação definida:
  - Para 900 W: 4 A
  - Para 1800 W: 8 A
- **Apenas TwinBoost 6000H e TwinBoost 8000H: Perigo de sobreaquecimento do cabo de ligação CA** Se estiver a usar um carreto de cabo para a fonte de alimentação, desenrole-o na totalidade.

5 Grupo alvo

As instruções neste manual destinam-se às pessoas que irão utilizar o aparelho.

6 Utilização adequada

AVISO! Perigo de incêndio

- Não utilize o aquecedor enquanto o veículo estiver numa área fechada, como uma garagem ou outro espaço mal ventilado.

O aquecedor foi concebido para a utilização apenas em autocaravanas, caravanas e outros veículos com compartimentos habitacionais, quando o sistema de gás for instalado em conformidade com a norma EN 1949.

O aparelho **não** é adequado para a instalação em máquinas de construção, máquinas agrícolas, veículos utilitários, embarcações, casas e apartamentos, cabinas de caça e florestais, casas de fim de semana, avançados ou equipamento semelhante.

O aparelho apenas pode ser usado para aquecer água potável e para aquecer o interior do veículo. **Nunca** o utilize para aquecer outros líquidos.

Utilize o aparelho apenas com as condutas de ar quente e carcaça lateral originais instaladas pelo fabricantes. **Nunca** utilize outras condutas de ar quente ou carcaças.

O aparelho só deve ser operado ao conduzir se os equipamentos forem instalados de modo a evitar fugas descontroladas de gás liquefeito em caso de acidente (em conformidade com o regulamento UNECE 122).

Os aparelhos que não forem instalados em conformidade com os requisitos de instalação do fabricante não podem ser utilizados.

Se o aparelho for instalado em veículos de uso comercial, a entidade operadora tem de ter os requisitos legais e de seguro nacionais em consideração.

O aparelho não se destina a ser utilizado em altitudes superiores a 2000 m.

O fabricante não aceita qualquer responsabilidade por danos ou prejuízos no produto devido a gelo causado pela falta de cumprimento do utilizador das instruções no presente manual.

Este produto destina-se exclusivamente à aplicação e aos fins pretendidos com base nestas instruções.

Este manual fornece informações necessárias para proceder a uma instalação e/ou a uma operação adequadas do produto. Uma instalação e/ou uma operação ou manutenção incorretas causarão um desempenho insatisfatório e uma possível avaria.

O fabricante não aceita qualquer responsabilidade por danos ou prejuízos no produto resultantes de:

- Instalação, montagem ou ligação incorretas, incluindo sobretensões
- Manutenção incorreta ou utilização de peças sobressalentes não originais fornecidas pelo fabricante
- Alterações ao produto sem autorização expressa do fabricante
- Utilização para outras finalidades que não as descritas no presente manual

A Dometic reserva-se o direito de alterar o design e as especificações do produto.

7 Descrição técnica

fig. 3 na página 3

N.º na **fig. 3 na página 47**	Descrição
1	Painel de controlo
2	Aquecedor combinado de GPL
3	Válvula de segurança e escoamento (Quando as temperaturas interiores se aproximam dos 0 °C, a válvula de segurança e escoamento abre-se automaticamente, drenando a água do aquecedor para evitar danos causados pelo congelamento.)
4	Entradas de ar

8 Operação

Configurar o aparelho

1. Ajuste a luminosidade do painel de controlo:
   fig. 4 na página 3
2. Defina a velocidade máxima do ventilador no modo silencioso:
   fig. 5 na página 3
3. Defina a velocidade mínima do ventilador no modo de ventilação:
   fig. 6 na página 3

4. Defina a unidade de temperatura:
   fig. 7 na página 4
5. Defina o modo de energia (apenas **TwinBoost 6000H** e **TwinBoost 8000H**):
   fig. 8 na página 4

OBSERVAÇÃO O modo silencioso pode ter impacto na saída máxima de calor disponível e no funcionamento do aquecedor de água.

Definir e usar os temporizadores

fig. 9 na página 4
fig. 10 na página 4
fig. 11 na página 4
fig. 12 na página 4
fig. 13 na página 4
fig. 14 na página 4

1. Defina e ative um temporizador de regresso a casa para o aquecedor de ar: **fig. 9** na página 48 e **fig. 12** na página 48.
2. Defina e ative um temporizador de suspensão para o aquecedor de ar: **fig. 10** na página 48 e **fig. 12** na página 48.
3. Defina e ative um temporizador de regresso a casa para o aquecedor de água: **fig. 11** na página 48 e **fig. 12** na página 48.
4. Alterar temporizador ativo: **fig. 13** na página 48
5. Desativar temporizador: **fig. 14** na página 48.

Utilizar os favoritos

Pode guardar as definições frequentemente utilizadas como favoritos para que possam ser facilmente selecionadas novamente mais tarde. É possível definir até 6 favoritos (A … F).

1. Guarde as definições atuais como um favorito:
   fig. 15 na página 4
2. Selecione um favorito:
   fig. 16 na página 4

Lavar o aquecedor de água

› Proceda de acordo com a imagem:
fig. 17 na página 4

Encher o aquecedor de água

Se a temperatura interior for inferior a 0 °C, primeiro aqueça o interior com o aparelho. Caso contrário, a válvula de segurança e escoamento irá abrir e escoar o aquecedor de água.

› Proceda de acordo com a imagem:
fig. 18 na página 5

Esvaziar o aquecedor de água

› Se a temperatura no interior do veículo for inferior a 0 °C: certifique-se de que a válvula de segurança e escoamento foi libertada:
fig. 19 na página 5
› Se o veículo não for utilizado durante o período de geadas, o aquecedor de água tem de ser esvaziado:
fig. 20 na página 5

Iniciar após um longo período sem utilização

1. Verifique a carcaça e remova a tampa e qualquer sujidade (por exemplo, folhas, teias de aranha, etc.).
2. Lave o aquecedor de água de acordo com a imagem:
   fig. 4 na página 47.
3. **OBSERVAÇÃO** Após um longo período sem utilização, podem ocorrer fumo ou odores durante alguns minutos devido ao pó ou sujidade.

   Se tal ocorrer, certifique-se de que o interior está bem ventilado e faça uma autolimpeza: Ver Autolimpeza na página 49.

8.1 Usar a Dometic Climate App

A Dometic Climate App pode ser utilizada para controlar o aquecedor através do telemóvel ou para atualizar o software do mesmo.

OBSERVAÇÃO Dependendo da janela na Dometic Climate App, é apresentado um botão **<** que permite mudar para a janela apresentada anteriormente.

Emparelhar o aquecedor e a Dometic Climate App

OBSERVAÇÃO Após emparelhar o aquecedor e a Dometic Climate App, o emparelhamento é sempre ativado automaticamente quando o aquecedor, o Bluetooth do telemóvel e a Dometic Climate App são ligados novamente depois de serem desligados.

1. Transfira a Dometic Climate App através do seguinte código de resposta rápida ou da ligação (http://qr.dometic.com/bdkpkV).
2. Certifique-se de que o aquecedor está ligado.
3. Ative o Bluetooth no telemóvel.
4. Abra a Dometic Climate App.
   ˅ São apresentadas as definições de permissões.
5. Autorize ou recuse as permissões tocando nas respostas correspondentes.
   ˅ É apresentada a janela de boas-vindas.
6. Clique no botão **Adicionar novo dispositivo**.
7. Selecione TwinBoost.
8. Mantenha premido o botão no painel de controlo TwinBoost durante 3 s.
   ˅ A Dometic Climate App apresenta um ecrã de emparelhamento. Quando o emparelhamento estiver concluído, o aquecedor é apresentado.
9. Toque no botão **Seguinte**.
   ˅ É apresentada uma confirmação de que o aquecedor foi selecionado e de que foi estabelecida uma ligação com o mesmo.
10. Toque no botão **Estou pronto**.
11. Toque no botão **Seguinte**.
    ˅ A Dometic Climate App foi emparelhada com êxito com o TwinBoost.

A atualizar o software do aquecedor

1. Certifique-se de que o aquecedor e a Dometic Climate App estão emparelhados.
2. Certifique-se de que iniciou sessão na Dometic Climate App.
3. Toque no botão ☰ na Dometic Climate App.
ˬ É apresentada uma seleção de definições.
4. Toque em **Aparelhos** para visualizar os aparelhos emparelhados.
5. Selecione TwinBoost.
ˬ São apresentadas informações sobre o aquecedor.
6. Toque em **Verificar atualizações** para verificar se existem atualizações de software para o aquecedor.
ˬ A Dometic Climate App mostra-lhe a atualização atual, se aplicável.
7. Se estiver disponível uma atualização, toque em **Transferir**.
ˬ A atualização é transferida quando **Atualizar** aparece.
8. Toque em **Atualizar**.
ˬ O estado da atualização é apresentado em percentagem. Quando a atualização fica concluída na Dometic Climate App, a aplicação liga automaticamente o telemóvel ao aquecedor através de Wi-Fi e transmite a atualização para o aquecedor. A Dometic Climate App indica-lhe quando o software está atualizado e interrompe a ligação Wi-Fi.

9 Substituir fusíveis

AVISO! Perigo de eletrocussão

› Antes de fazer a manutenção ou mudar os fusíveis, desligue o aparelho, feche o abastecimento de gás e desligue a fonte de alimentação de CC (12 V).
› **Apenas TwinBoost 6000H e TwinBoost 8000H:** Desligue a fonte de alimentação de CA (230 V).

› **OBSERVAÇÃO** Utilize apenas fusíveis com o mesmo valor.

Substitua os fusíveis de CC queimados de acordo com a
fig. 21 na página 49.
fig. 21 na página 5

10 Limpeza e manutenção

› Limpe o aparelho de acordo com a imagem:
fig. 22 na página 5
› Nunca utilize detergentes que contenham cloro para a limpeza e desinfeção.
› Efetue a autolimpeza uma vez por semana: Ver Autolimpeza na página 49.
› Se a carcaça lateral estiver posicionada abaixo de uma janela: Verifique o funcionamento do interruptor da janela como uma verificação sazonal ou antes de uma viagem.
› Verifique regularmente, especialmente depois de viagens longas, se a carcaça e a conduta de escape estão intactas e encaixadas de forma correta.
› Utilize a válvula de segurança e escoamento regularmente, pelo menos duas vezes por ano, para remover depósitos de calcário e garantir o funcionamento adequado.
›
› Solicite a verificação do aparelho, do seu abastecimento de gás, da conduta de escape e da carcaça por um especialista em conformidade com os regulamentos nacionais (por exemplo, na Alemanha, a cada 2 anos). Se não existirem regulamentos nacionais, tal deve ser feito, pelo menos, a cada dois anos. A inspeção deve ser certificada por um certificado de teste (por exemplo, a ficha de trabalho DVGW G 607 para veículos na Alemanha).

Autolimpeza

Para limpar as bactérias do sistema, coloque o aparelho em funcionamento durante alguns minutos ao nível de temperatura mais elevado para autolimpeza:

1. Defina a temperatura ambiente para o valor máximo.
2. Escolha o modo automático AUTO para o aquecimento do ar.
3. Escolha o modo quente para o aquecimento de água.

11 Resolução de falhas

Rotina em caso de fuga de gás (cheiro a gás)

AVISO! Perigo de explosão
› Evite fontes de ignição. Apague imediatamente todas as chamas abertas. Não utilize interruptores ou aparelhos elétricos, como o rádio ou telemóvel. Não ligue o motor do veículo. Não fume.

1. Abra todas as janelas e portas.
2. Evacue todas as pessoas do veículo.
3. Se possível, feche as botijas de gás a partir do lado de fora.
4. Solicite a verificação e, se necessário, a reparação de todo o sistema de gás por pessoal qualificado.
5. Só depois pode voltar a colocar o sistema de gás em funcionamento.

Contactar a assistência do fabricante
Consulte o verso do presente manual.

11.1 Tabela de código de erro

O monitor mostra até quatro códigos de erro e avisos.
1. Percorrer os códigos de erro:
   fig. 23 na página 5
2. Repor os códigos de erro:
   fig. 24 na página 5
3. Avisos de reposição:
   fig. 25 na página 5

OBSERVAÇÃO Em alternativa, pode desligar o sistema ao premir o botão ⦿ durante 3 s.

Falha	Possível causa	Sugestão de solução
002	Tensão da bateria baixa	1. Verifique a tensão da bateria e compare-a à definição de subtensão. 2. Carregue a bateria. 3. Ligue o veículo à alimentação de CA. 4. Se nenhuma das sugestões acima resolver o problema, contacte a assistência do fabricante.
003	Tensão da bateria elevada	1. Verifique a tensão da bateria e certifique-se de que é inferior a 16,5 V. Se a tensão da bateria for superior a 16,5 V ou uma bateria errada está ligada ou a bateria está avariada. 2. Substitua a bateria por uma bateria que forneça alimentação de CC em conformidade com a ficha de dados técnicos (consulte a placa de características). 3. Caso o veículo esteja ligado à alimentação de CA, verifique se a bateria está a carregar. 4. Se a bateria estiver a carregar, verifique a tensão de carregamento (deve ser inferior a 16,5 V para garantir o funcionamento adequado enquanto carrega).
005	Fusível queimado	1. Verifique os fusíveis de alimentação de CC (Substituir fusíveis na página 49). 2. Se o aparelho não funcionar de forma adequada, entre em contacto com a assistência do fabricante.

Falha	Possível causa	Sugestão de solução
007	Erro geral de sistema	› Contacte a assistência do fabricante.
008 403 … 417	Erro de comunicação	1. Aguarde 3 min e reinicie o aparelho. 2. Se o aparelho não funcionar de forma adequada, entre em contacto com a assistência do fabricante.
418 … 421	Erro de comunicação	1. Aguarde 3 min e reinicie o aparelho. 2. Se o aparelho não funcionar de forma adequada, entre em contacto com a assistência do fabricante. 3. Verifique se a garrafa de gás está vazia. Se o aparelho não arrancar mas existir fornecimento de gás, contacte a manutenção.
422	Sobreaquecimento do aquecedor de ar	1. Certifique-se de que o aquecedor de ar está desligado. 2. Espere 15 min … 30 min até que o aparelho arrefeça. 3. Verifique se todas as grelhas de entrada e condutas de ar da cabina no aparelho não estão bloqueadas. 4. Reinicie o aquecedor. 5. Se o aparelho não funcionar de forma adequada, entre em contacto com a assistência do fabricante.
423	Sobreaquecimento do aquecedor de água	1. Certifique-se de que o aquecedor de água está desligado. 2. Espere 15 min … 30 min até que o aparelho arrefeça. 3. Verifique se o aquecedor de água está cheio com água. 4. Reabasteça com água se não tiver água. 5. Reinicie o aquecedor de água. 6. Se o aparelho não funcionar de forma adequada, entre em contacto com a assistência do fabricante.
424	Janela aberta (apenas se o interruptor da janela estiver instalado)	1. Verifique se a janela acima da carcaça está aberta. 2. Se a janela estiver aberta, feche-a e reinicie o aparelho. 3. Se a janela estiver fechada, contacte a assistência do fabricante.
431	Aparelho interrompido durante o funcionamento.	1. Aguarde 2 min. 2. Aviso de reposição. 3. Verifique a alimentação de corrente.
434	Encerramento automático. O aviso de manutenção foi ignorado durante demasiado tempo.	› Contacte a assistência do fabricante para obter manutenção. O aparelho só pode ser reiniciado após a manutenção.

11.2 Tabela de código de aviso

Falha	Possível causa	Sugestão de solução
425	Água congelada	1. Aviso de reposição. ˅ O aquecedor de água está desligado. Apenas o aquecedor de ar está em funcionamento. 2. Coloque o aquecedor de ar em funcionamento no nível mais elevado para que a temperatura interior aumente e o aquecedor de água esteja novamente operacional.
432	**Apenas TwinBoost 6000H e TwinBoost 8000H:** Fonte de alimentação de CA desligada ou interrompida.	1. Aviso de reposição. ˅ Agora, o aquecedor funciona apenas com gás. 2. Verifique a alimentação de corrente.
433	Manutenção necessária	1. Aviso de reposição. 2. Contacte a assistência do fabricante para obter manutenção após as suas férias ou assim que possível. Se esperar demasiado tempo, o aquecedor irá desligar automaticamente e só poderá ser reiniciado após a manutenção.

11.3 Tabela sem código de erro

Falha	Possível causa	Sugestão de solução
Sem água quente, mas o aquecedor mostra que a água está quente.	O aquecedor liga com o depósito de água vazio.	1. Verifique se a temperatura da água é atingida no HMI. 2. Verifique se a válvula de segurança e escoamento está aberta. 3. Encha o depósito de água depois de este arrefecer. **AVISO! Ferimentos graves** › **NÃO** encha um depósito de água quente vazio com água fria.
A temperatura visada não é atingida.	Ativar o modo silencioso e limitar o ventilador da cabina pode impedir que a unidade atinja a temperatura visada, uma vez que isto reduz o desempenho geral.	Mude para o modo automático.
	Todas as saídas estão fechadas ou bloqueadas.	Verifique todas as saídas.

12 Eliminação



Reciclagem do material de embalagem: Sempre que possível, coloque o material de embalagem no respetivo contentor de reciclagem. Esta separação é necessária, uma vez que a embalagem é um recurso valioso e a eliminação inadequada pode afetar a saúde humana e o ambiente.



O caixote do lixo com uma cruz indica que o produto é um equipamento elétrico ou eletrónico ou contém baterias e tem de ser recolhido separadamente para tratamento, recuperação e reciclagem adequados. **O consumidor é legalmente obrigado a eliminar adequadamente qualquer equipamento elétrico ou eletrónico, baterias e pilhas recarregáveis separadamente do lixo doméstico geral!**

Esta separação é necessária, pois as baterias e os aparelhos elétricos são recursos valiosos e podem conter substâncias nocivas para os humanos e para o ambiente.

Para eliminar definitivamente o produto, informe-se junto do centro de reciclagem ou distribuidor mais próximo sobre as disposições de eliminação aplicáveis.

O produto e as baterias podem ser eliminados gratuitamente.

Retire todas as baterias e pilhas recarregáveis antes de reciclar este produto.

As baterias com mais de 0,002 % de cádmio ou mais de 0,004 % de chumbo estão marcadas com o símbolo químico do metal em causa: Cd ou Pb.

13 Garantia

Aplica-se o prazo de garantia comercial legal. Se o produto apresentar defeitos, contacte a filial do fabricante no seu país (consulte dometic.com/dealer) ou o seu distribuidor.

Para fins de reparação ou de garantia comercial, terá de enviar também os seguintes documentos:

- Uma cópia da fatura com a data de aquisição
- Um motivo de reclamação ou uma descrição da falha

Tenha em atenção que as reparações feitas por si ou por não profissionais podem ter consequências sobre a segurança e anular a garantia comercial.

14 Ficha de dados técnicos

	TwinBoost4000	TwinBoost6000H	TwinBoost6000	TwinBoost8000H
Classe de proteção	IPX1			
Potência de aquecimento	4000 W	4000 W (1800 W elétrico)	6000 W	6000 W (1800 W elétrico)
Tensão nominal de entrada	12 V⎓	12 V⎓ 230~ / 240 V, 50 / 60 Hz	12 V⎓	12 V⎓ 230~ / 240 V, 50 / 60 Hz
Gama de tensão de entrada	10 V⎓ 16,5 V⎓	10⎓ … 16,5 V 230~ / 240 V, 50 / 60 Hz	10⎓ … 16,5 V	10⎓ … 16,5 V 230~ / 240 V, 50 / 60 Hz
Consumo de corrente (12 V⎓)	Aquecimento de água 0,7 A Aquecimento máximo de ar 7 A		Aquecimento de água 0,7 A Aquecimento máximo de ar 12 A	
Consumo em standby	5 mA			
Fusível necessário	15 A			
Categoria do aparelho de queima				
Categoria de gás	$I_{3B/P}$ (30), GPL / Butano			
Pressão da ligação de gás	30 mbar			
Consumo de gás				
MAX (Aquecimento máximo de ar)	327 g/h		495 g/h	
(Aquecimento de água)	185 g/h			
+ (Aquecimento combinado)	512 g/h			
Consumo de gás em standby	7,7 g/h (manter a temperatura da água)			
Caudal térmico nominal				
MAX (Aquecedor de ar máximo)	4,5 kW (Hs)		6,8 kW (Hs)	
(Aquecedor de água)	2,35 kW (Hs)			
+ (Aquecedor combinado)	6,85 kW (Hs)			
Pressão da ligação de água	no máximo 2,8 bar (280 kPa)			
Aquecedor de água (volume de água a 2,8 bar (280 kPa)	10 L			
Pressão do sistema de água	no máximo 4,5 bar (450 kPa)			
Tempo de aquecimento	Aprox. 17 min (10 L, aquecido de 15 … 60 °C)			
Intervalo de temperatura de funcionamento	– 20 … 60 °C			
Dimensões C x L x A	514 m × 438 m × 298 m			
Peso	17,3 kg	18,5 kg	17,3 kg	18,5 kg
Banda de frequência (Wi-Fi)	2,4 GHz			

	TwinBoost4000	TwinBoost6000H	TwinBoost6000	TwinBoost8000H
Potência de saída RF	Wi-Fi: 19,14 dBm (802.11b), 19,22 dBm (802.11g), 18,96 dBm (802.11n20), 19,12 dBm (802.11n40), Bluetooth: 7,93 dBm , Bluetooth LE: 5,93 dBm			
Inspeção/certificação				

O equipamento de rádio do TwinBoost 4000, TwinBoost 6000, TwinBoost 6000H e TwinBoost 8000H está em conformidade com os requisitos da diretiva 2014/53/UE. A Declaração de Conformidade do seu aparelho está disponível em documents.dometic.com.

Italiano

1 Note importanti....56
2 Sicurezza informatica....56
3 Spiegazione dei simboli....56
4 Istruzioni per la sicurezza....56
5 Destinatari....57
6 Destinazione d'uso....57
7 Descrizione delle caratteristiche tecniche....57
8 Funzionamento....57
9 Sostituzione fusibili....59
10 Pulizia e manutenzione....59
11 Risoluzione dei problemi....60
12 Smaltimento....63
13 Garanzia....63
14 Scheda tecnica....64

1 Note importanti

Si prega di leggere attentamente e di seguire tutte le istruzioni, le linee guida e le avvertenze incluse in questo manuale del prodotto, al fine di garantire che il prodotto venga sempre installato, utilizzato e mantenuto nel modo corretto. Queste istruzioni DEVONO essere conservate insieme al prodotto.

Utilizzando il prodotto, l'utente conferma di aver letto attentamente tutte le istruzioni, le linee guida e le avvertenze e di aver compreso e accettato di rispettare i termini e le condizioni qui espressamente indicati. L'utente accetta di utilizzare questo prodotto solo per lo scopo e l'applicazione previsti e in conformità alle istruzioni, le linee guida e le avvertenze indicate nel presente manuale del prodotto, nonché in conformità alle leggi e ai regolamenti applicabili. La mancata lettura e osservanza delle istruzioni e delle avvertenze qui espressamente indicate può causare lesioni personali e a terzi, danni al prodotto o ad altre proprietà nelle vicinanze. Il presente manuale del prodotto, comprese le istruzioni, le linee guida e le avvertenze e la relativa documentazione possono essere soggetti a modifiche e aggiornamenti. Per informazioni aggiornate sul prodotto, visitare documents.dometic.com.

2 Sicurezza informatica

Confermiamo che questo prodotto è conforme alla Security and Telecommunications Infrastructure regulation (Regno Unito). La dichiarazione di conformità è disponibile all'indirizzo documents.dometic.com. Per segnalare un incidente di sicurezza, inviare un'e-mail all'indirizzo productcybersecurity@dometic.com. Gli aggiornamenti di sicurezza saranno forniti per un minimo di cinque anni dopo la data di produzione.

3 Spiegazione dei simboli

Il termine presente nella segnalazione identifica i messaggi di sicurezza e quelli relativi al danneggiamento della proprietà, oltre a indicare il grado o livello di gravità del rischio.

AVVERTENZA!
› Indica una situazione di pericolo che, se non evitata, potrebbe provocare lesioni gravi o mortali.

ATTENZIONE!
› Indica una situazione di pericolo che, se non evitata, potrebbe provocare lesioni di entità lieve o moderata.

AVVISO!
› Indica una situazione di pericolo che, se non evitata, può provocare danni alle cose.

NOTA Informazioni supplementari relative al funzionamento del prodotto.

4 Istruzioni per la sicurezza

fig. 1 alla pagina 3
fig. 2 alla pagina 3
Osservare le istruzioni per la sicurezza e le condizioni previste dal fabbricante del veicolo e dalle officine autorizzate.

Durante l'uso di dispositivi elettrici attenersi alle misure di sicurezza fondamentali descritte qui di seguito

- scosse elettriche
- pericolo di incendio
- lesioni

AVVERTENZA! Pericolo di esplosione
› Non utilizzare mai l'apparecchio a gas nelle seguenti situazioni:
  - Presso le stazioni di servizio
  - Nei parcheggi coperti
  - Sui traghetti
  - Durante il trasporto della roulotte o del camper con un veicolo da trasporto o un carro attrezzi

AVVERTENZA! La mancata osservanza di queste avvertenze potrebbe causare la morte o lesioni gravi.
› L'installazione e la riparazione dell'apparecchio possono essere effettuate solo da personale qualificato a conoscenza dei rischi connessi e delle normative pertinenti e nazionali. Le riparazioni effettuate in modo scorretto possono causare gravi pericoli. Per il servizio di riparazione, contattare il servizio di assistenza del fabbricante (vedere l'ultima pagina).
› La manutenzione, la riparazione e la pulizia non devono essere eseguite da bambini.
› Questo apparecchio può essere utilizzato da bambini di età superiore a 8 anni, da persone con ridotte capacità fisiche, sensoriali o mentali o da persone inesperte o prive di conoscenze specifiche solo se sorvegliate o preventivamente istruite sull'impiego dell'apparecchio in sicurezza e se informate dei pericoli legati al prodotto stesso.
› In caso di incendio utilizzare solo agenti estinguenti approvati. Non tentare di estinguere l'incendio con acqua.
› **NON** riempire un serbatoio dell'acqua calda vuoto con acqua fredda.
› In presenza di una perdita sull'apparecchio (odore di gas):
  - Evitare le fonti di accensione. Spegnere immediatamente tutte le fiamme libere, non utilizzare interruttori o dispositivi elettrici come radio o telefono cellulare. Non avviare il motore del veicolo. Non fumare.
  - Aprire le finestre e le porte.
  - Evacuare tutte le persone dal veicolo.
  - Chiudere le bombole di gas dall'esterno.
  - Far controllare e, se necessario, riparare l'intero impianto del gas da personale qualificato.
  - Solo in seguito rimettere in funzione l'impianto del gas.
› Spegnere l'apparecchio durante il rifornimento del veicolo o di qualsiasi altro apparecchio.
› Osservare anche le istruzioni per la sicurezza nelle figure: **fig. 1** alla pagina 56e **fig. 2** alla pagina 56.

ATTENZIONE! La mancata osservanza di queste precauzioni potrebbe causare lesioni lievi o moderate.
› Utilizzare l'apparecchio soltanto dopo aver verificato che l'alloggiamento e i cavi non siano danneggiati.
› Gli apparecchi guasti non devono essere utilizzati.
› Non utilizzare l'apparecchio vicino a liquidi infiammabili.

- Non utilizzare l'apparecchio senza i condotti dell'aria calda montati.
- Non lasciare mai che la presa dell'aria di combustione o l'uscita dei gas di scarico si blocchino o si ostruiscano.
- Assicurarsi che la presa dell'aria di combustione e l'uscita dei gas di scarico rimangano sempre libere. Controllarle regolarmente e pulirle quando necessario. Ciò è particolarmente importante in condizioni invernali, quando neve, ghiaccio o detriti possono coprire o bloccare le aperture.
- Assicurarsi che nelle zone vicine alle bocchette dell'aria non siano collocati o installati oggetti infiammabili. Deve essere rispettata una distanza minima di 50 cm.
- Se il cavo di alimentazione viene danneggiato, deve essere sostituito dal fabbricante, da un addetto all'assistenza oppure da personale con qualifica analoga.

AVVISO! Rischio di danni

- Utilizzare l'apparecchio solamente in conformità alla destinazione d'uso prevista.
- Non eseguire modifiche o trasformazioni all'apparecchio!
- L'utilizzo dell'apparecchio da solo non è sufficiente a proteggere l'intero veicolo dal gelo. Questo dipende dalla configurazione dell'impianto dell'acqua del veicolo e dalla temperatura ambiente. Svuotare il riscaldatore tramite la valvola di sicurezza e di scarico quando si teme che la temperatura all'interno del veicolo possa scendere sotto 0 °C.
- **Solo TwinBoost 6000H, TwinBoost 8000H:** Controllare che il fusibile di alimentazione del campeggio sia sufficiente per la potenza impostata:
  - Per 900 W: 4 A
  - Per 1800 W: 8 A
- **Solo TwinBoost 6000H, TwinBoost 8000H: Pericolo di surriscaldamento del cavo di collegamento CA** Se si utilizza un avvolgicavo per l'alimentazione, srotolarlo completamente.

5 Destinatari

Questo manuale di istruzioni si rivolge alle persone che useranno l'apparecchio.

6 Destinazione d'uso

AVVERTENZA! Pericolo di incendio

- Non utilizzare il riscaldatore quando il veicolo si trova in un'area chiusa, come un garage o un altro spazio scarsamente ventilato.

Il riscaldatore è progettato solo per l'uso in caravan, roulotte e altri veicoli con scomparti abitativi, dotati di impianto del gas installato in conformità alla norma EN 1949.

L'apparecchio **non** è adatto all'installazione in macchine edili, macchine agricole, veicoli commerciali, imbarcazioni, case e appartamenti, capanne di caccia e forestali, case per il fine settimana, verande o attrezzature simili.

L'apparecchio può essere usato solo per riscaldare l'acqua potabile e per riscaldare l'interno del veicolo. **Non utilizzarlo mai** per riscaldare altri liquidi.

Usare l'apparecchio solo con i condotti dell'aria calda e il cofano laterale originali del fabbricante installati. **Non utilizzare mai** altri condotti dell'aria calda o cofani.

L'apparecchio può essere messo in funzione durante la marcia solo se sono installati dispositivi di sicurezza che impediscono la fuoriuscita incontrollata di gas liquido in caso di incidente (secondo il regolamento UN-ECE 122).

Non è ammesso l'utilizzo di dispositivi non installati secondo i requisiti di installazione del fabbricante.

Se l'apparecchio è installato in veicoli per uso commerciale, l'operatore è tenuto a considerare i requisiti legali e assicurativi nazionali.

L'apparecchio non è destinato all'uso ad altitudini superiori a 2000 m.

Il fabbricante non si assume alcuna responsabilità per eventuali lesioni o danni al prodotto dovuti al gelo causati dal mancato rispetto delle istruzioni del manuale da parte dell'utente.

Questo prodotto è adatto solo per l'uso e l'applicazione previsti in conformità alle presenti istruzioni.

Il presente manuale fornisce le informazioni necessarie per la corretta installazione e/o il funzionamento del prodotto. Un'installazione errata e/o un utilizzo o una manutenzione impropri comporteranno prestazioni insoddisfacenti e un possibile guasto.

Il fabbricante non si assume alcuna responsabilità per eventuali lesioni o danni al prodotto che derivino da:

- Installazione, montaggio o collegamento errati, compresa la sovratensione
- Manutenzione non corretta o uso di parti di ricambio diverse da quelle originali fornite dal fabbricante
- Modifiche al prodotto senza esplicita autorizzazione del fabbricante
- Impiego per scopi diversi da quelli descritti nel presente manuale

Dometic si riserva il diritto di modificare l'aspetto e le specifiche del prodotto.

7 Descrizione delle caratteristiche tecniche

fig. 3 alla pagina 3

N. nella fig. 3 alla pagina 57	Descrizione
1	Pannello di controllo
2	Riscaldatore combinato a GPL
3	Valvola di sicurezza e di scarico (Quando la temperatura interna si avvicina a 0 °C, la valvola di sicurezza e di scarico si apre automaticamente, scaricando l'acqua dal riscaldatore per evitare danni causati dal gelo).
4	Prese d'aria

8 Funzionamento

Impostazione dell'apparecchio

1. Regolare la luminosità del display del pannello di controllo:
   fig. 4 alla pagina 3
2. Impostare la velocità massima della ventola in modalità silenziosa :
   fig. 5 alla pagina 3

3. Impostare la velocità minima della ventola in modalità ventilazione :

   fig. 6 alla pagina 3

4. Impostare l'unità di misura della temperatura:

   fig. 7 alla pagina 4

5. Impostare la modalità di consumo energetico (solo TwinBoost 6000H e TwinBoost 8000H):

   fig. 8 alla pagina 4

NOTA La modalità silenziosa potrebbe avere un impatto sull'effetto riscaldante massimo disponibile e sul funzionamento del riscaldamento dell'acqua.

Impostazione e utilizzo dei timer

fig. 9 alla pagina 4
fig. 10 alla pagina 4
fig. 11 alla pagina 4
fig. 12 alla pagina 4
fig. 13 alla pagina 4
fig. 14 alla pagina 4

1. Impostare e attivare il timer per la modalità di ritorno a casa per il riscaldatore aria: **fig. 9** alla pagina 58 e **fig. 12** alla pagina 58.
2. Impostare e attivare il timer per la modalità Sleep del riscaldatore aria: **fig. 10** alla pagina 58 e **fig. 12** alla pagina 58.
3. Impostare e attivare il timer per la modalità di ritorno a casa per il riscaldatore acqua: **fig. 11** alla pagina 58 e **fig. 12** alla pagina 58.
4. Cambiare il timer attivo: **fig. 13** alla pagina 58
5. Disattivare il timer: **fig. 14** alla pagina 58.

Utilizzo dei preferiti

È possibile salvare le impostazioni usate di frequente nei preferiti, in modo da poterle selezionare di nuovo facilmente in seguito. È possibile salvare fino a 6 preferiti (A .. F).

1. Salvare le impostazioni correnti nei preferiti:

   fig. 15 alla pagina 4

2. Selezionare un preferito:

   fig. 16 alla pagina 4

Lavaggio del riscaldatore dell'acqua

› Procedere come indicato nella figura:

fig. 17 alla pagina 4

Riempimento del riscaldatore dell'acqua

Se la temperatura interna è inferiore a 0 °C, riscaldare prima l'abitacolo con l'apparecchio. Altrimenti, la valvola di sicurezza e di scarico si apre e svuota il riscaldatore dell'acqua.

› Procedere come indicato nella figura:

fig. 18 alla pagina 5

Svuotamento del riscaldatore dell'acqua

› Se la temperatura all'interno del veicolo è inferiore a 0 °C, assicurarsi che la valvola di sicurezza e di scarico sia rilasciata:

fig. 19 alla pagina 5

› Se il veicolo non viene utilizzato in presenza di condizioni di gelo, il riscaldatore dell'acqua deve essere svuotato:

fig. 20 alla pagina 5

Avvio dopo un lungo periodo di inutilizzo

1. Controllare il cofano e rimuovere la copertura e l'eventuale sporcizia (ad esempio, foglie, ragnatele, ecc.).
2. Lavare il riscaldatore dell'acqua come indicato nella figura: **fig. 4** alla pagina 57.
3. **NOTA** Dopo un lungo periodo di inutilizzo è possibile che, per alcuni minuti, si sviluppino fumi od odori dovuti alla polvere o allo sporco.

   In questo caso, assicurarsi che l'interno sia ben ventilato ed eseguire l'autopulizia: Vedere Autopulizia alla pagina 59.

8.1 Utilizzo dell'app Dometic Climate

L'app Dometic Climate può essere utilizzata per controllare il riscaldatore tramite il telefono cellulare o per aggiornare il software del riscaldatore.

NOTA A seconda della schermata, nell'app Dometic Climate viene visualizzato il pulsante **<** che consente di passare alla schermata precedente visualizzata.

Associazione del riscaldatore all'app Dometic Climate

NOTA Quando il riscaldatore è associato all'app Dometic Climate, l'associazione viene sempre attivata automaticamente non appena il riscaldatore, il Bluetooth del telefono cellulare e l'app vengono riattivati dopo lo spegnimento.

1. Scaricare l'app Dometic Climate tramite il seguente codice QR o il link (http://qr.dometic.com/bdkpkV).
2. Verificare che il riscaldatore sia acceso.
3. Attivare il Bluetooth sul telefono cellulare.
4. Aprire l'app Dometic Climate
   ˅ Vengono visualizzate le impostazioni per le autorizzazioni.
5. Concedere o negare le autorizzazioni toccando sulle risposte corrispondenti.
   ˅ Viene visualizzata la schermata di benvenuto.
6. Fare clic sul pulsante **Aggiungi nuovo apparecchio**.
7. Selezionare TwinBoost.
8. Tenere premuto il pulsante "Home" sul pannello di controllo TwinBoost per 3 s.
   ˅ L'app Dometic Climate visualizza una schermata di associazione. Al termine dell'associazione, viene visualizzato il riscaldatore.
9. Toccare il pulsante **Avanti**.
   ˅ Viene visualizzato un messaggio di conferma che avvisa che il riscaldatore è stato selezionato e collegato.
10. Toccare il pulsante **Sono pronto**.

11. Toccare il pulsante **Avanti**.
ˬ L'app Dometic Climate è stata associata correttamente a TwinBoost.

Aggiornamento del software del riscaldatore

1. Assicurarsi che il riscaldatore e l'app Dometic Climate siano associati.
2. Assicurarsi di aver effettuato l'accesso all'app Dometic Climate.
3. Toccare il pulsante ☰ nell'app Dometic Climate
ˬ Viene visualizzata una selezione di impostazioni.
4. Premere **Apparecchi** per visualizzare gli apparecchi associati.
5. Selezionare TwinBoost.
ˬ Vengono visualizzate le informazioni sul riscaldatore.
6. Toccare **Controlla aggiornamenti** per verificare la disponibilità di aggiornamenti software per il riscaldatore.
ˬ L'app Dometic Climate visualizza l'aggiornamento corrente, se disponibile.
7. Se è disponibile un aggiornamento, toccare **Scarica**.
ˬ L'aggiornamento viene scaricato quando il pulsante **Aggiorna** viene visualizzato.
8. Toccare **Aggiorna**.
ˬ Lo stato dell'aggiornamento viene visualizzato in percentuale. Al termine dell'aggiornamento nell'app Dometic Climate, questa collega automaticamente il telefono cellulare al riscaldatore tramite Wi-Fi e trasmette l'aggiornamento al riscaldatore. L'app Dometic Climate indica quando il software è stato aggiornato e disconnette la connessione Wi-Fi.

9 Sostituzione fusibili

AVVERTENZA! Pericolo di scosse elettriche
› Prima di effettuare la manutenzione o la sostituzione dei fusibili, spegnere l'apparecchio, chiudere l'alimentazione del gas e staccare l'alimentazione CC (12 V).
› **Solo TwinBoost 6000H, TwinBoost 8000H:** Scollegare l'alimentazione CA (230 V).

› **NOTA** Utilizzare solo fusibili dello stesso valore.

Sostituire i fusibili CC bruciati secondo **fig. 21** alla pagina 59.

fig. 21 alla pagina 5

10 Pulizia e manutenzione

› Pulire l'apparecchio secondo le istruzioni della figura:

fig. 22 alla pagina 5

› Non utilizzare mai detergenti contenenti cloro per la pulizia e la disinfezione.
› Eseguire l'autopulizia una volta alla settimana: Vedere Autopulizia alla pagina 59.
› Se il cofano laterale è posizionato sotto una finestra: controllare il funzionamento dell'interruttore della finestra come controllo prima del viaggio o stagionale.
› Controllare regolarmente, soprattutto dopo lunghi viaggi, che il cofano e il condotto di scarico siano integri e correttamente fissati.
› Azionare regolarmente la valvola di sicurezza e di scarico, almeno due volte all'anno, per rimuovere i depositi di calcare e garantirne il corretto funzionamento.
›
› Far controllare l'apparecchio, la relativa alimentazione del gas, il condotto di scarico e il cofano da un esperto, in conformità con le norme nazionali (ad esempio, in Germania ogni 2 anni). In assenza di regolamenti nazionali, l'operazione dovrebbe essere eseguita almeno ogni 2 anni. Il controllo deve essere attestato da un certificato di prova (ad esempio, foglio di lavoro DVGW G 607 per i veicoli in Germania).

Autopulizia

Per eliminare i batteri dal sistema, azionare l'apparecchio per alcuni minuti alla massima temperatura per l'autopulizia:

1. Impostare la temperatura ambiente sul valore massimo.
2. Scegliere la modalità automatica AUTO per il riscaldamento dell'aria.
3. Scegliere la modalità caldo per il riscaldamento dell'acqua.

11 Risoluzione dei problemi

Routine in caso di perdita di gas (odore di gas)

AVVERTENZA! Pericolo di esplosione
› Evitare le fonti di accensione. Spegnere immediatamente eventuali fiamme libere. Non utilizzare interruttori elettrici o dispositivi come radio o telefono cellulare. Non avviare il motore del veicolo. Non fumare.

1. Aprire tutte le finestre e tutte le porte.
2. Evacuare tutte le persone dal veicolo.
3. Se possibile, chiudere le bombole di gas dall'esterno.
4. Far controllare e, se necessario, riparare l'intero impianto del gas da personale qualificato.
5. Solo in seguito rimettere in funzione l'impianto del gas.

Contattare il servizio di assistenza del fabbricante
Vedere l'ultima pagina di questo manuale.

11.1 Tabella dei codici di errore

Il display visualizza fino a 4 codici di errore e avvisi.
1. Scorrere i codici di errore:
   fig. 23 alla pagina 5
2. Resettare i codici di errore:
   fig. 24 alla pagina 5
3. Resettare le avvertenze:
   fig. 25 alla pagina 5

NOTA In alternativa, è possibile spegnere il sistema premendo il tasto ⦿ per 3 s.

Guasto	Possibile causa	Rimedio
002	Tensione della batteria bassa	1. Controllare la tensione della batteria e confrontarla con l'impostazione di sottotensione. 2. Caricare la batteria. 3. Collegare il veicolo all'alimentazione CA. 4. Se niente di quanto sopra risolve il problema, contattare il servizio di assistenza del fabbricante.
003	Tensione della batteria alta	1. Controllare la tensione della batteria e assicurarsi che sia inferiore a 16,5 V. Se la tensione della batteria è superiore a 16,5 V, se è stata collegata una batteria sbagliata, o se la batteria è guasta. 2. Sostituire la batteria con una batteria che fornisca corrente continua secondo la scheda tecnica (vedere l'etichetta). 3. Se il veicolo è collegato alla corrente alternata, controllare se la batteria è in carica. 4. Se la batteria è in carica, controllare la tensione di carica (deve essere inferiore a 16,5 V per garantire il corretto funzionamento durante la carica).
005	Fusibile bruciato	1. Controllare i fusibili di alimentazione CC (Sostituzione fusibili alla pagina 59). 2. Se l'apparecchio non funziona correttamente, contattare servizio di assistenza del fabbricante.

Guasto	Possibile causa	Rimedio
007	Errore generale del sistema	› Contattare il servizio di assistenza del fabbricante.
008 403 … 417	Errore di comunicazione	1. Attendere 3 min, quindi riavviare l'apparecchio. 2. Se l'apparecchio non funziona correttamente, contattare il servizio di assistenza del fabbricante.
418 … 421	Errore di comunicazione	1. Attendere 3 min, quindi riavviare l'apparecchio. 2. Se l'apparecchio non funziona correttamente, contattare il servizio di assistenza del fabbricante. 3. Controllare che la bombola del gas sia vuota. Se il dispositivo non si avvia ma l'alimentazione del gas è garantita, contattare il servizio di assistenza.
422	Surriscaldamento riscaldatore aria	1. Assicurarsi che il riscaldatore aria sia spento. 2. Attendere 15 min … 30 min finché l'apparecchio non si è raffreddato. 3. Controllare che tutte le griglie delle prese d'aria e i condotti dell'aria della cabina verso l'apparecchio non siano bloccati. 4. Riavviare il riscaldatore d'aria. 5. Se l'apparecchio non funziona correttamente, contattare il servizio di assistenza del fabbricante.
423	Surriscaldamento del riscaldatore dell'acqua	1. Assicurarsi che il riscaldatore acqua sia spento. 2. Attendere 15 min … 30 min finché l'apparecchio non si è raffreddato. 3. Controllare se il riscaldatore dell'acqua è pieno. 4. Se manca acqua, aggiungerla. 5. Riavviare il riscaldatore acqua. 6. Se l'apparecchio non funziona correttamente, contattare il servizio di assistenza del fabbricante.
424	Finestra aperta (solo se è installato l'interruttore finestra)	1. Controllare se la finestra sopra il cofano è aperta. 2. Se la finestra è aperta, chiuderla e riavviare l'apparecchio. 3. Se la finestra è chiusa, contattare il servizio di assistenza del fabbricante.
431	Arresto dell'apparecchio durante il funzionamento.	1. Attendere 2 min. 2. Resettare l'avviso. 3. Controllare l'alimentazione.
434	Autospegnimento. L'avviso di assistenza è stato ignorato troppo a lungo.	› Contattare il servizio di assistenza del fabbricante. L'apparecchio può essere riavviato solo dopo l'intervento di assistenza.

11.2 Tabella dei codici di avviso

Guasto	Possibile causa	Rimedio
425	Acqua congelata	1. Resettare l'avviso. ˅ Il riscaldamento dell'acqua è spento. Funziona solo il riscaldamento dell'aria. 2. Far funzionare il riscaldamento dell'aria al massimo livello, in modo che la temperatura interna salga e il riscaldamento dell'acqua sia di nuovo pronto per il funzionamento.
432	**Solo TwinBoost 6000H, TwinBoost 8000H:** Alimentazione CA scollegata o interrotta.	1. Resettare l'avviso. ˅ Ora il riscaldatore funziona solo a gas. 2. Controllare l'alimentazione.
433	È necessaria assistenza.	1. Resettare l'avviso. 2. Contattare il servizio di assistenza del fabbricante per assistenza dopo le vacanze o alla prossima occasione. Se si aspetta troppo a lungo, il riscaldatore si spegne da solo e può essere riavviato solo dopo l'assistenza.

11.3 Tabella dei codici di errore W/O

Guasto	Possibile causa	Rimedio
Non c'è acqua calda, ma il riscaldatore indica che l'acqua è calda.	Il riscaldatore è acceso con il serbatoio dell'acqua vuoto.	1. Controllare che la temperatura dell'acqua sia stata raggiunta sul display HMI. 2. Controllare che la valvola di sicurezza e di scarico sia aperta. 3. Riempire il serbatoio dell'acqua dopo che si è raffreddato. **AVVERTENZA! Lesioni gravi** › **NON** riempire un serbatoio dell'acqua calda vuoto con acqua fredda.
La temperatura obiettivo non è stata raggiunta.	L'attivazione della modalità silenziosa e la limitazione della ventola della cabina possono impedire all'unità di raggiungere la temperatura desiderata, poiché ne riducono le prestazioni complessive.	Passare alla modalità automatica.
	Tutte le uscite sono chiuse o bloccate.	Controllare tutte le uscite.

12 Smaltimento



Riciclaggio del materiale da imballaggio: Smaltire il materiale da imballaggio negli appositi contenitori di riciclaggio, dove possibile. Questa separazione è necessaria poiché l'imballaggio è una risorsa preziosa e uno smaltimento improprio può avere un impatto sulla salute e sull'ambiente.



L'icona raffigurante un bidone con ruote barrato indica che il prodotto è un'apparecchiatura elettrica o elettronica o contiene batterie e deve essere smaltito separatamente per essere trattato, recuperato e riciclato in modo adeguato.
Il consumatore è obbligato per legge a smaltire correttamente le apparecchiature elettriche o elettroniche, le batterie e le batterie ricaricabili separatamente dai rifiuti domestici generici!

Questa separazione è necessaria, in quanto le batterie e le apparecchiature elettriche sono risorse preziose e possono contenere sostanze nocive per l'uomo e l'ambiente.

Per smaltire definitivamente il prodotto, informarsi presso il centro di riciclaggio più vicino o presso il proprio distributore specializzato sulle norme relative allo smaltimento.

È possibile smaltire il prodotto e le batterie gratuitamente.

Rimuovere tutte le batterie e le batterie ricaricabili prima di riciclare il prodotto.

Le batterie contenenti più dello 0,002 % di cadmio o più dello 0,004 % di piombo sono contrassegnate con il simbolo chimico del metallo in questione: Cd o Pb.

13 Garanzia

Si applica il periodo di garanzia commerciale previsto dalla legge. Se il prodotto è difettoso, contattare la filiale del fabbricante nel proprio Paese (vedere dometic.com/dealer) o il rivenditore di riferimento.

Per attivare la garanzia commerciale e predisporre eventuali interventi di riparazione, è necessario inviare la seguente documentazione insieme al prodotto:

- una copia della ricevuta con la data di acquisto
- il motivo della richiesta o la descrizione del guasto

Tenere presente che le riparazioni eseguite in autonomia o da personale non professionista possono avere conseguenze sulla sicurezza e invalidare la garanzia commerciale.

14 Scheda tecnica

	TwinBoost4000	TwinBoost6000H	TwinBoost6000	TwinBoost8000H
Classe di protezione	IPX1			
Capacità di riscaldamento	4000 W	4000 W (1800 W componenti elettrici)	6000 W	6000 W (1800 W componenti elettrici)
Tensione nominale di ingresso	12 V⎓	12 V⎓ 230~ / 240 V, 50 / 60 Hz	12 V⎓	12 V⎓ 230~ / 240 V, 50 / 60 Hz
Tolleranza della tensione di ingresso	10 V⎓ 16,5 V⎓	10⎓ … 16,5 V 230~ / 240 V, 50 / 60 Hz	10⎓ … 16,5 V	10⎓ … 16,5 V 230~ / 240 V, 50 / 60 Hz
Consumo di corrente (12 V⎓)	Riscaldamento acqua 0,7 A Riscaldamento aria 7 A)		Riscaldamento acqua 0,7 A Riscaldamento aria 12 A)	
Consumo in standby	5 mA			
Fusibile necessario	15 A			
Categoria dell'apparecchio				
Categoria del gas	$I_{3B/P}$ (30), GPL/butano			
Pressione di collegamento del gas	30 mbar			
Consumo di gas				
(riscaldamento aria max.)	327 g/h		495 g/h	
(riscaldamento acqua)	185 g/h			
+ (riscaldamento combinato)	512 g/h			
Consumo di gas in standby	7,7 g/h (mantenimento della temperatura dell'acqua)			
Carico del calore nominale				
(riscaldatore aria max.)	4,5 kW (HS)		6,8 kW (HS)	
(riscaldatore acqua)	2,35 kW (HS)			
+ (riscaldatore combinato)	6,85 kW (HS)			
Pressione di allacciamento dell'acqua	max 2,8 bar (280 kPa)			
Riscaldatore acqua (volume dell'acqua a 2,8 bar (280 kPa)	10 L			
Pressione sistema idraulico	max 4,5 bar (450 kPa)			
Tempo di riscaldamento	Circa 17 min (10 L, riscaldato da 15 … 60 °C)			
Intervallo di variazione della temperatura di esercizio	– 20 … 60 °C			
Dimensioni L x P x A	514 m × 438 m × 298 m			
Peso	17,3 kg	18,5 kg	17,3 kg	18,5 kg
Banda di frequenza (WiFi)	2,4 GHz			

	TwinBoost4000	TwinBoost6000H	TwinBoost6000	TwinBoost8000H
Potenza di uscita RF	WiFi: 19,14 dBm (802.11b), 19,22 dBm (802.11g), 18,96 dBm (802.11n20), 19,12 dBm (802.11n40), Bluetooth: 7,93 dBm , Bluetooth LE: 5,93 dBm			
Ispezione/certificazione	CE E1 UK CA			

L'apparecchiatura radio di TwinBoost 4000, TwinBoost 6000, TwinBoost 6000H e TwinBoost 8000H soddisfa i requisiti della direttiva 2014/53/UE. La dichiarazione di conformità dell'apparecchio è disponibile all'indirizzo documents.dometic.com.

Nederlands

1 Belangrijke opmerkingen....66
2 Cyberbeveiliging....66
3 Verklaring van de symbolen....66
4 Veiligheidsaanwijzingen....66
5 Doelgroep....67
6 Beoogd gebruik....67
7 Technische beschrijving....67
8 Gebruik....67
9 Zekeringen vervangen....69
10 Reiniging en onderhoud....69
11 Problemen oplossen....70
12 Verwijdering....73
13 Garantie....73
14 Technische gegevens....74

1 Belangrijke opmerkingen

Lees deze gebruiksaanwijzing zorgvuldig door en volg alle instructies, richtlijnen en waarschuwingen in deze handleiding op om ervoor te zorgen dat u het product te allen tijde op de juiste manier installeert, gebruikt en onderhoudt. Deze gebruiksaanwijzing MOET bij dit product worden bewaard.

Door het product te gebruiken, bevestigt u hierbij dat u alle instructies, richtlijnen en waarschuwingen zorgvuldig hebt gelezen en dat u de voorwaarden zoals hierin beschreven begrijpt en accepteert. U gaat ermee akkoord dit product alleen te gebruiken voor het beoogde doel en de beoogde toepassing en in overeenstemming met de instructies, richtlijnen en waarschuwingen zoals beschreven in deze gebruiksaanwijzing en in overeenstemming met de geldende wet- en regelgeving. Het niet lezen en opvolgen van de hierin beschreven instructies en waarschuwingen kan leiden tot letsel voor uzelf en anderen, schade aan uw product of schade aan andere eigendommen in de omgeving. Deze gebruiksaanwijzing, met inbegrip van de instructies, richtlijnen en waarschuwingen, en de bijbehorende documentatie kan onderhevig zijn aan wijzigingen en updates. Voor de recentste productinformatie, bezoek documents.dometic.com.

2 Cyberbeveiliging

Wij bevestigen dat dit product voldoet aan de Security and Telecommunications Infrastructure regulation (Verenigd Koninkrijk). De verklaring van overeenstemming is beschikbaar op documents.dometic.com. Om een beveiligingsincident te melden, stuurt u een e-mail naar productcybersecurity@dometic.com. Beveiligingsupdates worden minimaal vijf jaar na de productiedatum verstrekt.

3 Verklaring van de symbolen

Een signaalwoord geeft informatie over veiligheid en eigendomsschade en geeft de mate of ernst van het gevaar aan.

WAARSCHUWING!
› Duidt op een gevaarlijke situatie die, indien deze niet wordt voorkomen, ernstig letsel of de dood tot gevolg kan hebben.

VOORZICHTIG!
› Duidt op een gevaarlijke situatie die, indien deze niet wordt voorkomen, licht of matig letsel tot gevolg kan hebben.

LET OP!
› Duidt op een situatie die, indien deze niet wordt voorkomen, kan leiden tot materiële schade.

INSTRUCTIE Aanvullende informatie voor het gebruik van het product.

4 Veiligheidsaanwijzingen

afb. 1 op pagina 3
afb. 2 op pagina 3
Neem de veiligheidsaanwijzingen en de voorschriften van de voertuigfabrikant en de servicewerkplaatsen in acht.

Neem onderstaande algemene veiligheidsinformatie in acht bij het gebruik van elektrische toestellen ter bescherming tegen:

- elektrische schok
- brandgevaar
- letsel

WAARSCHUWING! Explosiegevaar
› Gebruik het toestel in de volgende situaties nooit op gas:
  - Bij tankstations
  - In parkeergarages
  - Op veerboten
  - Bij het transporteren van de caravan of camper met een transportvoertuig of sleepwagen

WAARSCHUWING! Het niet in acht nemen van deze waarschuwingen kan leiden tot ernstig letsel of de dood.
› De montage en reparatie van het toestel mogen uitsluitend worden uitgevoerd door bevoegd personeel dat bekend is met de betreffende gevaren en de relevante en nationale voorschriften. Door ondeskundige reparaties kunnen grote gevaren ontstaan. Neem voor de reparatieservice contact op met de ondersteuning van de fabrikant (zie achterzijde).
› Onderhoud, reparatie en reiniging mogen niet worden uitgevoerd door kinderen.
› Dit toestel mag worden gebruikt door kinderen vanaf 8 jaar en ouder evenals door personen met verminderd fysiek, zintuiglijk of mentaal vermogen of gebrek aan kennis en ervaring, mits zij onder toezicht staan of zijn geïnstrueerd in het veilig gebruik van het toestel en zij inzicht hebben in de gevaren die het gebruik ervan met zich meebrengt.
› Gebruik in geval van brand uitsluitend goedgekeurde blusmiddelen. Gebruik geen water om branden te blussen.
› Vul een leeg warmwaterreservoir **NIET** met koud water.
› Als uw toestel lekt (gaslucht):
  - Mijd ontstekingsbronnen. Doof onmiddellijk alle vlammen, gebruik geen elektrische schakelaars of apparaten zoals radio of mobiele telefoon. Start de voertuigmotor niet. Rook niet.
  - Open ramen en deuren.
  - Evacueer alle personen uit het voertuig.
  - Sluit de gasflessen van buitenaf.
  - Laat de volledige gasinstallatie controleren en indien nodig repareren door gekwalificeerd personeel.
  - Neem de gasinstallatie dan pas weer in gebruik.
› Schakel het apparaat uit als het voertuig of andere uitrusting met brandstof wordt gevuld.
› Neem ook de veiligheidsinstructies in de afbeeldingen acht: **afb. 1** op pagina 66en **afb. 2** op pagina 66.

VOORZICHTIG! Het niet in acht nemen van deze waarschuwingen kan leiden tot licht of matig letsel.
› Gebruik het toestel alleen als u zeker weet dat de behuizing en de kabels niet beschadigd zijn.
› Defecte toestellen mogen niet worden gebruikt.
› Gebruik het toestel niet in de buurt van ontvlambare vloeistoffen.
› Gebruik het toestel niet zonder gemonteerde heteluchtkanalen.
› Zorg ervoor dat de verbrandingsluchtinlaat of de uitlaatgasopening nooit geblokkeerd of verstopt raakt.

- Zorg ervoor dat de verbrandingsluchtinlaat en de uitlaatgasopening altijd vrij blijven. Controleer ze regelmatig en reinig ze indien nodig. Dit is vooral belangrijk in winterse omstandigheden, wanneer sneeuw, ijs of vuil de openingen kan bedekken of blokkeren.
- Zorg ervoor dat er geen brandbare voorwerpen in de buurt van de luchtuitlaat zijn opgeslagen of gemonteerd. De afstand moet minstens 50 cm bedragen.
- Als de voedingskabel beschadigd is, moet die worden vervangen door de fabrikant, de klantenservice of een gelijkwaardig bevoegd persoon.

LET OP! Gevaar voor schade

- Gebruik het toestel uitsluitend op de beoogde wijze.
- Voer geen wijzigingen of verbouwingen uit aan het toestel.
- Het toestel zelf is niet voldoende om te garanderen dat het volledige voertuig vorstvrij blijft. Dit is afhankelijk van de configuratie van de waterinstallatie van het voertuig en de omgevingstemperatuur. Tap de boiler af met behulp van de veiligheids- en aftapklep wanneer de temperatuur in het voertuig onder 0 °C dreigt te raken.
- **Alleen TwinBoost 6000H, TwinBoost 8000H:** Controleer of de zekering van de stroomvoorziening op de camping voldoende is voor het ingestelde vermogen:
  - Voor 900 W: 4 A
  - Voor 1800 W: 8 A
- **Alleen TwinBoost 6000H, TwinBoost 8000H: Gevaar van oververhitting van de AC-aansluitkabel.** Als u een kabelhaspel gebruikt voor de voeding, moet u deze volledig afwikkelen.

5 Doelgroep

De aanwijzingen in deze handleiding zijn bestemd voor personen die het toestel zullen gebruiken.

6 Beoogd gebruik

WAARSCHUWING! Brandgevaar

- Gebruik de verwarming niet terwijl het voertuig zich in een afgesloten ruimte bevindt, zoals een garage of een andere slecht geventileerde ruimte.

De verwarming is uitsluitend ontworpen voor gebruik in campers, caravans en andere voertuigen met woonruimte, mits de gasinstallatie is gemonteerd in overeenstemming met EN 1949.

Het toestel is **niet** geschikt voor montage in bouwmachines, landbouwmachine, bedrijfsvoertuigen, vaartuigen, huizen en appartementen, jachthuizen en boshutten, vakantiehuizen, voortenten en dergelijke.

Het toestel mag uitsluitend worden gebruikt om drinkwater en het interieur van het voertuig te verwarmen. **Gebruik het nooit** om andere vloeistoffen op te warmen.

Gebruik het toestel uitsluitend met gemonteerde originele heteluchtkanalen en de zijdelingse schoorsteenkap van de fabrikant. **Gebruik nooit** andere heteluchtkanalen of schoorsteenkappen.

Het toestel mag uitsluitend tijdens het rijden worden gebruikt als er een voorzieningen zijn geïnstalleerd om ongecontroleerd lekken van gas te voorkomen bij een ongeval (in overeenstemming met VN/ECE-reglement 122).

Toestellen die niet in overeenstemming met de montagevereisten van de fabrikant zijn gemonteerd, mogen niet worden gebruikt.

Als het toestel is gemonteerd in voertuigen voor commercieel gebruik moet de gebruiker rekening houden met de nationale wettelijke en verzekeringsvereisten.

Dit toestel is niet bedoeld voor gebruik op hoogtes boven 2000 m.

De fabrikant stelt zich niet aansprakelijk voor letsel of schade aan het product als gevolg van vorst die kon ontstaan omdat de gebruiker de aanwijzingen in de gebruiksaanwijzing niet heeft opgevolgd.

Dit product is alleen geschikt voor het beoogde gebruik en de toepassing in overeenstemming met deze gebruiksaanwijzing.

Deze handleiding geeft informatie die nodig is voor een correcte installatie en/of correct gebruik van het product. Een slechte installatie en/of onjuist gebruik of onderhoud leidt tot onvoldoende prestaties en mogelijke storingen.

De fabrikant aanvaardt geen aansprakelijkheid voor letsel of schade aan het product die het gevolg is van:

- Onjuiste installatie, montage of aansluiting, inclusief te hoge spanning
- Onjuist onderhoud of gebruik van andere dan door de fabrikant geleverde originele reserveonderdelen
- Wijzigingen aan het product zonder uitdrukkelijke toestemming van de fabrikant
- Gebruik voor andere doeleinden dan beschreven in deze handleiding

Dometic behoudt zich het recht voor om het uiterlijk en de specificaties van het product te wijzigen.

7 Technische beschrijving

afb. 3 op pagina 3

Nr. in afb. 3 op pagina 67	Beschrijving
1	Bedieningspaneel
2	Lpg-combiverwarming
3	Veiligheids- en aftapklep (Wanneer de binnentemperatuur 0 °C nadert, wordt de veiligheids- en aftapklep automatisch geopend, waardoor het water uit de verwarming wordt afgetapt om schade door bevriezing te voorkomen.)
4	Luchtinlaten

8 Gebruik

Het toestel instellen

1. Helderheid van de weergave van het bedieningspaneel aanpassen:
   afb. 4 op pagina 3
2. Stel de maximale ventilatorsnelheid in de stille modus in :
   afb. 5 op pagina 3
3. Stel de minimale ventilatorsnelheid in de ventilatiemodus in :
   afb. 6 op pagina 3
4. Stel de temperatuureenheid in:
   afb. 7 op pagina 4
5. Stel de energiemodus in (alleen **TwinBoost 6000H** en **TwinBoost 8000H**):
   afb. 8 op pagina 4

INSTRUCTIE De stille modus kan invloed hebben op het maximaal beschikbare warmteproductie en de werking van de waterverwarming.

De timers instellen en gebruiken

afb. 9 op pagina 4
afb. 10 op pagina 4
afb. 11 op pagina 4
afb. 12 op pagina 4
afb. 13 op pagina 4
afb. 14 op pagina 4

1. Timer thuiskomen instellen en activeren voor luchtverwarming: **afb. 9** op pagina 68 en **afb. 12** op pagina 68.
2. Timer slapen instellen en activeren voor luchtverwarming: **afb. 10** op pagina 68 en **afb. 12** op pagina 68.
3. Timer thuiskomen instellen en activeren voor waterverwarming: **afb. 11** op pagina 68 en **afb. 12** op pagina 68.
4. Actieve timer wijzigen: **afb. 13** op pagina 68
5. Timer uitschakelen: **afb. 14** op pagina 68.

Favorieten gebruiken

U kunt regelmatig gebruikte instellingen opslaan als favorieten, zodat deze later gemakkelijk weer kunnen worden geselecteerd. Er zijn tot 6 favorieten mogelijk (A … F).

1. De huidige instellingen opslaan als favoriet:
   afb. 15 op pagina 4
2. Selecteer een favoriet:
   afb. 16 op pagina 4

Boiler spoelen

› Ga verder zoals afgebeeld:
afb. 17 op pagina 4

Boiler vullen

Als de binnentemperatuur onder 0 °C is, verwarm het interieur dan eerst met de verwarming. Anders gaat de veiligheids- en aftapklep open en loopt de boiler leeg.

› Ga verder zoals afgebeeld:
afb. 18 op pagina 5

Boiler legen

› Als de temperatuur in het voertuig onder 0 °C is: controleer of de veiligheids- en aftapklep is geopend:
afb. 19 op pagina 5
› Als het voertuig tijdens de vorstperiode niet wordt gebruikt, moet de boiler worden geleegd:
afb. 20 op pagina 5

Starten na een langere periode van stilstand

1. Controleer de schoorsteenkap en verwijder de afdekking en eventueel vuil (bijv. bladeren, spinnenwebben, enz.).
2. Spoel de boiler zoals afgebeeld: **afb. 4** op pagina 67.
3. **INSTRUCTIE** Na een lange periode van stilstand kan er voor enkele minuten rook- en geurontwikkeling ontstaan door stof of vuil.

   Zorg er in dit geval voor dat het interieur goed geventileerd is en voer de zelfreiniging uit: Zie Zelfreiniging op pagina 69.

8.1 Dometic Climate app gebruiken

De Dometic Climate app kan worden gebruikt om de verwarming te bedienen via een mobiele telefoon of om de software van de verwarming te updaten.

INSTRUCTIE Afhankelijk van het scherm in de Dometic Climate app, wordt de knop **<** weergegeven, waarmee kan worden overgeschakeld naar het vorige weergegeven scherm.

De verwarming koppelen aan de Dometic Climate app

INSTRUCTIE Zodra de verwarming aan de Dometic Climate app is gekoppeld, wordt de koppeling altijd automatisch geactiveerd zodra de verwarming, de Bluetooth-functie van de mobiele telefoon en de Dometic Climate app weer worden ingeschakeld nadat deze zijn uitgeschakeld.

1. Download de Dometic Climate app via de volgende QR-code of de link (http://qr.dometic.com/bdkpkV).
2. Zorg ervoor dat de verwarming is ingeschakeld.
3. Activeer Bluetooth op de mobiele telefoon.
4. Open de Dometic Climate app.
   ˅ Instellingen voor machtigingen worden weergegeven.
5. De machtigingen toestaan of weigeren door op de bijbehorende antwoorden te tikken.
   ˅ Het startscherm verschijnt.
6. Klik op de knop **Nieuw apparaat toevoegen**.
7. Selecteer TwinBoost.
8. Houd de home-knop op het TwinBoost-bedieningspaneel ingedrukt gedurende 3 s.
   ˅ De Dometic Climate app geeft een koppelingsscherm weer. Wanneer het koppelen is voltooid, wordt de verwarming weergegeven.
9. Tik op de knop **Volgende**.
   ˅ Er verschijnt een bevestiging dat de verwarming is geselecteerd en gekoppeld.
10. Tik op de knop **Ik ben gereed**.
11. Tik op de knop **Volgende**.
    ˅ De Dometic Climate app is gekoppeld aan TwinBoost.

De software van de verwarming updaten

1. Zorg ervoor dat de verwarming en de Dometic Climate app zijn gekoppeld.
2. Zorg ervoor dat u bent aangemeld bij de Dometic Climate app.
3. Tik op de knop in de Dometic Climate app.
   ˅ Er verschijnt een selectie van instellingen.
4. Tik op **Apparaten** om de gekoppelde apparaten weer te geven.
5. Selecteer TwinBoost.
   ˅ Er verschijnt informatie over de verwarming.

6. Tik op **Updates controleren** om te controleren op software-updates voor de verwarming.
ˬ De Dometic Climate app toont de huidige update, indien van toepassing.
7. Als een update beschikbaar is, tikt u op **Downloaden**.
ˬ De update wordt gedownload wanneer **Update** wordt weergegeven.
8. Tik op **Update**.
ˬ De updatestatus wordt weergegeven in procenten. Wanneer de update in de Dometic Climate app is voltooid, verbindt de Dometic Climate app de mobiele telefoon automatisch met de verwarming via wifi en verzendt hij de update naar de verwarming. De Dometic Climate app geeft aan wanneer de software is bijgewerkt en verbreekt de wifi-verbinding.

9 Zekeringen vervangen

WAARSCHUWING! Gevaar van elektrocutie
› Alvorens de zekeringen te vervangen of te onderhouden, dient u het toestel uit te schakelen, de gastoevoer af te sluiten en de gelijkstroomvoorziening (12 V) los te koppelen.
› **Alleen TwinBoost 6000H, TwinBoost 8000H:** Koppel de wisselstroomvoorziening (230 V) los.

› **INSTRUCTIE** Gebruik alleen zekeringen van dezelfde waarde.

Vervang defecte gelijkstroomzekeringen in overeenstemming met **afb. 21** op pagina 69.

afb. 21 op pagina 5

10 Reiniging en onderhoud

› Reinig het toestel volgens de afbeelding:

afb. 22 op pagina 5

› Gebruik nooit reinigingsmiddelen die chloor bevatten voor de reiniging en desinfectie.
› Voer de zelfreiniging eenmaal per week uit: Zie Zelfreiniging op pagina 69.
› Als de zijdelingse schoorsteenkap onder een raam is geplaatst: Controleer de werking van de vensterschakelaar elk seizoen of voor elke reis.
› Controleer regelmatig, met name na lange reizen, of de schoorsteenkap en het uitlaatkanaal intact en correct bevestigd zijn.
› Bedien de veiligheids- en aftapklep regelmatig, ten minste twee keer per jaar, om kalkafzettingen te verwijderen en een goede werking te waarborgen.
›
› Laat het toestel, de gastoevoer, het uitlaatkanaal en de schoorsteenkap controleren door een specialist in overeenstemming met de nationale voorschriften (bijvoorbeeld in Duitsland om de 2 jaar). Als er geen nationale voorschriften zijn, moet dit ten minste om de 2 jaar worden uitgevoerd. De inspectie moet worden gecertificeerd met een keuringscertificaat (bijvoorbeeld in Duitsland DVGW werkblad G 607 voor voertuigen).

Zelfreiniging

Om het systeem te ontdoen van bacteriën dient u de verwarming een paar minuten op het hoogste temperatuurniveau te laten werken om zichzelf te reinigen:

1. Stel de kamertemperatuur in op de maximale waarde.
2. Selecteer de automatische modus AUTO voor luchtverwarming.
3. Selecteer de hete modus voor waterverwarming.

11 Problemen oplossen

Routine in geval van gaslek (gaslucht)

WAARSCHUWING! Explosiegevaar
› Mijd ontstekingsbronnen. Doof onmiddellijk alle open vuur. Gebruik geen elektrische schakelaars of toestellen zoals radio of mobiele telefoon. Start de voertuigmotor niet. Rook niet.

1. Open alle ramen en deuren.
2. Evacueer alle personen uit het voertuig.
3. Sluit de gasflessen van buitenaf, indien mogelijk.
4. Laat de volledige gasinstallatie controleren en indien nodig repareren door gekwalificeerd personeel.
5. Neem de gasinstallatie dan pas weer in gebruik.

Contact opnemen met ondersteuning van fabrikant
Zie achterzijde van deze handleiding.

11.1 Foutcodetabel

Het display toont max. 4 foutcode en waarschuwingen.
1. Door de foutcodes scrollen:
   afb. 23 op pagina 5
2. Foutcodes resetten:
   afb. 24 op pagina 5
3. Waarschuwingen resetten:
   afb. 25 op pagina 5

INSTRUCTIE In plaats daarvan kunt u ook het systeem uitschakelen door de knop ⦿ gedurende 3 s.ingedrukt te houden.

Fout	Mogelijke oorzaak	Voorstel tot oplossing
002	Accuspanning laag	1. Controleer accuspanning en vergelijk deze met instelling voor onderspanning. 2. Laad accu op. 3. Sluit voertuig aan op wisselstroom. 4. Als geen van bovenstaande opties het probleem oplost, neem dan contact op met de ondersteuning van de fabrikant.
003	Accuspanning hoog	1. Controleer of accuspanning lager is dan 16,5 V. Als de accuspanning hoger is dan 16,5 V is er ofwel een verkeerde accu aangesloten of is de accu defect. 2. Vervang de accu door een accu die gelijkstroom levert in overeenstemming met de technische gegevens (zie typelabel). 3. Als het voertuig is aangesloten op wisselstroom, controleer dan of de accu oplaadt. 4. Als de accu oplaadt, controleer dan de laadspanning (moet lager zijn dan 16,5 V om een correcte werking tijdens het opladen te garanderen).
005	Zekering gesprongen	1. Controleer de gelijkstroomzekeringen (Zekeringen vervangen op pagina 69). 2. Neem contact op met de ondersteuning van de fabrikant als de verwarming niet correct werkt.
007	Algemene systeemfout	› Neem contact op met de ondersteuning van de fabrikant.

Fout	Mogelijke oorzaak	Voorstel tot oplossing
008 403 … 417	Communicatiefout	1. Wacht 3 min en start het apparaat vervolgens opnieuw op. 2. Neem contact op met de ondersteuning van de fabrikant als het apparaat niet correct werkt.
418 … 421	Communicatiefout	1. Wacht 3 min en start het apparaat vervolgens opnieuw op. 2. Neem contact op met de ondersteuning van de fabrikant als het apparaat niet correct werkt. 3. Controleer of de gasfles leeg is. Als het apparaat niet start, maar de gastoevoer is gegarandeerd, neem dan contact op met onderhoud.
422	Luchtverwarming oververhit	1. Zorg ervoor dat de luchtverwarming is uitgeschakeld. 2. Wacht15 min … 30 min totdat het apparaat is afgekoeld. 3. Controleer of alle luchtinlaatroosters en de cabineluchtkanalen naar het toestel niet zijn geblokkeerd. 4. Start de luchtverwarming opnieuw op. 5. Neem contact op met de ondersteuning van de fabrikant als het toestel niet correct werkt.
423	Oververhitting van de boiler	1. Zorg ervoor dat de waterverwarming is uitgeschakeld. 2. Wacht15 min … 30 min totdat het apparaat is afgekoeld. 3. Controleer of de boiler met water is gevuld. 4. Vul deze met water als hij leeg was. 5. Start de waterverwarming opnieuw op. 6. Neem contact op met de ondersteuning van de fabrikant als het toestel niet correct werkt.
424	Raam open (alleen als vensterschakelaar is geïnstalleerd)	1. Controleer of het raam boven de schoorsteenkap is geopend. 2. Als het raam was geopend, sluit dit dan en start het toestel opnieuw op. 3. Als het raam was gesloten, neem dan contact op met de ondersteuning van de fabrikant.
431	Toestel onderbroken tijdens bedrijf.	1. Wacht 2 min. 2. Reset de waarschuwing. 3. Controleer de stroomvoorziening.
434	Automatische uitschakeling. Onderhoudswaarschuwing is de lang genegeerd.	› Neem voor onderhoud contact op met de ondersteuning van de fabrikant. Het toestel kan pas na onderhoud opnieuw worden opgestart.

11.2 Waarschuwingscodetabel

Fout	Mogelijke oorzaak	Voorstel tot oplossing
425	Water bevroren	1. Reset de waarschuwing. ˅ Waterverwarming is uitgeschakeld. Alleen de luchtverwarming werkt. 2. Zet de luchtverwarming op het hoogste niveau zodat de binnentemperatuur stijgt en de waterverwarming weer kan werken.
432	**Alleen TwinBoost 6000H, TwinBoost 8000H:** Wisselstroomvoorziening losgekoppeld of onderbroken.	1. Reset de waarschuwing. ˅ De verwarming werkt nu alleen op gas. 2. Controleer de stroomvoorziening.
433	Onderhoud vereist	1. Reset de waarschuwing. 2. Neem contact op met de ondersteuning van de fabrikant voor onderhoud na uw vakantie of bij de volgende gelegenheid. Als u te lang wacht, schakelt de verwarming zichzelf uit en kan deze pas weer worden opgestart nadat onderhoud is uitgevoerd.

11.3 W/O-foutcodetabel

Fout	Mogelijke oorzaak	Voorstel tot oplossing
Geen warm water, maar de verwarming geeft aan dat het water warm is.	De verwarming is ingeschakeld terwijl het waterreservoir leeg is.	1. Controleer op de HMI of de watertemperatuur wordt bereikt. 2. Controleer of de veiligheids- en aftapklep is geopend. 3. Vul het waterreservoir nadat het is afgekoeld. **WAARSCHUWING! Ernstig letsel** › Vul een leeg warmwaterreservoir **NIET** met koud water.
Doeltemperatuur wordt niet bereikt.	Activering van de stille modus en beperking van de interieurventilator kunnen ertoe leiden dat de unit de doeltemperatuur niet bereikt, omdat hierdoor de algehele prestaties worden verminderd.	Schakel naar de automatische modus.
	Alle uitlaten zijn gesloten of geblokkeerd.	Controleer alle uitlaten.

12 Verwijdering



Verpakkingsmateriaal recyclen: Gooi het verpakkingsmateriaal indien mogelijk altijd in recyclingafvalbakken. Deze scheiding is noodzakelijk, omdat verpakkingsmateriaal een waardevolle hulpbron is en onjuiste verwijdering gevolgen kan hebben voor de gezondheid en het milieu.



De doorgekruiste afvalbak geeft aan dat het product een elektrisch of elektronisch apparaat is of batterijen bevat en apart moet worden ingezameld voor de juiste verwerking, terugwinning en recycling. **De consument is wettelijk verplicht om elektrische of elektronische apparatuur, batterijen en oplaadbare batterijen op de juiste wijze af te voeren, gescheiden van het huisvuil!**

Deze scheiding is noodzakelijk omdat batterijen en elektrische apparaten waardevolle hulpbronnen zijn en stoffen kunnen bevatten die schadelijk zijn voor mens en milieu.

Om het product definitief af te voeren, kunt u bij het dichtstbijzijnde afvalverwerkingsbedrijf of uw dealer naar de betreffende afvoervoorschriften vragen.

Het product en de batterijen kunnen gratis worden afgevoerd.

Verwijder alle batterijen en oplaadbare batterijen voordat u dit product recyclet.

Batterijen die meer dan 0,002 % cadmium of meer dan 0,004 % lood bevatten, zijn gemarkeerd met het chemische symbool voor het betreffende metaal: Cd of Pb.

13 Garantie

De wettelijke garantieperiode is van toepassing. Als het product defect is, neem dan contact op met de vestiging van de fabrikant in uw land (zie dometic.com/dealer) of uw verkoper.

Stuur voor de afhandeling van reparaties of garantie de volgende documenten mee:

- Een kopie van de factuur met datum van aankoop
- De reden voor de claim of een beschrijving van de fout

Houd er rekening mee dat eigenmachtige of niet-professionele reparatie gevolgen voor de veiligheid kan hebben en dat de garantie hierdoor kan komen te vervallen.

14 Technische gegevens

	TwinBoost4000	TwinBoost6000H	TwinBoost6000	TwinBoost8000H
Beschermingsklasse	IPX1			
Verwarmingsvermogen	4000 W	4000 W (1800 W elektrisch)	6000 W	6000 W (1800 W elektrisch)
Nominale ingangsspanning	12 V⎓	12 V⎓ 230~ / 240 V, 50 / 60 Hz	12 V⎓	12 V⎓ 230~ / 240 V, 50 / 60 Hz
Ingangsspanningsbereik	10 V⎓ 16,5 V⎓	10⎓ … 16,5 V 230~ / 240 V, 50 / 60 Hz	10⎓ … 16,5 V	10⎓ … 16,5 V 230~ / 240 V, 50 / 60 Hz
Stroomverbruik (12 V⎓)	Waterverwarming 0,7 A Max. luchtverwarming 7 A		Waterverwarming 0,7 A Max. luchtverwarming 12 A	
Stand-by verbruik	5 mA			
Benodigde zekering	15 A			
Toestelklasse				
Gascategorie	$I_{3B/P}$ (30), LPG / Butaan			
Gasaansluitdruk	30 mbar			
Gasverbruik				
MAX (Max. luchtverwarming)	327 g/h		495 g/h	
(Waterverwarming)	185 g/h			
+ (Combi verwarming)	512 g/h			
Gasverbruik in stand-by	7,7 g/h (handhaaf de watertemperatuur)			
Nominale warmtebelasting				
MAX (Max. luchtverwarming)	4,5 kW (Hs)		6,8 kW (Hs)	
(Boiler)	2,35 kW (Hs)			
+ (Combi verwarming)	6,85 kW (Hs)			
Druk wateraansluiting	max. 2,8 bar (280 kPa)			
Boiler (watervolume bij 2,8 bar (280 kPa)	10 L			
Druk watersysteem	max. 4,5 bar (450 kPa)			
Opwarmtijd	Ca. 17 min (10 L, opgewarmd van 15 … 60 °C)			
Bedrijfstemperatuurbereik	– 20 … 60 °C			
Afmetingen l x b x h	514 m × 438 m × 298 m			
Gewicht	17,3 kg	18,5 kg	17,3 kg	18,5 kg
Frequentieband (wifi)	2,4 GHz			
RF-uitgangsvermogen	Wifi: 19,14 dBm (802.11b), 19,22 dBm (802.11g), 18,96 dBm (802.11n20), 19,12 dBm (802.11n40), Bluetooth: 7,93 dBm , Bluetooth LE: 5,93 dBm			

	TwinBoost4000	TwinBoost6000H	TwinBoost6000	TwinBoost8000H
Inspectie/certificering				

De radioapparatuur van TwinBoost 4000, TwinBoost 6000, TwinBoost 6000H en TwinBoost 8000H voldoet aan de vereisten van richtlijn 2014/53/EU. De conformiteitsverklaring van het apparaat is te vinden op documents.dometic.com.

Dansk

1 Vigtige henvisninger ... 76
2 Cybersikkerhed ... 76
3 Forklaring af symboler ... 76
4 Sikkerhedsanvisninger ... 76
5 Målgruppe ... 77
6 Korrekt brug ... 77
7 Teknisk beskrivelse ... 77
8 Betjening ... 77
9 Udskiftning af sikringer ... 79
10 Rengøring og vedligeholdelse ... 79
11 Udbedring af fejl ... 80
12 Bortskaffelse ... 83
13 Garanti ... 83
14 Tekniske data ... 84

1 Vigtige henvisninger

Læs og følg alle disse anvisninger, retningslinjer og advarsler i denne produktvejledning grundigt for at sikre, at du altid installerer, bruger og vedligeholder produktet korrekt. Disse anvisninger SKAL opbevares sammen med dette produkt.

Ved at benytte produktet bekræfter du hermed, at du har læst alle anvisninger, retningslinjer og advarsler grundigt, og at du forstår og er indforstået med de vilkår og betingelser, der er fastlagt heri. Du er indforstået med kun at bruge dette produkt til det beregnede formål og anvendelse i overensstemmelse med anvisningerne, retningslinjerne og advarslerne i denne produktvejledningen samt i overensstemmelse med alle de gældende love og forskrifter. Manglende læsning og ignorering af disse anvisninger og advarsler kan medføre kvæstelser på dig selv og andre, skade på dit produkt eller skade på anden ejendom i nærheden. Der tages forbehold for eventuelle ændringer og opdateringer af denne produktvejledning samt anvisningerne, retningslinjerne og advarslerne samt den tilhørende dokumentation. Se documents.dometic.com for de nyeste produktinformationer.

2 Cybersikkerhed

Vi bekræfter, at dette produkt er i overensstemmelse med Security and Telecommunications Infrastructure regulation (UK). Overensstemmelseserklæringen kan findes på documents.dometic.com. Hvis du vil rapportere en sikkerhedshændelse, skal du sende en e-mail til productcybersecurity@dometic.com. Sikkerhedsopdateringer vil være tilgængelige i mindst fem år efter fremstillingsdatoen.

3 Forklaring af symboler

Et signalord vil identificere sikkerhedsmeddelelser og meddelelser om skade på ejendom og vil også angive graden eller niveauet af farens alvor.

ADVARSEL!
› Angiver en farlig situation, som kan medføre dødsfald eller alvorlig kvæstelse, såfremt den ikke undgås.

FORSIGTIG!
› Angiver en farlig situation, som kan medføre mindre eller lette kvæstelser, såfremt den ikke undgås.

VIGTIGT!
› Angiver en situation, som kan medføre materielle skader, såfremt den ikke undgås.

BEMÆRK Supplerende oplysninger om betjening af produktet.

4 Sikkerhedsanvisninger

fig. 1 på side 3
fig. 2 på side 3
Overhold de foreskrevne sikkerhedshenvisninger og bestemmelser fra køretøjsproducenten og serviceværkstedet.

Overhold følgende grundlæggende sikkerhedsinformation ved brug af elektriske apparater for at beskytte mod:

- Elektrisk stød
- Brandfare
- Kvæstelser

ADVARSEL! Eksplosionsfare
› Brug aldrig apparatet med gas i følgende situationer:
  - På tankstationer
  - I parkeringshuse
  - På færger
  - Ved transport af campingvognen eller autocamperen med et transportkøretøj eller en bugseringsvogn

ADVARSEL! Manglende overholdelse af disse advarsler kan medføre dødelige eller alvorlige kvæstelser.
› Montering af og reparationer på apparatet må kun foretages af fagfolk, der er bekendt med de risici, der er forbundet hermed, samt de relevante nationale forskrifter. Ved ukorrekte reparationer kan der opstå alvorlige farer. Kontakt producentens support i forbindelse med reparationsservice (se bagsiden).
› Vedligeholdelse, reparationer og rengøring må ikke udføres af børn.
› Dette apparat kan anvendes af børn over 8 år og personer med reducerede fysiske, sanse- eller mentale evner eller uden erfaring eller viden, hvis de er under opsyn eller blev instrueret i sikker brug af apparatet og forstår de involverede farer.
› I tilfælde af en brand må der kun anvendes godkendte slukningsmidler. Anvend ikke vand til slukning.
› Fyld **IKKE** en tom varmtvandsbeholder med koldt vand.
› Hvis dit apparat er utæt (gaslugt):
  - Undgå antændelseskilder. Sluk straks for alle åbne flammer, tryk ikke på elektriske kontakter eller elektrisk udstyr som radioer eller mobiltelefoner. Start ikke køretøjets motor. Rygning forbudt.
  - Åbn ruder og døre.
  - Evakuér alle personer fra køretøjet.
  - Luk gasflasker udvendigt fra.
  - Få hele gassystemet kontrolleret og om nødvendigt repareret af kvalificeret personale.
  - Først derefter må gassystemet tages i brug igen.
› Sluk for alt udstyr, når køretøjet eller andre apparater fyldes op.
› Overhold også sikkerhedshenvisningerne i figurerne: **fig. 1** på side 76og **fig. 2** på side 76.

FORSIGTIG! Manglende overholdelse af disse forsigtighedshenvisninger kan medføre mindre eller moderate kvæstelser.
› Anvend kun apparatet, hvis huset og ledningerne er ubeskadigede.
› Der må ikke anvendes defekte apparater.
› Du må ikke bruge apparatet i nærheden af brændbare væsker.
› Du må ikke benytte apparatet uden monterede varmluftkanaler.
› Sørg altid for, at forbrændingsluftindtaget eller udstødningsåbningen ikke blokeres eller tilstoppes.
› Sørg for, at forbrændingsluftindtaget og udstødningsåbningen altid er frie. Kontrollér dem regelmæssigt, og rengør dem efter behov. Dette er især vigtigt om vinteren, hvor sne, is eller snavs kan dække eller blokere åbningerne.

› Kontrollér, at ingen brændbare genstande placeres eller monteres, hvor luften strømmer ud. Afstanden skal være på min. 50 cm.
› Hvis strømkablet er beskadiget, skal det udskiftes af producenten, dennes servicerepræsentant eller tilsvarende kvalificerede fagfolk.

VIGTIGT! Fare for beskadigelse
› Anvend kun apparatet til det formål, som det er bestemt til.
› Foretag ikke ændringer af apparatet eller ombygninger på det.
› Apparatet kan ikke i sig selv sikre, at hele køretøjet holdes frostfrit. Dette afhænger af opsætningen af køretøjets vandsystem og omgivelsestemperaturen. Dræn vandvarmeren vha. sikkerheds- og drænventilen, når der er risiko for, at temperaturen i køretøjet falder til under 0 °C.
› **Kun TwinBoost 6000H og TwinBoost 8000H:** Kontrollér, at strømforsyningssikringen på campingpladsen er kraftig nok til den indstillede effekt:
  • Til 900 W: 4 A
  • Til 1800 W: 8 A
› **Kun TwinBoost 6000H og TwinBoost 8000H: Fare for overophedning af vekselstrømtilslutningskablet** Hvis du bruger en kabeltromle som strømforsyning, skal du rulle den helt ud.

5 Målgruppe

Anvisningerne i denne vejledningen er beregnet til personer, som benytter apparatet.

6 Korrekt brug

ADVARSEL! Brandfare
› Brug ikke varmeapparatet, mens køretøjet befinder sig i et lukket område, f.eks. en garage eller et andet dårligt ventileret rum.

Varmeapparatet er kun egnet til brug i autocampere, campingvogne og andre køretøjer med mulighed for beboelse, hvis der er monteret gassystemer i overensstemmelse med EN 1949.

Apparatet er **ikke** egnet til montering i entreprenørmaskiner, landbrugsmaskiner, erhvervskøretøjer, skibe, huse og lejligheder, kabiner til jagt og skovbrug, kolonihavehuse, fortelte eller lignende udstyr.

Apparatet må kun anvendes til at opvarme drikkevand og til at varme køretøjets kabine. **Det må aldrig** anvendes til at opvarme andre væsker.

Brug kun apparatet, når de originale varmluftskanaler og sideskærmen fra producenten er monteret. **Du må aldrig** benytte andre varmluftskanaler eller skærme.

Apparatet må kun betjenes under kørsel, hvis der er installeret anordninger til at forhindre ukontrolleret lækage af F-gas i tilfælde af en ulykke (iht. FN/ECE forskrift 122).

Det er forbudt at anvende apparater, der ikke monteres iht. producentens monteringskrav.

Hvis apparatet monteres i køretøjer til erhvervsmæssig brug, skal brugeren være opmærksom på de nationale lovmæssige og forsikringstekniske krav.

Apparatet er ikke beregnet til brug i højder over 2000 m.

Producenten påtager sig intet ansvar for kvæstelser eller skader på produktet som følge af frost, der skyldes, at brugeren ikke har fulgt anvisningerne i vejledningen.

Dette produkt er kun egnet til dets beregnede formål og anvendelse i overensstemmelse med disse anvisninger.

Denne vejledning giver dig oplysninger om, hvad der er nødvendigt med henblik på en korrekt montering og/eller drift af produktet. Dårlig montering og/eller ukorrekt drift eller vedligeholdelse medfører utilstrækkelig ydeevne og mulige fejl.

Producenten påtager sig intet ansvar for kvæstelser eller skader i forbindelse med produktet, der skyldes:

- ukorrekt montering eller forbindelse inklusive for høj spænding
- ukorrekt vedligeholdelse eller brug af uoriginale reservedele, der ikke stammer fra producenten
- ændringer på produktet uden udtrykkelig tilladelse fra producenten
- brug til andre formål end dem, der er beskrevet i vejledningen

Dometic forbeholder sig ret til at ændre produktets udseende og produktspecifikationer.

7 Teknisk beskrivelse

fig. 3 på side 3

Nr. på fig. 3 på side 77	Beskrivelse
1	Kontrolpanel
2	LPG-kombinationsvarmer
3	Sikkerheds- og drænventil (Når den indvendige temperatur nærmer sig 0 °C, åbnes sikkerheds- og drænventilen automatisk, så vandet drænes fra varmeapparatet for at forhindre fryseskader).
4	Luftindgange

8 Betjening

Indstilling af apparatet

1. Justér lysstyrken på betjeningspanelets display:
   fig. 4 på side 3
2. Indstil den maksimale ventilatorhastighed på støjsvag modus:
   fig. 5 på side 3
3. Indstil den minimale ventilatorhastighed i ventilationsmodus:
   fig. 6 på side 3
4. Indstil temperaturenheden:
   fig. 7 på side 4
5. Indstil energitilstanden (kun **TwinBoost 6000H** og **TwinBoost 8000H**):
   fig. 8 på side 4

BEMÆRK Den støjsvage modus kan påvirke den maksimale varmeeffekt og funktionen for vandopvarmning.

Indstilling og brug af timere

fig. 9 på side 4
fig. 10 på side 4
fig. 11 på side 4

fig. 12 på side 4
fig. 13 på side 4
fig. 14 på side 4

1. Indstil og aktivér komme-hjem-timeren for luftvarmeren: **fig. 9** på side 77 og **fig. 12** på side 78.
2. Indstil og aktivér dvaletimeren for luftvarmeren: **fig. 10** på side 77 og **fig. 12** på side 78.
3. Indstil og aktivér komme-hjem-timeren for vandvarmeren: **fig. 11** på side 77 og **fig. 12** på side 78.
4. Ændr aktiveringstimeren: **fig. 13** på side 78
5. Deaktiver timer: **fig. 14** på side 78.

Brug af favoritter

Du kan gemme hyppigt anvendte indstillinger som favoritter, så der er nemme at vælge igen senere. Det er muligt med op til 6 favoritter (A … F).

1. Gem de aktuelle indstillinger som en favorit:
   fig. 15 på side 4
2. Vælg en favorit:
   fig. 16 på side 4

Skylning af vandvarmeren

› Fortsæt i henhold til figuren:
fig. 17 på side 4

Fyldning af vandvarmeren

Hvis den indvendige temperatur er under 0 °C, skal du opvarme kabinen med apparatet først. Ellers åbner sikkerheds- og drænventilen og tømmer vandvarmeren.

› Fortsæt i henhold til figuren:
fig. 18 på side 5

Tømning af vandvarmeren

› Hvis temperaturen i køretøjer er under 0 °C, skal du kontrollere, at sikkerheds- og drænventilen er blevet åbnet:
fig. 19 på side 5

› Hvis køretøjet ikke anvendes i en periode med frostvejr, skal vandvarmeren tømmes:
fig. 20 på side 5

Start efter lang tid uden at have været brugt

1. Kontrollér skærmen, og fjern afdækningen og evt. smuds (f.eks. blade, spindelvæv osv.).
2. Skyl vandvarmeren i henhold til figuren: **fig. 4** på side 77.
3. **BEMÆRK** Efter lang tid uden at have været brugt skal der udvikles røg og lugt i et par minutter som følge af støv eller smuds.

   I så fald skal du sikre, at kabinen er godt udluftet, og udføre selvrensningen: Se Selvrensning på side 79.

8.1 Brug af Dometic Climate-appen

Dometic Climate-appen kan bruges til at styre varmeapparatet via en mobiltelefon eller til at opdatere varmeapparatets software.

BEMÆRK Afhængigt af skærmen i Dometic Climate-appen vises en **<** knap, som gør det muligt at skifte til den tidligere viste skærm.

Parring af varmeapparatet og Dometic Climate-appen

BEMÆRK Når varmeapparatet er parret med Dometic Climate-appen, aktiveres parringen altid automatisk, så snart varmeapparatet, Bluetooth på mobiltelefonen og Dometic Climate-appen tændes igen efter at have været slukket.

1. Download Dometic Climate-appen via følgende QR-kode eller linket (http://qr.dometic.com/bdkpkV).
2. Sørg for, at varmeapparatet er tændt.
3. Aktivér Bluetooth på mobiltelefonen.
4. Åbn Dometic Climate-appen.
   ˅ Indstillinger for godkendelser vises.
5. Tillad eller afvis godkendelserne ved at trykke på de tilsvarende svar.
   ˅ Velkomstskærmen vises.
6. Klik på knappen **Tilføj ny enhed**.
7. Vælg TwinBoost.
8. Tryk på knappen ⌂ på TwinBoost-kontrolpanelet, og hold den nede i 3 s.
   ˅ Dometic Climate-appen viser en parringsskærm. Når parringen er fuldført, vises varmeapparatet.
9. Tryk på knappen **Næste**.
   ˅ Der vises en bekræftelse på, at varmeapparatet er blevet valgt og tilsluttet.
10. Tryk på knappen **Jeg er klar**.
11. Tryk på knappen **Næste**.
    ˅ Dometic Climate-appen er parret med TwinBoost.

Opdatering af varmeapparatets software

1. Sørg for, at varmeapparatet og Dometic Climate-appen er parret.
2. Sørg for, at du er logget på Dometic Climate-appen.
3. Tryk på knappen ☰ i Dometic Climate-appen.
   ˅ Der vises et udvalg af indstillinger.
4. Tryk på **Enheder** for at få vist de parrede enheder.
5. Vælg TwinBoost.
   ˅ Oplysninger om varmeapparatet vises.
6. Tryk på **Søg efter opdateringer** for at søge efter softwareopdateringer til varmeapparatet.
   ˅ Dometic Climate-appen viser den aktuelle opdatering, hvis det er relevant.
7. Hvis der er en tilgængelig opdatering, skal du trykke på **Download**.
   ˅ Opdateringen downloades, når **Opdatering** vises.
8. Tryk på **Opdater**.
   ˅ Opdateringsstatus vises i procent. Når opdateringen er fuldført i Dometic Climate-appen, forbinder Dometic Climate-appen automatisk mobiltelefonen til varmeapparatet via Wi-Fi og overfører opdateringen til varmeapparatet. Dometic Climate-appen angiver, når softwaren er blevet opdateret, og afbryder Wi-Fi-forbindelsen.

9 Udskiftning af sikringer

ADVARSEL! Risiko for elektrisk stød

- Før sikringerne serviceres eller skiftes, skal apparatet slukkes, gasforsyningen lukkes, og jævnspændingsforsyningen (12 V) afbrydes.
- **Kun TwinBoost 6000H og TwinBoost 8000H:** Afbryd vekselspændingsforsyningen (230 V).

> **BEMÆRK** Benyt kun sikringer med samme værdi.

Udskift sprungne jævnstrømssikringer iht. **fig. 21** på side 79.

fig. 21 på side 5

10 Rengøring og vedligeholdelse

- Rengør apparatet i henhold til figuren:

  fig. 22 på side 5
- Brug aldrig rengøringsmidler, der indeholder klor til rengøring og desinfektion.
- Udfør selvrensningen en gang om ugen: Se Selvrensning på side 79.
- Hvis sideskærmen er anbragt under en rude: Kontrollér rudekontaktens drift før en tur eller hver sæson.
- Kontrollér regelmæssigt, især efter lange ture, at skærmen og udstødningskanalen er intakte og sidder korrekt fast.
- Betjen sikkerheds- og drænventilen regelmæssigt, mindst to gange om året, for at fjerne kalkaflejringer og for at sikre den korrekte funktion.
-
- Få apparatet, dets gasforsyning, udstødningskanalerne og skærmen kontrolleret af en ekspert i overensstemmelse med de nationale forskrifter (f.eks. i Tyskland hvert 2. år). Hvis der ikke findes nationale forskrifter, bør det udføres mindst hvert 2. år. Inspektionen skal attesteres på en prøvningsattest (f.eks. DVGW-arbejdsblad G 607 for køretøjer i Tyskland).

Selvrensning

For at rengøre systemet for bakterier skal apparatet køre i et par minutter på det højeste temperaturniveau for selvrensning:

1. Indstil rumtemperaturen på den maksimale værdi.
2. Vælg aut. modus AUTO for opvarmning af luft.
3. Vælg varmemodus for opvarmning af vand.

11 Udbedring af fejl

Det skal du gøre i tilfælde af gaslækage (gaslugt)

ADVARSEL! Eksplosionsfare
› Undgå antændelseskilder. Sluk straks al åben ild. Tryk ikke på elektriske kontakter eller elektrisk udstyr såsom radioer og mobiltelefoner. Start ikke køretøjets motor. Rygning forbudt.

1. Åbn alle ruder og døre.
2. Evakuér alle personer fra køretøjet.
3. Luk gasflaskerne udefra, hvis det er muligt.
4. Få hele gassystemet kontrolleret og om nødvendigt repareret af kvalificeret personale.
5. Først derefter må gassystemet tages i brug igen.

Kontakt af producentens support
Se bagsiden af denne vejledning.

11.1 Fejlkodetabel

Displayet viser op til 4 fejlkoder og advarsler.
1. Rul gennem fejlkoderne:
   fig. 23 på side 5
2. Nulstil fejlkoderne:
   fig. 24 på side 5
3. Nulstil advarsler:
   fig. 25 på side 5

BEMÆRK Som alternativ kan du slukke for systemet ved at trykke på ⦿ knappen i 3 s.

Fejl	Mulig årsag	Løsningsforslag
002	Batterispænding lav	1. Kontrollér batterispændingen, og sammenlign den med indstillingen for underspænding. 2. Oplad batteriet. 3. Tilslut batteriet til vekselspænding. 4. Hvis ingen af disse foranstaltninger løser problemet, så kontakt producentens support.
003	Batterispænding høj	1. Kontrollér batterispændingen, og sørg for at sikre, at den er på under 16,5 V. Hvis batterispændingen er højere end 16,5 V, er der enten tilsluttet et forkert batteri, eller batteriet er ødelagt. 2. Udskift batteriet med et batteri, der forsyner jævnstrøm iht. de tekniske data (se mærkepladen). 3. Kontrollér, om batteriet lades op, hvis batteriet er tilsluttet til vekselstrøm. 4. Hvis batteriet lades op, så kontrollér ladespændingen (skal være under 16,5 V for at sikre korrekt funktion under opladningen).
005	Sikring sprunget	1. Kontrollér jævnspændingssikringerne (Udskiftning af sikringer på side 79). 2. Hvis apparatet ikke fungerer korrekt, skal du kontakte producentens support.
007	Generel systemfejl	› Kontakt producentens support.

Fejl	Mulig årsag	Løsningsforslag
008 403 … 417	Kommunikationsfejl	1. Vent 3 min, og genstart derefter apparatet. 2. Hvis apparatet ikke fungerer korrekt, skal du kontakte producentens support.
418 … 421	Kommunikationsfejl	1. Vent 3 min, og genstart derefter apparatet. 2. Hvis apparatet ikke fungerer korrekt, skal du kontakte producentens support. 3. Kontrollér, om gasflasken er tom. Hvis apparatet ikke starter, men gastilførslen virker, skal du kontakte vedligeholdelse.
422	Luftvarmer overophedning	1. Kontrollér, at luftvarmeren er slukket. 2. Vent 15 min … 30 min, indtil apparatet er kølet af. 3. Kontrollér, at ingen luftindsugningsgitre og kabineluftkanaler til apparatet er blokerede. 4. Genstart luftvarmeren. 5. Hvis apparatet ikke fungerer korrekt, skal du kontakte producentens support.
423	Overophedning af vandvarmer	1. Kontrollér, at vandvarmeren er slukket. 2. Vent 15 min … 30 min, indtil apparatet er kølet af. 3. Kontrollér, om vandvarmeren er fyldt med vand. 4. Genopfyld med vand, hvis der mangler vand. 5. Genstart vandvarmeren. 6. Hvis apparatet ikke fungerer korrekt, skal du kontakte producentens support.
424	Rude åben (kun hvis rudekontakten er monteret)	1. Kontrollér, om ruden over skærmen er åbnet. 2. Hvis ruden er åben, skal du lukke den og genstarte apparatet. 3. Hvis ruden er lukket, skal du kontakte producentens support.
431	Apparatet blev afbrudt under drift.	1. Vent 2 min. 2. Nulstil advarslen. 3. Kontrollér strømforsyningen.
434	Automatisk nedlukning. Serviceadvarslen er blevet ignoreret i for lang tid.	› Kontakt producentens support med henblik på service. Apparatet kan kun genstartes efter service.

11.2 Tabel med advarselskoder

Fejl	Mulig årsag	Løsningsforslag
425	Vand frossent	1. Nulstil advarslen. ˅ Vandopvarmningen er lukket ned. Kun luftopvarmningen fungerer.

Fejl	Mulig årsag	Løsningsforslag
		2. Anvend luftvarmeren på det højeste niveau, så kabinetemperaturen stiger, og vandopvarmningen er klar til at blive anvendt igen.
432	**Kun TwinBoost 6000H og TwinBoost 8000H:** Vekselspændingsforsyningen frakoblet eller afbrudt.	1. Nulstil advarslen. ˅ Varmeapparatet anvendes nu kun med gas. 2. Kontrollér strømforsyningen.
433	Service nødvendigt	1. Nulstil advarslen. 2. Kontakt producentens support med henblik på service efter din ferie eller ved næste lejlighed. Hvis du venter for længe, slukker varmeapparatet automatisk, og det kan kun genstartes efter service.

11.3 Uden fejlkodetabel

Fejl	Mulig årsag	Løsningsforslag
Intet varmt vand, men varmeapparatet viser, at vandet er varmt.	Varmeapparatet tændes, mens vandtanken er tom.	1. Kontrollér, om vandtemperaturen er nået på HMI'et. 2. Kontrollér, om sikkerheds- og drænventilen er åben. 3. Fyld vandtanken, når den er kølet af. **ADVARSEL! Alvorlig personskade** › Fyld **IKKE** en tom varmtvandsbeholder med koldt vand.
Måltemperaturen er ikke nået.	Aktivering af støjsvag modus og begrænsning af ventilationen i kabinen kan forhindre apparatet i at nå den ønskede temperatur, da dette reducerer dets samlede ydelse.	Skift til aut. modus.
	Alle udtag er lukkede eller blokerede.	Kontrollér alle udtag.

12 Bortskaffelse



Genbrug af emballagemateriale: Bortskaf så vidt muligt emballagen i affaldscontainerne til den pågældende type genbrugsaffald. Denne sortering er nødvendig, da emballage er en værdifuld ressource, og forkert bortskaffelse kan påvirke sundhed og miljø.



Den overstregede skraldespand på hjul angiver, at produktet er elektrisk eller elektronisk udstyr eller indeholder batterier og skal indsamles separat for korrekt behandling, genvinding og genbrug. **Forbrugeren er juridisk forpligtet til at bortskaffe elektrisk eller elektronisk udstyr, batterier og genopladelige batterier på behørig vis adskilt fra almindeligt husholdningsaffald!**

Denne adskillelse er nødvendig, da batterier og elektriske apparater er værdifulde ressourcer og kan indeholde stoffer, der er skadelige for mennesker og miljøet.

Hvis du vil bortskaffe produktet endegyldigt, skal du kontakte den nærmeste genbrugsstation eller specialforhandler for at få de pågældende forskrifter om bortskaffelse.

Produktet og batterierne kan bortskaffes uden gebyr.

Fjern alle batterier og genopladelige batterier, før du smider dette produkt til genbrug.

Batterier, der indeholder mere end 0,002 % cadmium eller mere end 0,004 % bly, er mærket med det kemiske symbol for det pågældende metal: Cd eller Pb.

13 Garanti

Den lovbestemte kommercielle garantiperiode gælder. Hvis produktet er defekt, skal du kontakte producentens afdeling i dit land (se dometic.com/dealer) eller din forhandler.

Ved reparation eller krav om kommerciel garanti skal du medsende følgende bilag:

- en kopi af regningen med købsdato
- en reklamationsgrund eller en fejlbeskrivelse

Vær opmærksom på, at egne eller uprofessionelle reparationer kan få sikkerhedsmæssige konsekvenser og kan gøre den kommercielle garanti ugyldig.

14 Tekniske data

	TwinBoost4000	TwinBoost6000H	TwinBoost6000	TwinBoost8000H
Beskyttelsesklasse	IPX1			
Varmekapacitet	4000 W	4000 W (1800 W elektrisk)	6000 W	6000 W (1800 W elektrisk)
Nominel indgangsspænding	12 V⎓	12 V⎓ 230~ / 240 V, 50 / 60 Hz	12 V⎓	12 V⎓ 230~ / 240 V, 50 / 60 Hz
Indgangsspændingsområde	10 V⎓ 16,5 V⎓	10⎓ … 16,5 V 230~ / 240 V, 50 / 60 Hz	10⎓ … 16,5 V	10⎓ … 16,5 V 230~ / 240 V, 50 / 60 Hz
Strømforbrug (12 V⎓)	Vandopvarmning 0,7 A Maks. luftopvarmning 7 A		Vandopvarmning 0,7 A Maks. luftopvarmning 12 A	
Standby-forbrug	5 mA			
Påkrævet sikring	15 A			
Apparatkategori				
Gaskategori	$I_{3B/P}$ (30), F-gas / butan			
Gastilslutningstryk	30 mbar			
Gasforbrug				
MAX (maks. luftopvarmning)	327 g/h		495 g/h	
(Vandopvarmning)	185 g/h			
+ (Kombineret opvarmning)	512 g/h			
Standby-gasforbrug	7,7 g/h (oprethold vandtemperaturen)			
Nominel varmebelastning				
MAX (Maks. luftvarmer)	4,5 kW (Hs)		6,8 kW (Hs)	
(Vandvarmer)	2,35 kW (Hs)			
+ (Kombivarmer)	6,85 kW (Hs)			
Vandtilslutningstryk	maks. 2,8 bar (280 kPa)			
Vandvarmer (vandmængde ved 2,8 bar (280 kPa)	10 L			
Vandsystemtryk	maks. 4,5 bar (450 kPa)			
Opvarmningstid	Ca. 17 min (10 L, opvarmet fra 15 … 60 °C)			
Driftstemperaturområde	– 20 … 60 °C			
Mål L x B x H	514 m × 438 m × 298 m			
Vægt	17,3 kg	18,5 kg	17,3 kg	18,5 kg
Frekvensbånd (WiFi)	2,4 GHz			
RF-udgangseffekt	WiFi: 19,14 dBm (802.11b), 19,22 dBm (802.11g), 18,96 dBm (802.11n20), 19,12 dBm (802.11n40), Bluetooth: 7,93 dBm , Bluetooth LE: 5,93 dBm			
Inspektion/certificering	CE E1 UKCA			

Radioudstyret i TwinBoost 4000, TwinBoost 6000, TwinBoost 6000H og TwinBoost 8000H er i overensstemmelse med direktiv 2014/53/EU. Du kan finde overensstemmelseserklæringen til apparatet på documents.dometic.com.

Svenska

1 Observera....86
2 Cybersäkerhet....86
3 Förklaring av symboler....86
4 Säkerhetsanvisningar....86
5 Målgrupp....87
6 Avsedd användning....87
7 Teknisk beskrivning....87
8 Användning....87
9 Byta säkringar....89
10 Rengöring och skötsel....89
11 Felsökning....90
12 Kassering....93
13 Garanti....93
14 Tekniska data....94

1 Observera

Läs och följ noggrant alla anvisningar, direktiv och varningar i den här produkthandboken för att säkerställa att du alltid installerar, använder och underhåller produkten på rätt sätt. Dessa anvisningar MÅSTE förvaras tillsammans med produkten.

Genom att använda produkten bekräftar du härmed att du noggrant har läst alla anvisningar, direktiv och varningar och att du förstår och är införstådd med att följa de villkor som anges häri. Du är införstådd med att endast använda denna produkt i avsett syfte och i enlighet med anvisningarna, direktiven och varningarna som anges i denna produkthandbok samt i enlighet med alla gällande lagar och bestämmelser. Om du inte läser och följer anvisningarna och varningarna som anges här kan det leda till personskador på dig eller andra, på produkten eller annan egendom i närheten. Denna produkthandbok, inklusive anvisningarna, direktiven och varningarna samt relaterad information, kan ändras och uppdateras. Aktuell produktinformation finns på documents.dometic.com.

2 Cybersäkerhet

Vi bekräftar att den här produkten överensstämmer med Security and Telecommunications Infrastructure regulation (Storbritannien). Information om överensstämmelse finns på documents.dometic.com. Om du vill rapportera en säkerhetsincident kan du skicka ett e-postmeddelande till productcybersecurity@dometic.com. Säkerhetsuppdateringar tillhandahålls i minst fem år efter tillverkningsdatumet.

3 Förklaring av symboler

Ett signalord identifierar säkerhetsmeddelanden och meddelanden om egendomsskada och indikerar även farans allvarlighetsgrad.

VARNING!
› Anger en farlig situation som, om den inte kan undvikas, kan leda till döden eller allvarlig personskada.

AKTA!
› Anger en farlig situation som, om den inte kan undvikas, leder lindrig eller måttlig personskada.

OBSERVERA!
› Anger en situation som, om den inte kan undvikas, kan leda till materiell skada.

ANVISNING Kompletterande information om användning av produkten.

4 Säkerhetsanvisningar

bild. 1 sida 3
bild. 2 sida 3
Beakta säkerhetsanvisningarna och riktlinjerna från fordonstillverkaren och auktoriserade verkstäder.

Beakta nedanstående grundläggande säkerhetsanvisningar för elapparater för att förhindra:

- elstötar
- brandfara
- personskador.

VARNING! Explosionsrisk
› Använd aldrig apparaten med gas i följande situationer:
  - På bensinstationer
  - I parkeringsgarage
  - På färjor
  - När husvagnen eller husbilen transporteras med ett transportfordon eller en bärgningsbil

VARNING! Om man underlåter att följa de här varningarna kan följden bli dödsfall eller allvarlig personskada.
› Enheten får endast installeras och repareras av kvalificerad personal som är förtrogen med riskerna och gällande relevanta och nationella lagar och förordningar. Icke fackmässiga reparationer kan medföra allvarliga risker. Kontakta tillverkarens support om det gäller reparationer (se baksidan).
› Underhåll, reparationer och rengöring får inte utföras av barn.
› Barn från åtta års ålder, personer med nedsatt fysisk, sensorisk eller mental förmåga, eller personer med bristande erfarenhet och kunskaper får använda den här apparaten förutsatt att de hålls under uppsikt eller om de har fått anvisningar om hur man använder den här apparaten på ett säkert sätt och känner till vilka risker som är förknippade med användningen.
› Använd endast godkända släckningsmedel om en brand skulle bryta ut. Använd inte vatten för att släcka elden.
› Fyll **INTE** på en tom varmvattentank med kallt vatten.
› Om det finns ett läckage på apparaten (gaslukt):
  - Undvik tändkällor. Släck omedelbart all öppen eld, använd inte elektriska brytare eller enheter som radioapparater och mobiltelefoner. Starta inte fordonets motor. Rök inte.
  - Öppna fönster och dörrar.
  - Evakuera alla personer från fordonet.
  - Stäng gasflaskorna utifrån.
  - Låt kvalificerad personal kontrollera och vid behov reparera hela gassystemet.
  - Ta inte gassystemet i drift igen förrän detta är gjort.
› Stäng av apparaten när fordonet eller någon annan utrustning tankas.
› Följ även säkerhetsanvisningarna enligt bilderna: **bild. 1** sida 86och **bild. 2** sida 86.

AKTA! Om man underlåter att följa de här försiktighetsåtgärderna kan följden bli lindrig eller måttlig personskada.
› Använd endast apparaten om höljet och kablarna är oskadade.
› Defekta apparater får inte användas.
› Använd inte apparaten i närheten av brandfarliga vätskor.
› Använd inte apparaten utan monterade varmluftskanaler.
› Se till att förbränningsluftintaget eller avgasutloppet aldrig blockeras eller täpps till.
› Se till att förbränningsluftintaget och avgasutloppet alltid är fria. Kontrollera dem regelbundet och rengör dem vid behov. Detta är särskilt viktigt under vinterförhållanden, då snö, is eller smuts kan täcka eller blockera öppningarna.

- Se till att inga brännbara föremål är monterade eller finns i närheten av luftutloppen. Avståndet måste vara minst 50 cm.
- Om strömförsörjningssladden är skadad måste den av säkerhetsskäl bytas av tillverkaren, tillverkarens servicerepresentant eller annan kvalificerad personal.

OBSERVERA! Risk för skada

- Använd endast apparaten för angivna ändamål.
- Gör inga ändringar eller ombyggnader på apparaten!
- Det går inte att använda endast enheten till att se till att fordonet förblir frostfritt. Detta beror på hur fordonets vattensystem är uppbyggt och på omgivningstemperaturen. Töm vattenvärmaren med hjälp av säkerhets- och tömningsventilen när temperaturen i fordonet riskerar att falla under 0 °C.
- **Endast TwinBoost 6000H och TwinBoost 8000H:** Kontrollera att strömförsörjningens säkring på campingplatsen är tillräcklig för den inställda effekten:
  - För 900 W: 4 A
  - För 1800 W: 8 A
- **Endast TwinBoost 6000H och TwinBoost 8000H: risk för överhettning av växelströmsanslutningskabeln:** om du använder en kabelvinda för strömförsörjningen måste du rulla ut hela vindan.

5 Målgrupp

Anvisningarna i den här monterings- och bruksanvisningen är avsedda för personer som kommer att använda apparaten.

6 Avsedd användning

VARNING! Brandrisk

- Använd inte värmaren när fordonet befinner sig i ett slutet utrymme, till exempel ett garage eller ett annat dåligt ventilerat utrymme.

Värmaren är endast avsedd för användning i husbilar, husvagnar och andra fordon med bodelar med gassystem som är monterat enligt EN 1949.

Enheten är **inte** lämplig för montering i byggmaskiner, lantbruksmaskiner, nyttofordon, båtar, hus och lägenheter, jakt- och skogsbruksstugor, fritidshus, förtält eller liknande utrustning.

Apparaten får endast användas för att värma dricksvatten och värma fordonets kupé. **Du får aldrig** använda den för att värma andra vätskor.

Apparaten får endast användas med originalvarmluftskanalerna och sidokåpan från tillverkaren monterade. **Du får inte** använda några andra varmluftskanaler eller kåpor.

Du får endast använda enheten med monterade anordningar för att förhindrar okontrollerat läckage av flytande gas vid olyckor (enligt FN:s ekonomiska kommission för Europa-förordning 122).

Apparater som inte installeras enligt tillverkarens installationskrav får inte användas.

Om apparaten installeras i fordon för kommersiellt bruk måste ägaren beakta de lagkrav och försäkringskrav som gäller i landet.

Enheten är inte avsedd för användning på höjder över 2000 m.

Tillverkaren tar inget ansvar för personskador eller produktskador till följd av frost som orsakas av att användaren inte följer anvisningarna i bruksanvisningen.

Den här produkten lämpar sig endast för avsedd användning i enlighet med denna bruksanvisning.

Den här manualen informerar om vad som krävs för att installera eller använda produkten på rätt sätt. Felaktig installation eller användning eller felaktigt underhåll kommer leda till att produkten inte fungerar optimalt och riskerar gå sönder.

Tillverkaren åtar sig inget ansvar för personskador eller materiella skador på produkten som uppstår till följd av:

- Felaktig installation, montering eller anslutning, inklusive för hög spänning
- Felaktigt underhåll eller användning av reservdelar som inte är originaldelar från tillverkaren
- Ändringar som utförts utan uttryckligt medgivande från tillverkaren
- Användning för andra ändamål än de som beskrivs i denna bruksanvisning

Dometic förbehåller sig rätten att ändra produktens utseende och specifikationer.

7 Teknisk beskrivning

bild. 3 sida 3

Nr på bild. 3 sida 87	Beskrivning
1	Kontrollpanel
2	LPG Combi-värmare
3	Säkerhets- och tömningsventil (När den invändiga temperaturen närmar sig 0 °C öppnas säkerhets- och tömningsventilen automatiskt och vattnet töms från värmaren för att förhindra frysskador.)
4	Luftintag

8 Användning

Ställa in apparaten

1. Ställa in ljusstyrka på kontrollpanelsskärmen:
   bild. 4 sida 3
2. Ställa in högsta fläkthastighet i det tysta läget:
   bild. 5 sida 3
3. Ställa in lägsta fläkthastighet i ventilationsläget:
   bild. 6 sida 3
4. Ställa in temperaturenhet:
   bild. 7 sida 4
5. Ställa in energiläget (endast **TwinBoost 6000H** och **TwinBoost 8000H**):
   bild. 8 sida 4

ANVISNING Det tysta läget kan påverka den maximalt tillgängliga värmeeffekten och vattenuppvärmningsfunktionen.

Ställa in och använda timers

bild. 9 sida 4
bild. 10 sida 4
bild. 11 sida 4
bild. 12 sida 4

bild. 13 sida 4
bild. 14 sida 4

1. Ställa in och aktivera hemkomsttimern för luftvärmaren: **bild. 9** sida 87 och **bild. 12** sida 87.
2. Ställa in och aktivera sovtimern för luftvärmaren: **bild. 10** sida 87 och **bild. 12** sida 87.
3. Ställa in och aktivera hemkomsttimern för vattenvärmaren: **bild. 11** sida 87 och **bild. 12** sida 87.
4. Byta aktiv timer: **bild. 13** sida 88
5. Avaktivera timern: **bild. 14** sida 88.

Använda favoriter

Du kan spara vanliga inställningar som favoriter så att de enkelt kan väljas igen senare. Du kan spara upp till sex favoriter (A – F)

1. Spara de aktuella inställningarna som en favorit:
   bild. 15 sida 4
2. Välja en favorit:
   bild. 16 sida 4

Spola vattenvärmaren

› Fortsätt enligt bilden:
bild. 17 sida 4

Fylla på vattenvärmaren

Om innetemperaturen är under 0 °C värmer du först upp insidan av fordonet med hjälp av enheten. I annat fall öppnas säkerhets- och tömningsventilen för att tömma vattenvärmaren.

› Fortsätt enligt bilden:
bild. 18 sida 5

Tömma vattenvärmaren

› Om temperaturen i fordonet är under 0 °C kontrollerar du att säkerhets- och tömningsventilen har utlösts:
bild. 19 sida 5

› Om du inte använder fordonet under frostperioden måste du tömma vattenvärmaren:
bild. 20 sida 5

Starta efter lång period utan användning

1. Kontrollera kåpan, ta bort skyddet och all smuts (löv, spindelnät osv.).
2. Spola vattenvärmaren enligt bilden: **bild. 4** sida 87.
3. **ANVISNING** Efter lång period utan användning kan rök och lukt bildas under några minuter på grund av damm och smuts.

   I så fall kontrollerar du att insidan av fordonet är välventilerad och utför självrengöring: Se Självrengöring sida 89.

8.1 Använda Dometic Climate-appen

Du kan använda Dometic Climate-appen för att styra värmaren via mobiltelefonen eller uppdatera värmarens programvara.

ANVISNING Beroende på skärmen i Dometic Climate-appen visas knappen **<** som du kan använda för att gå tillbaka till skärmen som visades tidigare.

Parkoppla värmaren och Dometic Climate-appen

ANVISNING När värmaren är parkopplad med Dometic Climate-appen aktiveras parkopplingen alltid automatiskt när värmaren, mobiltelefonens Bluetooth och Dometic Climate-appen slås på efter att ha stängts av.

1. Hämta Dometic Climate-appen via QR-koden nedan eller länken (http://qr.dometic.com/bdkpkV).
2. Säkerställ att värmaren är påslagen.
3. Aktivera Bluetooth på mobiltelefonen.
4. Öppna Dometic Climate-appen.
   ˅ Behörighetsinställningar visas.
5. Godkänn eller avböj behörigheterna genom att trycka på respektive svar.
   ˅ Startsidan visas.
6. Klicka på knappen **Lägg till ny enhet**.
7. Välj TwinBoost.
8. Tryck på och håll ned hemknappen ⌂ på TwinBoost-kontrollpanelen i 3 s.
   ˅ En parkopplingsskärm visas i Dometic Climate-appen. När parkopplingen är klar visas värmaren.
9. Tryck på knappen **Nästa**.
   ˅ En bekräftelse om att värmaren har valts och anslutits visas.
10. Tryck på knappen **Jag är redo**.
11. Tryck på knappen **Nästa**.
    ˅ Dometic Climate-appen har parkopplats med TwinBoost.

Uppdatera värmarens programvara

1. Kontrollera att värmaren och Dometic Climate-appen har parkopplats.
2. Kontrollera att du är inloggad i Dometic Climate-appen.
3. Tryck på knappen ☰ i Dometic Climate-appen.
   ˅ Ett urval av inställningar visas.
4. Tryck på **Enheter** för att visa parkopplade enheter.
5. Välj TwinBoost.
   ˅ Information om värmaren visas.
6. Tryck på **Sök efter uppdateringar** för att söka efter uppdateringar för värmarens programvara.
   ˅ Om det finns en aktuell uppdatering visas den i Dometic Climate-appen.
7. Om det finns en uppdatering trycker du på **Hämta**.
   ˅ Uppdateringen hämtas när **Uppdatera** visas.
8. Tryck på **Uppdatera**.
   ˅ Uppdateringsstatusen visas i procent. När uppdateringen är slutförd i Dometic Climate-appen ansluter Dometic Climate-appen automatiskt mobiltelefonen till värmaren via Wi-Fi och överför uppdateringen till värmaren. Dometic Climate-appen visar när programvaran har uppdaterats och kopplar bort Wi-Fi-anslutningen.

9 Byta säkringar

VARNING! Fara för stötar

› Innan du utför service på eller byter säkringar stänger du av enheten, stänger av gasförsörjningen och kopplar ifrån likströmsströmförsörjningen (12 V).

› **Endast TwinBoost 6000H och TwinBoost 8000H:** Dra ur växelströmsströmsförsörjningen (230 V).

›

ANVISNING Använd endast säkringar av samma värde.

Byt ut trasiga likströmssäkringar enligt **bild. 21** sida 89.

bild. 21 sida 5

10 Rengöring och skötsel

› Rengör enheten enligt bilden:

bild. 22 sida 5

› Använd aldrig rengöringsmedel som innehåller klorin vid rengöring och desinficering.

› Utföra självrengöringen en gång per veckan: Se Självrengöring sida 89.

› Om sidokåpan sitter under ett fönster: Kontrollera att fönsterbrytaren fungerar inför resor och före säsongen.

› Kontrollera regelbundet, särskilt efter långresor, att kåpan och avgaskanalen är hela och monterade på rätt sätt.

› Använd säkerhets- och tömningsventilen regelbundet, minst två gånger om året, för att ta bort kalkavlagringar och kontrollera att den fungerar på rätt sätt.

›

› Be en expert kontrollera enheten, gasförsörjningen till den och kåpan enligt gällande nationella lagar och förordningar (till exempel för Tyskland: vartannat år). Om det inte finns några nationella lagar och förordningar måste det utföras minst vartannat år. Besiktningen måste certifieras på ett testintyg (till exempel för Tyskland: DVGW-arbetsblad G 607 för fordon).

Självrengöring

Så här rengör du systemet från bakterier genom att köra enheten på högsta temperaturnivån några minuter för självrengöring:

1. Ställ in rumstemperaturen till det högsta värdet.
2. Välj det automatiska läget AUTO för luftuppvärmning.
3. Välj hetläget för vattenuppvärmning.

11 Felsökning

Rutin vid gasläckage (gaslukt)

VARNING! Explosionsrisk
› Undvik tändkällor. Släck omedelbart alla öppna lågor. Använd inte elektriska brytare och enheter som radioapparater och mobiltelefoner. Starta inte fordonets motor. Rök inte.

1. Öppna alla fönster och dörrar.
2. Evakuera alla personer från fordonet.
3. Om det är möjligt stänger du gasflaskorna utifrån.
4. Låt kvalificerad personal kontrollera och vid behov reparera hela gassystemet.
5. Ta inte gassystemet i drift igen förrän detta är gjort.

Kontakta tillverkarens support
Se denna bruksanvisnings baksida.

11.1 Felkodstabell

Displayen visar upp till 4 felkoder och varningar.
1. Bläddra bland felkoderna:
   bild. 23 sida 5
2. Återställa felkoder:
   bild. 24 sida 5
3. Återställa varningar:
   bild. 25 sida 5

ANVISNING Alternativt så du stänger du av systemet genom att trycka på ⦿ i 3 s.

Fel	Möjlig orsak	Lösning
002	Låg batterispänning	1. Kontrollera batterispänningen och jämför med inställningen för underspänning. 2. Ladda batteriet. 3. Anslut fordonet till växelström. 4. Kontakta tillverkarens support om inget av ovanstående löser problemet.
003	Hög batterispänning	1. Kontrollera batterispänningen och se till att den ligger under 16,5 V. Om batterispänningen är högre än 16,5 V är fel batteri anslutet alternativt så är batteriet trasigt. 2. Byt ut batteriet mot ett batteri som ger likström enligt tekniska data (se typetiketten). 3. Om fordonet är anslutet till växelström, kontrollera ifall batteriet laddar. 4. Om batteriet laddar kontrollerar du laddningsspänningen (måste vara lägre än 16,5 V för att se till att det fungerar på rätt sätt när det laddas).
005	Säkring har gått	1. Kontrollera likströmssäkringarna (Byta säkringar sida 89). 2. Om enheten inte fungerar på rätt sätt kontaktar du tillverkarens support.
007	Allmänt systemfel	› Kontakta tillverkarens support.
008 403 … 417	Kommunikationsfel	1. Vänta 3 min och starta sedan om enheten.

Fel	Möjlig orsak	Lösning
		2. Om enheten inte fungerar på rätt sätt kontaktar du tillverkarens support.
418 … 421	Kommunikationsfel	1. Vänta 3 min och starta sedan om enheten. 2. Om enheten inte fungerar på rätt sätt kontaktar du tillverkarens support. 3. Kontrollera om gasflaskan är tom. Om enheten inte startar trots gastillförsel ska du kontakta underhållsavdelningen.
422	Överhettad luftvärmare	1. Kontrollera att luftvärmaren är avstängd. 2. Vänta 15 min … 30 min tills enheten har svalnat. 3. Kontrollera att inga luftintagsgaller eller hyttluftskanalerna till enheten är blockerade. 4. Starta om luftvärmaren. 5. Om enheten inte fungerar på rätt sätt kontaktar du tillverkarens support.
423	Överhettning av vattenvärmaren	1. Kontrollera att vattenvärmaren är avstängd. 2. Vänta 15 min … 30 min tills enheten har svalnat. 3. Kontrollera att vattenvärmaren är fylld med vatten. 4. Fyll på vatten om det saknas. 5. Starta om vattenvärmaren. 6. Om enheten inte fungerar på rätt sätt kontaktar du tillverkarens support.
424	Fönstret öppnas (endast när det finns en monterad fönsterbrytare)	1. Kontrollera om fönstret ovanför kåpan öppnas. 2. Om fönstret öppnades stänger du det och startar om enheten. 3. Om fönstret stängdes kontaktar du tillverkarens support.
431	Enheten avbröts under användning.	1. Vänta 2 min. 2. Återställ varningen. 3. Kontrollera strömförsörjningen.
434	Självavstängning. Servicevarning har ignorerats för länge.	› Kontakta tillverkarens support för service. Det går endast att starta om enheten efter service.

11.2 Varningskodstabell

Fel	Möjlig orsak	Lösning
425	Vattnet har frusit	1. Återställ varningen. ˅ Vattenuppvärmningen är avstängd. Endast luftuppvärmningen fungerar. 2. Kör luftuppvärmningen på högsta nivån så att kupétemperaturen ökar och vattenuppvärmningen kan köras igen.

Fel	Möjlig orsak	Lösning
432	**Endast TwinBoost 6000H och TwinBoost 8000H:** Växelströmsförsörjning frånkopplad eller avbruten.	1. Återställ varningen. ˅ Värmaren körs bara med gas. 2. Kontrollera strömförsörjningen.
433	Service krävs	1. Återställ varningen. 2. Kontakta tillverkarens support för service efter din semester eller vid nästa tillfälle. Om du väntar för länge kommer värmaren stänga av sig själv och kan bara startas om efter service.

11.3 W/O-felkodstabell

Fel	Möjlig orsak	Lösning
Inget varmvatten, men vattnet är varmt enligt värmaren.	Värmaren slås på med tom vattentank.	1. Kontrollera om vattentemperaturen har uppnåtts på HMI. 2. Kontrollera om säkerhets- och tömningsventilen är öppen. 3. Fyll vattentanken när den har svalnat. **VARNING! Allvarlig skada** › Fyll **INTE** på en tom varmvattentank med kallt vatten.
Måltemperaturen har inte uppnåtts.	Aktivering av tyst läge och begränsning av hyttfläkten kan förhindra att enheten når måltemperaturen, eftersom detta minskar den totala prestandan.	Växla till autoläge.
	Alla uttag är stängda eller blockerade.	Kontrollera alla uttag.

12 Kassering



Återvinning av förpackningsmaterial: Lämna om möjligt förpackningsmaterialet till återvinning. Denna separering är nödvändig eftersom förpackningsmaterialet är en värdefull resurs och felaktig kassering kan påverka hälsa och miljö.



Den överkorsade soptunnan på hjul indikerar att produkten är elektrisk eller elektronisk utrustning eller innehåller batterier och måste samlas in separat för korrekt behandling, återvinning och återanvändning. **Konsumenten har en rättslig skyldighet att kassera all elektrisk eller elektronisk utrustning, alla batterier och laddningsbara batterier separat från hushållssoporna!**

Denna separering är nödvändig eftersom batterier och elektriska apparater är värdefulla resurser och kan innehålla ämnen som är skadliga för människor och miljön.

För slutlig kassering av produkten ska du kontakta ett återvinningscenter eller en specialiserad återförsäljare för information om hur man gör detta i enlighet med gällande bestämmelser.

Produkten och batterierna kan kasseras utan avgift.

Ta ut eventuella batterier och laddningsbara batterier innan du återvinner produkten.

Batterier som innehåller mer än 0,002 % kadmium eller mer än 0,004 % bly är märkta med den kemiska symbolen för den berörda metallen: Cd eller Pb.

13 Garanti

Den lagstadgade kommersiella garantitiden gäller. Kontakta tillverkarens filial i ditt land (se dometic.com/dealer) eller din återförsäljare om produkten är defekt.

För reparations- och kommersiell garantibehandling skickar du med följande dokument när du returnerar produkten:

- En kopia på fakturan med inköpsdatum
- En reklamationsbeskrivning eller felbeskrivning

Observera att självständiga eller icke professionella reparationer kan påverka säkerheten och leda till att den kommersiella garantin blir ogiltig.

14 Tekniska data

	TwinBoost4000	TwinBoost6000H	TwinBoost6000	TwinBoost8000H
Isolationsklass	IPX1			
Värmeeffekt	4000 W	4000 W (1800 W elektrisk)	6000 W	6000 W (1800 W elektrisk)
Nominell ingångsspänning	12 V⎓	12 V⎓ 230~ / 240 V, 50 / 60 Hz	12 V⎓	12 V⎓ 230~ / 240 V, 50 / 60 Hz
Område ingångsspänning	10 V⎓ 16,5 V⎓	10⎓ … 16,5 V 230~ / 240 V, 50 / 60 Hz	10⎓ … 16,5 V	10⎓ … 16,5 V 230~ / 240 V, 50 / 60 Hz
Strömförbrukning (12 V⎓)	Vattenuppvärmning: 0,7 A Maximal luftuppvärmning: 7 A		Vattenuppvärmning: 0,7 A Maximal luftuppvärmning: 12 A	
Förbrukning i vänteläget	5 mA			
Säkringskrav	15 A			
Apparatkategori				
Gasklass	$I_{3B/P}$ (30), gasol/butan			
Gasanslutningstryck	30 mbar			
Gasolförbrukning				
MAX (maximal luftuppvärmning)	327 g/h		495 g/h	
(vattenuppvärmning)	185 g/h			
+ (kombinationsuppvärmning)	512 g/h			
Gasförbrukning i vänteläget	7,7 g/h (bibehåll vattentemperaturen)			
Nominell värmebelastning				
MAX (maximal luftuppvärmning)	4,5 kW (Hs)		6,8 kW (Hs)	
(vattenvärmare)	2,35 kW (Hs)			
+ (kombinationsvärmare)	6,85 kW (Hs)			
Vattenanslutningstryck	max. 2,8 bar (280 kPa)			
Vattenvärmare (vattenvolym vid 2,8 bar (280 kPa))	10 L			
Vattensystemstryck	max. 4,5 bar (450 kPa)			
Uppvärmningstid	Cirka 17 min (10 L, uppvärmning från 15 … 60 °C)			
Drifttemperatur	– 20 … 60 °C			
Mått L x B x H	514 m × 438 m × 298 m			
Vikt	17,3 kg	18,5 kg	17,3 kg	18,5 kg
Frekvensband (Wi-Fi)	2,4 GHz			

	TwinBoost4000	TwinBoost6000H	TwinBoost6000	TwinBoost8000H
RF-utgångseffekt	WiFi: 19,14 dBm (802.11b), 19,22 dBm (802.11g), 18,96 dBm (802.11n20), 19,12 dBm (802.11n40), Bluetooth: 7,93 dBm , Bluetooth LE: 5,93 dBm			
Besiktning/certifiering	CE E1 UKCA			

Radioutrustningarna TwinBoost 4000, TwinBoost 6000, TwinBoost 6000H och TwinBoost 8000H efterlever kraven i direktiv 2014/53/EU. EU-försäkran om överensstämmelse för enheten finns på documents.dometic.com.

Norsk

1 Viktige merknader....96
2 Nettsikkerhet....96
3 Symbolforklaring....96
4 Sikkerhetsinstruksjoner....96
5 Målgruppe....97
6 Forskriftsmessig bruk....97
7 Teknisk beskrivelse....97
8 Betjening....97
9 Skifte sikringer....99
10 Rengjøring og vedlikehold....99
11 Feilretting....100
12 Avfallshåndtering....103
13 Garanti....103
14 Tekniske spesifikasjoner....104

1 Viktige merknader

Vennligst les disse instruksjonene nøye og følg alle anvisninger, retningslinjer og advarsler i denne produktveiledningen for å sikre at du installerer, bruker og vedlikeholder produktet ordentlig til enhver tid. Disse instruksjonene MÅ alltid følge med produktet.

Ved å bruke dette produktet bekrefter du at du har lest alle anvisninger, retningslinjer og advarsler grundig, og at du forstår og samtykker i å overholde vilkårene slik de er presentert her. Du godtar å bruke dette produktet kun til tiltenkt formål og bruksområder, og i samsvar med anvisningene, retningslinjene og advarslene slik de er presentert i denne produktveiledningen, så vel som i samsvar med alle gjeldende lovbestemmelser og forskrifter. Hvis anvisningene og advarslene som er presentert her, ikke blir lest og fulgt, kan det føre til personskader hos deg selv eller andre, skader på produktet eller skader på annen eiendom i nærheten. Denne produktveiledningen med sine anvisninger, retningslinjer og advarsler, samt relatert dokumentasjon, kan være underlagt endringer og oppdateringer. For oppdatert produktinformasjon, se documents.dometic.com.

2 Nettsikkerhet

Vi bekrefter at dette produktet er i samsvar med Security and Telecommunications Infrastructure regulation (Storbritannia). Du finner samsvarserklæringen på documents.dometic.com. Hvis du vil rapportere en sikkerhetshendelse, sender du en e-post til productcybersecurity@dometic.com. Det kommer sikkerhetsoppdateringer i minst fem år etter produksjonsdatoen.

3 Symbolforklaring

Et signalord identifiserer sikkerhetsmeldinger og meldinger om mulige skader på eiendom, og indikerer også alvorlighetsgraden av faren.

ADVARSEL!
› Kjennetegner en farlig situasjon som - dersom den ikke unngås - kan resultere i alvorlige personskader, eventuelt med døden til følge.

FORSIKTIG!
› Kjennetegner en farlig situasjon som - dersom den ikke unngås - kan resultere i mindre til moderate personskader.

PASS PÅ!
› Kjennetegner en situasjon som – dersom den ikke unngås – kan føre til materielle skader.

MERK Ytterligere informasjon om betjening av produktet.

4 Sikkerhetsinstruksjoner

fig. 1 på side 3
fig. 2 på side 3
Følg sikkerhetsregler og vilkår fra kjøretøyprodusent og serviceverksteder.

Overhold følgende grunnleggende sikkerhetsregler ved bruk av elektriske apparater for å beskytte mot:

- Elektrisk støt
- Brannfare
- Personskader

ADVARSEL! Eksplosjonsfare
› Bruk aldri apparatet med gass i følgende situasjoner:
  - På bensinstasjoner
  - I parkeringshus
  - På ferger
  - Ved transport av campingvognen eller bobilen med et transportkjøretøy eller en bergingsbil

ADVARSEL! Manglende overholdelse av disse advarslene kan resultere i alvorlige personskader, eventuelt med døden til følge.
› Montering og reparasjon av apparatet må kun utføres av fagpersoner som kjenner til farene som er involvert og gjeldende forskrifter. Usakkyndige reparasjoner kan føre til alvorlige farer. For reparasjonsservice, ta kontakt med produsentens supportavdeling (se bakside).
› Vedlikehold, reparasjon og rengjøring må ikke utføres av barn.
› Dette apparatet kan brukes av barn fra 8 år og oppover og personer med reduserte fysiske, sensoriske eller mentale evner eller som mangler erfaring og kunnskap, hvis de er under oppsyn eller har fått veiledning i hvordan apparatet brukes på en forsvarlig måte og forstår hvilke farer det innebærer.
› I tilfelle brann, bruk bare godkjente slukkemidler. Ikke bruk vann til slukking.
› **IKKE** fyll en tom varmtvannstank med kaldt vann.
› Hvis apparatet lekker (gasslukt):
  - Unngå tennkilder. Slukk straks alle åpne flammer, ikke bruk elektriske brytere eller enheter som radio eller mobiltelefon. Ikke start motoren på kjøretøyet. Røyking forbudt.
  - Åpne vinduer og dører.
  - Evakuer alle personer fra kjøretøyet.
  - Lukk gassylinderen fra utsiden.
  - Få hele gassystemet sjekket og om nødvendig, reparert av kvalifisert personale.
  - Sett først da gassystemet tilbake i drift.
› Slå av apparatet når det fylles drivstoff på kjøretøyet eller et annet apparat.
› Følg også sikkerhetsinstruksjonene i figur: **fig. 1** på side 96og **fig. 2** på side 96.

FORSIKTIG! Manglende overholdelse av disse forsiktighetsvarslene kan resultere i mindre til moderate personskader.
› Bruk kun apparatet hvis du er sikker på at huset og kablene er uskadde.
› Defekte apparater må ikke brukes.
› Ikke bruk apparatet i nærheten av antennelig væske.
› Ikke bruk apparatet uten at varmluftskanaler er montert.
› La aldri forbrenningsluftinntaket eller avgassutløpet bli blokkert eller tilstoppet.
› Sørg for at forbrenningsluftinntaket og avgassutløpet alltid er frie. Kontroller dem regelmessig, og rengjør dem etter behov. Dette er spesielt viktig om vinteren, når snø, is eller smuss kan dekke til eller blokkere åpningene.

- Påse at brennbare gjenstander ikke lagres eller monteres i nærheten av luftutløpene. Det må overholdes en avstand på minst 50 cm.
- Hvis strømforsyningskabelen er skadet må den skiftes ut av produsenten, et serviceverksted eller en tilsvarende fagperson.

PASS PÅ! Fare for skader
- Bruk apparatet kun til sitt tiltenkte formål.
- Ikke foreta endringer eller ombygging av apparatet!
- Selve apparatet kan ikke sikre at hele kjøretøyet vil forbli frostfritt. Dette beror på oppsettet av kjøretøyets vannsystem og romtemperatur. Tøm varmtvannsberederen med sikkerhets- og dreningsventilen når temperaturen inne i kjøretøyet er i ferd med å synke til under 0 °C.
- **Kun TwinBoost 6000H og TwinBoost 8000H:** Sjekk at strømforsyningssikringen på campingstedet er tilstrekkelig for angitt strøm:
  - For 900 W: 4 A
  - For 1800 W: 8 A
- **Kun TwinBoost 6000H og TwinBoost 8000H: Fare for overoppheting av vekselstrømkabelen** Hvis du bruker kabelspole til strømforsyning, skal den vikles opp helt.

5 Målgruppe

Instruksjonene i denne bruksanvisningen er beregnet på personer som skal bruke apparatet.

6 Forskriftsmessig bruk

ADVARSEL! Brannfare
- Ikke bruk varmeapparatet mens kjøretøyet befinner seg i et lukket område, for eksempel en garasje eller et annet dårlig ventilert rom.

Varmeapparatet er utviklet til bruk i campingbiler, campingvogner og andre kjøretøy med boforhold kun når gassystemet er installert i samsvar med EN 1949.

Apparatet er **ikke** egnet for installasjon i bygg- og anleggsmaskiner, landbruksmaskiner, brukskjøretøy, marinefartøy, boliger og leiligheter, jakt- og skogshytter, fritidsboliger, fortelt eller lignende utstyr.

Apparatet kan kun brukes til å varme drikkevann og varme opp kupeen i kjøretøyet. **Bruk det aldri** til å varme annen væske.

Bruk enheten kun med originale varmluftkanaler og siderøykhette fra produsenten installert. **Bruk aldri** andre varmluftskanaler eller røykhetter.

Apparatet kan kun betjenes under kjøring hvis det er installert utstyr for å forhindre ukontrollert lekkasje av flytende gass i tilfelle ulykke (i henhold til UN-ECE-forskrift 122).

Enheter som ikke er installert i henhold til produsentens installasjonskrav, skal ikke brukes.

Hvis apparatet er installert i kjøretøy til kommersielt bruk, må nasjonale juridiske og forsikringskrav vurderes av brukeren.

Apparatet er ikke beregnet for bruk i høyder over 2000 m.

Produsenten påtar seg ikke noe ansvar for noen personskade eller skade på produktet på grunn av frost som skyldes at brukeren ikke fulgte instruksjonene i håndboken.

Dette produktet er kun egnet for det tiltenkte formålet og bruksområdet i samsvar med disse instruksjonene.

Denne veiledningen gir informasjon som er nødvendig for korrekt montering og/eller bruk av produktet. Feilaktig montering og/eller ukorrekt bruk eller vedlikehold fører til utilfredsstillende ytelse og mulig svikt.

Produsenten fraskriver seg ethvert ansvar for personskader eller materielle skader på produktet som følge av

- feilaktig installasjon, montering eller tilkobling, inkludert for høy spenning
- feilaktig vedlikehold eller bruk av andre reservedeler enn originale reservedeler levert av produsenten
- modifisering av produktet uten at det er gitt uttrykkelig godkjenning av produsenten
- bruk til andre formål enn beskrevet i denne veiledningen

Dometic forbeholder seg rettigheten til å endre produktet ytre og produktspesifikasjoner.

7 Teknisk beskrivelse

fig. 3 på side 3

Nr. i fig. 3 på side 97	Beskrivelse
1	Betjeningspanel
2	LPG-kombivarmer
3	Sikkerhets- og dreneringsventil (Når innvendige temperaturer nærmer seg 0 °C, åpnes sikkerhets- og dreneringsventilen automatisk, og vannet tappes fra varmeapparatet for å forhindre skader forårsaket av frysing.)
4	Luftinntak

8 Betjening

Stille inn enheten

1. Juster lysstyrken på kontrollpaneldisplayet:
   fig. 4 på side 3
2. Still inn maks. viftehastighet i stillegående modus:
   fig. 5 på side 3
3. Still inn minste viftehastighet i ventilasjonsmodus:
   fig. 6 på side 3
4. Still inn temperaturenheten:
   fig. 7 på side 4
5. Angi energimodus (**bare TwinBoost 6000H** og **TwinBoost 8000H**):
   fig. 8 på side 4

MERK Stillegående modus kan ha en effekt på maks. tilgjengelig varmeeffekt og funksjon ved oppvarming av vann.

Stille inn og bruke tidskoblingsurene

fig. 9 på side 4
fig. 10 på side 4
fig. 11 på side 4
fig. 12 på side 4

fig. 13 på side 4
fig. 14 på side 4

1. Still inn og aktiver hjemkomsttidsuret for luftvarmeren: **fig. 9** på side 97 og **fig. 12** på side 97.
2. Still inn og aktiver sovetidsuret for luftvarmeren: **fig. 10** på side 97 og **fig. 12** på side 97.
3. Still inn og aktiver hjemkomsttidsuret for vannvarmeren: **fig. 11** på side 97 og **fig. 12** på side 97.
4. Endre aktivt tidsur: **fig. 13** på side 98
5. Deaktiver tidsur: **fig. 14** på side 98.

Bruke favoritter

Du kan lagre hyppig brukte innstillinger som favoritter så de lett kan velges igjen senere. Opptil seks favoritter kan velges (A ... F).

1. Lagre gjeldende innstillinger som favoritt:
   fig. 15 på side 4
2. Velg en favoritt:
   fig. 16 på side 4

Spyle varmtvannsberederen

› Fortsett i samsvar med figur:
fig. 17 på side 4

Fylle opp varmtvannsberederen

Hvis den innvendige temperaturen er under 0 °C, varmer du opp kupeen først med apparatet. Ellers vil sikkerhets- og dreneringsventilen åpnes og tømme varmtvannsberederen.

› Fortsett i samsvar med figur:
fig. 18 på side 5

Tømme varmtvannsberederen

› Hvis temperaturen inne i kjøretøyet er under 0 °C, må du passe på at sikkerhets- og dreneringsventilen er trykkavlastet:
fig. 19 på side 5

› Varmtvannsberederen må tømmes hvis kjøretøyet ikke brukes i en periode med frost:
fig. 20 på side 5

Oppstart etter en lang periode uten bruk

1. Sjekk røykhetten, og ta av dekselet og fjern alt smuss (f.eks. løv, spindelvev, osv.).
2. Spyl varmtvannsberederen i henhold til figur: **fig. 4** på side 97.
3. **MERK** Etter en lang periode uten bruk kan det oppstå røyk eller lukt i noen minutter på grunn av støv eller smuss.

   Sjekk i så fall at oppholdsrommet er godt ventilert, og utfør selvrengjøring: Se Selvrengjøring på side 99.

8.1 Bruk av Dometic Climate-appen

Dometic Climate-appen kan brukes til å styre varmeapparatet via en mobiltelefon eller til å oppdatere programvaren til varmeapparatet.

MERK En **<**-knapp vises i Dometic Climate-appen, avhengig av siden. Knappen gjør at du går tilbake til den forrige siden du viste.

Parkoble varmeapparatet og Dometic Climate-appen

MERK Når varmeapparatet er parkoblet med Dometic Climate-appen, aktiveres koblingen automatisk så snart varmeapparatet, mobilens Bluetooth og Dometic Climate-appen slås på igjen etter å ha vært slått av.

1. Last ned Dometic Climate-appen via følgende QR-kode eller koblingen (http://qr.dometic.com/bdkpkV).
2. Sørg for at varmeapparatet er slått på.
3. Aktiver Bluetooth på mobiltelefonen.
4. Åpne Dometic Climate-appen.
   ˅ Innstillingene for tillatelser vises.
5. Tillat eller avslå tillatelsene ved å trykke på det aktuelle alternativet.
   ˅ Velkomstskjermen vises.
6. Klikk på knappen **Legg til ny enhet**.
7. Velg TwinBoost.
8. Hold inne hjemknappen ⏻ på TwinBoost-kontrollpanelet for 3 s.
   ˅ Dometic Climate-appen viser en parkoblingsskjerm. Varmeapparatet vises når parkoblingen er fullført.
9. Trykk på **Neste**-knappen.
   ˅ En bekreftelse på at varmeapparatet er valgt og tilkoblet, vises.
10. Trykk på **Jeg er klar**-knappen.
11. Trykk på **Neste**-knappen.
    ˅ Dometic Climate-appen er parkoblet med TwinBoost.

Oppdatering av programvaren til varmeapparatet

1. Sørg for at varmeapparatet og Dometic Climate-appen er parkoblet.
2. Sørg for at du er logget på Dometic Climate-appen.
3. Trykk på ☰-knappen i Dometic Climate-appen.
   ˅ Et utvalg av innstillinger vises.
4. Trykk på **Enheter** for å se de parkoblede enhetene.
5. Velg TwinBoost.
   ˅ Informasjon om varmeapparatet vises.
6. Trykk på **Se etter oppdateringer** for å se etter programvareoppdateringer for varmeapparatet.
   ˅ Dometic Climate-appen viser eventuelle tilgjengelige oppdateringer.
7. Hvis en oppdatering er tilgjengelig, trykker du på **Last ned**.
   ˅ Oppdateringen lastes ned når **Oppdater** vises.
8. Trykk på **Oppdater**.
   ˅ Oppdateringsstatusen vises i prosent. Når oppdateringen er fullført i Dometic Climate-appen, kobler Dometic Climate-appen automatisk mobiltelefonen til varmeapparatet via wifi og sender oppdateringen til varmeapparatet. Dometic Climate-appen melder fra når programvaren er oppdatert, og slår av wifi-tilkoblingen.

9 Skifte sikringer

ADVARSEL! Fare for elektrisk støt

- Slå av apparatet før service utføres eller sikringer byttes, slå av gassforsyningen og koble fra likestrømforsyningen (12 V).
- **Kun TwinBoost 6000H og TwinBoost 8000H:** Koble fra vekselstrømforsyningen (230 V).

- **MERK** Bruk kun sikringer med samme verdi.

Bytt ut ødelagte likestrømsikringer i henhold til **fig. 21** på side 99.

fig. 21 på side 5

10 Rengjøring og vedlikehold

- Rengjør enheten i henhold til figuren:

  fig. 22 på side 5
- Bruk aldri rengjøringsmidler som inneholder klor til rengjøring og desinfeksjon.
- Utfør selvrengjøring én gang i uken: Se Selvrengjøring på side 99.
- Hvis siderøykhetten sitter under et vindu: Sjekk vindusbryterens funksjon før en tur eller i starten av en sesong.
- Sjekk regelmessig, spesielt etter lange reiser, at røykhetten og eksoskanalen er intakt og sitter riktig.
- Betjen sikkerhets- og dreneringsventilen med jevne mellomrom, minst to ganger i året, for å fjerne kalkavleiringer og sikre riktig funksjon.
-
- Få apparatet, gassforsyningen til det, utsugningskanalen og røykhetten sjekket av en ekspert i samsvar med nasjonale forskrifter (f.eks. annethvert år i Tyskland). Hvis ingen nasjonale forskrifter foreligger, skal det gjøres minst annethvert år. Inspeksjonen må sertifiseres på et testsertifikat (f.eks. DVGW Work Sheet G 607 for kjøretøy i Tyskland).

Selvrengjøring

For å rengjøre systemet mot bakterier, slå på apparatet i noen minutter på høyeste temperaturnivå for selvrengjøring:

1. Still inn romtemperaturen til maksimumsverdien.
2. Velg auto-modus AUTO for oppvarming av luft.
3. Velg varm modus for oppvarming av vann.

11 Feilretting

Rutine i tilfelle gasslekkasje (lukt av gass)

ADVARSEL! Eksplosjonsfare
› Unngå tennkilder. Slukk alle åpne flammer umiddelbart. Ikke bruk elektriske brytere eller apparater som radio eller mobiltelefon. Ikke start motoren på kjøretøyet. Røyking forbudt.

1. Åpne alle vinduer og dører.
2. Evakuer alle personer fra kjøretøyet.
3. Lukk gassylinderen fra utsiden, hvis mulig.
4. Få hele gassystemet sjekket og om nødvendig, reparert av kvalifisert personale.
5. Sett først da gassystemet tilbake i drift.

Kontakte produsentens supportavdeling
Se baksiden av denne bruksanvisningen.

11.1 Feilkodetabell

Displayet viser opptil fire feilkoder og advarsler.
1. Bla gjennom feilkodene:
   fig. 23 på side 5
2. Nullstill feilkoder:
   fig. 24 på side 5
3. Nullstill varsler:
   fig. 25 på side 5

MERK Ellers kan du slå av systemet ved å trykke på knappen ⦿ i 3 s.

Problem	Mulig årsak	Løsningsforslag
002	Lav batterispenning	1. Sjekk batterispenningen og sammenlign med spenningsførende innstilling. 2. Lad batteri. 3. Koble kjøretøyet til vekselstrøm. 4. Hvis ingen av ovennevnte løser problemet, ta kontakt med produsentens supportavdeling.
003	For høy batterispenning	1. Sjekk batterispenningen og påse at den er lavere enn 16,5 V. Hvis batterispenningen er høyere enn 16,5 V, er enten feil batteri tilkoblet eller batteriet er ødelagt. 2. Bytt ut batteriet med et som leverer likestrøm i henhold til tekniske data (se dataskiltet). 3. Hvis kjøretøyet er koblet til vekselstrøm, sjekk om batteriet lader. 4. Hvis batteriet lader, må du sjekke ladespenningen (må være lavere enn 16,5 V for å sikre riktig funksjon under lading).
005	Røket sikring	1. Sjekk likestrømsikringene (Skifte sikringer på side 99). 2. Hvis apparatet ikke virker på riktig måte, ta kontakt med produsentens støtteavdeling.
007	Generell systemfeil	› Kontakt produsentens supportavdeling.
008 403 … 417	Kommunikasjonsfeil	1. Vent i 3 min, og start deretter apparatet på nytt.

Problem	Mulig årsak	Løsningsforslag
		2. Hvis apparatet ikke virker på riktig måte, må du ta kontakt med produsentens støtteavdeling.
418 … 421	Kommunikasjonsfeil	1. Vent i 3 min, og start deretter apparatet på nytt. 2. Hvis apparatet ikke virker på riktig måte, må du ta kontakt med produsentens støtteavdeling. 3. Sjekk om gassflasken er tom. Hvis apparatet ikke starter, men gasstilførselen fungerer, må du kontakte vedlikehold.
422	Overoppheting av luftvarmer	1. Påse at luftvarmeapparatet er slått av. 2. Vent i 15 min … 30 min helt til apparatet er avkjølt. 3. Sjekk at ingen luftinntaksgriller og kupé-luftkanaler til apparatet er blokkert. 4. Start luftvarmeapparatet på nytt. 5. Hvis apparatet ikke virker på riktig måte, kan du ta kontakt med produsentens støtteavdeling.
423	Overoppheting av varmtvannsbereder	1. Påse at vannvarmeapparatet er slått av. 2. Vent i 15 min … 30 min helt til apparatet er avkjølt. 3. Sjekk om varmtvannsberederen er fylt med vann. 4. Fyll på med vann hvis det mangler vann. 5. Start vannvarmeapparatet på nytt. 6. Hvis apparatet ikke virker på riktig måte, kan du ta kontakt med produsentens støtteavdeling.
424	Vindu åpnet (kun hvis vindusbryter er installert)	1. Sjekk om vinduet over panseret er åpent. 2. Hvis vinduet var åpent, lukker du det og starter apparatet på nytt. 3. Hvis vinduet var lukket, tar du kontakt med produsentens støtteavdeling.
431	Apparatet ble avbrutt under drift.	1. Vent i 2 min. 2. Nullstill advarsel. 3. Kontroller strømtilførselen.
434	Selvstengning. Servicevarselet har vært ignorert for lenge.	› Kontakt produsentens supportavdeling for service. Apparatet kan kun startes på nytt etter service.

11.2 Advarselskodetabell

Problem	Mulig årsak	Løsningsforslag
425	Vann frossent	1. Nullstill advarsel. ˅ Vannoppvarmingsfunksjonen er avslått. Kun luftoppvarming virker. 2. Betjen luftvarmen på høyeste nivå så romtemperaturen stiger og vannvarmefunksjonen er klar til bruk igjen.

Problem	Mulig årsak	Løsningsforslag
432	**Kun TwinBoost 6000H og TwinBoost 8000H:** Vekselstrømforsyning frakoblet eller avbrutt.	1. Nullstill advarsel. ˅ Varmeapparatet betjenes nå kun med gass. 2. Kontroller strømtilførselen.
433	Service påkrevd	1. Nullstill advarsel. 2. Ta kontakt med produsentens supportavdeling for service etter ferien eller ved neste mulighet. Hvis du venter for lenge, vil varmeapparatet slå seg selv av og kan startes på nytt kun etter service.

11.3 Uten feilkodetabell

Problem	Mulig årsak	Løsningsforslag
Ikke noe varmt vann, men varmeapparatet viser at vannet er varmt.	Varmeapparatet slås på når vanntanken er tom.	1. Sjekk på HMI-en om vanntemperaturen er nådd. 2. Sjekk om sikkerhets- og dreneringsventilen er åpen. 3. Fyll vanntanken etter at den er avkjølt. **ADVARSEL! Alvorlig skade** › **IKKE** fyll en tom varmtvannstank med kaldt vann.
Måltemperaturen er ikke nådd.	Hvis du aktiverer stillemodus og begrenser kupéviften, kan det hindre apparatet i å nå måltemperaturen, siden dette reduserer den generelle ytelsen.	Bytt til automodusen.
	Alle uttak er lukket eller blokkert.	Kontroller alle uttak.

12 Avfallshåndtering



Resirkulering av emballasje: Lever emballasje til resirkulering så langt det er mulig. Denne separasjonen er nødvendig, siden emballasjen er en verdifull ressurs og feil avhending kan påvirke helse og miljø.



Søppelbøtten med kryss over indikerer at produktet er elektrisk eller elektronisk utstyr eller inneholder batterier, og at det må deponeres separat for riktig behandling, gjenvinning og resirkulering. **Forbrukeren er juridisk forpliktet til å deponere elektrisk eller elektronisk utstyr, batterier og oppladbare batterier på riktig måte, separat fra vanlig husholdningsavfall!**

Denne separasjonen er nødvendig, siden batterier og elektriske apparater er verdifulle ressurser og kan inneholde stoffer som er skadelige for mennesker og miljøet.

Når du skal deponere produktet, må du rådføre deg med nærmeste gjenvinningsstasjon eller din faghandler om hvordan du kan gjøre dette i overensstemmelse med gjeldende deponeringsforskrifter.

Produktet og batteriene kan avhendes gratis.

Ta ut eventuelle batterier og oppladbare batterier før du resirkulerer dette produktet.

Batterier som inneholder mer enn 0,002 % kadmium eller mer enn 0,004 % bly, er merket med det kjemiske symbolet for det aktuelle metallet: Cd eller Pb.

13 Garanti

Lovmessig garantitid gjelder. Hvis produktet er defekt: Ta kontakt med produsentens filial (se dometic.com/dealer) eller forhandler i ditt land.

Ved henvendelser vedrørende reparasjon eller garanti, må du sende med følgende dokumentasjon:

- Kopi av kvitteringen med kjøpsdato
- Årsak til reklamasjonen eller beskrivelse av feilen

Vær oppmerksom på at reparasjoner som utføres selv, eller som ikke utføres på en profesjonell måte, kan gå ut over sikkerheten og føre til at garantien blir ugyldig.

14 Tekniske spesifikasjoner

	TwinBoost4000	TwinBoost6000H	TwinBoost6000	TwinBoost8000H
Kapslingsgrad	IPX1			
Varmeeffekt	4000 W	4000 W (1800 W elektrisk)	6000 W	6000 W (1800 W elektrisk)
Nettspenning	12 V⎓	12 V⎓ 230~ / 240 V, 50 / 60 Hz	12 V⎓	12 V⎓ 230~ / 240 V, 50 / 60 Hz
Inngangsspenningsområde	10 V⎓ 16,5 V⎓	10⎓ … 16,5 V 230~ / 240 V, 50 / 60 Hz	10⎓ … 16,5 V	10⎓ … 16,5 V 230~ / 240 V, 50 / 60 Hz
Strømforbruk (12 V⎓)	Oppvarming av vann 0,7 A Maks. luftoppvarming 7 A		Oppvarming av vann 0,7 A Maks. luftoppvarming 12 A	
Forbruk under standby	5 mA			
Nødvendig sikringsstørrelse	15 A			
Apparatkategori				
Gasskategori	$I_{3B/P}$ (30), LPG / butan			
Gasskoblingstrykk	30 mbar			
Gassforbruk				
(Maks. luftoppvarming)	327 g/h		495 g/h	
(Oppvarming av vann)	185 g/h			
+ (Kombivarme)	512 g/h			
Gassforbruk under standby	7,7 g/h (oppretthold vanntemperatur)			
Nominell varmebelastning				
(Maks. luftvarmeapparat)	4,5 kW (Hs)		6,8 kW (Hs)	
(Varmtvannsbereder)	2,35 kW (Hs)			
+ (Kombioppvarmer)	6,85 kW (Hs)			
Vannkoblingstrykk	maks. 2,8 bar (280 kPa)			
Varmtvannsbereder (vannvolum på 2,8 bar (280 kPa)	10 L			
Vannsystemtrykk	maks. 4,5 bar (450 kPa)			
Oppvarmingstid	Ca. 17 min (10 L, varmet opp fra 15 … 60 °C)			
Driftstemperaturområde	– 20 … 60 °C			
Mål L x B x H	514 m × 438 m × 298 m			
Vekt	17,3 kg	18,5 kg	17,3 kg	18,5 kg
Frekvensbånd (Wi-Fi)	2,4 GHz			
RF-utgangseffekt	WiFi: 19,14 dBm (802.11b), 19,22 dBm (802.11g), 18,96 dBm (802.11n20), 19,12 dBm (802.11n40), Bluetooth: 7,93 dBm , Bluetooth LE: 5,93 dBm			

	TwinBoost4000	TwinBoost6000H	TwinBoost6000	TwinBoost8000H
Inspeksjon/sertifisering				

Radioutstyret til TwinBoost 4000, TwinBoost 6000, TwinBoost 6000H og TwinBoost 8000H overholder kravene i direktivet 2014/53/EU. Du finner samsvarserklæringen for enheten på documents.dometic.com.

Suomi

1 Tärkeitä huomautuksia....106
2 Kyberturvallisuus....106
3 Symbolien selitykset....106
4 Turvallisuusohjeet....106
5 Kohderyhmä....107
6 Käyttötarkoitus....107
7 Tekninen kuvaus....107
8 Käyttö....107
9 Sulakkeiden vaihto....109
10 Puhdistus ja hoito....109
11 Vianetsintä....110
12 Hävittäminen....113
13 Takuu....113
14 Tekniset tiedot....114

1 Tärkeitä huomautuksia

Lue nämä ohjeet huolellisesti ja noudata kaikkia tämän tuotteen käyttöohjeissa annettuja ohjeita, määräyksiä ja varoituksia. Näin varmistat, että tuotteen asennus, käyttö ja huolto sujuu aina oikein. Näiden ohjeiden TÄYTYY jäädä tuotteen yhteyteen.

Käyttämällä tuotetta vahvistat lukeneesi kaikki ohjeet, määräykset ja varoitukset huolellisesti ja että ymmärrät ja hyväksyt tässä annetut ehdot. Sitoudut käyttämään tuotetta ainoastaan sen käyttötarkoitukseen ja ilmoitetuissa käyttökohteissa ja noudattaen tässä tuotteen käyttöohjeessa annettuja ohjeita, määräyksiä ja varoituksia sekä voimassa olevia lakeja ja määräyksiä. Tässä annettujen ohjeiden ja varoitusten lukematta ja noudattamatta jättäminen voi johtaa omaan tai muiden loukkaantumiseen, tuotteen vaurioitumiseen tai muun ympärillä olevan omaisuuden vaurioitumiseen. Tähän tuotteen käyttöohjeeseen, ohjeisiin, määräyksiin ja varoituksiin sekä oheisdokumentteihin voidaan tehdä muutoksia ja niitä voidaan päivittää. Katso ajantasaiset tuotetiedot osoitteesta documents.dometic.com.

2 Kyberturvallisuus

Vahvistamme, että tämä tuote on seuraavan standardin mukainen: Security and Telecommunications Infrastructure regulation (UK). Vaatimustenmukaisuusvakuutus löytyy osoitteesta documents.dometic.com. Jos haluat ilmoittaa tietoturvahäiriöstä, lähetä sähköpostia osoitteeseen productcybersecurity@dometic.com. Tietoturvapäivityksiä toimitetaan vähintään viiden vuoden ajan valmistuspäivämäärän jälkeen.

3 Symbolien selitykset

Merkkisana kertoo turvallisuusviestejä ja omaisuusvahinkoihin liittyviä viestejä ja osoittaa lisäksi vaaratekijän vakavuusasteen.

VAROITUS!
› Viittaa vaaralliseen tilanteeseen, joka voi johtaa kuolemaan tai vakavaan loukkaantumiseen, jos sitä ei vältetä.

HUOMIO!
› Viittaa vaaralliseen tilanteeseen, joka voi johtaa lievään tai kohtalaiseen loukkaantumiseen, jos sitä ei vältetä.

HUOMAUTUS!
› Viittaa tilanteeseen, joka voi johtaa omaisuusvahinkoon, jos sitä ei vältetä.

OHJE Tuotteen käyttöä koskevia lisätietoja.

4 Turvallisuusohjeet

kuva. 1 sivulla 3
kuva. 2 sivulla 3
Noudata ajoneuvon valmistajan ja huoltokorjaamojen antamia turvallisuusohjeita ja -määräyksiä.

Noudata seuraavia yleisiä turvallisuusohjeita käyttäessäsi sähkölaitteita. Tämä suojelee sinua:

- sähköiskulta
- palovaaralta
- loukkaantumiselta

VAROITUS! Räjähdysvaara
› Älä koskaan käytä laitetta kaasulla seuraavissa tilanteissa:
  - Huoltoasemilla
  - Pysäköintihalleissa
  - Lautoilla
  - Kun asuntovaunua tai matkailuautoa kuljetetaan kuljetusajoneuvolla tai hinausautolla

VAROITUS! Näiden varoitusten noudattamatta jättäminen voi johtaa kuolemaan tai vakavaan vammaan.
› Laitteen saa asentaa ja sitä saa korjata vain pätevä henkilöstö, joka tuntee töihin liittyvät vaarat sekä niitä koskevat määräykset. Virheellisesti suoritetuista korjaustöistä saattaa aiheutua huomattavia vaaroja. Jos laite tarvitsee korjausta, ota yhteyttä valmistajan tukeen (katso takasivu).
› Lapset eivät saa huoltaa, korjata tai puhdistaa laitetta.
› Tätä laitetta voivat käyttää valvonnan alaisuudessa myös vähintään 8-vuotiaat lapset samoin kuin henkilöt, joiden fyysiset, aistinvaraiset tai henkiset kyvyt ovat rajoittuneet tai joilta puuttuu laitteen käytön vaatima kokemus tai tietämys, mikäli edellä mainittuja henkilöitä on opastettu käyttämään laitetta turvallisesti ja mikäli henkilöt ymmärtävät laitteen käyttöön liittyvät riskit.
› Käytä tulipalon yhteydessä ainoastaan sallittuja sammutteita. Älä käytä sammuttamiseen vettä.
› **Älä** täytä tyhjää kuumavesisäiliötä kylmällä vedellä.
› Jos laitteessasi on vuoto (kaasun haju):
  - Vältä syttymislähteitä. Sammuta välittömästi kaikki avotulet, älä käytä sähkökytkimiä tai -laitteita, kuten radiota tai matkapuhelinta. Älä käynnistä ajoneuvon moottoria. Älä tupakoi.
  - Avaa ikkunat ja ovet.
  - Poista kaikki henkilöt ajoneuvosta.
  - Sulje kaasupullot ulkopuolelta.
  - Tarkistuta koko kaasujärjestelmä ja korjauta se tarvittaessa pätevällä asentajalla.
  - Vasta tämän jälkeen kaasujärjestelmän saa ottaa uudelleen käyttöön.
› Sammuta laite, kun ajoneuvoa tai muuta laitetta tankataan.
› Noudata myös turvallisuusohjeita seuraavissa kuvissa: **kuva. 1** sivulla 106ja **kuva. 2** sivulla 106.

HUOMIO! Näiden varoitusten noudattamatta jättäminen voi johtaa vähäiseen tai kohtalaiseen vammaan.
› Käytä laitetta vain, kun olet varma, että kotelossa ja johtimissa ei ole vaurioita.
› Viallisia laitteita ei saa käyttää.
› Älä käytä laitetta tulenarkojen nesteiden lähellä.
› Älä käytä laitetta, jos lämpimän ilman kanavia ei ole asennettu.
› Älä koskaan anna palamisilman tuloaukon tai pakokaasun poistoaukon tukkeutua tai peittyä.
› Varmista, että palamisilman tuloaukko ja pakokaasun poistoaukko pysyvät aina vapaina. Tarkasta ne säännöllisesti ja puhdista ne tarvittaessa. Tämä on erityisen

tärkeää talviolosuhteissa, jolloin lumi, jää tai roskat voivat peittää tai tukkia aukot.
› Huolehdi siitä, että syttyviä esineitä ei säilytetä ilmavirran ulostuloaukkojen alueella eikä asenneta tälle alueelle. Etäisyyden täytyy olla vähintään 50 cm.
› Jos virtajohto on vaurioitunut, se täytyy vaihdattaa valmistajalla tai valtuutetulla huoltopalvelulla taikka ammattilaisella, jolla on vastaava pätevyys.

HUOMAUTUS! Vahingonvaara
› Käytä laitetta ainoastaan sille määriteltyyn käyttötarkoitukseen.
› Älä tee laitteeseen mitään muutoksia.
› Laite itsessään ei riitä varmistamaan, että koko ajoneuvon lämpötila pysyy 0 °C:n yläpuolella. Ajoneuvon vesijärjestelmän kokoonpano ja ympäristön lämpötila vaikuttavat asiaan. Tyhjennä vedenlämmitin varo- ja tyhjennysventtiilistä, kun ajoneuvon sisälämpötila uhkaa laskea alle 0 °C:n.
› **Vain TwinBoost 6000H, TwinBoost 8000H:** Tarkista, että leiriytymispaikan virtalähteen sulake on riittävä säädetylle teholle:
  • 900 W: 4 A
  • 1800 W: 8 A
› **Vain TwinBoost 6000H, TwinBoost 8000H: Vaihtovirtaliitäntäjohdon ylikuumenemisvaara**
Jos käytät virransyöttöön kaapelikelaa, kelaa se kokonaan auki.

5 Kohderyhmä

Tämä käyttöohje on tarkoitettu laitteen käyttäjille.

6 Käyttötarkoitus

VAROITUS! Tulipalovaara
› Älä käytä lämmitintä, kun ajoneuvo on suljetussa tilassa, kuten autotallissa tai muussa huonosti tuuletetussa tilassa.

Lämmitin on tarkoitettu käytettäväksi matkailuautoissa, asuntovaunuissa ja muissa ajoneuvoissa, joissa on yksinomaan asuintiloja, kun kaasujärjestelmä on asennettu standardin EN 1949 mukaisesti.

Laite **ei** sovellu asennetavaksi rakennustyökoneisiin, maatalouskoneisiin, hyötyajoneuvoihin, merialuksiin, taloihin ja huoneistoihin, metsästys- ja loma-asuntoihin, kesämökkeihin, etutelttoihin tai vastaaviin.

Laitetta saadaan käyttää ainoastaan juomaveden lämmittämiseen ja ajoneuvon sisäilojen lämmittämiseen. **Älä ikinä** käytä sitä muiden nesteiden lämmittämiseen.

Käytä laitetta ainoastaan valmistajan alkuperäisten lämminilmaputkien ja suojusten ollessa asennettuina. **Älä ikinä** käytä muita lämminilmaputkia tai suojuksia.

Laitetta saadaan käyttää ajon aikana vain, jos siihen on asennettu laitteet estämään nestekaasun hallitsematon purkautuminen onnettomuustilanteessa (YK:n Euroopan talouskomission sääntö 122).

Laiteita, joita ei ole asennettu valmistajan asennusvaatimusten mukaisesti, ei saa käyttää.

Jos laite asennetaan kaupalliseen käyttöön tarkoitettuun ajoneuvoon, käyttäjän on huomioita kansalliset lainsäädännön ja vakuutusten vaatimukset.

Laitetta ei saa käyttää yli 2000 m:n korkeudella merenpinnasta.

Valmistaja ei ole vastuussa vammoista tai tuotevahingoista, jotka johtuvat pakkasesta ja siitä, ettei käyttäjä ole noudattanut ohjeita.

Tämä tuote soveltuu ainoastaan näissä ohjeissa ilmoitettuun käyttötarkoitukseen ja käyttökohteeseen.

Näistä ohjeista saat tuotteen asianmukaiseen asennukseen ja/tai käyttöön tarvittavat tiedot. Väärin tehdyn asennuksen ja/tai väärän käyttötavan tai vääränlaisen huollon seurauksena laite ei toimi tyydyttävästi, ja se saattaa mennä epäkuntoon.

Valmistaja ei ota vastuuta tapaturmista tai tuotevaurioista, jotka johtuvat seuraavista:

- väärin tehty asennus tai liitäntä, ylijännite mukaan lukien
- väärin tehty huolto tai muiden kuin valmistajalta saatavien alkuperäisten varaosien käyttö
- tuotteeseen ilman valmistajan nimenomaista lupaa tehdyt muutokset
- käyttö muuhun kuin tässä ohjeessa ilmoitettuun tarkoitukseen.

Dometic pidättää itsellään oikeuden muutoksiin tuotteen ulkonäössä ja spesifikaatioissa.

7 Tekninen kuvaus

kuva. 3 sivulla 3

Kohta – kuva. 3 sivulla 107	Kuvaus
1	Ohjauspaneeli
2	Nestekaasutoiminen yhdistelmälämmitin
3	Varo- ja tyhjennysventtiili (Kun sisälämpötila lähestyy 0 °C:ta, varo- ja tyhjennysventtiili avautuu automaattisesti ja tyhjentää veden lämmittimestä jäätymisen aiheuttamien vaurioiden estämiseksi.)
4	Ilmanottoaukot

8 Käyttö

Laitteen asetukset

1. Säädä käyttöpaneelin kirkkautta:
   kuva. 4 sivulla 3
2. Säädä puhaltimen enimmäisnopeus äänettömässä tilassa:
   kuva. 5 sivulla 3
3. Aseta tuulettimen pienin teho tuuletustilassa:
   kuva. 6 sivulla 3
4. Aseta lämpötilayksikkö:
   kuva. 7 sivulla 4
5. Aseta energiatila (vain **TwinBoost 6000H** ja **TwinBoost 8000H**):
   kuva. 8 sivulla 4

OHJE Äänetön tila voi vaikuttaa käytettävissä olevaan enimmäislämmöntuottoon ja vedenlämmittimen toimintaan.

Ajastimien asettaminen ja käyttö

kuva. 9 sivulla 4
kuva. 10 sivulla 4
kuva. 11 sivulla 4

kuva. 12 sivulla 4
kuva. 13 sivulla 4
kuva. 14 sivulla 4

1. Aseta ja käynnistä kotiintuloajastin ilmanlämmittimelle: **kuva. 9** sivulla 107 ja **kuva. 12** sivulla 108.
2. Aseta ja käynnistä nukkuma-ajastin ilmanlämmittimelle: **kuva. 10** sivulla 107 ja **kuva. 12** sivulla 108.
3. Aseta ja käynnistä kotiintuloajastin vedenlämmittimelle: **kuva. 11** sivulla 107 ja **kuva. 12** sivulla 108.
4. Vaihda aktiivinen ajastin: **kuva. 13** sivulla 108
5. Kytke ajastin pois: **kuva. 14** sivulla 108.

Suosikkien käyttö

Voit tallentaa usein käytetyt asetukset suosikeiksi, jotta ne on helppo valita uudelleen myöhemmin. Voit tallentaa enintään 6 suosikkia (A–F).

1. Tallenna nykyiset asetukset suosikiksi:
   kuva. 15 sivulla 4
2. Valitse suosikki:
   kuva. 16 sivulla 4

Vedenlämmittimen huuhtelu

› Toimi kuvan mukaisesti:
kuva. 17 sivulla 4

Vedenlämmittimen täyttö

Jos sisälämpötila on alle 0 °C, lämmitä sisätila ensin laitteella. Muussa tapauksessa varo- ja tyhjennysventtiili avautuu ja tyhjentää vedenlämmittimen.

› Toimi kuvan mukaisesti:
kuva. 18 sivulla 5

Vedenlämmittimen tyhjennys

› Jos ajoneuvon sisälämpötila on alle 0 °C: varmista, että varo- ja tyhjennysventtiili on lauennut:
kuva. 19 sivulla 5

› Jollei ajoneuvoa käytetä pakkasaikaan, vedenlämmitin on tyhjennettävä:
kuva. 20 sivulla 5

Käynnistys pitkän käyttötauon jälkeen

1. Tarkista suojus ja poista kansi sekä mahdollinen lika (esim. lehdet, hämähäkinseitit).
2. Huuhtele vedenlämmitin kuvan mukaisesti: **kuva. 4** sivulla 107.
3. **OHJE** Pitkän käyttötauon jälkeen pölyn ja lian vuoksi voi esiintyä savua ja hajua muutaman minuutin ajan.

   Varmista tällöin, että sisätilat tuuletetaan hyvin, ja anna laitteen puhdistua: Katso Itsepuhdistus sivulla 109.

8.1 Dometic Climate -sovelluksen käyttö

Dometic Climate -sovelluksella voidaan ohjata lämmittimen toimintaa matkapuhelimen kautta tai päivittää lämmittimen ohjelmiston.

OHJE Dometic Climate -sovelluksen näytöstä riippuen **<**-painike tulee näkyviin, jolla voidaan siirtyä aiempaan näyttöön.

Lämmittimen ja Dometic Climate -sovelluksen pariliitos

OHJE Kun lämmitin on pariliitetty Dometic Climate -sovellukseen, pariliitos aktivoituu aina automaattisesti, kun lämmitin, matkapuhelimen Bluetooth-yhteys ja Dometic Climate -sovellus kytketään uudelleen käyttöön virran katkaisemisen jälkeen.

1. Lataa Dometic Climate -sovellus seuraavan QR-koodin tai linkin kautta (http://qr.dometic.com/bdkpkV).
2. Varmista, että lämmitin on kytketty päälle.
3. Ota Bluetooth käyttöön matkapuhelimessa.
4. Avaa Dometic Climate -sovellus.
   ˅ Käyttöoikeuksien asetukset tulevat näyttöön.
5. Salli tai estä käyttöoikeudet napauttamalla vastaavia vastauksia.
   ˅ Aloitusnäkymä tulee näyttöön.
6. Napauta **Add new device** -painiketta.
7. Valitse TwinBoost.
8. Pidä TwinBoost-ohjauspaneelin kotipainiketta painettuna 3 s ajan.
   ˅ Dometic Climate -sovelluksessa näkyy pariliitosnäyttö. Kun pariliitos on valmis, lämmitin tulee näyttöön.
9. Napauta **Next**-painiketta.
   ˅ Näkyviin tulee vahvistus siitä, että lämmitin on valittu ja liitetty.
10. Napauta **I'm Ready** -painiketta.
11. Napauta **Next**-painiketta.
    ˅ Dometic Climate -sovellus ja TwinBoost on yhdistetty.

Lämmittimen ohjelmiston päivittäminen

1. Varmista, että lämmittimen ja Dometic Climate -sovelluksen välille on muodostettu pariliitos.
2. Varmista, että olet kirjautunut Dometic Climate -sovellukseen.
3. Napauta ☰-painiketta Dometic Climate -sovelluksessa.
   ˅ Näyttöön tulee asetusvalikko.
4. Näytä pariliitetyt laitteet valitsemalla **Devices**.
5. Valitse TwinBoost.
   ˅ Lämmittimen tiedot tulevat näytölle.
6. Tarkista lämmittimen ohjelmistopäivitykset valitsemalla **Check Updates**.
   ˅ Dometic Climate -sovellus näyttää nykyisen päivityksen, jos sellainen on saatavilla.
7. Jos päivitys on saatavilla, napauta **Download**.
   ˅ Päivitys on ladattu, kun **Update** tulee näkyviin.
8. Napauta **Update**.
   ˅ Päivityksen tila näkyy prosentteina. Kun päivitys on valmis Dometic Climate -sovelluksessa, sovellus yhdistää matkapuhelimen automaattisesti lämmittimen Wi-Fi-yhteyden kautta ja välittää päivityksen lämmittimeen. Dometic Climate -sovellus ilmoittaa, kun ohjelmisto on päivitetty, ja katkaisee Wi-Fi-yhteyden.

9 Sulakkeiden vaihto

VAROITUS! Sähköiskun vaara

› Ennen huoltoa tai sulakkeiden vaihtoa sammuta laite, sulje kaasunsyöttö ja irrota tasavirran (12 V) syöttö.

› **Vain TwinBoost 6000H, TwinBoost 8000H:** Irrota verkkovirran (230 V) syöttö.

›

OHJE Käytä ainoastaan samansuuruisia sulakkeita.

Vaihda palaneet tasavirtasulakkeet, ks. **kuva. 21** sivulla 109.

kuva. 21 sivulla 5

10 Puhdistus ja hoito

› Puhdista laite kuvan mukaisesti:

kuva. 22 sivulla 5

› Älä ikinä käytä klooria sisältäviä puhdistusaineita puhdistukseen ja desinfiointiin.

› Tee itsepuhdistus kerran viikossa: Katso Itsepuhdistus sivulla 109.

› Jos sivusuoja on sijoitettu ikkunan alle: Tarkista ikkunakytkimen toiminta ennen matkaa tai kauden alussa.

› Tarkista säännöllisesti ja erityisesti pitkien matkojen jälkeen, että suojus ja poistoputki ovat ehjiä ja oikein kiinnitettyjä.

› Käytä varo- ja tyhjennysventtiiliä säännöllisesti ainakin kahdesti vuodessa kalkkikiven poistamiseksi ja oikean toiminnan varmistamiseksi.

›

› Tarkastuta laite, sen kaasunsyöttö, poistoputki ja suojus asiantuntijalla kansallisten säädösten mukaisesti (esim. Saksassa joka toinen vuosi). Jollei kansallisia säädöksiä ole, tarkastus on tehtävä vähintään joka toinen vuosi. Tarkastus on kirjattava testitodistukseen (esim. Saksassa rekisteröityjen ajoneuvojen yhteydessä DVGW Work Sheet G 607).

Itsepuhdistus

Käytä laitetta muutaman minuutin ajan suurimmalla lämpötila-asetuksella, jotta laite puhdistuu:

1. säädä tilan lämpötila enimmäisarvoonsa.
2. valitse ilmalämmityksen automaattitila AUTO.
3. valitse vedenlämmityksen kuuma tila.

11 Vianetsintä

Jos laitteessasi on kaasuvuoto (kaasun haju)

VAROITUS! Räjähdysvaara

› Vältä syttymislähteitä. Sammuta välittömästi kaikki avotulet. Älä käytä sähkökytkimiä tai -laitteita, kuten radiota tai matkapuhelinta. Älä käynnistä ajoneuvon moottoria. Älä tupakoi.

1. Avaa kaikki ikkunat ja ovet.
2. Poista kaikki henkilöt ajoneuvosta.
3. Jos mahdollista, sulje kaasupullot ulkopuolelta.
4. Tarkistuta koko kaasujärjestelmä ja korjauta se tarvittaessa pätevällä asentajalla.
5. Vasta tämän jälkeen kaasujärjestelmän saa ottaa uudelleen käyttöön.

Yhteyden ottaminen valmistajan tukeen

Katso tämä kirjasen takasivu.

11.1 Virhekooditaulukko

Näytöllä näkyy enintään 4 virhekoodia ja varoitusta.

1. Selaa virhekoodeja:
   kuva. 23 sivulla 5
2. Nollaa virhekoodit:
   kuva. 24 sivulla 5
3. Nollaa varoitukset:
   kuva. 25 sivulla 5

OHJE Vaihtoehtoisesti voit sammuttaa virran järjestelmästä painamalla ⏻-painiketta 3 s ajan.

Häiriö	Mahdollinen syy	Ratkaisuehdotus
002	Akkujännite pieni	1. Tarkista akkujännite ja vertaa alijännitea-setukseen. 2. Lataa akku. 3. Kytke ajoneuvo verkkovirtaan. 4. Jollei mikään näistä ratkaise ongelmaa, ota yhteyttä valmistajan tukeen.
003	Akkujännite suuri	1. Tarkista akkujännite ja varmista, että se on alle 16,5 V. Jos akkujännite on yli 16,5 V, käytössä on joko vääränlainen akku tai akku on rikki. 2. Vaihda akku, joka antaa teknisten tietojen (katso tyyppietiketti) mukaista tasavirtaa. 3. Mikäli ajoneuvo on kytketty verkkovirtaan, tarkista, latautuuko akku. 4. Jos akku latautuu, tarkista latausjännite (sen on oltava alle 16,5 V, jotta kaikki toimii asianmukaisesti latauksen aikana).
005	Sulake palanut	1. Tarkista tasavirtasulakkeet (Sulakkeiden vaihto sivulla 109). 2. Jos laite ei toimi asianmukaisesti, ota yhteyttä valmistajan tukeen.
007	Yleinen järjestelmävirhe	› Ota yhteyttä valmistajan tukeen.
008 403 … 417	Tietoliikennevirhe	1. Odota 3 min ja käynnistä laite uudelleen. 2. Jos laite ei toimi asianmukaisesti, ota yhteyttä valmistajan tukeen.
418 … 421	Tietoliikennevirhe	1. Odota 3 min ja käynnistä laite uudelleen.

Häiriö	Mahdollinen syy	Ratkaisuehdotus
		2. Jos laite ei toimi asianmukaisesti, ota yhteyttä valmistajan tukeen. 3. Tarkista, onko kaasupullo tyhjä. Jos laite ei käynnisty, mutta kaasunsyöttö on varma, ota yhteyttä huoltoliikkeeseen.
422	Ilmanlämmittimen ylikuumentuminen	1. Varmista, että ilmanlämmittimen virta on katkaistu. 2. Odota 15 min … 30 min , kunnes laite on jäähtynyt. 3. Tarkista, etteivät sisääntuloristikot ja ilmansyöttö matkustamosta laitteeseen ole tukossa. 4. Käynnistä ilmanlämmitin uudelleen. 5. Jos laite ei toimi asianmukaisesti, ota yhteyttä valmistajan tukeen.
423	Vedenlämmittimen ylikuumeneminen	1. Varmista, että vedenlämmittimen virta on katkaistu. 2. Odota 15 min … 30 min , kunnes laite on jäähtynyt. 3. Tarkista, onko vedenlämmittimessä vettä. 4. Täytä vedellä, jos sitä puuttuu. 5. Käynnistä vedenlämmitin uudelleen. 6. Jos laite ei toimi asianmukaisesti, ota yhteyttä valmistajan tukeen.
424	Ikkuna auki (vain jos ikkunakytkin on asennettu)	1. Tarkista, onko suojuksen yläpuolinen ikkuna auki. 2. Jos ikkuna on auki, sulje se ja käynnistä laite uudelleen. 3. Jos ikkuna on kiinni, ota yhteyttä valmistajan tukeen.
431	Laite sammuu käytön aikana.	1. Odota 2 min. 2. Nollaa varoitus. 3. Tarkasta virransyöttö.
434	Itsesammutus. Huoltovaroitus on jätetty huomiotta liian pitkään.	› Ota yhteyttä valmistajan tukeen huoltoa varten. Laite voidaan käynnistää vasta huollon jälkeen.

11.2 Varoituskooditaulukko

Häiriö	Mahdollinen syy	Ratkaisuehdotus
425	Vesi jäätynyt	1. Nollaa varoitus. ˅ Veden lämmitys on katkaistu. Vain ilmanlämmitys toimii. 2. Säädä ilmanlämmitys suurimmalle arvolle, jotta sisälämpötila nousee ja vesilämmitys lämpenee toimintavalmiiksi.
432	**Vain TwinBoost 6000H, TwinBoost 8000H:** Verkkovirtalähde irrotettu tai katkennut.	1. Nollaa varoitus. ˅ Lämmitin toimii nyt vain kaasulla. 2. Tarkasta virransyöttö.
433	Huoltoa tarvitaan	1. Nollaa varoitus.

Häiriö	Mahdollinen syy	Ratkaisuehdotus
		2. Ota yhteyttä valmistajan tukeen huoltoa varten lomasi jälkeen tai sopivassa yhteydessä. Jos odotat liian kauan, lämmitin sammuu itsestään, jolloin se voidaan käynnistää vasta huollon jälkeen.

11.3 Virheet ilman koodia

Häiriö	Mahdollinen syy	Ratkaisuehdotus
Ei kuumaa vettä, mutta lämmitin näyttää, että vesi on kuumaa.	Lämmitin käynnistyy, kun vesisäiliö on tyhjä.	1. Tarkista näytöltä, onko veden lämpötila saavutettu. 2. Tarkista, että varo- ja tyhjennysventtiili on auki. 3. Täytä vesisäiliö, kun se on jäähtynyt. **VAROITUS! Vakava vamma** › **Älä** täytä tyhjää kuumavesisäiliötä kylmällä vedellä.
Tavoitelämpötilaa ei saavuteta.	Hiljaisen tilan käyttöönotto ja ohjaamon puhaltimen rajoittaminen heikentävät yksikön suorituskykyä ja voivat siten estää yksikköä saavuttamasta kohdelämpötilaa.	Siirry automaattitilaan.
	Kaikki ulostuloaukot ovat kiinni tai tukossa.	Tarkista kaikki ulostuloaukot.

12 Hävittäminen



Pakkausmateriaalin kierrätys: Vie pakkausmateriaalit mahdollisuuksien mukaan niille tarkoitettuihin kierrätysjäteastioihin. Erottelu on tarpeen, sillä pakkaukset sisältävät arvokkaita luonnonvaroja. Vääränlainen hävittäminen voi olla haitallista terveydelle ja ympäristölle.



Jäteastia, jonka yli on vedetty rasti, merkitsee, että tuote on sähkö- tai elektroniikkalaite tai sisältää akkuja. Se on kerättävä erikseen, jotta sen sisältämät materiaalit voidaan käsitellä, ottaa talteen ja kierrättää oikein. **Lain mukaan sähkö- tai elektroniikkalaitteet, paristot ja akut on hävitettävä asianmukaisesti erillään tavallisesta kotitalousjätteestä.**

Tämä erottelu on tarpeen, sillä akut ja sähkölaitteet sisältävät arvokkaita luonnonvaroja ja voivat sisältää aineita, jotka ovat haitallisia ihmisille ja ympäristölle.

Kun tuote poistetaan käytöstä lopullisesti, tiedustele yksityiskohtaisia hävittämistä koskevia ohjeita ja määräyksiä lähimmästä kierrätyskeskuksesta tai jälleenmyyjältä.

Tuotteen ja akut voi hävittää veloituksetta.

Poista paristot ja akut ennen tuotteen kierrätystä.

Jos akussa on enemmän kuin 0,002 % kadmiumia tai enemmän kuin 0,004 % lyijyä, niissä on kyseisen metallin kemiallinen merkki: Cd tai Pb.

13 Takuu

Tuotetta koskee lakisääteinen kaupallinen takuuaika. Jos tuote on viallinen, ota yhteyttä valmistajan toimipisteeseen omassa maassasi (ks. dometic.com/dealer) tai jälleenmyyjään.

Jos lähetät tuotteen korjattavaksi, liitä korjaus- ja takuukäsittelyä varten mukaan seuraavat asiakirjat:

- kopio kuitista, jossa näkyy ostopäivä
- valitusperuste tai vikakuvaus.

Huomaa, että itse tai väärin tehty korjaus voi vaarantaa turvallisuuden ja johtaa kaupallisen takuun raukeamiseen.

14 Tekniset tiedot

	TwinBoost4000	TwinBoost6000H	TwinBoost6000	TwinBoost8000H
Kotelointiluokka	IPX1			
Lämmityskapasiteetti	4000 W	4000 W (1800 W sähkö)	6000 W	6000 W (1800 W sähkö)
Mitoitettu tulojännite	12 V⎓	12 V⎓ 230~ / 240 V, 50 / 60 Hz	12 V⎓	12 V⎓ 230~ / 240 V, 50 / 60 Hz
Tulojännitteen alue	10 V⎓ 16,5 V⎓	10⎓ … 16,5 V 230~ / 240 V, 50 / 60 Hz	10⎓ … 16,5 V	10⎓ … 16,5 V 230~ / 240 V, 50 / 60 Hz
Virrankulutus (12 V⎓)	Vedenlämmitys 0,7 A Ilmanlämmitys enintään 7 A		Vedenlämmitys 0,7 A Ilmanlämmitys enintään 12 A	
Valmiustilan virrankulutus	5 mA			
Tarvittava sulake	15 A			
Laiteluokitus				
Kaasuluokka	$I_{3B/P}$ (30), nestekaasu/butaani			
Kaasuliitännän paine	30 mbar			
Kaasunkulutus				
MAX (Ilmanlämmitys enintään)	327 g/h		495 g/h	
(Vedenlämmitys)	185 g/h			
+ (Yhdistelmälämmitys)	512 g/h			
Kaasunkulutus valmiustilassa	7,7 g/h (säilytä veden lämpötila)			
Nimellislämpökuormitus				
MAX (Ilmalämmitin, enintään)	4,5 kW (Hs)		6,8 kW (Hs)	
(Vedenlämmitin)	2,35 kW (Hs)			
+ (Yhdistelmälämmitin)	6,85 kW (Hs)			
Vesiliitännän paine	maks. 2,8 bar (280 kPa)			
Vedenlämmitin (vesitilavuus 2,8 bar (280 kPa)	10 L			
Vesijärjestelmän paine	maks. 4,5 bar (450 kPa)			
Lämpenemisaika	Noin 17 min (10 L, kun lähtölämpötila on 15 … 60 °C)			
Käyttölämpötila-alue	– 20 … 60 °C			
Mitat P x L x K	514 m × 438 m × 298 m			
Paino	17,3 kg	18,5 kg	17,3 kg	18,5 kg
Taajuuskaista (WiFi)	2,4 GHz			

	TwinBoost4000	TwinBoost6000H	TwinBoost6000	TwinBoost8000H
Radiotaajuinen lähtöteho	WiFi: 19,14 dBm (802.11b), 19,22 dBm (802.11g), 18,96 dBm (802.11n20), 19,12 dBm (802.11n40), Bluetooth: 7,93 dBm , Bluetooth LE: 5,93 dBm			
Tarkastus/sertifikaatti	CE E1 UKCA			

Laitteiden TwinBoost 4000, TwinBoost 6000, TwinBoost 6000H ja TwinBoost 8000H radiolaite noudattaa direktiivin 2014/53/EU vaatimuksia. Laitteen vaatimustenmukaisuusvakuutus on osoitteessa documents.dometic.com.

Polski

1 Ważne wskazówki....116
2 Cyberbezpieczeństwo....116
3 Objaśnienie symboli....116
4 Wskazówki bezpieczeństwa....116
5 Odbiorcy instrukcji....117
6 Użytkowanie zgodne z przeznaczeniem....117
7 Opis techniczny....117
8 Eksploatacja....118
9 Wymiana bezpieczników....119
10 Czyszczenie i konserwacja....119
11 Usuwanie usterek....120
12 Utylizacja....123
13 Gwarancja....123
14 Dane techniczne....124

1 Ważne wskazówki

Prosimy o uważne przeczytanie niniejszej instrukcji obsługi produktu i przestrzeganie wszystkich zaleceń, wskazówek oraz ostrzeżeń w niej zawartych w celu zapewnienia prawidłowego montażu, użytkowania oraz konserwacji produktu w każdej sytuacji. Niniejsza instrukcja MUSI przez cały czas pozostawać przy produkcie.

Korzystając z produktu, użytkownik potwierdza uważne przeczytanie wszelkich instrukcji, wskazówek i ostrzeżeń, ich zrozumienie oraz zobowiązuje się przestrzegać zawartych w nich warunków. Użytkownik zobowiązuje się wykorzystywać niniejszy produkt wyłącznie zgodnie z jego przeznaczeniem i zamierzonym zastosowaniem oraz z instrukcjami, wskazówkami i ostrzeżeniami wyszczególnionymi w niniejszej instrukcji produktu, jak również ze wszystkimi mającymi zastosowanie przepisami i regulacjami prawnymi. Nieprzestrzeganie zawartych tu instrukcji i ostrzeżeń może skutkować obrażeniami u użytkownika oraz osób trzecich, uszkodzeniem produktu lub też uszkodzeniem mienia w sąsiedztwie produktu. Zastrzega się możliwość wprowadzania zmian i aktualizacji niniejszej instrukcji produktu, wraz z instrukcjami, wskazówkami i ostrzeżeniami oraz powiązaną dokumentacją. Aktualne informacje dotyczące produktu można zawsze znaleźć na stronie documents.dometic.com.

2 Cyberbezpieczeństwo

Potwierdzamy, że ten produkt spełnia wymagania regulacji Security and Telecommunications Infrastructure regulation (Wielka Brytania). Oświadczenie o zgodności z przepisami jest dostępne pod adresem documents.dometic.com. Zdarzenia związane z bezpieczeństwem można zgłaszać, wysyłając wiadomość e-mail na adres productcybersecurity@dometic.com. Aktualizacje zabezpieczeń będą udostępniane przez co najmniej pięć lat od daty produkcji.

3 Objaśnienie symboli

Słowo sygnałowe pozwala rozpoznać komunikaty dotyczące bezpieczeństwa i komunikaty dotyczące uszkodzeń mienia, a także wskazuje stopień lub poziom zagrożenia.

OSTRZEŻENIE!
› Wskazuje niebezpieczną sytuację, która — jeśli się jej nie uniknie — może prowadzić do śmierci lub poważnych obrażeń.

OSTROŻNIE!
› Wskazuje niebezpieczną sytuację, która — jeśli się jej nie uniknie — może prowadzić do lekkich lub umiarkowanych obrażeń.

UWAGA!
› Wskazuje sytuację, która — jeśli się jej nie uniknie — może prowadzić do powstania szkód materialnych.

WSKAZÓWKA Informacje dodatkowe dotyczące obsługi produktu.

4 Wskazówki bezpieczeństwa

rys. 1 na stronie 3
rys. 2 na stronie 3

Stosować się do wskazówek dotyczących bezpieczeństwa i zaleceń producenta pojazdu oraz warsztatów serwisowych.

Należy postępować zgodnie z podstawowymi informacjami dotyczącymi bezpieczeństwa obowiązującymi przy używaniu urządzeń elektrycznych. Zapewnia to ochronę przed:

- porażeniem prądem,
- pożarem,
- obrażeniami ciała.

OSTRZEŻENIE! Ryzyko wybuchu
› Nigdy nie używać urządzenia z zasilaniem gazowym w następujących sytuacjach:
  - Na stacjach paliw
  - W garażach parkingowych
  - Na promach
  - Podczas transportowania przyczepy kempingowej lub kampera pojazdem transportowym albo holownikiem

OSTRZEŻENIE! Nieprzestrzeganie tych ostrzeżeń może prowadzić do śmierci lub ciężkich obrażeń.
› Montażu i napraw urządzenia mogą dokonywać tylko odpowiednio wykwalifikowany personel, który jest świadomy potencjalnych zagrożeń i zna odpowiednie krajowe przepisy. Nieodpowiednio wykonane naprawy mogą być przyczyną poważnych zagrożeń. W celu naprawy należy zwrócić się do serwisu producenta (patrz tylna strona).
› Dzieci nie mogą czyścić, naprawiać ani konserwować produktu.
› Dzieci od 8 lat i osoby o ograniczonych możliwościach fizycznych, sensorycznych lub intelektualnych oraz osoby niedysponujące stosowną wiedzą i doświadczeniem mogą używać tego urządzenia jedynie pod nadzorem innej osoby bądź pod warunkiem uzyskania informacji dotyczących bezpiecznego użytkowania urządzenia i zrozumienia wynikających z tego zagrożeń.
› W przypadku pożaru stosować wyłącznie dopuszczone środki gaśnicze. Do gaszenia nie należy używać wody.
› **NIE** napełniać pustego zbiornika gorącej wody zimną wodą.
› Jeśli w urządzeniu występuje nieszczelność (wyczuwalny jest zapach gazu):
  - Unikać źródeł zapłonu. Natychmiast zgasić wszystkie nieosłonięte płomienie, nie używać przełączników elektrycznych ani urządzeń takich jak radio czy telefon komórkowy. Nie uruchamiać silnika pojazdu. Nie palić.
  - Otworzyć okna i drzwi.
  - Ewakuować wszystkie osoby z pojazdu.
  - Zamknąć z zewnątrz butle z gazem.
  - Zlecić wykwalifikowanemu personelowi kontrolę i ewentualną naprawę całej instalacji gazowej.
  - Dopiero następnie ponownie uruchomić instalację gazową.
› Wyłączać urządzenie podczas tankowania pojazdu lub uzupełniania paliwa w jakimkolwiek innym urządzeniu.
› Przestrzegać również wskazówek bezpieczeństwa na rysunkach: **rys. 1** na stronie 116i **rys. 2** na stronie 116.

OSTROŻNIE! Nieprzestrzeganie tych uwag może prowadzić do lekkich lub umiarkowanych obrażeń.
› Urządzenia używać wyłącznie po upewnieniu się, że jego obudowa i kable nie są uszkodzone.
› Nie używać uszkodzonych urządzeń.
› Nie używać urządzenia w pobliżu łatwopalnych płynów.

- Nie używać urządzenia bez zamontowanych kanałów ciepłego powietrza.
- Nigdy nie dopuszczać do zablokowania ani zatkania wlotu powietrza do spalania lub wylotu spalin.
- Upewnić się, że wlot powietrza do spalania i wylot spalin są zawsze drożne. Regularnie je kontrolować i w razie potrzeby czyścić. Jest to szczególnie ważne w warunkach zimowych, gdy śnieg, lód lub zanieczyszczenia mogą zakryć lub zablokować otwory.
- W pobliżu wylotów powietrza nie mogą być składowane ani zamontowane żadne łatwopalne przedmioty. Należy zachować od nich odstęp co najmniej 50 cm.
- Jeśli przewód zasilający ulegnie uszkodzeniu, należy zlecić jego wymianę producentowi, centrum serwisowemu lub podobnie wykwalifikowanym osobom.

UWAGA! Ryzyko uszkodzenia

- Urządzenie należy wykorzystywać wyłącznie zgodnie z jego przeznaczeniem.
- Nie należy dokonywać żadnych modyfikacji ani przezbrojeń urządzenia.
- Samo urządzenie nie jest w stanie zapewnić ochrony przed zamarzaniem w obrębie całego pojazdu. Zależy to od rozmieszczenia instalacji wodnej pojazdu i temperatury otoczenia. W przypadku ryzyka spadku temperatury wewnątrz pojazdu poniżej 0 °C opróżnić podgrzewacz wody za pomocą zaworu bezpieczeństwa i spustowego.
- **Tylko TwinBoost 6000H, TwinBoost 8000H:** Sprawdzić, czy bezpiecznik w instalacji elektrycznej na kempingu jest wystarczający dla ustawionej mocy:
  - Dla 900 W: 4 A
  - Dla 1800 W: 8 A
- **Tylko TwinBoost 6000H, TwinBoost 8000H: Ryzyko przegrzania kabla przyłączeniowego prądu przemiennego** Jeśli do zasilania wykorzystywany jest przedłużacz bębnowy, należy go całkowicie rozwinąć.

5 Odbiorcy instrukcji

Informacje zawarte w tej instrukcji są przeznaczone dla osób, które będą korzystać z urządzenia.

6 Użytkowanie zgodne z przeznaczeniem

OSTRZEŻENIE! Ryzyko pożaru

- Nie używać ogrzewania, gdy pojazd znajduje się w zamkniętym miejscu, takim jak garaż lub inne słabo wentylowane pomieszczenie.

Ogrzewacz przeznaczony jest do użytku w samochodach kempingowych, przyczepach kempingowych i innych pojazdach z przedziałami mieszkalnymi. Można go użytkować wyłącznie pod warunkiem, że instalacja gazowa jest wykonana zgodnie z normą EN 1949.

Urządzenie **nie** nadaje się do montażu w maszynach budowlanych, rolniczych, pojazdach użytkowych, jednostkach pływających, domach i mieszkaniach, domkach myśliwskich i leśnych, domkach weekendowych, przedsionkach itp.

Urządzenie może być używane wyłącznie do podgrzewania wody pitnej oraz do ogrzewania wnętrza pojazdu. **Nigdy** nie używać urządzenia do podgrzewania innych cieczy.

Urządzenie należy użytkować wyłącznie z zamontowanymi oryginalnymi kanałami ciepłego powietrza i boczną osłoną wylotu spalin, pochodzącymi od jego producenta. **Nigdy** nie stosować innych kanałów ciepłego powietrza ani osłon wylotu spalin.

Urządzenie może być używane podczas jazdy tylko wtedy, gdy zamontowane są urządzenia zapobiegające niekontrolowanemu wyciekowi gazu płynnego w razie wypadku (zgodnie z regulaminem nr 122 EKG ONZ).

Urządzenia niezamontowane zgodnie z wymaganiami producenta nie mogą być używane.

Jeśli urządzenie jest instalowane w pojazdach przeznaczonych do użytku komercyjnego, operator musi wziąć pod uwagę krajowe wymogi prawne i ubezpieczeniowe.

Urządzenie nie jest przeznaczone do użytku na wysokościach powyżej 2000 m.

Producent nie ponosi odpowiedzialności za jakiekolwiek obrażenia ciała lub uszkodzenia produktu spowodowane mrozem, powstałe w wyniku nieprzestrzegania przez użytkownika zaleceń zawartych w instrukcji.

Niniejszy produkt jest przystosowany wyłącznie do wykorzystywania zgodnie z jego przeznaczeniem oraz zamierzonym zastosowaniem według niniejszej instrukcji.

Niniejsza instrukcja zawiera informacje, które są niezbędne do prawidłowego montażu i/lub obsługi produktu. Nieprawidłowy montaż i/lub niewłaściwa obsługa lub konserwacja powodują niezadowalające działanie i mogą prowadzić do uszkodzeń.

Producent nie ponosi żadnej odpowiedzialności za ewentualne obrażenia lub uszkodzenia produktu wynikłe z następujących przyczyn:

- Nieprawidłowy montaż, złożenie lub podłączenie, w tym zbyt wysokie napięcie
- Niewłaściwa konserwacja lub użycie innych części zamiennych niż oryginalne części zamienne dostarczone przez producenta
- Wprowadzanie zmian w produkcie bez wyraźnej zgody producenta
- Użytkowanie w celach innych niż opisane w niniejszej instrukcji obsługi

Firma Dometic zastrzega sobie prawo do zmiany wyglądu i specyfikacji produktu.

7 Opis techniczny

rys. 3 na stronie 3

Poz. na rys. 3 na stronie 117	Opis
1	Panel sterowania
2	Łączony ogrzewacz gazowy
3	Zawór bezpieczeństwa i spustowy (Gdy temperatura wewnętrzna zbliża się do 0 °C, zawór bezpieczeństwa i spustowy otwierają się automatycznie, odprowadzając wodę z ogrzewacza, aby zapobiec uszkodzeniom spowodowanym zamarznięciem).
4	Wloty powietrza

8 Eksploatacja

Konfiguracja ustawień urządzenia

1. Regulacja jasności wyświetlacza panelu sterowania:
   rys. 4 na stronie 3
2. Ustawianie maksymalnej prędkości wentylatora w trybie cichym :
   rys. 5 na stronie 3
3. Ustawianie minimalnej prędkości wentylatora w trybie wentylacji :
   rys. 6 na stronie 3
4. Ustawianie jednostki temperatury:
   rys. 7 na stronie 4
5. Ustawić tryb zasilania (wyłącznie w modelach **TwinBoost 6000H** i **TwinBoost 8000H**):
   rys. 8 na stronie 4

WSKAZÓWKA Tryb cichy może mieć wpływ na maksymalną dostępną moc grzewczą i działanie podgrzewania wody.

Ustawianie i używanie zegarów sterujących

rys. 9 na stronie 4
rys. 10 na stronie 4
rys. 11 na stronie 4
rys. 12 na stronie 4
rys. 13 na stronie 4
rys. 14 na stronie 4

1. Ustawianie i aktywacja zegara sterującego czasu powrotu do domu dla nagrzewnicy powietrza: **rys. 9** na stronie 118 i **rys. 12** na stronie 118.
2. Ustawianie i aktywacja zegara sterującego czasu snu dla nagrzewnicy powietrza: **rys. 10** na stronie 118 i **rys. 12** na stronie 118.
3. Ustawianie i aktywacja zegara sterującego czasu powrotu do domu dla podgrzewacza wody: **rys. 11** na stronie 118 i **rys. 12** na stronie 118.
4. Zmiana aktywnego zegara sterującego: **rys. 13** na stronie 118
5. Wyłączanie aktywnego zegara sterującego: **rys. 14** na stronie 118.

Korzystanie z ulubionych ustawień

Często używane ustawienia można zapisać jako ulubione, aby można było je później łatwo wybrać. Możliwe jest zapisanie do 6 ulubionych ustawień (A … F).

1. Zapisywanie bieżącego ustawienia jako ulubionego:
   rys. 15 na stronie 4
2. Wybieranie ustawienia ulubionego:
   rys. 16 na stronie 4

Przepłukiwanie podgrzewacza wody

› Postępować zgodnie z rysunkiem:
rys. 17 na stronie 4

Napełnianie podgrzewacza wody

Jeśli temperatura we wnętrzu jest niższa niż 0°C, należy najpierw ogrzać wnętrze za pomocą urządzenia. W przeciwnym razie otworzy się zawór bezpieczeństwa i spustowy, co spowoduje opróżnienie podgrzewacza wody.

› Postępować zgodnie z rysunkiem:
rys. 18 na stronie 5

Opróżnianie podgrzewacza wody

› Jeżeli temperatura wewnątrz pojazdu jest niższa niż 0 °C, upewnić się, że otwarty został zawór bezpieczeństwa i spustowy:
rys. 19 na stronie 5

› Jeśli w okresie mrozów pojazd nie będzie używany, należy opróżnić podgrzewacz wody:
rys. 20 na stronie 5

Uruchamianie po długim okresie nieużywania

1. Sprawdzić osłonę wylotu spalin i usunąć z niej pokrywę oraz wszelkie zanieczyszczenia (np. liście, pajęczyny itp.).
2. Przepłukać podgrzewacz wody zgodnie z rysunkiem: **rys. 4** na stronie 118.
3. **WSKAZÓWKA** Po dłuższym okresie nieużywania przez kilka minut może pojawić się dym lub nieprzyjemny zapach spowodowany kurzem lub zanieczyszczeniami.

   W takim przypadku należy zapewnić dobrą wentylację wnętrza i przeprowadzić samooczyszczanie: Patrz Samooczyszczanie na stronie 119.

8.1 Korzystanie z aplikacji Dometic Climate

Z aplikacji Dometic Climate można korzystać w celu sterowania podgrzewaczem za pomocą telefonu komórkowego lub do aktualizacji oprogramowania ogrzewacza.

WSKAZÓWKA Zależnie od ekranu w aplikacji Dometic Climate wyświetlany jest przycisk **<**, który pozwala powrócić do poprzednio wyświetlanego ekranu.

Parowanie ogrzewacza z aplikacją Dometic Climate

WSKAZÓWKA Po jednokrotnym sparowaniu ogrzewacza z aplikacją parowanie to jest zawsze automatycznie aktywowane po ponownym włączeniu ogrzewacza, komunikacji Bluetooth w telefonie komórkowym lub aplikacji Dometic Climate, jeżeli zostały one uprzednio wyłączone.

1. Pobrać aplikację Dometic Climate za pomocą poniższego kodu QR lub łącza (http://qr.dometic.com/bdkpkV).
2. Upewnić się, że ogrzewacz jest włączony.
3. Aktywować komunikację Bluetooth w telefonie komórkowym.
4. Otworzyć aplikację Dometic Climate.
   ˅ Wyświetlone zostaną ustawienia dostępu.
5. Udzielić lub odmówić dostępu, klikając odpowiedzi.
   ˅ Wyświetlony zostanie ekran powitalny.

6. Kliknąć przycisk **Dodaj nowe urządzenie**.
7. Wybrać TwinBoost.
8. Jednocześnie nacisnąć i przytrzymać przycisk z ikoną domu ⌂ i przycisk na panelu sterowania TwinBoost przez 3 s.
   ˅ W aplikacji Dometic Climate wyświetla się ekran parowania. Po zakończeniu parowania wyświetlony zostanie ogrzewacz.
9. Dotknąć przycisku **Dalej**.
   ˅ Wyświetlone zostanie potwierdzenie wybrania ogrzewacza i nawiązania z nim połączenia.
10. Dotknąć przycisku **Jestem gotowy**.
11. Dotknąć przycisku **Dalej**.
    ˅ Aplikacja Dometic Climate została pomyślnie sparowana z urządzeniem TwinBoost.

Aktualizacja oprogramowania ogrzewacza

1. Upewnić się, że ogrzewacz i aplikacja Dometic Climate są sparowane.
2. Zalogować się do aplikacji Dometic Climate.
3. Nacisnąć przycisk ☰ w aplikacji Dometic Climate.
   ˅ Wyświetlony zostanie wybór ustawień.
4. Dotknąć opcji **Urządzenia**, aby wyświetlić sparowane urządzenia.
5. Wybrać TwinBoost.
   ˅ Wyświetlone zostaną informacje na temat ogrzewacza.
6. Dotknąć opcji **Sprawdź aktualizacje**, aby sprawdzić dostępność aktualizacji oprogramowania ogrzewacza.
   ˅ W aplikacji Dometic Climate wyświetli się aktualna aktualizacja, jeżeli jest ona dostępna.
7. Jeśli aktualizacja jest dostępna, dotknąć opcji **Pobierz**.
   ˅ Aktualizacja jest pobierana po wyświetleniu komunikatu **Aktualizacja**.
8. Dotknąć opcji **Aktualizacja**.
   ˅ Wyświetlany będzie postęp aktualizacji w procentach. Po zakończeniu aktualizacji w aplikacji Dometic Climate aplikacja automatycznie nawiąże połączenie Wi-Fi pomiędzy telefonem komórkowym a ogrzewaczem i prześle aktualizację do ogrzewacza. Aplikacja Dometic Climate poinformuje o zaktualizowaniu oprogramowania i rozłączy połączenie Wi-Fi.

9 Wymiana bezpieczników

OSTRZEŻENIE! Ryzyko porażenia prądem

› Przed serwisowaniem lub wymianą bezpieczników należy wyłączyć urządzenie, zamknąć dopływ gazu i odłączyć zasilanie prądem stałym (12 V).
› **Tylko TwinBoost 6000H, TwinBoost 8000H:** Odłączyć zasilanie prądem przemiennym (230 V).

› **WSKAZÓWKA** Stosować wyłącznie bezpieczniki o takich samych parametrach.

Wymienić uszkodzone bezpieczniki prądu stałego zgodnie z **rys. 21** na stronie 119.

rys. 21 na stronie 5

10 Czyszczenie i konserwacja

› Czyścić urządzenie zgodnie z rysunkami:

rys. 22 na stronie 5

› Do czyszczenia i dezynfekcji nigdy nie używać detergentów zawierających chlor.
› Raz w tygodniu przeprowadzać samooczyszczanie: Patrz Samooczyszczanie na stronie 119.
› Jeśli boczna osłona wylotu spalin jest umieszczona pod oknem: Przed podróżą lub co sezon sprawdzać działanie wyłącznika okiennego.
› Regularnie sprawdzać, zwłaszcza po dłuższych podróżach, czy osłona wylotu spalin i kanał wydechowy są nienaruszone i prawidłowo zamocowane.
› Regularnie, co najmniej dwa razy w roku, uruchamiać zawór bezpieczeństwa i spustowy, aby usunąć osady wapienne i zapewnić prawidłowe działanie.
›
› Zlecać specjalistyczne kontrole urządzenia, jego instalacji gazowej, kanału wydechowego i osłony wylotu spalin zgodnie z krajowymi przepisami (np. w Niemczech co 2 lata). W przypadku braku odpowiednich krajowych przepisów należy to robić przynajmniej co 2 lata. Przegląd musi być potwierdzony protokołem kontroli (np. dla pojazdów w Niemczech zgodnie z zaleceniem G 607 DVGW).

Samooczyszczanie

Aby oczyścić instalację z bakterii, należy uruchomić urządzenia na kilka minut na najwyższym poziomie temperatury w celu jego samooczyszczenia:

1. Ustawić maksymalną temperaturę w pomieszczeniu.
2. Wybrać tryb automatyczny AUTO dla ogrzewania powietrza.
3. Wybrać tryb gorący dla podgrzewania wody.

11 Usuwanie usterek

Procedura w przypadku wycieku gazu (wyczuwalnego zapachu gazu)

OSTRZEŻENIE! Ryzyko wybuchu
› Unikać źródeł zapłonu. Natychmiast zgasić wszelkie źródła otwartego ognia. Nie używać przełączników elektrycznych ani urządzeń takich jak radio czy telefon komórkowy. Nie uruchamiać silnika pojazdu. Nie palić.

1. Otworzyć wszystkie okna i drzwi.
2. Ewakuować wszystkie osoby z pojazdu.
3. Jeśli to możliwe, zamknąć z zewnątrz butle z gazem.
4. Zlecić wykwalifikowanemu personelowi kontrolę i ewentualną naprawę całej instalacji gazowej.
5. Dopiero następnie ponownie uruchomić instalację gazową.

Kontakt z serwisem producenta
Patrz tylna strona niniejszej instrukcji.

11.1 Tabela kodów błędów

Wyświetlacz pokazuje do 4 kodów błędów i ostrzeżeń.
1. Przewijanie kodów błędów:
   rys. 23 na stronie 5
2. Resetowanie kodów błędów:
   rys. 24 na stronie 5
3. Resetowanie ostrzeżeń:
   rys. 25 na stronie 5

WSKAZÓWKA Zamiast tego można też wyłączyć system, przytrzymując przez 3 s przycisk ⦿.

Usterka	Możliwa przyczyna	Proponowane rozwiązanie
002	Niskie napięcie akumulatora	1. Sprawdzić napięcie akumulatora i porównać je z ustawieniem wartości zbyt niskiego napięcia. 2. Naładować akumulator. 3. Podłączyć pojazd do zasilania prądem przemiennym. 4. Jeśli żadne z powyższych działań nie rozwiązuje problemu, skontaktować się z serwisem producenta.
003	Wysokie napięcie akumulatora	1. Sprawdzić napięcie akumulatora i upewnić się, że jest ono niższe niż 16,5 V. Jeśli napięcie akumulatora jest wyższe niż 16,5 V, to albo podłączony jest niewłaściwy akumulator, albo akumulator jest uszkodzony. 2. Wymienić akumulator na taki, który dostarcza prąd stały zgodnie z danymi technicznymi (patrz tabliczka znamionowa). 3. Jeśli pojazd jest podłączony do prądu przemiennego, sprawdzić, czy akumulator się ładuje. 4. Jeśli akumulator się ładuje, sprawdzić napięcie ładowania (musi być ono niższe niż 16,5 V, aby zapewnić prawidłowe działanie podczas ładowania).
005	Przepalony bezpiecznik	1. Sprawdzić bezpieczniki prądu stałego (Wymiana bezpieczników na stronie 119).

Usterka	Możliwa przyczyna	Proponowane rozwiązanie
		2. Jeśli urządzenie nie działa prawidłowo, skontaktować się z serwisem producenta.
007	Ogólny błąd systemowy	› Skontaktować się z serwisem producenta.
008 403 … 417	Błąd komunikacji	1. Odczekać 3 min, a następnie uruchomić ponownie urządzenie. 2. Jeśli urządzenie nie działa prawidłowo, skontaktować się z serwisem producenta.
418 … 421	Błąd komunikacji	1. Odczekać 3 min, a następnie uruchomić ponownie urządzenie. 2. Jeśli urządzenie nie działa prawidłowo, skontaktować się z serwisem producenta. 3. Sprawdź, czy butla z gazem jest pusta. Jeśli urządzenie nie uruchamia się, ale dopływ gazu jest zapewniony, należy skontaktować się z działem konserwacji.
422	Przegrzanie nagrzewnicy powietrza	1. Upewnić się, że nagrzewnica powietrza jest wyłączona. 2. Odczekać 15 min … 30 min, aż urządzenie ostygnie. 3. Sprawdzić, czy wszystkie kratki wlotu powietrza i kanały odprowadzające ciepłe powietrze z urządzenia są drożne. 4. Ponownie uruchomić nagrzewnicę powietrza. 5. Jeśli urządzenie nie działa prawidłowo, skontaktować się z serwisem producenta.
423	Przegrzewanie się podgrzewacza wody	1. Upewnić się, że podgrzewacz wody jest wyłączony. 2. Odczekać 15 min … 30 min, aż urządzenie ostygnie. 3. Sprawdzić, czy podgrzewacz wody jest napełniony wodą. 4. Uzupełnić wodę, jeśli jej brakowało. 5. Ponownie uruchomić podgrzewacz wody. 6. Jeśli urządzenie nie działa prawidłowo, skontaktować się z serwisem producenta.
424	Otwarte okno (tylko jeśli zamontowany jest wyłącznik okienny)	1. Sprawdzić, czy okno nad osłoną wylotu spalin jest otwarte. 2. Jeśli okno było otwarte, zamknąć je i ponownie uruchomić urządzenie. 3. Jeśli okno było zamknięte, skontaktować się z serwisem producenta.
431	Praca urządzenia została przerwana.	1. Odczekać 2 min. 2. Zresetować ostrzeżenie. 3. Sprawdzić zasilanie elektryczne.

Usterka	Możliwa przyczyna	Proponowane rozwiązanie
434	Samoczynne wyłączenie. Ostrzeżenie o serwisowaniu było zbyt długo ignorowane.	› Skontaktować się z serwisem producenta w celu zlecenia serwisowania. Urządzenie można ponownie uruchomić dopiero po serwisowaniu.

11.2 Tabela kodów ostrzeżeń

Usterka	Możliwa przyczyna	Proponowane rozwiązanie
425	Zamarznięta woda	1. Zresetować ostrzeżenie. ˅ Ogrzewanie wody jest wyłączone. Działa tylko ogrzewanie powietrza. 2. Uruchomić ogrzewanie powietrza na najwyższym poziomie w celu podniesienia temperatury wewnętrznej, aby umożliwić pracę ogrzewania wody.
432	**Tylko TwinBoost 6000H, TwinBoost 8000H:** Odłączenie lub przerwanie zasilania prądem przemiennym.	1. Zresetować ostrzeżenie. ˅ Ogrzewacz jest obecnie zasilany wyłącznie gazem. 2. Sprawdzić zasilanie elektryczne.
433	Wymagane serwisowanie	1. Zresetować ostrzeżenie. 2. Po powrocie lub przy najbliższej okazji skontaktować się z serwisem producenta. W przypadku zbyt długiego zwlekania z serwisowaniem ogrzewacz samoczynnie wyłączy się i będzie można go ponownie uruchomić dopiero po serwisowaniu.

11.3 Tabela kodów błędów

Usterka	Możliwa przyczyna	Proponowane rozwiązanie
Brak gorącej wody, ale ogrzewacz pokazuje, że woda jest gorąca.	Ogrzewacz jest włączony przy pustym zbiorniku wody.	1. Sprawdzić, czy temperatura wody została osiągnięta w interfejsie HMI. 2. Sprawdzić, czy zawór bezpieczeństwa i zawór spustowy są otwarte. 3. Napełnić zbiornik wody po ostygnięciu. **OSTRZEŻENIE! Poważne obrażenia ciała** › **NIE** napełniać pustego zbiornika gorącej wody zimną wodą.
Temperatura docelowa nie została osiągnięta.	Włączenie trybu cichego i ograniczenie działania wentylatora kabinowego może uniemożliwić osiągnięcie przez urządzenie temperatury docelowej, ponieważ zmniejsza to jego ogólną wydajność.	Przejść do trybu automatycznego.
	Wszystkie gniazda są zamknięte lub zablokowane.	Sprawdzić wszystkie gniazda.

12 Utylizacja



Recykling materiałów opakowaniowych: Opakowanie należy wyrzucić do odpowiedniego pojemnika na odpady do recyklingu. Takie oddzielenie jest konieczne, ponieważ opakowanie jest cennym zasobem, a niewłaściwa utylizacja może mieć wpływ na zdrowie i środowisko.



Przekreślony pojemnik na śmieci na kółkach oznacza, że produkt jest sprzętem elektrycznym lub elektronicznym bądź zawiera baterie lub akumulatory, w związku z czym należy go utylizować oddzielnie w celu odpowiedniego przetworzenia, odzysku i recyklingu. **Konsument jest prawnie zobowiązany do prawidłowej utylizacji każdego sprzętu elektrycznego lub elektronicznego, baterii i akumulatorów niezależnie od odpadów komunalnych!**

Segregacja ta jest konieczna, ponieważ baterie, akumulatory i urządzenia elektryczne są cennymi zasobami, a ponadto mogą zawierać substancje szkodliwe dla ludzi i środowiska.

Aby dokonać utylizacji produktu, należy dowiedzieć się w najbliższym zakładzie recyklingu lub od wyspecjalizowanego sprzedawcy, w jaki sposób można to zrobić zgodnie z obowiązującymi przepisami.

Produkt i baterie/akumulatory można zutylizować nieodpłatnie.

Przed oddaniem produktu do recyklingu należy wyjąć z niego wszystkie baterie.

Baterie/akumulatory zawierające więcej niż 0,002 % kadmu lub więcej niż 0,004 % ołowiu są oznaczone symbolem chemicznym danego metalu: Cd lub Pb.

13 Gwarancja

Obowiązuje ustawowy okres gwarancji handlowej. W przypadku stwierdzenia uszkodzenia produktu należy zwrócić się do oddziału producenta w danym kraju (patrz dometic.com/dealer) lub do sprzedawcy produktu.

W celu naprawy lub rozpatrzenia gwarancji handlowej konieczne jest przesłanie następujących dokumentów:

- Kopii rachunku z datą zakupu
- Informacji o przyczynie reklamacji lub opisu wady

Uwaga: samodzielne lub nieprofesjonalne wykonywanie napraw może negatywnie wpływać na bezpieczeństwo i prowadzić do utraty gwarancji handlowej.

14 Dane techniczne

	TwinBoost4000	TwinBoost6000H	TwinBoost6000	TwinBoost8000H
Stopień ochrony	IPX1			
Zdolność ogrzewania	4000 W	4000 W (elektryczne 1800 W)	6000 W	6000 W (elektryczne 1800 W)
Znamionowe napięcie wejściowe	12 V⎓	12 V⎓ 230~ / 240 V, 50 / 60 Hz	12 V⎓	12 V⎓ 230~ / 240 V, 50 / 60 Hz
Zakres napięcia wejściowego	10 V⎓ 16,5 V⎓	10⎓ … 16,5 V 230~ / 240 V, 50 / 60 Hz	10⎓ … 16,5 V	10⎓ … 16,5 V 230~ / 240 V, 50 / 60 Hz
Pobór prądu (12 V⎓)	Ogrzewanie wody 0,7 A Maks. ogrzewanie powietrza 7 A		Ogrzewanie wody 0,7 A Maks. ogrzewanie powietrza 12 A	
Zużycie energii w trybie czuwania	5 mA			
Wymagany bezpiecznik	15 A			
Kategoria urządzenia				
Kategoria gazu	$I_{3B/P}$ (30), LPG / butan			
Ciśnienie przyłącza gazu	30 mbar			
Zużycie gazu				
MAX (maks. ogrzewanie powietrza)	327 g/h		495 g/h	
(ogrzewanie wody)	185 g/h			
+ (ogrzewanie zespolone)	512 g/h			
Zużycie gazu w trybie czuwania	7,7 g/h(utrzymanie temperatury wody)			
Znamionowe obciążenie cieplne				
MAX (nagrzewnica powietrza maks.)	4,5 kW (Hs)		6,8 kW (Hs)	
(podgrzewacz wody)	2,35 kW (Hs)			
+ (ogrzewacz łączony)	6,85 kW (Hs)			
Ciśnienie przyłącza wody	maks. 2,8 bar (280 kPa)			
Podgrzewacz wody (objętość wody przy 2,8 bar (280 kPa)	10 L			
Ciśnienie instalacji wodnej	maks. 4,5 bar (450 kPa)			
Czas nagrzewania	ok. 17 min (10 L, podgrzewanie od 15 … 60 °C			
Zakres temperatury roboczej	– 20 … 60 °C			
Wymiary dł. x szer. x wys.	514 m × 438 m × 298 m			
Waga	17,3 kg	18,5 kg	17,3 kg	18,5 kg
Pasmo częstotliwości (Wi-Fi)	2,4 GHz			

	TwinBoost4000	TwinBoost6000H	TwinBoost6000	TwinBoost8000H
Moc wyjściowa RF	Wi-Fi: 19,14 dBm (802.11b), 19,22 dBm (802.11g), 18,96 dBm (802.11n20), 19,12 dBm (802.11n40), Bluetooth: 7,93 dBm , Bluetooth LE: 5,93 dBm			
Kontrole/certyfikaty				

Sprzęt radiowy urządzeń TwinBoost 4000, TwinBoost 6000, TwinBoost 6000H i TwinBoost 8000H spełnia wszystkie wymogi dyrektywy 2014/53/UE. Deklarację zgodności dla urządzenia można znaleźć na stronie documents.dometic.com.

Slovensky

1 Dôležité oznámenia....126
2 Kybernetická bezpečnosť....126
3 Vysvetlenie symbolov....126
4 Bezpečnostné pokyny....126
5 Cieľová skupina....127
6 Používanie v súlade s určením....127
7 Technický opis....127
8 Obsluha....127
9 Výmena poistiek....129
10 Čistenie a údržba....129
11 Odstraňovanie porúch....130
12 Likvidácia....133
13 Záruka....133
14 Technické údaje....134

1 Dôležité oznámenia

Dôkladne si prečítajte tento návod a dodržiavajte všetky pokyny, usmernenia a varovania uvedené v tomto návode k výrobku, aby bolo zaručené, že výrobok bude vždy správne nainštalovaný, používaný a udržiavaný. Tento návod MUSÍ zostať priložený k výrobku.

Používaním tohto výrobku týmto potvrdzujete, že ste si dôkladne prečítali všetky pokyny, usmernenia a varovania a že rozumiete a súhlasíte s dodržiavaním všetkých uvedených podmienok. Súhlasíte, že tento výrobok budete používať iba v súlade so zamýšľaným použitím a v súlade s pokynmi, usmerneniami a varovania uvedenými v tomto návode k výrobku, ako aj v súlade so všetkými platnými zákonmi a nariadeniami. V prípade, že si neprečítate a nebudete sa riadiť pokynmi a varovaniami uvedenými v tomto návode, môže mať za následok vaše poranenie alebo poranenie iných osôb, poškodenie vášho výrobku alebo poškodenie majetku v jeho blízkosti. Tento návod na obsluhu výrobku vrátane pokynov, usmernení a varovaní, a súvisiaca dokumentácia môže podliehať zmenám a aktualizáciám. Najaktuálnejšie informácie o výrobku nájdete na adrese documents.dometic.com.

2 Kybernetická bezpečnosť

Potvrdzujeme, že tento produkt je v súlade s Security and Telecommunications Infrastructure regulation (UK). Vyhlásenie o zhode je k dispozícii na adrese documents.dometic.com. Ak chcete nahlásiť bezpečnostný incident, odošlite e-mail na adresu productcybersecurity@dometic.com. Bezpečnostné aktualizácie sa budú poskytovať minimálne päť rokov po dátume výroby.

3 Vysvetlenie symbolov

Signálne slovo identifikuje bezpečnostné správy a správy o škodách na majetku a tiež označuje stupeň alebo úroveň závažnosti nebezpečenstva.

VÝSTRAHA!
› Označuje nebezpečnú situáciu, ktorej následnom môže byť smrť alebo vážne zranenie, ak sa jej nezabráni.

UPOZORNENIE!
› Označuje nebezpečnú situáciu, ktorej následnom môže byť malé alebo stredne ťažké zranenie, ak sa jej nezabráni.

POZOR!
› Označuje situáciu, ktorej následnom môže byť poškodenie majetku, ak sa jej nezabráni.

POZNÁMKA Doplňujúce informácie týkajúce sa obsluhy produktu.

4 Bezpečnostné pokyny

obr. 1 na strane 3
obr. 2 na strane 3
Rešpektujte bezpečnostné pokyny a podklady vydané výrobcom vozidla a autorizovanými dielňami.

Pri používaní elektrických spotrebičov rešpektujte nasledujúce základné bezpečnostné informácie, aby bola zaručená ochrana pred:

- zásahom elektrickým prúdom,
- nebezpečím požiaru,
- zraneniami.

VÝSTRAHA! Nebezpečenstvo výbuchu
› Zariadenie nikdy nepoužívajte s plynom v nasledujúcich situáciách:
  - Na čerpacích staniciach
  - V parkovacích garážach
  - Na trajektoch
  - Pri preprave karavanu alebo obytného vozidla prepravným vozidlom alebo odťahovým vozidlom

VÝSTRAHA! Nedodržanie týchto varovaní môže mať za následok smrť alebo vážne poranenie.
› Inštaláciu a opravu zariadenia smie vykonávať len kvalifikovaný personál, ktorý je oboznámený s príslušnými rizikami a s príslušnými a vnútroštátnymi predpismi. Neodborné opravy môžu spôsobiť vážne nebezpečenstvo. Kvôli oprave kontaktujte podporu výrobcu (pozri zadnú stranu).
› Údržbu, opravu a čistenie nesmú vykonávať deti.
› Toto zariadenie smú používať deti od 8 rokov a osoby so zníženými psychickými, zmyslovými alebo mentálnymi schopnosťami a vedomosťami, keď sú pod dozorom alebo keď boli poučené o bezpečnom používaní zariadenia a chápu, aké riziká z toho vyplývajú.
› V prípade požiaru používajte iba schválené hasiace prostriedky. Na hasenie nepoužívajte vodu.
› Prázdnu nádrž na horúcu vodu **NENAPĹŇAJTE** studenou vodou.
› Ak dochádza k úniku plynu na zariadení (zápach plynu):
  - Vyhnite sa zápalným zdrojom. Okamžite zahaste akýkoľvek otvorený plameň, nepoužívajte elektrické spínače alebo zariadenia ako rádioprijímač alebo mobilný telefón. Neštartujte motor vozidla. Nefajčite.
  - Otvorte okná a dvere.
  - Evakuujte všetky osoby z vozidla.
  - Zatvorte plynové fľaše zvonku.
  - Ak je to nutné, kompletný plynový systém nechajte skontrolovať a opraviť kvalifikovaným personálom.
  - Až potom uveďte plynový systém späť do prevádzky.
› Vypnite zariadenie, keď vozidlo alebo akýkoľvek iný spotrebič plníte palivom.
› Dodržujte tiež bezpečnostné pokyny na obrázkoch: **obr. 1** na strane 126a **obr. 2** na strane 126.

UPOZORNENIE! Nedodržanie týchto upozornení môže mať za následok ľahké alebo stredne ťažké poranenie.
› Zariadenie používajte len ak ste si istí, že kryt a káble nie sú poškodené.
› Poškodené zariadenia sa nesmú používať.
› Nepoužívajte zariadenie v blízkosti horľavých kvapalín.
› Nepoužívajte zariadenie bez namontovaných teplovzdušných rozvodov.
› Nikdy nedovoľte, aby sa prívod spaľovacieho vzduchu alebo výstup spalín zablokoval či upchal.
› Zabezpečte, aby prívod spaľovacieho vzduchu a výstup spalín zostali vždy voľné. Pravidelne ich kontrolujte a podľa potreby čistite. Je to mimoriadne dôležité v

zimných podmienkach, keď môžu otvory zakryť alebo zablokovať sneh, ľad či nečistoty.
› Zabezpečte, aby v blízkosti výstupov vzduchu neboli uložené alebo nainštalované žiadne horľavé predmety. Musí byť dodržaná minimálna vzdialenosť 50 cm.
› Ak je napájací kábel poškodený, musí ho vymeniť výrobca, jeho servisný technik alebo podobne kvalifikovaný personál.

POZOR! Nebezpečenstvo poškodenia
› Zariadenie používajte len v súlade s jeho určeným použitím.
› Na zariadení nevykonávajte žiadne zmeny alebo prestavby.
› Samotné zariadenie nedokáže zabezpečiť, že celé vozidlo úplne odolá mrazom. To závisí od nastavenie vodovodnej sústavy vozidla a teploty okolia. Keď hrozí, že teplota vnútri vozidla klesne pod 0 °C, vypustite ohrievač vody pomocou poistného a vypúšťacieho ventilu.
› **Iba modely TwinBoost 6000H, TwinBoost 8000H:** Skontrolujte, či poistka zdroja napájania v kempe postačuje pre nastavený výkon:
  • Pre 900 W: 4 A
  • Pre 1800 W: 8 A
› **Iba modely TwinBoost 6000H, TwinBoost 8000H: Nebezpečenstvo prehriatia prívodného kábla striedavého prúdu** Ak na napájanie používate navíjací kábel, úplne ho odviňte.

5 Cieľová skupina

Pokyny v tomto návode sú určené pre osoby, ktoré budú používať zariadenie.

6 Používanie v súlade s určením

VÝSTRAHA! Nebezpečenstvo požiaru
› Nepoužívajte ohrievač, keď sa vozidlo nachádza v uzavretom priestore, napríklad v garáži alebo inom nedostatočne vetranom priestore.

Ohrievač je určený na použitie v motorových karavanoch, karavanoch a iných vozidlách s obytnými oddeleniami iba vtedy, keď je plynový systém inštalovaný v súlade s normou EN 1949.

Zariadenie **nie** je vhodné na montáž do stavebných strojov, poľnohospodárskych strojov, úžitkových vozidiel, plavidiel, domov a apartmánov, loveckých a lesníckych chát, víkendových domov, prístreškov alebo podobných zariadení.

Zariadenie sa smie používať iba na ohrev pitnej vody a ohrev interiéru vozidla. **Nikdy** ho nepoužívajte na ohrev iných tekutín.

Zariadenie používajte iba s originálnymi teplovzdušnými rozvodmi a bočným krytom, ktoré namontoval výrobca. **Nikdy** nepoužívajte iné teplovzdušné rozvody alebo kryty.

Zariadenie je možné používať počas jazdy iba vtedy, keď sú namontované zariadenia, ktoré zabránia nekontrolovanému úniku skvapalneného plynu v prípade nehody (podľa predpisu UN ECE 122).

Zariadenia, ktoré neboli namontované podľa montážnych požiadaviek výrobcu, sa nesmú používať.

Ak je zariadenie namontované vo vozidlách pre komerčné použitie, prevádzkovateľ musí zvážiť právne a poistné požiadavky v danej krajine.

Zariadenie nie je určené na používanie v nadmorských výškach nad 2000 m.

Výrobca odmieta zodpovednosť za akékoľvek zranenia alebo poškodenia výrobku mrazom spôsobené nedodržaním pokynov v návode.

Tento výrobok je vhodný iba na určené použitie a použitie v súlade s týmto návodom.

Tento návod obsahuje informácie, ktoré sú nevyhnutné pre správnu inštaláciu a/alebo obsluhu výrobku. Chybná inštalácia a/alebo nesprávna obsluha či údržba bude mať za následok neuspokojivý výkon a možnú poruchu.

Výrobca nenesie žiadnu zodpovednosť za akékoľvek poranenia či škody na výrobku spôsobené:

- nesprávnou inštaláciou alebo pripojením vrátane nadmerného napätia
- nesprávnou údržbou alebo použitím iných ako originálnych náhradných dielov poskytnutých výrobcom
- Zmeny produktu bez výslovného povolenia výrobcu
- Použitie na iné účely než na účely opísané v návode

Firma Dometic si vyhradzuje právo na zmenu vzhľadu a technických parametrov výrobku.

7 Technický opis

obr. 3 na strane 3

Č. na obr. 3 na strane 127	**Opis**
1	Ovládací panel
2	Kombinovaný LPG ohrievač
3	Poistný a vypúšťací ventil (Keď sa vnútorné teploty približujú k 0 °C, poistný a vypúšťací ventil sa automaticky otvoria a vypustí sa voda z ohrievača, aby sa zabránilo poškodeniu mrazom.)
4	Vstupné otvory vzduchu

8 Obsluha

Nastavenie zariadenia

1. Nastavenie jasu displeja ovládacieho panela:
   obr. 4 na strane 3
2. Nastavenie maximálnych otáčok ventilátora v tichom režime:
   obr. 5 na strane 3
3. Nastavenie minimálnych otáčok ventilátora v tichom režime:
   obr. 6 na strane 3
4. Nastavenie jednotiek teploty:
   obr. 7 na strane 4
5. Nastavenie energetického režimu (len **TwinBoost 6000H** a **TwinBoost 8000H**):
   obr. 8 na strane 4

POZNÁMKA Tichý režim môže mať vplyv na maximálny dostupný tepelný výkon a funkciu ohrevu vody.

Nastavenie a používanie časovačov

obr. 9 na strane 4

obr. 10 na strane 4
obr. 11 na strane 4
obr. 12 na strane 4
obr. 13 na strane 4
obr. 14 na strane 4

1. Nastavenie a aktivácia časovača príchodu domov pre ohrievač vzduchu: **obr. 9** na strane 127 a **obr. 12** na strane 128.
2. Nastavenie a aktivácia časovača režimu spánku pre ohrievač vzduchu: **obr. 10** na strane 128 a **obr. 12** na strane 128.
3. Nastavenie a aktivácia časovača príchodu domov pre ohrievač vody: **obr. 11** na strane 128 a **obr. 12** na strane 128.
4. Zmena aktívneho časovača: **obr. 13** na strane 128
5. Deaktivácia časovača: **obr. 14** na strane 128.

Používanie obľúbených nastavení

Často používané nastavenia si môžete uložiť ako Obľúbené, takže neskôr si ich môžete ľahko zvoliť. Je možné vybrať až 6 obľúbených nastavení (A... F).

1. Uloženie aktuálnych nastavení ako obľúbených:
   obr. 15 na strane 4
2. Výber obľúbeného nastavenia:
   obr. 16 na strane 4

Preplachovanie ohrievača vody

› Postupujte podľa obrázka:
obr. 17 na strane 4

Plnenie ohrievača vody

Ak je teplota v interiéri nižšia ako 0 °C, najprv zariadením zohrejte interiér. V opačnom prípade sa otvorí poistný a vypúšťací ventil a ohrievač vody sa vypustí.

› Postupujte podľa obrázka:
obr. 18 na strane 5

Vyprázdnenie ohrievača vody

› Ak je teplota vnútri vozidla nižšia ako 0 °C, skontrolujte, či sa uvoľnil bezpečnostný a vypúšťací ventil:
obr. 19 na strane 5
› Ak sa vozidlo nepoužíva počas obdobia mrazov, ohrievač vody sa musí vyprázdniť:
obr. 20 na strane 5

Spustenie po dlhom nepoužívaní

1. Skontrolujte kryt, očisťte ho a odstráňte všetky nečistoty (napr. listy, pavučiny a pod.).
2. Prepláchnite ohrievač vody podľa obrázka: **obr. 4** na strane 127.
3. **POZNÁMKA** Po dlhšom nepoužívaní sa na niekoľko minút môže tvoriť dym a zápach spôsobený prachom alebo nečistotami.

   V takom prípade zabezpečte dobré vetranie interiéru a vykonajte samočistenie: Pozrite si časť Samočistenie na strane 129.

8.1 Používanie aplikácie Dometic Climate

Aplikáciu Dometic Climate môžete použiť na ovládanie ohrievača prostredníctvom mobilného telefónu alebo na aktualizáciu softvéru ohrievača.

POZNÁMKA V závislosti od obrazovky v aplikácii Dometic Climate sa zobrazí tlačidlo **<**, ktoré umožňuje prepnutie na predchádzajúcu zobrazenú obrazovku.

Spárovanie ohrievača s aplikáciou Dometic Climate

POZNÁMKA Keď sa ohrievač spáruje s aplikáciou Dometic Climate, spárovanie sa vždy automaticky aktivuje ihneď ako sa ohrievač, funkcia Bluetooth mobilného telefónu a aplikácia Dometic Climate znova zapnú potom, čo boli vypnuté.

1. Stiahnite si aplikáciu Dometic Climate App pomocou nasledujúceho QR kódu alebo odkazu (http://qr.dometic.com/bdkpkV).
2. Ubezpečte sa, že ohrievač je zapnutý.
3. Aktivujte Bluetooth v mobilnom telefóne.
4. Otvorte aplikáciu Dometic Climate
   ˅ Zobrazia sa nastavenia pre povolenia.
5. Povolenia povoľte alebo zamietnite ťuknutím na príslušné odpovede.
   ˅ Zobrazí sa úvodná obrazovka.
6. Kliknite na tlačidlo **Add new device** (Pridať nové zariadenie).
7. Vyberte položku TwinBoost.
8. Stlačte a podržte tlačidlo domov ⌂ na ovládacom paneli TwinBoost po dobu 3 s.
   ˅ Aplikácia Dometic Climate zobrazí obrazovku párovania. Po dokončení párovania sa zobrazí ohrievač.
9. Ťuknite na tlačidlo **Next** (Ďalej).
   ˅ Zobrazí sa potvrdenie, že bol vybratý ohrievač a že je pripojený.
10. Ťuknite na tlačidlo**I'm ready** (Som pripravený).
11. Ťuknite na tlačidlo **Next** (Ďalej).
    ˅ Aplikácia Dometic Climate sa úspešne spáruje s funkciou TwinBoost.

Aktualizácia softvéru ohrievača

1. Uistite sa, že sú ohrievač a aplikácia Dometic Climate spárované.
2. Uistite sa, že ste prihlásení do aplikácie Dometic Climate.
3. Ťuknite na tlačidlo ☰ v aplikácii Dometic Climate.
   ˅ Zvolí sa výber nastavení.
4. Ťuknite na položku **Devices** a zobrazia sa spárované zariadenia.
5. Vyberte položku TwinBoost.
   ˅ Zobrazia sa informácie o ohrievači.
6. Ťuknutím na položku **Check Updates** (Skontrolovať aktualizácie) skontrolujte aktualizácie softvéru ohrievača.
   ˅ Aplikácia Dometic Climate zobrazí aktuálnu aktualizáciu, ak je k dispozícii.

7. Ak je k dispozícii aktualizácia, ťuknite na položku **Download** (Stiahnuť).
v Aktualizácia sa stiahne, keď sa zobrazí **Update** (Aktualizovať).
8. Ťuknite na položku **Update** (Aktualizovať).
v Zobrazí sa stav aktualizácie v percentách. Keď sa aktualizácia v aplikácii Dometic Climate dokončí, aplikácia Dometic Climate automaticky pripojí mobilný telefón k ohrievaču cez Wi-Fi a prenesie aktualizáciu do ohrievača. Aplikácia Dometic Climate indikuje, keď bol softvér aktualizovaný a odpojí Wi-Fi pripojenie.

9 Výmena poistiek

VÝSTRAHA! Nebezpečenstvo zásahu elektrickým prúdom

› Pred údržbou alebo výmenou poistiek vypnite zariadenie, zatvorte prívod plynu a odpojte napájanie jednosmerným prúdom (12 V).
› **Iba modely TwinBoost 6000H, TwinBoost 8000H:** Odpojte napájanie striedavým prúdom (230 V).

› **POZNÁMKA** Používajte iba poistky s rovnakou hodnotou.

Vymeňte chybné poistky pre jednosmerný prúd podľa
obr. 21 na strane 129.
obr. 21 na strane 5

10 Čistenie a údržba

› Vyčistite zariadenie podľa obrázka:
obr. 22 na strane 5
› Na čistenie a dezinfekciu nikdy nepoužívajte prípravky s obsahom chlóru.
› Raz týždenne vykonajte samočistenie: Pozrite si časť Samočistenie na strane 129.
› Ak je bočný kryt umiestnený pod oknom: Funkčnosť okenného spínača kontrolujte pred jazdou alebo pred sezónnou kontrolou.
› Pravidelne, najmä po dlhých cestách, kontrolujte, či sú kryt a výfukové potrubie neporušené a správne upevnené.
› Pravidelne, najmenej dvakrát ročne, otvorte poistný a vypúšťací ventil, aby sa odstránili nánosy vodného kameňa a zaistila sa správna funkcia.
›
› Nechajte skontrolovať zariadenie, prívod plynu a výfukové potrubie a kryt odborníkovi v súlade s predpismi platnými vo vašej krajine (napr. každé 2 roky v Nemecku). Ak vo vašej krajine neexistujú žiadne takéto predpisy, je potrebné kontrolu vykonať najmenej každé 2 roky. Skúška musí byť certifikovaná certifikátom o skúške (napr. pracovný list G 607 DVGW pre vozidlá v Nemecku).

Samočistenie

Na zbavenie a očistenie systému od baktérií prevádzkujte zariadenie na najvyššej teplote kvôli samočisteniu:

1. Nastavte vnútornú teplotu na maximálnu hodnotu.
2. Zvoľte automatický režim AUTO pre ohrev vzduchu.
3. Zvoľte horúci režim pre ohrev vody.

11 Odstraňovanie porúch

Postup v prípade úniku plynu (zápach plynu)

VÝSTRAHA! Nebezpečenstvo výbuchu
› Vyhnite sa zápalným zdrojom. Okamžite uhaste všetky otvorené plamene. Nepoužívajte elektrické spínače alebo zariadenia, ako je rádio alebo mobilný telefón. Neštartujte motor vozidla. Nefajčite.

1. Otvorte všetky okná a dvere.
2. Evakuujte všetky osoby z vozidla.
3. Ak je to možné, zatvorte plynové fľaše zvonku.
4. Ak je to nutné, kompletný plynový systém nechajte skontrolovať a opraviť kvalifikovaným personálom.
5. Až potom uveďte plynový systém späť do prevádzky.

Kontaktovanie podpory výrobcu
Pozrite si zadnú stranu tohto návodu.

11.1 Tabuľka kódov chýb

Displej zobrazí až 4 kódy chyby a varovania.
1. Prechádzanie cez kódy chýb:
   obr. 23 na strane 5
2. Resetovanie kódov chýb:
   obr. 24 na strane 5
3. Resetovanie varovaní:
   obr. 25 na strane 5

POZNÁMKA Prípadne môžete vypnúť systém stlačením tlačidla ⦿ na 3 s.

Porucha	Možná príčina	Návrh riešenia
002	Napätie batérie je nízke	1. Skontrolujte napätie batérie a porovnajte ho s napätím v nastaveniach. 2. Nabite batériu. 3. Pripojte vozidlo k zdroju striedavého prúdu. 4. Ak žiadne z navrhnutých riešení neodstráni poruchu, kontaktujte podporu výrobcu.
003	Napätie batérie je vysoké	1. Skontrolujte napätie batérie a uistite sa, že je nižšie ako 16,5 V. Ak je napätie batérie vyššie ako 16,5 V, potom je buď pripojená nesprávna batéria, alebo je batéria poškodená. 2. Vymeňte batériu za batériu, ktorá poskytuje jednosmerný prúd podľa technických údajov (pozrite si typový štítok). 3. V prípade, že vozidlo je pripojené k zdroju striedavého prúdu, skontrolujte, či sa batéria nabíja. 4. Ak sa batéria nabíja, skontrolujte nabíjacie napätie (musí byť nižšie ako 16,5 V, aby bola zaručená správna funkcia počas nabíjania).
005	Vypálená poistka	1. Skontrolujte poistky pre zdroj jednosmerného prúdu (Výmena poistiek na strane 129). 2. Ak zariadenie nepracuje správne, kontaktujte podporu výrobcu.

Porucha	Možná príčina	Návrh riešenia
007	Všeobecná chyba systému	› Kontaktujte podporu výrobcu.
008 403 … 417	Chyba komunikácie	1. Počkajte 3 min, potom reštartujte zariadenie. 2. Ak zariadenie nepracuje správne, kontaktujte podporu výrobcu.
418 … 421	Chyba komunikácie	1. Počkajte 3 min, potom reštartujte zariadenie. 2. Ak zariadenie nepracuje správne, kontaktujte podporu výrobcu. 3. Skontrolujte, či je plynová fľaša prázdna. Ak sa zariadenie nespustí, ale je zabezpečené zásobovanie plynom, kontaktujte servis.
422	Ohrievač vzduchu prehriaty	1. Ubezpečte sa, že ohrievač vzduchu je vypnutý. 2. Počkajte 15 min … 30 min, kým zariadenie nevychladne. 3. Skontrolujte, či žiadna vstupná mriežka vzduchu a vzduchové potrubie v kabíne k zariadeniu nie sú blokované. 4. Reštartujte ohrievač vzduchu. 5. Ak zariadenie nepracuje správne, kontaktujte podporu výrobcu.
423	Prehrievanie ohrievača vody	1. Ubezpečte sa, že ohrievač vody je vypnutý. 2. Počkajte 15 min … 30 min, kým zariadenie nevychladne. 3. Skontrolujte, či je ohrievač vody naplnený vodou. 4. Ak chýba voda, doplňte ju. 5. Reštartujte ohrievač vody. 6. Ak zariadenie nepracuje správne, kontaktujte podporu výrobcu.
424	Otvorené okno (iba ak je namontovaný okenný spínač)	1. Skontrolujte, či okno nad krytom je otvorené. 2. Ak je okno otvorené, zatvorte ho a reštartujte zariadenie. 3. Ak bolo okno zatvorené, kontaktujte podporu výrobcu.
431	Činnosť zariadenia sa počas prevádzky prerušila.	1. Čakajte 2 min. 2. Resetujte varovanie. 3. Skontrolujte zdroj napájania.
434	Samočinné vypnutie. Varovanie údržby bolo ignorované príliš dlho.	› Kontaktujte podporu výrobcu kvôli údržbe. Zariadenie je možné reštartovať až po servise.

11.2 Tabuľka kódov varovaní

Porucha	Možná príčina	Návrh riešenia
425	Zamrznutá voda	1. Resetujte varovanie. ˅ Ohrev vody je vypnutý. Funguje iba ohrev vzduchu.

Porucha	Možná príčina	Návrh riešenia
		2. Nechajte bežať ohrev vzduchu na maximálnej úrovni, aby sa zvýšila teplota v interiéri a ohrev vody bol znovu pripravený na prevádzku.
432	**Iba modely TwinBoost 6000H, TwinBoost 8000H:** Zdroj striedavého prúdu odpojený alebo prerušený.	1. Resetujte varovanie. ˅ Ohrievač sa teraz používa len na plyn. 2. Skontrolujte zdroj napájania.
433	Vyžaduje sa údržba	1. Resetujte varovanie. 2. Kontaktujte podporu výrobcu kvôli údržbe po dovolenke alebo pri najbližšej príležitosti. Ak budete čakať príliš dlho, ohrievač sa vypne automaticky a môže sa reštartovať iba po údržbe.

11.3 Tabuľka kódov chýb W/O

Porucha	Možná príčina	Návrh riešenia
Žiadna horúca voda, ale ohrievač ukazuje, že voda je horúca.	Ohrievač sa zapne, keď je nádrž na vodu prázdna.	1. Skontrolujte, či sa na HMI dosiahne teplota vody. 2. Skontrolujte, či je poistný a vypúšťací ventil otvorený. 3. Po ochladení naplňte nádrž na vodu. **VÝSTRAHA! Vážne zranenie** › Prázdnu nádrž na horúcu vodu **NENAPĹŇAJTE** studenou vodou.
Cieľová teplota sa nedosiahne.	Aktivácia tichého režimu a obmedzenie ventilátora kabíny môžu zabrániť tomu, aby jednotka dosiahla cieľovú teplotu, pretože to znižuje jej celkový výkon.	Prepnite do automatického režimu.
	Všetky zásuvky sú zatvorené alebo zablokované.	Skontrolujte všetky zásuvky.

12 Likvidácia



Recyklácia obalového materiálu: Obalový materiál dávajte podľa možnosti do príslušného recyklovateľného odpadu. Táto separácia je nevyhnutná, pretože obal je cenným zdrojom a nesprávna likvidácia môže mať vplyv na ľudské zdravie a životné prostredie.



Prečiarknutý odpadkový kôš na kolieskach znamená, že výrobok je elektrické alebo elektronické zariadenie alebo obsahuje batérie a vyžaduje sa jeho oddelený zber, aby sa zabezpečila správna úprava, obnova a recyklácia. **Spotrebiteľ je zo zákona povinný riadne likvidovať elektrické a elektronické zariadenia, batérie a nabíjateľné batérie oddelene od bežného domového odpadu!**

Táto separácia je nevyhnutná, pretože batérie a elektrické spotrebiče sú cennými zdrojmi a môžu obsahovať látky, ktoré sú škodlivé pre ľudí a životné prostredie.

Keď výrobok chcete definitívne vyradiť z prevádzky, informujte sa v najbližšom recyklačnom stredisku alebo u svojho špecializovaného predávajúceho o príslušných predpisoch týkajúcich sa likvidácie.

Výrobok a batérie je možné zlikvidovať bezplatne.

Pred recykláciou produktu vyberte všetky batérie a nabíjateľné batérie.

Batérie obsahujúce viac ako 0,002 % kadmia alebo viac ako 0,004 % olova sú označené chemickým symbolom príslušného kovu: Cd alebo Pb.

13 Záruka

Platí zákonom stanovená doba obchodnej záruky. Ak je výrobok poškodený, obráťte sa na pobočku výrobcu vo vašej krajine (pozrite si stránku dometic.com/dealer) alebo na predajcu.

Ak žiadate o vybavenie opravy alebo nárokov vyplývajúcich z obchodnej záruky, musíte priložiť nasledovné podklady:

- kópiu faktúry s dátumom kúpy,
- dôvod reklamácie alebo opis chyby.

Upozorňujeme vás, že samooprava alebo neodborná oprava môže mať za následok ohrozenie bezpečnosti a zánik obchodnej záruky.

14 Technické údaje

	TwinBoost4000	TwinBoost6000H	TwinBoost6000	TwinBoost8000H
Krytie	IPX1			
Ohrievací výkon	4000 W	4000 W (1800 W elektrický)	6000 W	6000 W (1800 W elektrický)
Vstupné menovité napätie	12 V⎓	12 V⎓ 230~ / 240 V, 50 / 60 Hz	12 V⎓	12 V⎓ 230~ / 240 V, 50 / 60 Hz
Rozsah vstupného napätia	10 V⎓ 16,5 V⎓	10⎓ … 16,5 V 230~ / 240 V, 50 / 60 Hz	10⎓ … 16,5 V	10⎓ … 16,5 V 230~ / 240 V, 50 / 60 Hz
Spotreba energie (12 V⎓)	Ohrev vody 0,7 A Max. ohrev vzduchu 7 A		Ohrev vody 0,7 A Max. ohrev vzduchu 12 A	
Spotreba v pohotovostnom režime	5 mA			
Potrebná poistka	15 A			
Kategória spotrebiča				
Kategória plynu	$I_{3B/P}$ (30), LPG/bután			
Tlak plynovej prípojky	30 mbar			
Spotreba plynu				
MAX (max. ohrev vzduchu)	327 g/h		495 g/h	
(ohrev vody)	185 g/h			
+ (kombinovaný ohrev)	512 g/h			
Spotreba plynu v pohotovostnom stave	7,7 g/h (udržiavanie teploty vody)			
Menovité tepelné zaťaženie				
MAX (max. ohrev vzduchu)	4,5 kW (Hs)		6,8 kW (Hs)	
(ohrev vody)	2,35 kW (Hs)			
+ (kombinovaný ohrev)	6,85 kW (Hs)			
Tlak prípojky vody	max. 2,8 bar (280 kPa)			
Ohrev vody (objem vody pri 2,8 bar (280 kPa)	10 L			
Tlak vo vodovodnom systéme	max. 4,5 bar (450 kPa)			
Čas zohriatia	Približ. 17 min (10 L, zahriatie z 15 … 60 °C)			
Rozsah prevádzkovej teploty	– 20 … 60 °C			
Rozmery D × Š × V	514 m × 438 m × 298 m			
Hmotnosť	17,3 kg	18,5 kg	17,3 kg	18,5 kg
Frekvenčné pásmo (Wi-Fi)	2,4 GHz			

	TwinBoost4000	TwinBoost6000H	TwinBoost6000	TwinBoost8000H
Výkon RF výstupu	WiFi: 19,14 dBm (802.11b), 19,22 dBm (802.11g), 18,96 dBm (802.11n20), 19,12 dBm (802.11n40), Bluetooth: 7,93 dBm , Bluetooth LE: 5,93 dBm			
Skúška/certifikát				

Rádiové zariadenie modelov TwinBoost 4000, TwinBoost 6000, TwinBoost 6000H a TwinBoost 8000H spĺňa požiadavky smernice 2014/53/EÚ. Vyhlásenie o zhode k zariadeniu nájdete na stránke documents.dometic.com.

Čeština

1 Důležité poznámky....136
2 Kybernetická bezpečnost....136
3 Vysvětlení symbolů....136
4 Bezpečnostní pokyny....136
5 Cílová skupina....137
6 Určené použití....137
7 Technický popis....137
8 Použití....137
9 Výměna pojistek....139
10 Čištění a péče....139
11 Řešení problémů....140
12 Likvidace....143
13 Záruka....143
14 Technické údaje....144

1 Důležité poznámky

Pečlivě si prosím přečtěte a dodržujte všechny pokyny, směrnice a varování obsažené v tomto návodu k výrobku, abyste měli jistotu, že výrobek budete vždy správně instalovat, používat a udržovat. Tyto pokyny MUSÍ být uschovány v blízkosti výrobku.

Používáním výrobku tímto potvrzujete, že jste si pečlivě přečetli všechny pokyny, směrnice a varování a že rozumíte podmínkám uvedeným v tomto dokumentu a souhlasíte s nimi. Souhlasíte s používáním tohoto výrobku pouze k určenému účelu a použití a v souladu s pokyny, směrnicemi a varováními uvedenými v tomto návodu k výrobku a v souladu se všemi příslušnými zákony a předpisy. Pokud si nepřečtete a nebudete dodržovat zde uvedené pokyny a varování, může to vést ke zranění vás i ostatních, poškození vašeho výrobku nebo poškození jiného majetku v okolí. Tento návod k výrobku, včetně pokynů, směrnic a varování a související dokumentace může být předmětem změn a aktualizací. Aktuální informace o výrobku naleznete na adrese documents.dometic.com.

2 Kybernetická bezpečnost

Potvrzujeme, že tento produkt splňuje požadavky nařízení Security and Telecommunications Infrastructure regulation (UK). Prohlášení o shodě je k dispozici na adrese documents.dometic.com. Chcete-li nahlásit bezpečnostní incident, napište na e-mail productcybersecurity@dometic.com. Aktualizace zabezpečení budou poskytovány po dobu nejméně pět let od data výroby.

3 Vysvětlení symbolů

Signální slovo označuje bezpečnostní zprávy a zprávy o škodách na majetku a také označuje stupeň nebo úroveň závažnosti nebezpečí.

VÝSTRAHA!
› Označuje nebezpečnou situaci, která, pokud se jí nezabrání, může mít za následek smrt nebo vážné zranění.

UPOZORNĚNÍ!
› Označuje nebezpečnou situaci, která, pokud se jí nezabrání, může mít za následek lehké nebo středně těžké zranění.

POZOR!
› Označuje nebezpečnou situaci, která, pokud se jí nezabrání, může mít za následek hmotné škody.

POZNÁMKA Doplňující informace týkající se obsluhy výrobku.

4 Bezpečnostní pokyny

obr. 1 na stránce 3
obr. 2 na stránce 3
Dodržujte předepsané bezpečnostní pokyny a předpisy výrobce vozidla a autorizovaných dílen.

Při použití elektrických přístrojů dodržujte následující zásadní bezpečnostní opatření k ochraně před těmito nebezpečími:

- úraz elektrickým proudem,
- nebezpečí požáru,
- úrazy.

VÝSTRAHA! Nebezpečí výbuchu
› Nikdy nepoužívejte zařízení na plyn v následujících situacích:
  - Na čerpacích stanicích
  - V parkovacích garážích
  - Na trajektech
  - Při přepravě karavanu nebo obytného vozu přepravním vozidlem nebo odtahovým vozem

VÝSTRAHA! Nedodržení těchto varování může mít za následek smrt nebo vážné zranění.
› Montáž a opravy přístroje musí provádět pouze kvalifikovaný personál, který je seznámen s hrozícími nebezpečími a s příslušnými státními předpisy. Nesprávně provedené opravy mohou být zdrojem značných rizik. Pro případ opravy se obraťte na podporu výrobce (viz zadní strana).
› Údržbu, opravy a čištění nesmí provádět děti.
› Tento přístroj mohou používat děti od 8 let a osoby se sníženými fyzickými, smyslovými nebo duševními schopnostmi nebo s nedostatečnými zkušenostmi a znalostmi, pokud jsou pod dohledem nebo obdržely pokyny týkající se používání přístroje bezpečným způsobem a porozuměly souvisejícím nebezpečím.
› V případě požáru používejte pouze schválené hasicí prostředky. Oheň nehaste vodou.
› Dokud je nádrž na vodu horká, **NEPLŇTE** ji studenou vodou.
› Je-li na přístroji zjištěn únik (zápach plynu):
  - Vyhněte se zdrojům vznícení. Okamžitě uhaste všechny otevřené plameny, nepoužívejte elektrické spínače nebo přístroje, jako je rádio nebo mobilní telefon. Nestartujte motor vozidla. Nekuřte.
  - Otevřete okna a dveře.
  - Evakuujte všechny osoby z vozidla.
  - Uzavřete plynové lahve zvenčí.
  - Celý plynový systém nechte zkontrolovat a případně opravit kvalifikovaným personálem.
  - Teprve potom plynový systém znovu uveďte do provozu.
› Při doplňování paliva do vozidla nebo jiného spotřebiče přístroj vypněte.
› Dodržujte také bezpečnostní pokyny uvedené na obrázcích: **obr. 1** na stránce 136a **obr. 2** na stránce 136.

UPOZORNĚNÍ! Nedodržení těchto upozornění může mít za následek lehké nebo středně těžké zranění.
› Přístroj používejte za předpokladu, že jsou kryt přístroje a kabely nepoškozené.
› Vadné přístroje se nesmí používat.
› Nepoužívejte přístroj v blízkosti hořlavých kapalin.
› Nepoužívejte přístroj bez namontovaných teplovzdušných trubek.
› Nikdy nedovolte, aby se přívod spalovacího vzduchu nebo výstup spalin zablokoval či ucpal.

- Zajistěte, aby přívod spalovacího vzduchu a výstup spalin zůstaly vždy volné. Pravidelně je kontrolujte a podle potřeby čistěte. To je obzvláště důležité v zimních podmínkách, kdy mohou otvory zakrýt nebo zablokovat sníh, led či nečistoty.
- Zajistěte, aby v oblastech výstupu vzduchu nebyly uloženy ani namontovány žádné hořlavé předměty. Je nutné dodržet vzdálenost minimálně 50 cm.
- Pokud je napájecí kabel poškozen, musí být vyměněn výrobcem, jeho servisním zástupcem nebo podobně kvalifikovanými osobami.

POZOR! Nebezpečí poškození

- Používejte přístroj pouze v souladu s jeho určením.
- Neprovádějte žádné úpravy nebo změny přístroje!
- Samotný přístroj nemůže zajistit, aby celé vozidlo zůstalo bez námrazy. To závisí na nastavení rozvodu vody ve vozidle a okolní teplotě. Pokud hrozí, že teplota vozidla klesne pod 0 °C, vypusťte ohřívač vody pomocí pojistného a vypouštěcího ventilu.
- **Pouze modely TwinBoost 6000H a TwinBoost 8000H:** Zkontrolujte, zda je pojistka napájení v kempu dostatečná pro nastavený výkon:
  - Pro 900 W: 4 A
  - Pro 1800 W: 8 A
- **Pouze modely TwinBoost 6000H a TwinBoost 8000H: Nebezpečí přehřátí přívodního kabelu pro střídavý proud** Pokud pro přívodní kabel používáte kabelový naviječ, kabel úplně odviňte.

5 Cílová skupina

Pokyny v tomto návodu jsou určeny osobám, které budou přístroj používat.

6 Určené použití

VÝSTRAHA! Nebezpečí požáru

- Nepoužívejte topení, pokud se vozidlo nachází v uzavřeném prostoru, například v garáži nebo jiném špatně větraném prostoru.

Ohřívač je určen k použití v obytných přívěsech, karavanech a jiných vozidlech s obytným prostorem, pouze pokud je plynový systém instalován v souladu s normou EN 1949.

Přístroj **není** vhodný pro montáž do stavebních strojů, zemědělských strojů, užitkových vozidel, námořních plavidel, domů a bytů, loveckých a lesnických chat, chalup, předstanů a podobných zařízení.

Přístroj lze používat pouze k ohřevu pitné vody a k vytápění interiéru vozidla. **Nikdy** jej nepoužívejte k ohřívání jiných tekutin.

Přístroj používejte pouze s namontovanými originálními teplovzdušnými trubkami a bočním krytem od výrobce. **Nikdy** nepoužívejte jiné teplovzdušné trubky nebo kryty.

Přístroj smí být provozován za jízdy pouze v případě, že jsou instalována zařízení, která zabraňují nekontrolovanému úniku kapalného plynu v případě nehody (podle předpisu EHK OSN č. 122).

Přístroje, které nejsou namontovány v souladu s požadavky výrobce na montáž, není dovoleno používat.

Pokud je přístroj namontován ve vozidlech pro komerční použití, musí provozovatel zohlednit vnitrostátní právní a pojistné požadavky.

Přístroj není určen k použití v nadmořských výškách nad 2000 m.

Výrobce nenese žádnou odpovědnost za zranění nebo poškození výrobku mrazem způsobené tím, že uživatel nedodrží pokyny uvedené v návodu.

Tento výrobek je vhodný pouze k určenému účelu a použití v souladu s těmito pokyny.

Tento návod obsahuje informace, které jsou nezbytné k řádné instalaci a/nebo použití výrobku. Nesprávná instalace a/nebo nevhodné použití či údržba povedou k neuspokojivému výkonu a možné závadě.

Výrobce nepřejímá žádnou odpovědnost za jakékoli zranění nebo poškození výrobku vyplývající z následujícího:

- Nesprávné instalace, sestavení nebo připojení včetně nadměrného napětí
- Nesprávná údržba nebo použití jiných náhradních dílů než originálních dílů dodaných výrobcem
- Úpravy výrobku bez výslovného souhlasu výrobce
- Použití k jiným účelům, než jsou popsány v tomto návodu

Společnost Dometic si vyhrazuje právo změnit vzhled a specifikace výrobku.

7 Technický popis

obr. 3 na stránce 3

Č. na obr. 3 na stránce 137	**Popis**
1	Ovládací panel
2	Kombinovaný ohřívač na LPG
3	Pojistný a vypouštěcí ventil (Když se vnitřní teploty přiblíží k 0 °C, pojistný a vypouštěcí ventil se automaticky otevře a vypustí vodu z ohřívače, aby zabránil poškození způsobenému zamrznutím.)
4	Přívody vzduchu

8 Použití

Nastavení přístroje

1. Nastavte jas displeje ovládacího panelu:
   obr. 4 na stránce 3
2. Nastavte maximální otáčky ventilátoru v tichém režimu :
   obr. 5 na stránce 3
3. Nastavte minimální otáčky ventilátoru v režimu větrání :
   obr. 6 na stránce 3
4. Nastavte jednotky teploty:
   obr. 7 na stránce 4
5. Nastavte energetický režim (pouze modely **TwinBoost 6000H** a **TwinBoost 8000H**):
   obr. 8 na stránce 4

POZNÁMKA Tichý režim může mít vliv na maximální dostupný tepelný výkon a funkci ohřevu vody.

Nastavení a používání časovačů

obr. 9 na stránce 4
obr. 10 na stránce 4
obr. 11 na stránce 4
obr. 12 na stránce 4
obr. 13 na stránce 4
obr. 14 na stránce 4

1. Nastavte a aktivujte časovač příchodu domů pro ohřívač vzduchu: **obr. 9** na stránce 138 a **obr. 12** na stránce 138.
2. Nastavte a aktivujte časovač spánku pro ohřívač vzduchu: **obr. 10** na stránce 138 a **obr. 12** na stránce 138.
3. Nastavte a aktivujte časovač příchodu domů pro ohřívač vody: **obr. 11** na stránce 138 a **obr. 12** na stránce 138.
4. Změna aktivního časovače: **obr. 13** na stránce 138
5. Deaktivace časovače: **obr. 14** na stránce 138.

Používání oblíbených nastavení

Často používaná nastavení můžete uložit jako oblíbená, abyste je mohli později snadno znovu vybrat. Je možné vybrat až 6 oblíbených nastavení (A až F).

1. Uložení aktuálního nastavení do oblíbených:

   obr. 15 na stránce 4

2. Výběr oblíbených:

   obr. 16 na stránce 4

Proplachování ohřívače vody

› Proveďte postup podle obrázku:

obr. 17 na stránce 4

Napouštění ohřívače vody

Pokud je vnitřní teplota nižší než 0 °C, nahřejte nejprve vnitřní prostor pomocí přístroje. V opačném případě se otevře pojistný a vypouštěcí ventil a ohřívač vody se vypustí.

› Proveďte postup podle obrázku:

obr. 18 na stránce 5

Vypouštění ohřívače vody

› Pokud je teplota uvnitř vozidla nižší než 0 °C, ujistěte se, že je uvolněn pojistný a vypouštěcí ventil:

obr. 19 na stránce 5

› Pokud se vozidlo v období mrazů nepoužívá, je třeba ohřívač vody vypustit:

obr. 20 na stránce 5

Spuštění po delší době nepoužívání

1. Zkontrolujte kryt a odstraňte z něj víko a veškeré nečistoty (např. listí, pavučiny atd.).
2. Propláchněte ohřívač vody podle obrázku: **obr. 4** na stránce 137.
3. **POZNÁMKA** Po delší době nepoužívání se může na několik minut objevit kouř nebo zápach způsobený prachem nebo nečistotami.

   V takovém případě zajistěte, aby byl vnitřní prostor dobře větraný, a proveďte samočištění: Viz Samočištění na stránce 139.

8.1 Používání aplikace Dometic Climate

Pomocí aplikace Dometic Climate lze ohřívač ovládat z mobilního telefonu a aktualizovat jeho software.

POZNÁMKA Podle toho, na které obrazovce aplikace Dometic Climate se nacházíte, se může zobrazovat tlačítko **<**, kterým se lze vrátit na předchozí obrazovku.

Spárování ohřívače s aplikací Dometic Climate

POZNÁMKA Po spárování ohřívače s aplikací Dometic Climate se párování vždy automaticky zaktivuje, jakmile se ohřívač, Bluetooth na mobilním telefonu a aplikace Dometic Climate po vypnutí znovu zapnou.

1. Stáhněte si aplikaci Dometic Climate pomocí následujícího kódu QR nebo odkazu (http://qr.dometic.com/bdkpkV).
2. Ujistěte se, že je ohřívač zapnutý.
3. Aktivujte Bluetooth v mobilním telefonu.
4. Otevřete aplikaci Dometic Climate.
   ˅ Zobrazí se nastavení oprávnění.
5. Klepnutím na příslušné odpovědi povolte nebo zamítněte oprávnění.
   ˅ Zobrazí se uvítací obrazovka.
6. Klikněte na tlačítko **Add new device**.
7. Vyberte možnost TwinBoost.
8. Na ovládacím panelu přístroje TwinBoost stiskněte a podržte domovské tlačítko po dobu 3 s.
   ˅ V aplikaci Dometic Climate se objeví obrazovka párování. Po spárování se v ní zobrazí ohřívač.
9. Klepněte na tlačítko **Next**.
   ˅ Zobrazí se potvrzení, že byl zvolen a připojen ohřívač.
10. Klepněte na tlačítko **I'm ready**.
11. Klepněte na tlačítko **Next**.
    ˅ Aplikace Dometic Climate byla úspěšně spárována s přístrojem TwinBoost.

Aktualizace softwaru ohřívače

1. Ujistěte se, že je ohřívač spárovaný s aplikací Dometic Climate.
2. Ujistěte se, že jste do aplikace Dometic Climate přihlášeni.
3. V aplikaci Dometic Climate klepněte na tlačítko .
   ˅ Zobrazí se výběr nastavení.

4. Klepnutím na možnost **Devices** zobrazíte spárovaná zařízení.
5. Vyberte možnost TwinBoost.
ˬ Zobrazí se informace o ohřívači.
6. Klepnutím na možnost **Check Updates** zkontrolujete dostupné aktualizace softwaru ohřívače.
ˬ Pokud jsou k dispozici nové aktualizace, aplikace Dometic Climate je zobrazí.
7. Je-li k dispozici aktualizace, klepněte na možnost **Download**.
ˬ Když se zobrazí možnost **Update**, aktualizace je stažená.
8. Klepněte na možnost **Update**.
ˬ Stav aktualizace se zobrazuje v procentech. Po dokončení aktualizace v aplikaci Dometic Climate aplikace automaticky zajistí spojení mobilního telefonu s ohřívačem prostřednictvím Wi-Fi a přenese aktualizaci do ohřívače. Když je software aktualizovaný, aplikace Dometic Climate to oznámí a ukončí Wi-Fi připojení.

9 Výměna pojistek

VÝSTRAHA! Nebezpečí usmrcení elektrickým proudem

› Před údržbou nebo výměnou pojistek vypněte přístroj, uzavřete přívod plynu a odpojte napájení stejnosměrným proudem (12 V).
› **Pouze modely TwinBoost 6000H a TwinBoost 8000H:** Odpojte napájení střídavým proudem (230 V).

› **POZNÁMKA** Používejte pouze pojistky se stejnou hodnotou.

Vyměňte poškozené pojistky stejnosměrného proudu podle **obr. 21** na stránce 139.

obr. 21 na stránce 5

10 Čištění a péče

› Očistěte přístroj podle obrázku:

obr. 22 na stránce 5

› K čištění a dezinfekci nikdy nepoužívejte čisticí prostředky obsahující chlór.
› Provádějte samočištění jednou týdně: Viz Samočištění na stránce 139.
› Pokud je boční kryt umístěn pod oknem: Zkontrolujte funkci spínače oken jako kontrolu před jízdou nebo sezónní kontrolu.
› Pravidelně kontrolujte, zejména po dlouhých cestách, zda jsou kryt a výfukové potrubí neporušené a správně upevněné.
› Pravidelně, nejméně dvakrát ročně, otevřete pojistný a vypouštěcí ventil, abyste odstranili usazeniny vodního kamene a zajistili správnou funkci.
›
› Přístroj, jeho přívod plynu, výfukové potrubí a kryt nechte zkontrolovat odborníkem v souladu s vnitrostátními předpisy (např. v Německu každé 2 roky). Pokud není stanoveno jinak vnitrostátními předpisy, mělo by se to provádět alespoň každé 2 roky. Kontrola musí být potvrzena zkušebním certifikátem (např. v Německu pracovní list DVGW G 607 pro vozidla).

Samočištění

Pro vyčištění systému a odstranění bakterií provozujte přístroj několik minut při nejvyšší teplotě pro samočištění:

1. Nastavte pokojovou teplotu na maximální hodnotu.
2. Zvolte automatický režim AUTO pro ohřev vzduchu.
3. Zvolte režim horké vody pro ohřev vody.

11 Řešení problémů

Postup v případě úniku plynu (zápach plynu)

VÝSTRAHA! Nebezpečí výbuchu
› Vyhněte se zdrojům vznícení. Okamžitě uhaste veškerý otevřený oheň. Nepoužívejte elektrické spínače nebo přístroje, jako je rádio nebo mobilní telefon. Nestartujte motor vozidla. Nekuřte.

1. Otevřete veškerá okna a dveře.
2. Evakuujte všechny osoby z vozidla.
3. Pokud je to možné, uzavřete plynové lahve zvenčí.
4. Celý plynový systém nechte zkontrolovat a případně opravit kvalifikovaným personálem.
5. Teprve potom plynový systém znovu uveďte do provozu.

Kontaktování podpory výrobce
Viz zadní strana tohoto návodu.

11.1 Tabulka chybových kódů

Na displeji se zobrazí až 4 chybové kódy a výstrahy.
1. Procházejte chybovými kódy:
   obr. 23 na stránce 5
2. Reset chybových kódů:
   obr. 24 na stránce 5
3. Reset výstrah:
   obr. 25 na stránce 5

POZNÁMKA Případně můžete systém vypnout stisknutím tlačítka ⦿ po dobu 3 s.

Porucha	Možná příčina	Návrh řešení
002	Nízké napětí baterie	1. Zkontrolujte napětí baterie a porovnejte je s nastavením podpětí. 2. Nabijte baterii. 3. Připojte vozidlo k napájení střídavým proudem. 4. Pokud žádná z výše uvedených možností problém nevyřeší, obraťte se na podporu výrobce.
003	Vysoké napětí baterie	1. Zkontrolujte napětí baterie a ujistěte se, že je nižší než 16,5 V. Pokud je napětí baterie vyšší než 16,5 V, je buď připojena špatná baterie, nebo je baterie poškozená. 2. Vyměňte baterii za baterii, která dodává stejnosměrný proud podle technických údajů (viz typový štítek). 3. V případě, že je vozidlo připojeno k napájení střídavým proudem, zkontrolujte, zda se baterie nabíjí. 4. Pokud se baterie nabíjí, zkontrolujte nabíjecí napětí (musí být nižší než 16,5 V, aby byla zajištěna správná funkce při nabíjení).
005	Spálená pojistka	1. Zkontrolujte pojistky stejnosměrného napájení (Výměna pojistek na stránce 139). 2. Pokud přístroj nefunguje správně, obraťte se na podporu výrobce.

Porucha	Možná příčina	Návrh řešení
007	Obecná chyba systému	› Obraťte se na podporu výrobce.
008 403 ... 417	Chyba v komunikaci	1. Počkejte 3 min, poté přístroj restartujte. 2. Pokud přístroj nefunguje správně, obraťte se na podporu výrobce.
418 ... 421	Chyba v komunikaci	1. Počkejte 3 min, poté přístroj restartujte. 2. Pokud přístroj nefunguje správně, obraťte se na podporu výrobce. 3. Zkontrolujte, zda láhev na plyn není prázdná. Pokud je zajištěn přívod plnu, ale přístroj se nespustí, obraťte se na údržbu.
422	Přehřátí ohřívače vzduchu	1. Zkontrolujte, zda je ohřívač vzduchu vypnutý. 2. Počkejte 15 min ... 30 min, dokud přístroj nevychladne. 3. Zkontrolujte, zda nejsou zanesené všechny mřížky přívodu vzduchu a vzduchové potrubí do přístroje. 4. Spusťte ohřívač vzduchu znovu. 5. Pokud přístroj nefunguje správně, obraťte se na podporu výrobce.
423	Přehřátí ohřívače vody	1. Zkontrolujte, zda je ohřívač vody vypnutý. 2. Počkejte 15 min ... 30 min, dokud přístroj nevychladne. 3. Zkontrolujte, zda je ohřívač vody naplněn vodou. 4. Pokud voda chybí, doplňte ji. 5. Spusťte ohřívač vody. 6. Pokud přístroj nefunguje správně, obraťte se na podporu výrobce.
424	Otevřené okno (pouze pokud je nainstalován spínač oken)	1. Zkontrolujte, zda je otevřeno okno nad krytem. 2. Pokud je okno otevřené, zavřete jej a přístroj znovu spusťte. 3. Pokud je okno zavřené, obraťte se na podporu výrobce.
431	Přerušen provoz přístroje	1. Počkejte 2 min. 2. Resetujte výstrahu. 3. Zkontrolujte napájení.
434	Vlastní vypnutí. Servisní upozornění bylo příliš dlouho ignorováno.	› Pro servis se obraťte na podporu výrobce. Přístroj lze znovu spustit až po servisu.

11.2 Tabulka výstražných kódů

Porucha	Možná příčina	Návrh řešení
425	Zmrzlá voda	1. Resetujte výstrahu. ˅ Ohřev vody je vypnutý. V provozu je pouze ohřev vzduchu.

Porucha	Možná příčina	Návrh řešení
		2. Spusťte ohřev vzduchu na nejvyšší stupeň, aby se zvýšila vnitřní teplota a ohřev vody byl opět připraven k provozu.
432	**Pouze modely TwinBoost 6000H a TwinBoost 8000H:** Odpojení nebo přerušení napájení střídavým proudem.	1. Resetujte výstrahu. ˅ Ohřívač je nyní provozován pouze na plyn. 2. Zkontrolujte napájení.
433	Nutný servis	1. Resetujte výstrahu. 2. Po dovolené nebo při nejbližší příležitosti se obraťte na servisní podporu výrobce. Pokud budete čekat příliš dlouho, ohřívač se sám vypne a lze jej znovu spustit až po servisu.

11.3 Tabulka chyb bez kódů

Porucha	Možná příčina	Návrh řešení
Voda není horká, ale ohřívač ukazuje, že ano.	Ohřívač byl zapnut s prázdnou nádrží na vodu.	1. Zkontrolujte, jesti bylo požadované teploty vody dosaženo v rozhraní HMI. 2. Zkontrolujte, zda není otevřený pojistný a vypouštěcí ventil. 3. Po ochlazení nádrže na vodu ji naplňte.  **VÝSTRAHA! Riziko vážného poranění** › Dokud je nádrž na vodu horká, **NEPLŇTE** ji studenou vodou.
Nebylo dosaženo cílové teploty.	Dosažení cílové teploty mohla zabránit aktivace tichého režimu a ztlumení kabinového ventilátoru, jelikož se tím snížil celkový výkon jednotky.	Přepněte jednotku do automatického režimu.
	Všechny výdechy a výstupy jsou zavřené nebo zablokované.	Zkontrolujte všechny výdechy a výstupy.

12 Likvidace



Recyklace obalového materiálu: Kdekoli je to možné, třiďte obalový materiál do příslušných kontejnerů. Toto oddělení je nezbytné, protože obal je cenným zdrojem a nesprávná likvidace může mít vliv na lidské zdraví a životní prostředí.



Přeškrtnutá ikona popelnice s kolečky označuje, že výrobek je elektrické nebo elektronické zařízení nebo obsahuje baterie a musí s ním být nakládáno odděleně pro řádné zpracování, využití a recyklaci. **Spotřebitel je ze zákona povinen řádně zlikvidovat veškeré elektrické nebo elektronické zařízení, baterie a dobíjecí baterie odděleně od běžného komunálního odpadu!**

Toto oddělení je nezbytné, protože baterie a elektrické spotřebiče jsou cenné zdroje a mohou obsahovat látky, které jsou škodlivé pro člověka a životní prostředí.

Chcete-li výrobek definitivně zlikvidovat, informace o příslušném postupu v souladu s platnými předpisy pro likvidaci vám sdělí místní recyklační středisko nebo specializovaný obchodník.

Výrobek a baterie lze zlikvidovat bezplatně.

Před recyklací tohoto produktu vyjměte veškeré baterie a dobíjecí baterie.

Baterie obsahující více než 0,002 % kadmia nebo více než 0,004 % olova jsou označeny chemickým symbolem daného kovu: Cd či Pb.

13 Záruka

Na výrobek je poskytována obchodní záruka v souladu s platnými zákony. Pokud je výrobek vadný, kontaktujte pobočku výrobce ve vaší zemi nebo svého obchodníka (viz dometic.com/dealer).

K vyřízení opravy nebo obchodní záruky nezapomeňte odeslat následující dokumenty:

- kopii účtenky s datem zakoupení,
- uvedení důvodu reklamace nebo popis vady.

Upozorňujeme, že oprava svépomocí nebo neodborná oprava může ohrozit bezpečnost a vést ke ztrátě obchodní záruky.

14 Technické údaje

	TwinBoost4000	TwinBoost6000H	TwinBoost6000	TwinBoost8000H
Stupeň krytí	IPX1			
Topný výkon	4000 W	4000 W (1800 W elektrický)	6000 W	6000 W (1800 W elektrický)
Jmenovité vstupní napětí	12 V⎓	12 V⎓ 230~ / 240 V, 50 / 60 Hz	12 V⎓	12 V⎓ 230~ / 240 V, 50 / 60 Hz
Rozsah vstupního napětí	10 V⎓ 16,5 V⎓	10⎓ … 16,5 V 230~ / 240 V, 50 / 60 Hz	10⎓ … 16,5 V	10⎓ … 16,5 V 230~ / 240 V, 50 / 60 Hz
Spotřeba proudu (12 V⎓)	Ohřev vody 0,7 A Max. ohřev vzduchu 7 A		Ohřev vody 0,7 A Max. ohřev vzduchu 12 A	
Spotřeba v pohotovostním režimu	5 mA			
Požadovaná pojistka	15 A			
Kategorie přístroje				
Kategorie plynu	$I_{3B/P}$ (30), LPG/butan			
Tlak plynové přípojky	30 mbar			
Spotřeba plynu				
MAX (Max. ohřev vzduchu)	327 g/h		495 g/h	
(Ohřev vody)	185 g/h			
+ (Kombinovaný ohřev)	512 g/h			
Spotřeba plynu v pohotovostním režimu	7,7 g/h (pro udržování teploty vody)			
Jmenovité tepelné zatížení:				
MAX (Max. ohřev vzduchu)	4,5 kW (Hs)		6,8 kW (Hs)	
(Ohřev vody)	2,35 kW (Hs)			
+ (Kombinovaný ohřev)	6,85 kW (Hs)			
Tlak vodovodní přípojky	max. 2,8 bar (280 kPa)			
Ohřev vody (objem vody při 2,8 bar (280 kPa)	10 L			
Tlak vodního systému	max. 4,5 bar (450 kPa)			
Doba ohřevu	Přibl. 17 min (10 L, ohřátých z 15 … 60 °C)			
Rozsah provozních teplot	– 20 … 60 °C			
Rozměry D x Š x V	514 m × 438 m × 298 m			
Hmotnost	17,3 kg	18,5 kg	17,3 kg	18,5 kg
Frekvenční pásmo (WiFi)	2,4 GHz			
Výstupní výkon RF	WiFi: 19,14 dBm (802.11b), 19,22 dBm (802.11g), 18,96 dBm (802.11n20), 19,12 dBm (802.11n40), Bluetooth: 7,93 dBm , Bluetooth LE: 5,93 dBm			

	TwinBoost4000	TwinBoost6000H	TwinBoost6000	TwinBoost8000H
Zkouška/certifikát				

Rádiové vybavení přístrojů TwinBoost 4000, TwinBoost 6000, TwinBoost 6000H a TwinBoost 8000H splňuje požadavky směrnice 2014/53/EU. Prohlášení o shodě pro toto zařízení naleznete na adrese documents.dometic.com.

Magyar

1 Fontos információk....146
2 Kiberbiztonság....146
3 Szimbólumok magyarázata....146
4 Biztonsági útmutatások....146
5 Célcsoport....147
6 Rendeltetésszerű használat....147
7 Műszaki leírás....147
8 Üzemeltetés....148
9 Biztosítékok cseréje....149
10 Tisztítás és karbantartás....149
11 Hibaelhárítás....150
12 Ártalmatlanítás....153
13 Garancia....153
14 Műszaki adatok....154

1 Fontos információk

A termék mindenkori szakszerű telepítése, használata és karbantartása érdekében kérjük figyelmesen olvassa el az ebben a termék kézikönyvben található utasításokat, irányelveket és figyelmeztetéseket, valamint mindig tartsa be ezeket. Ezt az útmutatót a termék közelében KELL tartani.

A termék használatba vételével Ön kijelenti hogy figyelmesen elolvasta az összes utasítást, irányelvet és figyelmeztetést, valamint megértette és elfogadja az itt leírt szerződési feltételeket. Ön elfogadja, hogy kizárólag a rendeltetésének megfelelő célra és a jelen termék kézikönyvben leírt útmutatásoknak, irányelveknek és figyelmeztetéseknek, valamint a hatályos törvényeknek és szabályozásoknak megfelelően használja ezt a terméket. Az itt leírt utasítások és figyelmeztetések elolvasásának és betartásának elmulasztása saját és mások sérüléséhez, a termék vagy a közelben található más anyagi javak károsodásához vezethet. Ez a termék kézikönyv és a benne található utasítások, irányelvek és figyelmeztetések, valamint a kapcsolódó dokumentációk módosulhatnak és frissülhetnek. Naprakész termékinformációkért látogasson el a következő honlapra: documents.dometic.com.

2 Kiberbiztonság

Megerősítjük, hogy ez a termék megfelel az Security and Telecommunications Infrastructure regulation (Egyesült Királyság) szabványnak. A megfelelőségi nyilatkozat elérhető a következő címen: documents.dometic.com. Biztonsági esemény bejelentéséhez küldjön e-mailt a következő címre: productcybersecurity@dometic.com. A biztonsági frissítéseket a gyártás dátumától számítva legalább öt évig biztosítjuk.

3 Szimbólumok magyarázata

A figyelmeztető szavak a biztonsági utasítások, valamint a vagyoni károk elkerülésére szolgáló utasítások jelzésére szolgálnak, továbbá a veszély súlyosságát is jelzik.

FIGYELMEZTETÉS!
› Veszélyes helyzetet jelöl, amely súlyos sérülést vagy halált okozhat, ha nem kerülik el.

VIGYÁZAT!
› Veszélyes helyzetet jelöl, amely könnyű vagy mérsékelt sérülést okozhat, ha nem kerülik el.

FIGYELEM!
› Olyan helyzetet jelöl, amely vagyoni kárt okozhat, ha nem kerülik el.

MEGJEGYZÉS A termék kezelésére vonatkozó kiegészítő információk.

4 Biztonsági útmutatások

1. ábra, 3. oldal
2. ábra, 3. oldal
Vegye figyelembe a járműgyártó és a gépjárműszakma által előírt biztonsági megjegyzéseket és előírásokat.

Elektromos készülékek használata előtt vegye figyelembe az alábbi alapvető biztonsági intézkedéseket az alábbi veszélyek elleni védelem érdekében:

- áramütés
- tűzveszély
- sérülések

FIGYELMEZTETÉS! Robbanásveszély
› Soha ne üzemeltesse a készüléket gázzal a következő helyzetekben:
  - Üzemanyagtöltő állomásokon
  - Parkolóházakban
  - Kompokon
  - A lakókocsi vagy lakóautó szállítójárművel vagy vontatóval történő szállításakor

FIGYELMEZTETÉS! Ezeknek a figyelmeztetéseknek a figyelmen kívül hagyása súlyos, vagy halálos sérüléshez vezethet.
› A készülék telepítését és javítását csak a kapcsolódó veszélyeket, illetve a vonatkozó és nemzeti előírásokat ismerő szakemberek végezhetik. A szakszerűtlen javítások jelentős veszélyeket okozhatnak. Javítási szolgáltatásért forduljon a gyártó ügyfélszolgálatához (lásd a hátoldalon).
› A karbantartást, javítást és tisztítást gyermekek nem végezhetik.
› A készüléket 8 év feletti gyermekek, valamint korlátozott fizikai, érzékszervi és mentális képességű, illetve megfelelő tapasztalattal és tudással nem rendelkező személyek csak felügyelet mellett, illetve a készülék biztonságos használatát és az abból eredő veszélyeket megértve használhatják.
› Tűz esetén csak az engedélyezett oltóanyagokat használja. A tűzoltáshoz ne használjon vizet.
› **NE** töltsön hideg vizet az üres melegvíztartályba.
› Ha készüléke szivárog (gázszag):
  - Kerülje el a szikraforrásokat. Azonnal oltsa el a nyílt lángokat, ne üzemeltessen elektromos kapcsolókat vagy készülékeket, például rádiót vagy mobiltelefont. Ne indítsa be a jármű motorját. Ne dohányozzon.
  - Nyissa ki az ablakokat és az ajtókat.
  - Evakuáljon minden személyt a járműből.
  - Zárja el a gázpalackokat kívülről.
  - Ellenőriztesse és szükség esetén javíttassa meg a teljes gázrendszert szakképzett személyekkel.
  - Csak ezután helyezze újra üzembe a gázrendszert.
› A jármű vagy bármely más berendezés üzemanyaggal történő feltöltése során kapcsolja ki a készüléket.
› Vegye figyelembe továbbá a következő ábrák biztonsági útmutatásait: **. ábra 1** 146. oldal és **. ábra 2** 146. oldal .

VIGYÁZAT! Ezeknek a felhívásoknak a figyelmen kívül hagyása könnyű vagy mérsékelt sérüléshez vezethet.
› A készüléket csak akkor üzemeltesse, ha a ház és a vezetékek nem sérültek.
› Sérült készüléket tilos használni.

- A készüléket tilos tűzveszélyes folyadékok közelében használni.
- Ne használja a készüléket felszerelt meleg levegő vezetőcső nélkül.
- Soha ne hagyja, hogy az égési levegő bemeneti nyílása vagy a füstgázkivezetés elzáródjon vagy eltömődjön.
- Gondoskodjon arról, hogy az égési levegő bemeneti nyílása és a füstgázkivezetés mindig szabad maradjon. Rendszeresen ellenőrizze és szükség szerint tisztítsa meg őket. Ez különösen fontos téli körülmények között, amikor hó, jég vagy szennyeződés takarhatja el vagy zárhatja el a nyílásokat.
- Ügyeljen arra, hogy a levegőkivezető nyílások területén ne tároljon és ne szereljen fel éghető tárgyakat. A távolság legalább 50 cm legyen.
- Ha a tápvezeték megsérül, akkor ki kell cseréltetni azt a gyártóval, annak szervizszolgálatával vagy egy hasonlóan képzett szakemberrel.

FIGYELEM! Károsodás veszélye
- A készüléket csak rendeltetésszerűen használja.
- Ne végezzen módosításokat vagy átépítéseket a készüléken!
- A készülék önmagában nem tudja biztosítani, hogy a teljes jármű fagymentes maradjon. Ez a jármű vízrendszerének beállításától és a környezeti hőmérséklettől függ. Ha a jármű belsejében a hőmérséklet 0 °C alá süllyedhet, akkor a biztonsági és a leeresztőszelep segítségével ürítse ki a vízmelegítőt.
- **Csak TwinBoost 6000H, TwinBoost 8000H:** Ellenőrizze hogy a kempingben az áramellátás biztosítéka elegendő-e a berendezés áramfelvételéhez:
  - 900 W esetén: 4 A
  - 1800 W esetén: 8 A
- **Csak TwinBoost 6000H, TwinBoost 8000H: A váltakozó áramú csatlakozókábel túlhevülésének veszélye** Ha kábeldobra csévélt kábelt használ a tápellátáshoz, teljesen csévélje le azt.

5 Célcsoport

Az ebben a kézikönyvben található utasítások a készüléket használni szándékozó személyeknek szólnak.

6 Rendeltetésszerű használat

FIGYELMEZTETÉS! Tűzveszély
- Ne használja a fűtőkészüléket, amikor a jármű zárt térben, például garázsban vagy más rosszul szellőző helyen áll.

A fűtőberendezés kizárólag olyan lakóautókban, lakókocsikban és egyéb, lakóterekkel rendelkező járművekben történő használatra készült, amelyekben a gázrendszer az EN 1949 szabványnak megfelelően van kialakítva.

A készülék **nem** alkalmas építőipari gépekbe, mezőgazdasági gépekbe, haszonjárművekbe, vízi járművekbe, házakba és lakásokba, vadász- és erdészházakba, hétvégi házakba, elősátrakba vagy hasonló berendezésekbe történő beszerelésre.

A készülék kizárólag ivóvíz melegítésére és a jármű belsejének fűtésére használható. **Soha** ne használja más folyadékok melegítésére.

A készüléket csak a gyártótól származó eredeti meleglevegő-csövekkel és oldalsó burkolattal felszerelve használja. **Soha** ne használjon ettől eltérő meleglevegő-csöveket vagy burkolatokat.

A készüléket vezetés közben csak akkor szabad üzemeltetni, ha fel vannak szerelve olyan berendezések, amelyek baleset esetén megakadályozzák a folyékony gáz ellenőrizetlen szivárgását (az ENSZ-EGB 122. szabályozása szerint).

Nem a gyártó beépítési követelményei szerint beépített készülékeket tilos használni.

Ha a készüléket kereskedelmi célú járművekbe szerelik be, az üzemeltetőnek figyelembe kell vennie az országos törvényi és biztosítási követelményeket.

A készülék nem 2000 m-t meghaladó tengerszint feletti magasságon való használatra készült.

A gyártó nem vállal felelősséget a termékben keletkezett olyan sérülésekért vagy károkért, amelyek a felhasználó által a használati útmutatóban foglaltak be nem tartása általi fagyás miatt keletkeztek.

Ez a termék az itt leírt utasításoknak megfelelő rendeltetésszerű használatra alkalmas.

Ez a kézikönyv olyan információkat nyújt, amelyek a termék szakszerű telepítéséhez és/vagy üzemeltetéséhez szükségesek. A hibás telepítés és/vagy a szakszerűtlen üzemeltetés vagy karbantartás elégtelen teljesítményhez és potenciálisan meghibásodáshoz vezethet.

A gyártó nem vállal felelősséget a termék olyan károsodásáért, vagy sérülésekért, amelyek a következőkre vezethetők vissza:

- Hibás beszerelés, összeszerelés vagy csatlakoztatás, ideértve a túlfeszültséget is
- Helytelen karbantartás, vagy a gyártó által szállított eredeti tartalék alkatrésztől eltérő tartalék alkatrészek használata
- A termék kifejezett gyártói engedély nélküli módosítása
- Az útmutatóban leírt céloktól eltérő felhasználás

A Dometic fenntartja a termék megjelenésének és specifikációjának módosítására vonatkozó jogát.

7 Műszaki leírás

3. ábra, 3. oldal

Szám itt: 3. ábra 147. oldal	Leírás
1	Vezérlőpanel
2	Folyékony PB gáz kombinált fűtőberendezés
3	Biztonsági és leeresztőszelep Amikor a belső hőmérséklet megközelíti a 0 °C-ot, a biztonsági és leeresztőszelep automatikusan kinyit, és a víz távozik a berendezésből, megelőzve a fagyás okozta károsodást.
4	Levegőbemenetek

8 Üzemeltetés

A készülék beállítása

1. Állítsa be a vezérlőpanel képernyőjének fényerejét:

   4. ábra, 3. oldal

2. Állítsa be a maximális ventilátor-fordulatszámot csendes üzemmódban:

   5. ábra, 3. oldal

3. Állítsa be a minimális ventilátor-fordulatszámot szellőztetési üzemmódban:

   6. ábra, 3. oldal

4. Állítsa be a hőmérséklet mértékegységét:

   7. ábra, 4. oldal

5. Állítsa be az energia üzemmódot (**csak TwinBoost 6000H** és **TwinBoost 8000H** esetén):

   8. ábra, 4. oldal

MEGJEGYZÉS A csendes üzemmód hatással lehet a maximálisan elérhető hőteljesítményre és a vízmelegítés működésére.

Az időzítők beállítása és használata

9. ábra, 4. oldal
10. ábra, 4. oldal
11. ábra, 4. oldal
12. ábra, 4. oldal
13. ábra, 4. oldal
14. ábra, 4. oldal

1. A levegőmelegítőre vonatkozó hazaérkezési időzítő beállítása és aktiválása: **. ábra 9** 148. oldal és **. ábra 12** 148. oldal .
2. A levegőmelegítőre vonatkozó alvási időzítő beállítása és aktiválása: **. ábra 10** 148. oldal és **. ábra 12** 148. oldal .
3. A vízmelegítőre vonatkozó hazaérkezési időzítő beállítása és aktiválása: **. ábra 11** 148. oldal és **. ábra 12** 148. oldal .
4. Az aktív időzítő módosítása: **. ábra 13** 148. oldal
5. Az időzítő kikapcsolása: **. ábra 14** 148. oldal .

Kedvencek használata

Elmentheti kedvencekként a gyakran használt beállításokat, így később könnyen újra kiválaszthatja ezeket. Legfeljebb 6 kedvenc beállítás lehetséges (A...F).

1. Az aktuális beállítások elmentése kedvencként:

   15. ábra, 4. oldal

2. Egy kedvenc kiválasztása:

   16. ábra, 4. oldal

A vízmelegítő kiöblítése

› Járjon el a következő ábra szerint:

17. ábra, 4. oldal

A vízmelegítő feltöltése

Ha a belső hőmérséklet 0 °C alatt van, először fűtse fel a belső teret a készülékkel. Ellenkező esetben a biztonsági és leeresztőszelep kinyílik, és a vízmelegítő kiürül.

› Járjon el a következő ábra szerint:

18. ábra, 5. oldal

A vízmelegítő kiürítése

› Ha a járművön belüli hőmérséklet 0 °C alatti, akkor győződjön meg arról, hogy a biztonsági és leeresztőszelep ki van oldva:

19. ábra, 5. oldal

› Ha a járművet a fagyos időszakban nem használja, akkor ki kell üríteni a vízmelegítőt.

20. ábra, 5. oldal

Bekapcsolás hosszabb használaton kívüli időszak után

1. Ellenőrizze a burkolatot, és távolítsa el a borítást és az esetleges szennyeződéseket (pl. falevelek, pókhálók stb.).
2. Öblítse át a vízmelegítőt a következő ábra szerint: **. ábra 4** 148. oldal .
3. **MEGJEGYZÉS** Hosszú használaton kívüli időszak után a por vagy szennyeződések miatt néhány percig füst vagy szag keletkezhet.

   Ebben az esetben gondoskodjon a beltér jó szellőzéséről, és hajtsa végre az öntisztítási eljárást: Lásd: Öntisztítás 149. oldal .

8.1 A Dometic Climate alkalmazás használata

A Dometic Climate alkalmazás segítségével mobiltelefonon keresztül vezérelheti a fűtőberendezést, és frissítheti a szoftverét.

MEGJEGYZÉS A Dometic Climate alkalmazás képernyőjétől függően megjelenik egy **<** gomb, amellyel a korábban megjelenített képernyőre lehet váltani.

A fűtőberendezés és a Dometic Climate alkalmazás párosítása

MEGJEGYZÉS Ha a fűtőberendezés és a Dometic Climate alkalmazás párosítása megtörtént, a párosítás mindig automatikusan aktiválódik, amikor a fűtőberendezést, a mobiltelefon Bluetooth funkcióját és a Dometic Climate alkalmazást kikapcsolt állapotból ismét bekapcsolják.

1. A Dometic Climate alkalmazás letöltéséhez használja a következő QR-kódot vagy a hivatkozást (http://qr.dometic.com/bdkpkV).
2. Biztosítsa, hogy a fűtőberendezés be legyen kapcsolva.
3. Aktiválja a Bluetooth funkciót a mobiltelefonon.
4. Nyissa meg a Dometic Climate alkalmazást.
   ˅ Megjelenik az engedélyek beállítására szolgáló oldal.
5. A megfelelő válaszok megérintésével engedélyezze vagy tagadja meg az engedélyeket.
   ˅ Megjelenik az üdvözlőképernyő.

6. Kattintson az **Új eszköz hozzáadása** gombra.
7. Válassza a TwinBoost lehetőséget.
8. Tartsa lenyomva a TwinBoost vezérlőpanel ⏻ gombját 3 s-ig.
   ˅ A Dometic Climate alkalmazás egy párosítási képernyőt jelenít meg. A párosítás befejezése után megjelenik a fűtőberendezés.
9. Koppintson a **Tovább** gombra.
   ˅ Megjelenik egy üzenet amely visszaigazolja, hogy megtörtént a fűtőberendezés kiválasztása és csatlakoztatása.
10. Koppintson a **Készen állok** gombra.
11. Koppintson a **Tovább** gombra.
    ˅ A Dometic Climate alkalmazás sikeresen párosítva van a TwinBoost alkalmazással.

A fűtőberendezés szoftverének frissítése

1. Ellenőrizze, hogy a fűtőberendezés és a Dometic Climate alkalmazás párosítva van-e.
2. Ellenőrizze, hogy be van-e jelentkezve a Dometic Climate alkalmazásba.
3. Koppintson a Dometic Climate alkalmazásban található ☰ gombra
   ˅ Megjelenik a beállítások választéka.
4. A párosított eszközök megjelenítéséhez koppintson az **Eszközök** elemre.
5. Válassza a TwinBoost lehetőséget.
   ˅ Megjelennek a fűtőberendezésre vonatkozó információk.
6. A fűtőberendezés szoftverfrissítéseinek ellenőrzéséhez koppintson a **Frissítések ellenőrzése** elemre.
   ˅ A Dometic Climate alkalmazás megjeleníti az aktuális frissítést, ha van ilyen.
7. Ha van elérhető frissítés, koppintson a **Letöltés** elemre.
   ˅ A frissítés letöltése sikeresen befejeződött, amikor a **Frissítés** elem megjelenik.
8. Koppintson a **Frissítés** elemre.
   ˅ A frissítés állapota százalékban jelenik meg. Amikor a frissítés befejeződik a Dometic Climate alkalmazásban, a Dometic Climate alkalmazás Wi-Fi-n keresztül automatikusan összekapcsolja a mobiltelefont a fűtőberendezéssel, és továbbítja a frissítést a fűtőberendezésre. A Dometic Climate alkalmazás jelzi, ha a szoftver frissítése megtörtént, majd megszakítja a Wi-Fi-kapcsolatot.

9 Biztosítékok cseréje

FIGYELMEZTETÉS! Áramütés veszélye

› A szervizelés vagy a biztosítékok cseréje előtt kapcsolja ki a készüléket, zárja el a gázellátást és válassza le az egyenáramú (12 V) tápellátást.

› **Csak TwinBoost 6000H, TwinBoost 8000H:** Válassza le a váltakozó áramú (230 V) tápellátást.

› **MEGJEGYZÉS** Csak ugyan olyan paraméterekkel rendelkező biztosítékokat használjon.

A következők alapján cserélje ki a meghibásodott egyenáramú biztosítékokat: **. ábra 21** 149. oldal .

21. ábra, 5. oldal

10 Tisztítás és karbantartás

› Tisztítsa meg a készüléket a következő ábra szerint:

22. ábra, 5. oldal

› Soha ne használjon klórtartalmú tisztítószereket a tisztításhoz és a fertőtlenítéshez.

› Végezzen öntisztítást hetente egyszer: Lásd: Öntisztítás 149. oldal .

› Ha az oldalsó burkolat egy ablak alatt helyezkedik el: Az utazás előtti vagy szezonális ellenőrzés részeként ellenőrizze az ablakkapcsoló működését.

› Különösen hosszú utak után, rendszeresen ellenőrizze a burkolat és a kifúvott gáz csatornájának épségét és megfelelő rögzítettségét.

› A vízkőlerakódások eltávolítása és a megfelelő működés biztosítása érdekében rendszeresen, de évente legalább kétszer működtesse a biztonsági és leeresztőszelepet.

›

› A készüléket, annak gázellátását, a kifúvottgáz-csatornát és burkolatot az országos előírásoknak megfelelően (pl. Németországban 2 évente) szakértővel ellenőriztetni kell. Ha nincs országos szabályozás, akkor ezt legalább 2 évente kell elvégeztetni. Az ellenőrzést egy vizsgálati jegyzőkönyvvel kell igazolni (pl. DVGW G 607 számú munkalap a németországi járművek esetében).

Öntisztítás

A rendszer baktériumoktól történő megtisztításához a készüléket néhány percig a legmagasabb hőfokozaton kell működtetni, az öntisztulás érdekében:

1. Állítsa be a szobahőmérsékletet a maximális értékre.
2. Válassza ki a levegőmelegítés automatikus üzemmódját AUTO.
3. Válassza ki a vízmelegítés forró üzemmódját.

11 Hibaelhárítás

Eljárás gázszivárgás (gázszag észlelése) esetén

FIGYELMEZTETÉS! Robbanásveszély
› Kerülje el a szikraforrásokat. Azonnal oltson ki minden nyílt lángot. Ne üzemeltessen elektromos kapcsolókat vagy készülékeket, például rádióberendezéseket vagy mobiltelefonokat. Ne indítsa be a jármű motorját. Ne dohányozzon.

1. Nyissa ki az összes ablakot és ajtót.
2. Evakuáljon minden személyt a járműből.
3. Ha lehetséges, kívülről zárja el a gázpalackokat.
4. Ellenőriztesse és szükség esetén javíttassa meg a teljes gázrendszert szakképzett személyekkel.
5. Csak ezután helyezze újra üzembe a gázrendszert.

Kapcsolatfelvétel a gyártó ügyfélszolgálatával
Lásd a kézikönyv hátsó oldalán.

11.1 Hibakódtáblázat

A képernyőn maximum 4 hibakód és figyelmeztetés látható.
1. Görgesse végig a hibakódokat:
   23. ábra, 5. oldal
2. Állítsa vissza a hibakódokat:
   24. ábra, 5. oldal
3. Állítsa vissza a figyelmeztetéseket:
   25. ábra, 5. oldal

MEGJEGYZÉS Vagy a ⊙ gomb 3 s másodpercig történő nyomva tartásával kikapcsolhatja a rendszert.

Hiba	Lehetséges ok	Megoldási javaslat
002	Akkumulátor feszültsége alacsony	1. Ellenőrizze az akkumulátor feszültséget és hasonlítsa össze a feszültség alatti beállítással. 2. Töltse fel az akkumulátort. 3. Csatlakoztassa a járművet a váltakozó áramú tápellátáshoz. 4. Fa a fentiek egyike sem oldja meg a problémát, vegye fel a kapcsolatot a gyártó ügyfélszolgálatával.
003	Akkumulátorfeszültség magas	1. Ellenőrizze az akkumulátorfeszültséget, és győződjön meg róla, hogy alacsonyabb mint 16,5 V. Ha az akkumulátor feszültsége 16,5 V fölött van, akkor vagy nem megfelelő akkumulátor van csatlakoztatva, vagy az akkumulátor meghibásodott. 2. Cserélje ki az akkumulátort olyan akkumulátorra, amely a műszaki adatoknak megfelelő egyenáramot szolgáltat (lásd az adattáblát). 3. Ha a jármű váltakozó áramra van csatlakoztatva, ellenőrizze, hogy az akkumulátor töltődik-e. 4. Ha az akkumulátor töltődik, ellenőrizze a töltési feszültséget (a töltés közbeni megfelelő működés biztosításához 16,5 V-nál alacsonyabbnak kell lennie).

Hiba	Lehetséges ok	Megoldási javaslat
005	Kiégett a biztosíték	1. Ellenőrizze az egyenáramú biztosítékokat (Biztosítékok cseréje 149. oldal). 2. Ha a készülék nem működik megfelelően, forduljon a gyártó ügyfélszolgálatához.
007	Általános rendszerhiba	› Vegye fel a kapcsolatot a gyártó ügyfélszolgálatával.
008 403 ... 417	Kommunikációs hiba	1. Várjon 3 min-et, majd indítsa újra a készüléket. 2. Ha a készülék nem működik megfelelően, forduljon a gyártó ügyfélszolgálatához.
418 ... 421	Kommunikációs hiba	1. Várjon 3 min-et, majd indítsa újra a készüléket. 2. Ha a készülék nem működik megfelelően, forduljon a gyártó ügyfélszolgálatához. 3. Ellenőrizze, hogy a gázpalack üres-e. Amennyiben a készülék nem indul el, annak ellenére, hogy a gázellátás rendelkezésre áll, forduljon a szakszervizhez.
422	Levegőfűtés túlmelegedése	1. Biztosítsa, hogy a levegőfűtés ki legyen kapcsolva. 2. Várjon 15 min ... 30 min-et , amíg a készülék lehűl. 3. Ellenőrizze, hogy nincsenek-e eltömődve a levegőbeszívó rácsok és a fülke készülékhez vezető levegőcsöve. 4. Indítsa újra a fűtőberendezést. 5. Ha a készülék nem működik megfelelően, forduljon a gyártó ügyfélszolgálatához.
423	Vízfűtés túlmelegedése	1. Biztosítsa, hogy a vízfűtés ki legyen kapcsolva. 2. Várjon 15 min ... 30 min-et , amíg a készülék lehűl. 3. Ellenőrizze hogy a vízmelegítő fel van-e töltve vízzel. 4. Töltse fel a hiányzó vizet. 5. Indítsa újra a vízfűtőt. 6. Ha a készülék nem működik megfelelően, forduljon a gyártó ügyfélszolgálatához.
424	Az ablak kinyitva (csak ha be van szerelve ablakkapcsoló)	1. Ellenőrizze hogy a burkolat feletti ablak nyitva van-e. 2. Ha nyitva van az ablak, zárja be, és indítsa újra a készüléket. 3. Ha az ablak zárva van, vegye fel a kapcsolatot a gyártó ügyfélszolgálatával.

Hiba	Lehetséges ok	Megoldási javaslat
431	A készülék működése megszakadt.	1. Várjon 2 min-et. 2. Állítsa vissza a figyelmeztetést. 3. Ellenőrizze az áramellátást.
434	Önleállítás. Túl sokáig figyelmen kívül hagyták a szerviz figyelmeztetést.	› Szervizelés érdekében vegye fel a kapcsolatot a gyártó ügyfélszolgálatával. A készülék csak szervizelés után indítható újra.

11.2 Figyelmeztetés kódtáblázat

Hiba	Lehetséges ok	Megoldási javaslat
425	A víz megfagyott	1. Állítsa vissza a figyelmeztetést. ˅ Ki van kapcsolva a vízmelegítés. Csak a levegőfűtés üzemel. 2. A beltéri hőmérséklet növeléséhez és így a vízmelegítés üzemkészségének helyreállításához üzemeltesse a legmagasabb fokozaton a levegőfűtést.
432	**Csak TwinBoost 6000H, TwinBoost 8000H:** Leválasztásra került, vagy megszakadt a váltakozó áramú áramellátás.	1. Állítsa vissza a figyelmeztetést. ˅ A fűtőberendezés most csak gázzal üzemel. 2. Ellenőrizze az áramellátást.
433	Szerviz szükséges	1. Állítsa vissza a figyelmeztetést. 2. Nyaralása után, vagy a következő alkalmas időpontban szervizelés céljából vegye fel a kapcsolatot a gyártó ügyfélszolgálatával. Ha túl sokáig vár a fűtőberendezés kikapcsol és csak a szervizelés után lehet újraindítani.

11.3 W/O hibakódtáblázat

Hiba	Lehetséges ok	Megoldási javaslat
Nincs meleg víz, de a fűtés azt mutatja, hogy a víz forró.	A fűtőberendezés üres víztartály mellett van bekapcsolva.	1. Ellenőrizze a HMI felületén, hogy a vízhőmérséklet elérte-e a beállított értéket. 2. Ellenőrizze, hogy a biztonsági és leeresztőszelep nyitva van-e. 3. A víztartályt lehűlés után töltse fel. **FIGYELMEZTETÉS! Súlyos sérülés** › **NE** töltsön hideg vizet az üres melegvíztartályba.
A víz nem érte el a célhőmérsékletet.	Előfordulhat, hogy a csendes üzemmód aktiválása, valamint a fülkében található ventilátor teljesítményének korlátozása megakadályozza a készüléket a célhőmérséklet elérésében, mivel ez csökkenti az összteljesítményt.	Váltson automatikus üzemmódba.
	Minden kivezetőnyílás zárva van vagy elzáródott.	Ellenőrizze a kivezetőnyílásokat.

12 Ártalmatlanítás



Csomagolóanyagok újrahasznosítása: A csomagolóanyagot lehetőség szerint a megfelelő szelektív hulladékgyűjtő tartályokba kell helyezni. Ez a szétválogatás azért szükséges, mert a csomagolóanyag értékes erőforrás, és a nem megfelelő ártalmatlanítás negatív hatással lehet az emberi egészségre és a környezetre.



Az áthúzott kerekes szeméttároló azt jelzi, hogy a termék elektromos vagy elektronikus berendezés, vagy elemeket/akkumulátorokat tartalmaz, és a megfelelő kezelés, visszanyerés és újrahasznosítás érdekében külön kell gyűjteni. **A fogyasztó a törvény értelmében köteles az általános háztartási hulladéktól külön, a megfelelő eljárás alkalmazásával ártalmatlanítani minden elektromos vagy elektronikus berendezést, elemet és újratölthető akkumulátort!**

Az ilyen jellegű hulladékok külön történő kezelésére azért van szükség, mert az elemek/akkumulátorok és az elektromos berendezések értékes erőforrásoknak minősülnek, továbbá az emberi egészségre és a környezetre ártalmas anyagokat tartalmazhatnak.

A termék végleges üzemen kívül helyezése esetén tájékozódjon a legközelebbi újrahasznosító központban vagy szakkereskedőjénél a vonatkozó ártalmatlanítási előírásokról.

A termék és az elemek/akkumulátorok ingyenesen ártalmatlaníthatók.

A termék újrahasznosítása előtt távolítson el belőle minden elemet és újratölthető akkumulátort.

A 0,002 %-nál több kadmiumot vagy 0,004 %-nál több ólmot tartalmazó elemek/akkumulátorok az adott fémnek megfelelő kémiai jelöléssel vannak ellátva: Cd vagy Pb.

13 Garancia

A termékre a törvény szerinti garancia-időszak érvényes. Amennyiben a termék meghibásodott, lépjen kapcsolatba a gyártó helyi képviseletével (lásd: dometic.com/dealer) vagy a kereskedővel.

A javításhoz, illetve a garancia-adminisztrációhoz a következő dokumentumokat kell mellékelnie a termék beküldésekor:

- A számla vásárlási dátummal rendelkező másolatát
- A reklamáció okát vagy a hibát tartalmazó leírást

Vegye figyelembe, hogy az önkezű javítás vagy a nem szakszerű javítás biztonsági következményekkel járhat, és érvényteleníthet a garanciát.

14 Műszaki adatok

	TwinBoost4000	TwinBoost6000H	TwinBoost6000	TwinBoost8000H
Védettségi kategória	IPX1			
Melegítési teljesítmény	4000 W	4000 W (1800 W, elektromos)	6000 W	6000 W (1800 W, elektromos)
Névleges bemeneti feszültség	12 V⎓	12 V⎓ 230~ / 240 V, 50 / 60 Hz	12 V⎓	12 V⎓ 230~ / 240 V, 50 / 60 Hz
Bemeneti feszültségtartomány	10 V⎓ 16,5 V⎓	10⎓ … 16,5 V 230~ / 240 V, 50 / 60 Hz	10⎓ … 16,5 V	10⎓ … 16,5 V 230~ / 240 V, 50 / 60 Hz
Áramfelvétel (12 V⎓)	Vízmelegítés: 0,7 A Max. levegőmelegítés: 7 A		Vízmelegítés: 0,7 A Max. levegőmelegítés: 12 A	
Készenléti fogyasztás	5 mA			
Szükséges biztosíték	15 A			
Készülékkategória				
Gázkategória	$I_{3B/P}$ (30), folyékony PB-gáz/butángáz			
Gázcsatlakoztatás nyomása	30 mbar			
Gázfogyasztás				
MAX (Max. levegőmelegítés)	327 g/h		495 g/h	
(Vízmelegítés)	185 g/h			
+ (Kombinált melegítés)	512 g/h			
Készenléti gázfogyasztás	7,7 g/h (vízhőmérséklet fenntartása)			
Névleges fűtési terhelés				
MAX (Max. levegőmelegítő)	4,5 kW (Hs)		6,8 kW (Hs)	
(Vízmelegítő)	2,35 kW (Hs)			
+ (Kombinált melegítő)	6,85 kW (Hs)			
Vízcsatlakoztatás nyomása	max. 2,8 bar (280 kPa)			
Vízmelegítő (víztérfogat 2,8 bar (280 kPa) nyomáson)	10 L			
Vízrendszer nyomása	max. 4,5 bar (450 kPa)			
Felfűtési idő	Körülb. 17 min (10 L, 15 … 60 °C hőmérsékletről felfűtve)			
Üzemi hőmérséklet-tartomány	– 20 … 60 °C			
Méretek (H x Sz x Ma)	514 m × 438 m × 298 m			
Súly	17,3 kg	18,5 kg	17,3 kg	18,5 kg
Frekvenciasáv (WiFi):	2,4 GHz			

	TwinBoost4000	TwinBoost6000H	TwinBoost6000	TwinBoost8000H
RF kimeneti teljesítmény	WiFi: 19,14 dBm (802.11b), 19,22 dBm (802.11g), 18,96 dBm (802.11n20), 19,12 dBm (802.11n40), Bluetooth: 7,93 dBm , Bluetooth LE: 5,93 dBm			
Vizsgálat/tanúsítvány	CE E1 UKCA			

A TwinBoost 4000, TwinBoost 6000, TwinBoost 6000H és TwinBoost 8000H készülékek rádióberendezése megfelel a 2014/53/EU előírások követelményeinek. A készülék megfelelőségi nyilatkozatát a következő címen találhatja meg: documents.dometic.com..

Hrvatski

1 Važne napomene 156
2 Kibernetička sigurnost 156
3 Objašnjenje simbola 156
4 Sigurnosne upute 156
5 Ciljna skupina 157
6 Namjena 157
7 Tehnički opis 157
8 Rad 157
9 Zamjena osigurača 158
10 Čišćenje i održavanje 159
11 Uklanjanje smetnji 160
12 Odlaganje u otpad 163
13 Jamstvo 163
14 Tehnički podaci 164

1 Važne napomene

Pažljivo pročitajte ove upute i poštujte sve upute, smjernice i upozorenja sadržane u ovim uputama kako biste u svakom trenutku osigurali pravilnu instalaciju, uporabu i održavanje proizvoda. Ove upute MORAJU ostati u blizini ovog proizvoda.

Uporabom proizvoda potvrđujete da ste pažljivo pročitali sve upute, smjernice i upozorenja te da razumijete i pristajete poštovati ovdje navedene uvjete i odredbe. Pristajete koristiti se ovim proizvodom samo za predviđenu svrhu i namjenu te u skladu s uputama, smjernicama i upozorenjima navedenima u ovom priručniku za proizvod, kao i u skladu sa svim važećim zakonima i propisima. Ako ne pročitate i ne poštujete ovdje navedene upute i upozorenja, tada to može dovesti do ozljeđivanja vas i drugih osoba, do oštećenja proizvoda ili druge imovine u blizini. Ovaj priručnik za proizvod, uključujući i upute, smjernice i upozorenja, te povezanu dokumentaciju može biti podložan promjenama i ažuriranjima. Za najnovije podatke o proizvodu posjetite documents.dometic.com.

2 Kibernetička sigurnost

Potvrđujemo da ovaj proizvod ispunjava zahtjeve propisa Security and Telecommunications Infrastructure regulation (UK). Izjava o sukladnosti dostupna je na documents.dometic.com. Kako biste prijavili sigurnosni incident, pošaljite poruku e-pošte na adresu productcybersecurity@dometic.com. Sigurnosna ažuriranja bit će dostupna najmanje pet godina nakon datuma proizvodnje.

3 Objašnjenje simbola

Signalna riječ opisuje poruke o sigurnosti i oštećenju imovine, kao i stupanj ili razinu težine potencijalne opasnosti.

UPOZORENJE!
› Naznačuje opasnu situaciju, koja bi, ako se ne izbjegne, mogla rezultirati smrću ili teškim ozljedama.

OPREZ!
› Naznačuje opasnu situaciju, koja bi, ako se ne izbjegne, mogla rezultirati lakšim ili umjerenim ozljedama.

POZOR!
› Naznačuje situaciju, koja bi, ako se ne izbjegne, mogla rezultirati materijalnom štetom.

UPUTA Dodatne informacije za rukovanje proizvodom.

4 Sigurnosne upute

sl. 1 na stranici 3
sl. 2 na stranici 3
Slijedite sigurnosne upute i zahtjeve proizvođača vozila i servisa.

Obratite pozornost na osnovne informacije o sigurnosti prilikom korištenja električnih uređaja kako biste se zaštitili od sljedećeg:

- Strujni udar
- Opasnosti od požara
- Ozljeda

UPOZORENJE! Opasnost od eksplozije
› Nikada nemojte koristiti uređaj s plinom u sljedećim situacijama:
  - Na benzinskim postajama
  - U parkirnim garažama
  - Na trajektima
  - Pri prijevozu kamp-prikolice ili kampera transportnim vozilom ili vučnim vozilom

UPOZORENJE! Nepoštivanje ovih upozorenja moglo bi dovesti do smrti ili teške ozljede.
› Montažu i popravak ovog proizvoda smije provoditi samo kvalificirano osoblje koje dobro poznaje rizike povezane s njima i državne propise. Neadekvatni popravci mogu prouzročiti ozbiljne opasnosti. Za uslugu popravka molimo kontaktirajte službu za podršku proizvođača (pogledajte zadnju stranicu).
› Djeca ne smiju provoditi održavanje, popravke i čišćenje.
› Ovaj uređaj smiju koristiti djeca od 8 godina i starija te osobe sa smanjenim fizičkim, senzornim ili mentalnim sposobnostima ili osobe s nedovoljnim iskustvom i znanjem ako su pod nadzorom ili ako su dobili upute o sigurnoj uporabi uređaja te razumiju opasnosti koje se pri tome javljaju.
› U slučaju požara koristite samo odobrena sredstva za gašenje. Nemojte koristiti vodu za gašenje požara.
› Prazan spremnik za vruću vodu **NEMOJTE** puniti hladnom vodom.
› Ako na vašem uređaju postoji propuštanje (miris plina):
  - Izbjegavajte izvore zapaljenja. Odmah ugasite sve otvorene plamenove, nemojte aktivirati električne sklopke ili uređaje kao što su radio ili mobitel. Nemojte pokretati motor vozila. Nemojte pušiti.
  - Otvorite prozore i vrata.
  - Evakuirajte sve osobe iz vozila.
  - Zatvorite plinske boce izvana.
  - Neka kvalificirano osoblje obavi pregled kompletnog plinskog sustava te po potrebi popravak.
  - Ponovno pustite plinski sustav u rad tek nakon toga.
› Isključite uređaj kad se vozilo ili neki drugi uređaj puni gorivom.
› Također se pridržavajte i sigurnosnih uputa na slikama: **sl. 1** na stranici 156i **sl. 2** na stranici 156.

OPREZ! Nepoštivanje ovih upozorenja moglo bi dovesti do lakše ili umjerene ozljede.
› Koristite uređaj samo ako ste sigurni da kućište i kabeli nisu oštećeni.
› Neispravni uređaji se ne smiju koristiti.
› Nemojte koristiti uređaj u blizini zapaljivih tekućina.
› Nemojte koristiti uređaj ako nisu montirani vodovi toplog zraka.
› Nikada nemojte dopustiti da se ulaz zraka za izgaranje ili izlaz ispušnih plinova blokira ili začepi.
› Pobrinite se da ulaz zraka za izgaranje i izlaz ispušnih plinova uvijek budu slobodni. Redovito ih pregledavajte i po potrebi čistite. To je posebno važno tijekom zimskih uvjeta, kada snijeg, led ili nečistoće mogu prekriti ili blokirati otvore.
› Pobrinite se da u blizini izlaza zraka ne budu uskladišteni ili montirani zapaljivi predmeti. Potrebno je održavati razmak od minimalno 50 cm.
› Ako je kabel napajanja oštećen, mora ga zamijeniti proizvođač, ovlašteni serviser ili osobe sličnih kvalifikacija.

POZOR! Opasnost od oštećenja
- Koristite uređaj samo u skladu s njegovom namjenom.
- Nemojte provoditi izmjene ili preinake na uređaju.
- Sam uređaj ne može osigurati da će kompletno vozilo biti zaštićeno od smrzavanja. To ovisi o instalaciji vodovodnog sustava vozila i o okolnoj temperaturi. Ispraznite grijač vode pomoću sigurnosnog i ispusnog ventila kad postoji mogućnost da temperatura u vozilu padne ispod 0 °C.
- **Samo TwinBoost 6000H, TwinBoost 8000H:** Provjerite da je osigurač električne mreže na mjestu kampiranja dovoljan za zadanu snagu:
  - Za 900 W: 4 A
  - Za 1800 W: 8 A
- **Samo TwinBoost 6000H, TwinBoost 8000H: opasnost od pregrijavanja spojnog kabela za izmjeničnu struju** Ako za izvor napajanja upotrebljavate namatalice kabela, u potpunosti ih odmotajte.

5 Ciljna skupina

Upute u ovom priručniku namijenjene su osobama koje će koristiti uređaj.

6 Namjena

UPOZORENJE! Opasnost od požara
- Nemojte koristiti grijač dok se vozilo nalazi u zatvorenom prostoru, primjerice u garaži ili drugom slabo prozračenom prostoru.

Grijač je dizajniran za korištenje u kamperima, kamp-kućicama i drugim vozilima s odjeljcima za stanovanje samo ako je plinski sustav montiran sukladno normi EN 1949.

Uređaj **nije** prikladan za montažu u građevinskim strojevima, poljoprivrednim strojevima, komunalnim vozilima, pomorskim plovilima, kućama i apartmanima, lovačkim kućama i brvnarama, vikendicama, predšatorima ili sličnoj opremi.

Uređaj se smije koristiti samo za zagrijavanje pitke vode i grijanje unutarnjeg prostora vozila. **Nikada** ga nemojte koristiti za zagrijavanje drugih tekućina.

Koristite uređaj samo s originalnim vodovima toplog zraka i bočnom ventilacijskom kapom koje je montirao proizvođač. **Nikada** nemojte koristiti druge vodove toplog zraka ili ventilacijske kape.

Uređaj smije raditi tijekom vožnje samo ako su montirane opreme koje sprječavaju nekontrolirano curenje ukapljenog plina u slučaju nesreće (prema UN ECE uredbi 122).

Uređaji, koji nisu montirani sukladno montažnim zahtjevima proizvođača, se ne smiju koristiti.

Ako se uređaj montira u vozila za komercijalnu uporabu, korisnik treba uzeti u obzir zahtjeve nacionalnih zakona i osiguranja.

Uređaj nije namijenjen za upotrebu na visinama iznad 2000 m.

Proizvođač ne preuzima odgovornost ni za kakve ozljede ili štetu na proizvodu zbog smrzavanja koje je uzrokovao korisnik ne pridržavajući se uputa iz ovog priručnika.

Ovaj je proizvod prikladan samo za predviđenu namjenu i primjenu u skladu s ovim uputama.

Ove upute donose informacije neophodne za pravilnu instalaciju i/ili rad proizvoda. Loša instalacija i/ili nepravilan rad ili održavanje rezultirat će nezadovoljavajućom uspješnošću i mogućim kvarom.

Proizvođač ne preuzima nikakvu odgovornost za bilo kakve ozljede ili oštećenja proizvoda koje nastanu kao rezultat:

- nepravilnog sklapanja, montaže ili priključivanja, uključujući i previsok napon
- nepravilnog održavanja ili uporabe nekih drugih rezervnih dijelova osim originalnih rezervnih dijelova koje isporučuje proizvođač
- izmjena na proizvodu bez izričitog dopuštenja proizvođača
- uporabe u svrhe koje nisu opisane u ovim uputama

Dometic pridržava pravo na izmjene izgleda i specifikacija proizvoda.

7 Tehnički opis

sl. 3 na stranici 3

Br. na sl. 3 na stranici 157	Opis
1	Upravljačka ploča
2	LPG kombinirani grijač
3	Sigurnosni i ispusni ventil (Kada se temperature u unutrašnjosti približe 0 °C, sigurnosni i ispusni ventil automatski se otvaraju te ispuštaju vodu iz grijača kako bi se spriječila oštećenja uzrokovana zamrzavanjem.)
4	Ulazi zraka

8 Rad

Podešavanje uređaja

1. Podesite svjetlinu zaslona upravljačke ploče:
   sl. 4 na stranici 3
2. Maksimalna brzina ventilatora u tihom načinu rada :
   sl. 5 na stranici 3
3. Postavite minimalnu brzinu ventilatora u tihom načinu rada :
   sl. 6 na stranici 3
4. Postavite jedinicu za temperaturu:
   sl. 7 na stranici 4
5. Postavite energetski način rada (samo **TwinBoost 6000H** i **TwinBoost 8000H**):
   sl. 8 na stranici 4

UPUTA Tihi način rada može utjecati na maksimalan raspoloživ toplinski učin i funkciju grijanja vode.

Podešavanje i korištenje brojača vremena

sl. 9 na stranici 4
sl. 10 na stranici 4
sl. 11 na stranici 4
sl. 12 na stranici 4
sl. 13 na stranici 4
sl. 14 na stranici 4

1. Podesite i aktivirajte brojač vremena funkcije Povratak kući za grijač zraka: **sl. 9** na stranici 157 i **sl. 12** na stranici 157.
2. Podesite i aktivirajte brojač vremena funkcije Spavanje za grijač zraka: **sl. 10** na stranici 157 i **sl. 12** na stranici 157.

3. Podesite i aktivirajte brojač vremena funkcije Povratak kući za grijač vode: **sl. 11** na stranici 157 i **sl. 12** na stranici 157.
4. Promijenite aktivni brojač vremena: **sl. 13** na stranici 157
5. Deaktivirajte brojač vremena: **sl. 14** na stranici 157.

Korištenje favorita

Često korištene postavke možete spremiti kao favorite tako da ih kasnije možete jednostavno ponovno odabrati. Moguće je spremiti do 6 favorita (A … F).

1. Spremite aktualne postavke kao favorite:

   sl. 15 na stranici 4

2. Odaberite favorita:

   sl. 16 na stranici 4

Ispiranje grijača vode

› Nastavite prema slici:

sl. 17 na stranici 4

Punjenje grijača vode

Ako je temperatura unutarnjeg prostora niža od 0 °C, prvo zagrijte unutarnji prostor uređajem. U suprotnom će se sigurnosni i ispusni ventil otvoriti i ispraznit će grijač vode.

› Nastavite prema slici:

sl. 18 na stranici 5

Pražnjenje grijača vode

› Ako je temperatura u vozilu niža od 0 °C, provjerite je li sigurnosni i ispusni ventil otpušten:

sl. 19 na stranici 5

› Ako se vozilo ne upotrebljava tijekom hladnog razdoblja, grijač vode mora se isprazniti:

sl. 20 na stranici 5

Pokretanje nakon dugog razdoblja neuporabe

1. Provjerite ventilacijsku kapu te skinite poklopac i uklonite svu nečistoću (npr. lišće, paučinu itd.).
2. Isperite grijač vode prema slici: **sl. 4** na stranici 157.
3. **UPUTA** Nakon dužeg razdoblja neuporabe, na nekoliko minuta se mogu javiti dim ili neugodni mirisi zbog prašine ili nečistoće.

   U tom slučaju pobrinite se da unutarnji prostor bude dobro prozračen i provedite samočišćenje: Pogledajte Samočišćenje na stranici 159.

8.1 Upotreba aplikacije Dometic Climate

Aplikacija Dometic Climate može se koristiti za upravljanje grijačem putem mobilnog telefona ili za ažuriranje softvera grijača.

UPUTA Ovisno o zaslonu u aplikaciji Dometic Climate, prikazuje se gumb **<** koji omogućuje prelazak na prethodno prikazani zaslon.

Uparivanje grijača i aplikacije Dometic Climate

UPUTA Kada se grijač upari s aplikacijom Dometic Climate, to je uparivanje uvijek automatski aktivirano čim se grijač, Bluetooth veza mobilnog telefona i aplikacija Dometic Climate ponovno uključe nakon isključivanja.

1. Preuzmite aplikaciju Dometic Climate putem sljedećeg QR koda ili veze (http://qr.dometic.com/bdkpkV).
2. Pobrinite se da je grijač uključen.
3. Aktivirajte Bluetooth na mobilnom telefonu.
4. Otvorite aplikaciju Dometic Climate.
   ˅ Pojavit će se postavke za dopuštenja.
5. Omogućite ili onemogućite dopuštenja dodirom na pripadajući odgovor.
   ˅ Pojavljuje se zaslon dobrodošlice.
6. Pritisnite gumb **Add New Device** (Dodaj novi uređaj).
7. Odaberite TwinBoost.
8. Pritisnite i držite početni gumb na upravljačkoj ploči za TwinBoost na3 s.
   ˅ Aplikacija Dometic Climate prikazuje zaslon za uparivanje. Kada se uparivanje završi, prikazuje se grijač.
9. Dodirnite gumb **Next** (Sljedeće).
   ˅ Prikazat će se potvrda da je grijač odabran i povezan.
10. Dodirnite gumb**I'm ready** (Spreman sam).
11. Dodirnite gumb **Next** (Sljedeće).
    ˅ Aplikacija Dometic Climate uspješno je uparena uz TwinBoost.

Ažuriranje softvera grijača

1. Provjerite jesu li grijač i aplikacija Dometic Climate upareni.
2. Provjerite jeste li prijavljeni na aplikaciju Dometic Climate.
3. Dodirnite gumb u aplikaciji Dometic Climate.
   ˅ Pojavit će se određene postavke.
4. Dodirnite **Devices** (Uređaji) da bi se prikazali upareni uređaji.
5. Odaberite TwinBoost.
   ˅ Prikazuju se informacije o grijaču.
6. Dodirnite **Check Updates** (Provjeri ažuriranja) kako biste provjerili ima li ažuriranja softvera za grijač.
   ˅ U aplikaciji Dometic Climate prikazuje se aktualno ažuriranje, ako je dostupno.
7. Ako je ažuriranje dostupno, dodirnite **Download** (Preuzmi).
   ˅ Ažuriranje se preuzima kada se prikaže **Update** (Ažuriraj).
8. Dodirnite **Update** (Ažuriraj).
   ˅ Status ažuriranja prikazuje se u postotcima. Kada se ažuriranje u aplikaciji Dometic Climate završi, aplikacija Dometic Climate automatski će povezati mobilni telefon s grijačem putem Wi-Fi mreže i prenijeti ažuriranje na grijač. Aplikacija Dometic Climate prikazuje kada je softver ažuriran i prekida Wi-Fi vezu.

9 Zamjena osigurača

UPOZORENJE! Opasnost od strujnog udara

› Prije servisa ili zamjene osigurača, isključite uređaj, zatvorite dovod plina i odspojite izvor istosmjernog napajanja (12 V).

› **Samo TwinBoost 6000H, TwinBoost 8000H:** Odspojite izvor izmjeničnog napajanja (230 V).

> **UPUTA** Koristite samo osigurače iste vrijednosti.

Zamijenite neispravne osigurače istosmjerne struje sukladno
sl. 21 na stranici 159.

sl. 21 na stranici 5

10 Čišćenje i održavanje

> Očistite uređaj prema slici:

sl. 22 na stranici 5

> Za čišćenje i dezinfekciju nikada nemojte koristiti deterdžente koji sadrže klor.
> Provedite program samočišćenja jednom tjedno: Pogledajte Samočišćenje na stranici 159.
> Ako se bočna ventilacijska kapa nalazi ispod prozora: Provjerite rad sklopke za otvaranje/zatvaranje prozora u sklopu provjere prije putovanja ili sezonske provjere.
> Redovito provjeravajte da su ventilacijska kapa i vod dimnih plinova ispravni i pravilno pričvršćeni, posebice nakon dugih putovanja.
> Redovito aktivirajte sigurnosni i ispusni ventil, barem dva puta godišnje kako biste uklonili naslage kamenca i osigurali pravilan rad.
>
> Neka stručnjak pregleda uređaj, njegov dovod plina, vod dimnih plinova i ventilacijsku kapu sukladno državnim propisima (npr. u Njemačkoj svake 2 godine). Ako ne postoje nacionalni propisi, obavite te radove barem svake 2 godine. Pregled mora biti certificiran na certifikatu o testiranju (npr. DVGW radni list G 607 za vozila u Njemačkoj).

Samočišćenje

Za čišćenje sustava od bakterija aktivirajte uređaj na nekoliko minuta pri najvišoj temperaturi za samočišćenje:

1. Podesite temperaturu prostora na maksimalnu vrijednost.
2. Odaberite automatski način AUTO za grijanje zraka.
3. Odaberite način vruće vode za grijanje vode.

11 Uklanjanje smetnji

Rutina u slučaju curenja plina (miris plina)

UPOZORENJE! Opasnost od eksplozije
› Izbjegavajte izvore zapaljenja. Odmah ugasite sve otvorene plamenove. Nemojte aktivirati električne sklopke ili uređaje kao što su radio ili mobitel. Nemojte pokretati motor vozila. Nemojte pušiti.

1. Otvorite sve prozore i vrata.
2. Evakuirajte sve osobe iz vozila.
3. Ako je moguće, zatvorite plinske boce izvana.
4. Neka kvalificirano osoblje obavi pregled kompletnog plinskog sustava te po potrebi popravak.
5. Ponovno pustite plinski sustav u rad tek nakon toga.

Kontaktiranje službe za podršku proizvođača
Pogledajte zadnju stranicu ovog priručnika.

11.1 Tablica kodova grešaka

Zaslon prikazuje do 4 koda grešaka i upozorenja.
1. Prođite kroz kodove grešaka:
   sl. 23 na stranici 5
2. Resetirajte kodove grešaka:
   sl. 24 na stranici 5
3. Resetirajte upozorenja:
   sl. 25 na stranici 5

UPUTA Alternativno, možete isključiti sustav pritiskom na gumb ⦿ u trajanju od 3 s.

Smetnja	Mogući uzrok	Rješenje
002	Napon akumulatora nizak	1. Provjerite napon akumulatora i usporedite ga s postavkom podnapona. 2. Napunite akumulator. 3. Priključite vozilo na izvor izmjeničnog napajanja. 4. Ako ništa od gore navedenog ne riješi problem, kontaktirajte službu za podršku proizvođača.
003	Napon akumulatora visok	1. Provjerite napon akumulatora i uvjerite se da je niži od 16,5 V. Ako je napon akumulatora viši od 16,5 V, priključen je ili pogrešan akumulator ili je akumulator neispravan. 2. Zamijenite akumulator akumulatorom za opskrbu istosmjernom strujom sukladno tehničkim podacima (pogledajte tipsku pločicu). 3. Ako je vozilo priključeno na izmjenično napajanje, provjerite puni li se akumulator. 4. Ako se akumulator puni, provjerite napon punjenja (mora biti niži od 16,5 V da bi se osigurala ispravna funkcija tijekom punjenja).
005	Osigurač pregorio	1. Provjerite osigurače opskrbe istosmjernom strujom (Zamjena osigurača na stranici 158). 2. Ako uređaj ne radi ispravno, obratite se službi za podršku proizvođača.

Smetnja	Mogući uzrok	Rješenje
007	Opća sistemska greška	› Kontaktirajte službu za podršku proizvođača.
008 403 … 417	Komunikacijska pogreška	1. Pričekajte 3 min, a zatim ponovno pokrenite uređaj. 2. Ako uređaj ne radi ispravno, obratite se službi za podršku proizvođača.
418 … 421	Komunikacijska pogreška	1. Pričekajte 3 min, a zatim ponovno pokrenite uređaj. 2. Ako uređaj ne radi ispravno, obratite se službi za podršku proizvođača. 3. Provjerite je li boca s plinom prazna. Ako se uređaj ne pokrene, ali dovod je plina zajamčen, obratite se službi za održavanje.
422	Pregrijavanje grijača zraka	1. Uvjerite se da je grijač zraka isključen. 2. Pričekajte 15 min … 30 min dok se uređaj ne ohladi. 3. Provjerite sve rešetke za ulaz zraka i vodove zraka u kabini prema uređaju kako biste se uvjerili da nisu začepljeni. 4. Ponovno pokrenite grijač zraka. 5. Ako uređaj ne radi ispravno, obratite se službi za podršku proizvođača.
423	Pregrijavanje grijača vode	1. Uvjerite se da je grijač vode isključen. 2. Pričekajte 15 min … 30 min dok se uređaj ne ohladi. 3. Provjerite je li grijač vode napunjen vodom. 4. Nadopunite vodu ako nedostaje. 5. Ponovno pokrenite grijač vode. 6. Ako uređaj ne radi ispravno, obratite se službi za podršku proizvođača.
424	Prozor je otvoren (samo ako je instalirana sklopka za otvaranje/zatvaranje prozora)	1. Provjerite je li prozor iznad ventilacijske kape otvoren. 2. Ako je prozor bio otvoren, zatvorite ga i ponovno pokrenite uređaj. 3. Ako je prozor bio zatvoren, kontaktirajte službu za podršku proizvođača.
431	Uređaj je prekinut tijekom rada	1. Pričekajte 2 min. 2. Resetirajte upozorenje. 3. Provjerite napajanje.
434	Samostalno isključivanje. Upozorenje na servis je predugo ignorirano.	› Kontaktirajte službu za podršku proizvođača za servis. Uređaj se može ponovno pokrenuti tek nakon servisa.

11.2 Tablica kodova upozorenja

Smetnja	Mogući uzrok	Rješenje
425	Voda je smrznuta	1. Resetirajte upozorenje. ˅ Grijanje vode je isključeno. Radi samo grijanje zraka.

Smetnja	Mogući uzrok	Rješenje
		2. Aktivirajte grijanje zraka na najvišoj temperaturi tako da se temperatura unutarnjeg prostora poveća i da grijanje vode opet bude spremno za rad.
432	**Samo TwinBoost 6000H, TwinBoost 8000H:** Izmjenično napajanje odspojeno ili prekinuto.	1. Resetirajte upozorenje. ˅ Grijač sada radi samo na plin. 2. Provjerite napajanje.
433	Potreban je servis	1. Resetirajte upozorenje. 2. Kontaktirajte podršku proizvođača za servis nakon godišnjeg odmora ili prvom prigodom. Ako predugo čekate, grijač će se samostalno isključiti i može se ponovno pokrenuti tek nakon servisa.

11.3 Tablica W/O kodova grešaka

Smetnja	Mogući uzrok	Rješenje
Nema vruće vode, ali grijač pokazuje da je voda vruća.	Grijač je uključen dok je spremnik za vodu prazan.	1. Provjerite je li na HMI uređaju postignuta temperatura vode. 2. Provjerite jesu li sigurnosni i ispusni ventil otvoreni. 3. Napunite spremnik za vodu nakon što se ohladi. **UPOZORENJE! Ozbiljne ozljede** › Prazan spremnik za vruću vodu **NEMOJTE** puniti hladnom vodom.
Ciljna temperatura nije postignuta.	Aktiviranje tihog načina rada i ograničavanje ventilatora u kabini može spriječiti jedinicu da dosegne ciljnu temperaturu jer to smanjuje ukupnu učinkovitost.	Prijeđite u automatski način.
	Svi su izlazi zatvoreni ili blokirani.	Provjerite sve izlaze.

12 Odlaganje u otpad



Recikliranje ambalaže: Odložite ambalažu u odgovarajuće kante za reciklažu otpada gdje god je to moguće. Ovo odvajanje je nužno jer je pakiranje vrijedan resurs i nepravilno odlaganje može utjecati na zdravlje ljudi i okoliš.



Prekrižena kanta za smeće označava da je proizvod električna ili elektronička oprema ili da sadrži baterije i da se mora sakupljati odvojeno radi pravilne obrade, pravilnog prikupljanja i recikliranja. **Potrošač je zakonski obvezan propisno zbrinuti svu električnu ili elektroničku opremu, baterije ili punjive baterije odvojeno od općeg otpada iz kućanstva!**

To je odvajanje nužno jer su električni uređaji i baterije vrijedni resursi i mogu sadržavati tvari koje su štetne za ljude i okoliš.

Da biste proizvod konačno odložili u otpad, zatražite od svog lokalnog reciklažnog centra ili specijaliziranog trgovca pojedinosti o tomu kako to učiniti u skladu s primjenjivim propisima o odlaganju otpada.

Proizvod i baterije se mogu besplatno odložiti u otpad.

Prije recikliranja ovog proizvoda izvadite sve baterije i punjive baterije.

Baterije koje sadrže više od 0,002 % kadmija ili više od 0,004 % olova označene su kemijskim simbolom za odgovarajući metal: Cd ili Pb.

13 Jamstvo

Primjenjuje se zakonom propisano jamstveno razdoblje. Ako je proizvod neispravan, obratite se podružnici proizvođača u svojoj državi (pogledajte dometic.com/dealer) ili svojem trgovcu na malo.

Za potrebe popravaka i obrade komercijalnog jamstva pri slanju uređaja priložite sljedeće dokumente:

- presliku računa s datumom kupnje
- razlog reklamacije ili opis kvara

Obratite pozornost da samostalni ili nestručni popravak može imati negativne posljedice na sigurnost i uzrokovati gubitak komercijalnog jamstva.

14 Tehnički podaci

	TwinBoost4000	TwinBoost6000H	TwinBoost6000	TwinBoost8000H
Tip zaštite	IPX1			
Učinak zagrijavanja	4000 W	4000 W (1800 W električni)	6000 W	6000 W (1800 W električni)
Nazivni ulazni napon	12 V⎓	12 V⎓ 230~ / 240 V, 50 / 60 Hz	12 V⎓	12 V⎓ 230~ / 240 V, 50 / 60 Hz
Raspon ulaznog napona	10 V⎓ 16,5 V⎓	10⎓ … 16,5 V 230~ / 240 V, 50 / 60 Hz	10⎓ … 16,5 V	10⎓ … 16,5 V 230~ / 240 V, 50 / 60 Hz
Potrošnja struje (12 V⎓)	Grijanje vode 0,7 A Maks. grijanje zraka 7 A		Grijanje vode 0,7 A Maks. grijanje zraka 12 A	
Potrošnja u stanju pripravnosti	5 mA			
Potreban osigurač	15 A			
Kategorija uređaja				
Kategorija plina	$I_{3B/P}$ (30), LPG / butan			
Priključni tlak plina	30 mbar			
Potrošnja plina				
MAX (Maks. grijanje zraka)	327 g/h		495 g/h	
(Grijanje vode)	185 g/h			
+ (Kombinirano grijanje)	512 g/h			
Potrošnja plina u stanju pripravnosti:	7,7 g/h (održavanje temperature vode)			
Nazivni dovod topline				
MAX (Maks. grijanje zraka)	4,5 kW (Hs)		6,8 kW (Hs)	
(Grijač vode)	2,35 kW (Hs)			
+ (Kombinirani grijač)	6,85 kW (Hs)			
Priključni tlak vode	Maks. 2,8 bar (280 kPa)			
Grijač vode (volumen vode pri 2,8 bar (280 kPa)	10 L			
Tlak vodovodnog sustava	Maks. 4,5 bar (450 kPa)			
Vrijeme zagrijavanja	oko 17 min (10 L, zagrijano s 15 … 60 °C)			
Raspon radne temperature	– 20 … 60 °C			
Dimenzije D x Š x V	514 m × 438 m × 298 m			
Težina	17,3 kg	18,5 kg	17,3 kg	18,5 kg
Frekvencijski pojas (WiFi):	2,4 GHz			
Izlazna snaga radijske frekvencije	WiFi: 19,14 dBm (802.11b), 19,22 dBm (802.11g), 18,96 dBm (802.11n20), 19,12 dBm (802.11n40), Bluetooth: 7,93 dBm , Bluetooth LE: 5,93 dBm			

	TwinBoost4000	TwinBoost6000H	TwinBoost6000	TwinBoost8000H
Ispitivanje/certifikacija				

Radijska oprema TwinBoost 4000, TwinBoost 6000, TwinBoost 6000H i TwinBoost 8000H sukladna je zahtjevima direktive 2014/53/EU. Izjavu o sukladnosti uređaja možete pronaći ćete na documents.dometic.com.

Türkçe

1 Önemli notlar 166
2 Siber güvenlik 166
3 Sembollerin açıklanması 166
4 Güvenlik uyarıları 166
5 Hedef grup 167
6 Amacına Uygun Kullanım 167
7 Teknik Açıklama 167
8 Kullanım 167
9 Sigortaların değiştirilmesi 169
10 Temizlik ve bakım 169
11 Arızaların Giderilmesi 170
12 Atık İmhası 173
13 Garanti 173
14 Teknik Bilgiler 174

1 Önemli notlar

Bu ürünü doğru monte ettiğinizden ve ürünün daima kullanıma hazır olduğundan emin olmak için lütfen tüm talimatları ve bu ürün kılavuzunda verilen kılavuzları ve uyarıları dikkatlice okuyunuz. Bu talimatlar bu ürün ile birlikte SAKLANMALIDIR.

Bu ürünü kullandığınızda tüm talimatları, kılavuzları ve uyarıları dikkatlice okuduğunuzu ve anladığınızı ve hükümlere ve koşullara bu sözleşmede yer alıyormuş gibi uyacağınıza onay verirsiniz. Bu ürünü sadece amacına ve uygulamaya uygun ve talimatlara, kılavuzlara ve uyarılara uygun bu ürün kılavuzu ile geçerli yasalara ve yönetmeliklere uygun olarak kullanacağınızı kabul ediyorsunuz. Talimatların ve uyarıların burada verildiği gibi okunmaması veya bunlara uyulmaması sonucu kendiniz ve diğer insanlar yaralanabilir veya ürününüz veya yakınında bulunan diğer mallar hasar görebilir. Talimatlar, kılavuzlar ve uyarılar da dahil, bu ürün kılavuzu ve buna ait olan dokümanlarda değişiklikler ve güncellemeler yapılabilir. Güncel ürün bilgileri için lütfen documents.dometic.com adresini ziyaret edin.

2 Siber güvenlik

Bu ürünün Security and Telecommunications Infrastructure regulation (UK) ile uyumlu olduğunu onaylıyoruz. Uyumluluk beyanı, documents.dometic.com adresinde mevcuttur. Bir güvenlik olayını bildirmek için productcybersecurity@dometic.com adresine bir e-posta gönderin. Güvenlik güncellemeleri, üretim tarihinden itibaren en az beş yıl boyunca sağlanacaktır.

3 Sembollerin açıklanması

Bir sinyal sözcüğü, güvenlik ve maddi hasar mesajlarını tanımlar ve ayrıca tehlikenin ciddiyet derecesini veya seviyesini gösterir.

UYARI!
› Önlenmediğinde, can kaybı veya ağır bir yaralanmaya neden olabilecek tehlikeli bir durumu gösterir.

DİKKAT!
› Önlenmediğinde, hafif veya orta derecede bir yaralanmaya neden olabilecek tehlikeli bir durumu gösterir.

İKAZ!
› Önlenmediğinde, maddi hasara neden olabilecek bir durumu gösterir.

NOT Ürünün kullanılması ile ilgili ek bilgiler.

4 Güvenlik uyarıları

şekil 1 sayfa 3
şekil 2 sayfa 3
Araç üreticisinin ve servis atölyelerinin öngördüğü güvenlik uyarılarına ve koşullara uyun.

Elektrikli cihazları kullanırken aşağıdakilere karşı korunmak için aşağıdaki temel güvenlik bilgilerini dikkate alın:

- Elektrik çarpması
- Yangın tehlikeleri
- Yaralanma

UYARI! Patlama tehlikesi
› Aşağıdaki durumlarda cihazı asla gazla çalıştırmayın:
  - Akaryakıt istasyonlarında
  - Kapalı otoparklarda
  - Feribotlarda
  - Karavanı veya motorlu karavanı bir nakliye aracı ya da çekiciyle taşırken

UYARI! Bu uyarılara uyulmaması can kaybı veya ağır yaralanmaya sebep olabilir.
› Cihazın montajı ve onarımı, yalnızca ilgili riskleri ve ulusal düzenlemeleri bilen kalifiye personel tarafından gerçekleştirilmelidir. Yanlış onarımlar ciddi tehlikelere neden olabilir. Onarım servisi için lütfen üretici destek birimi ile iletişime geçin (arka sayfaya bakın).
› Bakım, onarım ve temizlik çocuklar tarafından yapılmamalıdır.
› Bu cihaz, gözetim altında olmaları veya cihazın güvenli bir şekilde kullanımıyla ilgili talimatların verilmesi ve tehlikeleri anlamaları halinde, 8 yaş ve üzeri çocuklar ve fiziksel, duyusal veya zihinsel yetenekleri kısıtlı veya deneyim ve bilgi eksikliği olan kişiler tarafından kullanılabilir.
› Yangın durumunda, yalnızca onaylı yangın söndürücüleri kullanın. Söndürmek için su kullanmayın.
› Boş sıcak su haznesini soğuk suyla **DOLDURMAYIN**.
› Cihazınızda kaçak (gaz kokusu) varsa:
  - Ateşleme kaynaklarından kaçının. Tüm açık alevleri hemen söndürün, elektrik anahtarlarını, radyo veya cep telefonu gibi cihazları çalıştırmayın. Araç motorunu çalıştırmayın. Sigara içmeyin.
  - Pencereleri ve kapıları açın.
  - Tüm kişileri araçtan tahliye edin.
  - Gaz tüplerini dışarıdan kapatın.
  - Tüm gaz sistemini kontrol ettirin ve gerekirse kalifiye personele tamir ettirin.
  - Ancak bu işlemden sonra gaz sistemini tekrar devreye alın.
› Araç veya başka bir cihaza yakıt doldurulurken cihazın elektriğini kapatın.
› Ayrıca şu şekillerdeki güvenlik talimatlarına da uyun: **şekil 1** sayfa 166ve **şekil 2** sayfa 166.

DİKKAT! Bu ikazlara uyulmaması hafif veya orta derecede yaralanmaya sebep olabilir.
› Cihazı sadece muhafazanın ve kabloların hasar görmediğinden eminseniz çalıştırın.
› Arızalı cihazlar kullanılmamalıdır.
› Cihazı yanıcı sıvıların yakınında kullanmayın.
› Sıcak hava kanallarının montajı tamamlanmadan cihazı kullanmayın.
› Yanma havası girişinin veya egzoz çıkışının engellenmesine ya da tıkanmasına asla izin vermeyin.
› Yanma havası girişinin ve egzoz çıkışının her zaman açık kaldığından emin olun. Bunları düzenli olarak kontrol edin ve gerektiğinde temizleyin. Bu, kar, buz veya döküntülerin açıklıkları kapatabileceği ya da tıkayabileceği kış koşullarında özellikle önemlidir.
› Hava çıkışının yakınına hiçbir yanıcı maddenin konmadığından veya depolanmadığından emin olun. En az 50 cm mesafe bırakılmalıdır.

> Güç kaynağı kablosu hasar görmüşse üretici, onun servis elemanı veya benzeri kalifiye personel tarafından değiştirilmelidir.

İKAZ! Hasar tehlikesi
> Cihazı yalnızca amacına uygun olarak kullanın.
> Cihazda herhangi bir değişiklik veya dönüştürme yapmayın.
> Cihaz tek başına, aracın tamamının donmamasını sağlayamaz. Bu, aracın su sisteminin kurulumuna ve ortam sıcaklığına bağlıdır. Aracın içindeki sıcaklığın 0 °C altına düşme tehlikesi olduğunda, emniyet ve tahliye vanasını kullanarak su ısıtıcısındaki suyu boşaltın.
> **Yalnızca TwinBoost 6000H, TwinBoost 8000H:** Kamp alanındaki güç kaynağı sigortasının kurulu güç için yeterli olup olmadığını kontrol edin:
  • 900 W için: 4 A
  • 1800 W için: 8 A
> **Yalnızca TwinBoost 6000H, TwinBoost 8000H: AC bağlantı kablosu için aşırı ısınma tehlikesi** Besleme için bir kablo makarası kullanıyorsanız kablo makarasındaki sarılı kabloyu tamamen açın.

5 Hedef grup

Bu kılavuzdaki talimatlar cihazı kullanacak kişilere yöneliktir.

6 Amacına Uygun Kullanım

UYARI! Yangın tehlikesi
> Araç garaj veya yetersiz havalandırılan başka bir alan gibi kapalı bir yerdeyken ısıtıcıyı kullanmayın.

Isıtıcı, yalnızca gaz sistemi montajının EN 1949'a uygun olarak yapılmış olması halinde, motorlu karavanlar, karavanlar ve yaşam bölmeleri olan başka taşıtlarda kullanılmak üzere tasarlanmıştır.

Cihaz, inşaat makineleri, tarım makineleri, ticari araçlar, deniz araçları, evler ve apartmanlar, avcılık ve ormancılık kabinleri, hafta sonu evleri, tente çadırlar veya benzeri ekipmanlara montaj için uygun **değildir**.

Cihaz sadece içme suyunu ısıtmak ve aracın içini ısıtmak için kullanılmalıdır. **Asla** başka sıvılar ısıtmak için kullanmayın.

Cihazı sadece üreticinin orijinal sıcak hava kanalları ve yan davlumbazı takılı iken kullanın. **Asla** başka sıcak hava kanalları veya davlumbazlar kullanmayın.

Cihaz sürüş sırasında sadece, kaza durumunda kontrolsüz sıvı gaz sızıntısını önleyici sistemlerin kurulu olması halinde çalıştırılmalıdır (UN-ECE yönetmeliği 122'ye göre).

Üreticinin montaj gereksinimlerine göre montajı yapılmamış cihazların kullanılmasına izin verilmez.

Cihaz ticari kullanım amaçlı araçlara monte edilmişse operatör tarafından ulusal yasal ve sigorta gerekliliklerinin dikkate alınması gerekir.

Cihaz, 2000 m üzerindeki rakımlarda kullanılmak üzere tasarlanmamıştır.

Üretici, kullanıcının kılavuzdaki talimatlara uymamasından kaynaklanan donma nedeniyle, üründe meydana gelebilecek herhangi bir zarar veya hasar için hiçbir sorumluluk kabul etmez.

Bu ürün sadece amacına ve uygulamaya ve bu talimatlara uygun olarak kullanılmalıdır.

Bu kılavuzda ürünün doğru olarak monte edilmesi ve/veya kullanılması için gerekli bilgiler verilmektedir. Doğru yapılmayan montaj ve/veya yanlış işletim ya da bakım, performansın yetersiz olmasına ve olası bir arızaya neden olabilir.

Üretici, aşağıdaki durumların neden olduğu yaralanmalardan veya ürün hasarlarından sorumlu değildir:

- Aşırı voltaj da dahil olmak üzere hatalı kurulum, montaj veya bağlantı
- Yanlış bakım veya üretici tarafından sağlanan orijinal yedek parçalardan başka yedek parçalar kullanılması
- Üreticisinden açıkça izin almadan cihazda değişiklikler yapılması
- Bu kılavuzda tanımlananların dışında amaçlar için kullanıldığında

Dometic ürünün görünümünde ve ürün özelliklerinde değişiklik yapma hakkını saklı tutar.

7 Teknik Açıklama

şekil 3 sayfa 3

Numara şekil 3 sayfa 167	Adı
1	Kontrol paneli
2	LPG kombi ısıtıcı
3	Emniyet ve tahliye vanası (İç sıcaklıklar 0 °C değerine yaklaştığında, emniyet ve tahliye vanası otomatik olarak açılır ve donma nedeniyle oluşacak hasarı önlemek için ısıtıcıdaki suyu tahliye eder.)
4	Hava girişleri

8 Kullanım

Cihazı ayarlama

1. Kontrol paneli ekranının parlaklığını ayarlama:
   şekil 4 sayfa 3
2. Sessiz modda maksimum fan hızını ayarlama:
   şekil 5 sayfa 3
3. Havalandırma modunda minimum fan hızını ayarlama:
   şekil 6 sayfa 3
4. Sıcaklık birimini ayarlama:
   şekil 7 sayfa 4
5. Enerji modunu ayarlayın (yalnızca **TwinBoost 6000H** ve **TwinBoost 8000H**):
   şekil 8 sayfa 4

NOT Sessiz modun kullanılabilir maksimum ısı çıkışı ve su ısıtma işlevi üzerinde etkisi olabilir.

Zamanlayıcıları ayarlama ve kullanma

şekil 9 sayfa 4
şekil 10 sayfa 4
şekil 11 sayfa 4
şekil 12 sayfa 4
şekil 13 sayfa 4
şekil 14 sayfa 4

1. Hava ısıtıcısı için eve dönüş zamanlayıcısını ayarlama ve etkinleştirme: **şekil 9** sayfa 167 ve **şekil 12** sayfa 167.

2. Hava ısıtıcısı için uyku zamanlayıcısını ayarlama ve etkinleştirme: **şekil 10** sayfa 167 ve **şekil 12** sayfa 167.
3. Su ısıtıcısı için eve dönüş zamanlayıcısını ayarlama ve etkinleştirme: **şekil 11** sayfa 167 ve **şekil 12** sayfa 167.
4. Etkin zamanlayıcıyı değiştirme: **şekil 13** sayfa 167
5. Zamanlayıcıyı devre dışı bırakma: **şekil 14** sayfa 167.

Favorileri kullanma

Daha sonra kolayca seçebilmek için sık kullanılan ayarları favoriler olarak kaydedebilirsiniz. 6 adede kadar favori kaydedebilirsiniz (A ... F).

1. Mevcut ayarları favori olarak kaydetme:
   şekil 15 sayfa 4
2. Favori seçimi:
   şekil 16 sayfa 4

Su ısıtıcısının durulanması

› Şekle uygun olarak ilerleyin:
şekil 17 sayfa 4

Su ısıtıcısının doldurulması

İç mekan sıcaklığı 0 °C'nin altındaysa önce iç mekanı cihazla ısıtın. Aksi takdirde emniyet ve tahliye vanası açılarak su ısıtıcısındaki su tahliye edilir.

› Şekle uygun olarak ilerleyin:
şekil 18 sayfa 5

Su ısıtıcısının boşaltılması

› Aracın içindeki sıcaklık 0 °C'nin altındaysa emniyet ve tahliye vanasının boşaltma yaptığından emin olun:
şekil 19 sayfa 5

› Don olduğu zamanlarda araç kullanılmayacaksa su ısıtıcısının boşaltılması gerekir:
şekil 20 sayfa 5

Uzun bir süre kullanmadıktan sonra çalıştırma

1. Davlumbazı kontrol edin, kapağı ve her türlü pisliği (örn. yapraklar, örümcek ağları vb.) temizleyin.
2. Su ısıtıcısını şekle uygun olarak durulayın: **şekil 4** sayfa 167.
3. **NOT** Uzun bir süre kullanılmadığında, toz veya kir nedeniyle birkaç dakika boyunca duman veya koku oluşabilir.

   Bu durumda, iç mekanın iyi havalandırıldığından emin olun ve kendi kendini temizleme işlemini gerçekleştirin: Bkz. Kendi kendini temizleme sayfa 169.

8.1 Dometic Climate uygulamasının kullanımı

Dometic Climate Uygulaması, cep telefonu ile ısıtıcıyı kontrol etmek veya ısıtıcının yazılımını güncellemek için kullanılabilir.

NOT Dometic Climate Uygulamasındaki ekrana bağlı olarak, daha önce gösterilen ekrana geçiş imkanı sağlayan **<** düğmesi görüntülenir.

Isıtıcı ve Dometic Climate Uygulamasını eşleştirme

NOT Isıtıcı ve Dometic Climate Uygulaması bir kere eşleştirildikten sonra eşleştirme; ısıtıcı, cep telefonunun Bluetooth'u ve Dometic Climate Uygulaması (kapatıldıktan sonra tekrar) açılır açılmaz otomatik olarak etkinleştirilir.

1. Aşağıdaki QR kodu veya bağlantıyı kullanarak Dometic Climate Uygulamasını indirin (http://qr.dometic.com/bdkpkV).
2. Isıtıcının açık olduğundan emin olun.
3. Cep telefonunuzun Bluetooth'unu etkinleştirin.
4. Dometic Climate Uygulamasını açın.
   ˅ İzinler için ayarlar görüntülenir.
5. İlgili yanıtlara dokunarak izinleri kabul edin veya reddedin.
   ˅ Karşılama ekranı görüntülenir.
6. **Yeni aygıt ekle** düğmesine tıklayın.
7. TwinBoost öğesini seçin.
8. TwinBoost kontrol panelindeki ana sayfa düğmesine ⏻ 3 s boyunca basılı tutun.
   ˅ Dometic Climate Uygulaması bir eşleştirme ekranı görüntüler. Eşleştirme tamamlandığında ısıtıcı görüntülenir.
9. **İleri** düğmesine dokunun.
   ˅ Isıtıcının seçildiğine ve bağlantının kurulduğuna dair bir onay görüntülenir.
10. **Hazırım** düğmesine dokunun.
11. **İleri** düğmesine dokunun.
    ˅ Dometic Climate Uygulaması TwinBoost ile başarıyla eşleştirildi.

Isıtıcı yazılımının güncellenmesi

1. Isıtıcı ve Dometic Climate Uygulamasının eşleştirildiğinden emin olun.
2. Dometic Climate Uygulamasında oturum açtığınızdan emin olun.
3. Dometic Climate Uygulamasındaki ☰ düğmesine dokunun.
   ˅ Ayarlamalar için seçenekler görüntülenir.
4. Eşleştirilmiş cihazları görüntülemek için **Cihazlar** öğesine dokunun.
5. TwinBoost öğesini seçin.
   ˅ Isıtıcı ile ilgili bilgiler görüntülenir.
6. Isıtıcı yazılım güncellemelerini kontrol etmek için **Güncellemeleri Kontrol Et** öğesine dokunun.
   ˅ Dometic Climate Uygulaması, varsa mevcut güncellemeyi gösterir.
7. Bir güncelleme mevcutsa **İndir** öğesine dokunun.
   ˅ **Güncelle** görüntülendiğinde güncelleme indirilir.
8. **Güncelle** öğesine dokunun.
   ˅ Güncelleme durumu yüzde olarak görüntülenir. Dometic Climate Uygulamasında güncelleme tamamlandığında, Dometic Climate Uygulaması cep telefonunu otomatik olarak Wi-Fi üzerinden ısıtıcıya bağlar ve güncellemeyi ısıtıcıya iletir. Dometic Climate Uygulaması, yazılımın ne zaman güncellendiğini gösterir ve Wi-Fi bağlantısını keser.

9 Sigortaların değiştirilmesi

UYARI! Elektrik çarpma tehlikesi

› Sigortaların bakımından veya değiştirilmesinden önce cihazı kapatın, gaz beslemesini kapatın ve DC (12 V) beslemesini kesin.

› **Yalnızca TwinBoost 6000H, TwinBoost 8000H:** AC (230 V) beslemesini kesin.

›

NOT Sadece aynı değere sahip sigortaları kullanın.

Bozuk DC sigortalarını **şekil 21** sayfa 169 üzerinde gösterildiği gibi değiştirin.

şekil 21 sayfa 5

10 Temizlik ve bakım

› Cihazı şekle uygun olarak temizleyin:

şekil 22 sayfa 5

› Temizlik ve dezenfeksiyon için asla klor içeren deterjanlar kullanmayın.

› Kendi kendini temizleme işlemini haftada bir kez gerçekleştirin: Bkz. Kendi kendini temizleme sayfa 169.

› Yan davlumbaz bir pencerenin altına yerleştirilmişse: Sürüş öncesi veya mevsimsel kontrol olarak pencere anahtarının çalışıp çalışmadığını kontrol edin.

› Özellikle uzun yolculuklardan sonra, davlumbazın ve egzoz kanalının sağlam ve doğru şekilde sabitlenmiş olduğunu düzenli olarak kontrol edin.

› Kireç tortularını gidermek ve düzgün çalışmasını sağlamak için emniyet ve tahliye vanasını yılda en az iki kez düzenli olarak çalıştırın.

›

› Cihazı, gaz beslemesini, egzoz kanalını ve davlumbazı ulusal yönetmeliklere uygun olarak bir uzmana kontrol ettirin (örn. Almanya'da her 2 yılda bir). Ulusal bir düzenleme yoksa bu işlem en geç 2 yılda bir yapılmalıdır. Muayene, bir test sertifikası ile onaylanmalıdır (örn. Almanya'daki araçlar için DVGW Çalışma Sayfası G 607).

Kendi kendini temizleme

Sistemi bakterilere karşı temizlemek amacıyla cihazı, kendi kendini temizlemesi için en yüksek sıcaklık seviyesinde birkaç dakika çalıştırın:

1. Oda sıcaklığını maksimum değere ayarlayın.
2. Hava ısıtma için otomatik modu AUTO seçin.
3. Su ısıtma için sıcak modu seçin.

11 Arızaların Giderilmesi

Gaz kaçağı durumunda yapılacaklar (gaz kokusu)

UYARI! Patlama tehlikesi
› Ateşleme kaynaklarından kaçının. Tüm açık alevleri derhal söndürün. Elektrik düğmelerini veya radyo ya da cep telefonu gibi cihazları çalıştırmayın. Araç motorunu çalıştırmayın. Sigara içmeyin.

1. Tüm pencere ve kapıları açın.
2. Tüm kişileri araçtan tahliye edin.
3. Mümkünse gaz tüplerini dışarıdan kapatın.
4. Tüm gaz sistemini kontrol ettirin ve gerekirse kalifiye personele tamir ettirin.
5. Ancak bu işlemden sonra gaz sistemini tekrar devreye alın.

Üretici destek birimi ile iletişim kurma
Bu kılavuzun arka sayfasına bakın.

11.1 Hata kodu tablosu

Ekranda 4 adede kadar hata kodu ve uyarı gösterilir.
1. Hata kodları arasında gezinme:
   şekil 23 sayfa 5
2. Hata kodlarını sıfırlama:
   şekil 24 sayfa 5
3. Uyarıları sıfırlama:
   şekil 25 sayfa 5

NOT Alternatif olarak ⦿ düğmesine 3 s boyunca basarak sistemi kapatabilirsiniz.

Sorun	Neden	Çare
002	Akü voltajı düşük	1. Akü voltajını kontrol edin ve düşük voltaj ayarıyla karşılaştırın. 2. Aküyü şarj edin. 3. Aracı AC güce bağlayın. 4. Yukarıdakilerden hiçbiri sorunu çözmezse üretici destek birimi ile iletişime geçin.
003	Akü voltajı yüksek	1. Akü voltajını kontrol edin ve 16,5 V değerinden düşük olduğundan emin olun. Akü voltajı 16,5 V'tan yüksekse ya yanlış bir akü bağlanmıştır ya da akü arızalıdır. 2. Aküyü, teknik verilere göre doğru DC güç sağlayan aküyle değiştirin (bkz. değer etiketi). 3. Araç AC güce bağlıysa akünün şarj olup olmadığını kontrol edin. 4. Akü şarj oluyorsa şarj voltajını kontrol edin (şarj sırasında düzgün çalışmasını sağlamak için 16,5 V değerinden düşük olmalıdır).
005	Sigorta atmış	1. DC güç sigortalarını kontrol edin (Sigortaların değiştirilmesi sayfa 169). 2. Cihaz düzgün çalışmıyorsa üretici destek birimi ile iletişime geçin.
007	Genel sistem hatası	› Üretici destek birimi ile iletişime geçin.
008 403 … 417	İletişim hatası	1. 3 min bekleyin, cihazı yeniden başlatın. 2. Cihaz düzgün çalışmazsa üreticinin destek birimi ile iletişime geçin.

Sorun	Neden	Çare
418 … 421	İletişim hatası	1. 3 min bekleyin, cihazı yeniden başlatın. 2. Cihaz düzgün çalışmazsa üreticinin destek birimi ile iletişime geçin. 3. Gaz tüpünün boş olup olmadığını kontrol edin. Cihaz çalışmaz ancak gaz beslemesi sağlanırsa servis ile iletişime geçin.
422	Hava ısıtıcısı aşırı ısınma	1. Hava ısıtıcısının kapalı olduğundan emin olun. 2. Cihaz soğuyana kadar 15 min … 30 min bekleyin. 3. Tüm hava giriş ızgaralarının ve cihaza giden kabin hava kanallarının tıkalı olup olmadığını kontrol edin. 4. Hava ısıtıcısını yeniden başlatın. 5. Cihaz düzgün çalışmıyorsa üretici destek birimi ile iletişime geçin.
423	Su ısıtıcı aşırı ısınıyor	1. Su ısıtıcısının kapalı olduğundan emin olun. 2. Cihaz soğuyana kadar 15 min … 30 min bekleyin. 3. Su ısıtıcısının suyla dolu olup olmadığını kontrol edin. 4. Su eksikse tamamlayın. 5. Su ısıtıcısını yeniden başlatın. 6. Cihaz düzgün çalışmıyorsa üretici destek birimi ile iletişime geçin.
424	Pencere açık (sadece pencere anahtarı takılıysa)	1. Davlumbazın üstündeki pencerenin açık olup olmadığını kontrol edin. 2. Pencere açıksa pencereyi kapatın ve cihazı yeniden başlatın. 3. Pencere kapalıysa üretici destek birimi ile iletişime geçin.
431	Cihaz çalışırken kesintiye uğradı.	1. 2 min bekleyin. 2. Uyarıyı sıfırlayın. 3. Güç kaynağını kontrol edin.
434	Kendi kendine kapanma. Servis uyarısı çok uzun süre göz ardı edildi.	› Servis için üretici destek birimi ile iletişime geçin. Cihaz ancak servis hizmetinden sonra yeniden çalıştırılabilir.

11.2 Uyarı kodu tablosu

Sorun	Neden	Çare
425	Su donmuş	1. Uyarıyı sıfırlayın. ˅ Su ısıtma kapatılır. Sadece hava ısıtma çalışıyor. 2. İç sıcaklığın artması ve su ısıtıcısının tekrar çalışmaya hazır olması için hava ısıtıcısını en yüksek seviyede çalıştırın.
432	**Yalnızca TwinBoost 6000H, TwinBoost 8000H:** AC güç bağlantısı kesildi veya kesintiye uğradı.	1. Uyarıyı sıfırlayın. ˅ Isıtıcı artık sadece gazla çalışmaktadır. 2. Güç kaynağını kontrol edin.

Sorun	Neden	Çare
433	Servis gerekli	1. Uyarıyı sıfırlayın. 2. Tatilinizden sonra veya bir sonraki fırsatta servis için üretici destek birimi ile iletişime geçin. Çok uzun süre beklerseniz ısıtıcı kendini kapatır ve ancak servisten sonra yeniden başlatılabilir.

11.3 W/O hata kodu tablosu

Sorun	Neden	Çare
Sıcak su yok ancak ısıtıcı suyun sıcak olduğunu gösteriyor.	Isıtıcı, su haznesi boşken açıldı.	1. HMI'da su sıcaklığına ulaşılıp ulaşılmadığını kontrol edin. 2. Emniyet ve tahliye vanasının açık olup olmadığını kontrol edin. 3. Soğuduktan sonra su haznesini doldurun. **UYARI! Ciddi yaralanma** › Boş sıcak su haznesini soğuk suyla **DOLDURMAYIN**.
Hedef sıcaklığa ulaşılmadı.	Sessiz modu etkinleştirmek ve kabin fanını sınırlamak, ünitenin genel performansını azalttığı için ünitenin hedef sıcaklığa ulaşmasını engelleyebilir.	Otomatik moda geçin.
	Tüm çıkışlar kapalı veya tıkalı.	Tüm çıkışları kontrol edin.

12 Atık İmhası

Ambalaj malzemesi geri dönüşümü: Ambalaj malzemesini mümkünse ilgili geri dönüşüm atık sistemine kazandırın. Ambalajın değerli bir kaynak olması ve uygun olmayan şekilde bertaraf edilmesinin insan sağlığını ve çevreyi etkileyebilecek olması nedeniyle bu ayırma gereklidir.



Çarpı işaretli tekerlekli çöp kutusu simgesi, ürünün elektrikli veya elektronik bir ekipman olduğunu veya pil içerdiğini ve uygun şekilde işlenmesi, geri kazanılması ve geri dönüştürülmesi için ayrı olarak toplanması gerektiğini belirtir. **Tüketici yasal olarak tüm elektrikli veya elektronik cihazları, pilleri ve şarj edilebilir pilleri genel ev atıklarından ayrı olarak uygun şekilde bertaraf etmekle yükümlüdür!**

Piller ve elektrikli cihazlar değerli kaynaklar olduğundan ve insanlara ve çevreye zararlı maddeler içerebileceğinden bu ayırma gereklidir.

Ürünü nihai olarak imha etmek için bu işlemin geçerli imha yönetmeliklerine göre nasıl yapılacağı hakkında ayrıntılı bilgi için yerel geri dönüşüm merkezine veya uzman satıcınıza danışın.

Ürün ve piller ücretsiz olarak bertaraf edilebilir.

Bu ürünü geri dönüştürmeden önce tüm pil ve şarj edilebilir pilleri çıkarın.

0,002 % oranından fazla kadmiyum veya 0,004 % oranından fazla kurşun içeren piller ilgili metalin kimyasal sembolüyle işaretlenmiştir: Cd veya Pb.

13 Garanti

Yasal garanti süresi geçerlidir. Üründe hasar varsa üreticinin ülkenizdeki şubesi (bkz. dometic.com/dealer) veya satıcınızla iletişime geçin.

Onarım ve garanti işlemleri için cihazı aşağıdaki dokümanlarla birlikte gönderin:

- Satın alma tarihini içeren faturanın bir kopyası
- Talebinizin nedeni veya hatanın açıklanması

Kendi kendine onarımın veya profesyonel olmayan onarımın güvenlikle ilgili sonuçları olabileceğini ve garantiyi geçersiz kılabileceğini unutmayın.

14 Teknik Bilgiler

	TwinBoost4000	TwinBoost6000H	TwinBoost6000	TwinBoost8000H
Koruma sınıfı	IPX1			
Isıtma kapasitesi	4000 W	4000 W (1800 W elektrik)	6000 W	6000 W (1800 W elektrik)
Nominal giriş voltajı	12 V⎓	12 V⎓ 230~ / 240 V, 50 / 60 Hz	12 V⎓	12 V⎓ 230~ / 240 V, 50 / 60 Hz
Giriş voltajı aralığı	10 V⎓ 16,5 V⎓	10⎓ … 16,5 V 230~ / 240 V, 50 / 60 Hz	10⎓ … 16,5 V	10⎓ … 16,5 V 230~ / 240 V, 50 / 60 Hz
Akım tüketimi (12 V⎓)	Su ısıtma 0,7 A Maks. hava ısıtma 7 A		Su ısıtma 0,7 A Maks. hava ısıtma 12 A	
Bekleme tüketimi	5 mA			
Gerekli sigorta	15 A			
Cihaz kategorisi				
Gaz kategorisi	$I_{3B/P}$ (30), LPG / Bütan			
Gaz bağlantı basıncı	30 mbar			
Gaz tüketimi				
MAX (Maks. hava ısıtma)	327 g/h		495 g/h	
(Su ısıtma)	185 g/h			
+ (Kombi ısıtma)	512 g/h			
Beklemede gaz tüketimi	7,7 g/h (su sıcaklığını korur)			
Nominal ısı girişi				
MAX (Maks. hava ısıtıcı)	4,5 kW (Hs)		6,8 kW (Hs)	
(Su ısıtıcısı)	2,35 kW (Hs)			
+ (Kombi ısıtıcı)	6,85 kW (Hs)			
Su bağlantı basıncı	maks. 2,8 bar (280 kPa)			
Su ısıtıcı (2,8 bar (280 kPa için su hacmi)	10 L			
Su sistemi basıncı	maks. 4,5 bar (450 kPa)			
Isıtma süresi	Yaklaşık 17 min (10 L, 15 … 60 °C'ye kadar ısıtılmış)			
Çalışma sıcaklığı aralığı	– 20 … 60 °C			
Boyutlar U x G x Y	514 m × 438 m × 298 m			
Ağırlık	17,3 kg	18,5 kg	17,3 kg	18,5 kg
Frekans bandı (WiFi)	2,4 GHz			
RF çıkış gücü	WiFi: 19,14 dBm (802.11b), 19,22 dBm (802.11g), 18,96 dBm (802.11n20), 19,12 dBm (802.11n40), Bluetooth: 7,93 dBm , Bluetooth LE: 5,93 dBm			
Denetleme/sertifika	CE E1 UKCA			

TwinBoost 4000, TwinBoost 6000, TwinBoost 6000H ve TwinBoost 8000H, telsiz donanımları 2014/53/AB yönetmeliğinin gerekliliklerine uygundur. Cihazın Uygunluk Beyanı'nı documents.dometic.com. adresinde bulabilirsiniz

Slovenščina

1 Pomembna obvestila..... 176
2 Kibernetska varnost..... 176
3 Razlaga simbolov..... 176
4 Varnostni napotki..... 176
5 Ciljna skupina..... 177
6 Predvidena uporaba..... 177
7 Tehnični opis..... 177
8 Uporaba.....177
9 Zamenjava varovalk..... 178
10 Čiščenje in vzdrževanje.....179
11 Odpravljanje težav.....180
12 Odstranjevanje.....183
13 Garancija.....183
14 Tehnični podatki.....184

1 Pomembna obvestila

Pozorno preberite in upoštevajte vsa navodila, smernice in opozorila iz tega navodila, da zagotovite pravilno vgradnjo, uporabo in vzdrževanje izdelka. Ta navodila MORATE hraniti skupaj z izdelkom.

Z uporabo izdelka potrjujete, da ste pozorno prebrali vsa navodila, smernice in opozorila ter razumete in upoštevate vsa določila ter pogoje v tem dokumentu. Strinjate se, da boste izdelek uporabljali samo za predvideni namen uporabe in v skladu z navodili, smernicami in opozorili v tem navodilu ter v skladu z vsemi veljavnimi zakoni in predpisi. Če navodil in opozoril v nadaljevanju ne preberete in ne upoštevate, boste morda poškodovali izdelek ali povzročili materialno škodo v bližini. Pridržujemo si pravico do sprememb in posodobitev navodila, vključno z navodili, smernicami in opozorili ter povezano dokumentacijo. Za najnovejše informacije o izdelku obiščite documents.dometic.com.

2 Kibernetska varnost

Potrjujemo, da ta izdelek izpolnjuje zahteve Security and Telecommunications Infrastructure regulation (Združeno kraljestvo). Izjava o skladnosti je na voljo na documents.dometic.com. Če želite prijaviti varnostni incident, pošljite e-poštno sporočilo na productcybersecurity@dometic.com. Varnostne posodobitve bodo zagotovljene najmanj pet let po datumu izdelave.

3 Razlaga simbolov

Signalna beseda označuje varnostna sporočila in sporočila o materialni škodi ter stopnjo ali raven nevarnosti.

OPOZORILO!
› Označuje nevarno situacijo, ki lahko povzroči smrt ali hude poškodbe, če ni preprečena.

POZOR!
› Označuje nevarno situacijo, ki lahko povzroči lažje ali zmerne poškodbe, če ni preprečena.

OBVESTILO!
› Označuje nevarno situacijo, ki lahko povzroči materialno škodo, če je ne preprečite.

NASVET Dodatne informacije za upravljanje izdelka.

4 Varnostni napotki

sl. 1 na strani 3
sl. 2 na strani 3
Upoštevajte navedene varnostne napotke in zahteve proizvajalca vozila ter servisnih delavnic.

Pri uporabi električnih naprav upoštevajte osnovno varnostno informacijo, da preprečite:

- električni udar,
- nevarnost požara,
- poškodbe.

OPOZORILO! Nevarnost eksplozije
› Naprave nikoli ne uporabljajte s plinom v naslednjih primerih:
  - Na bencinskih servisih
  - V parkirnih garažah
  - Na trajektih
  - Pri prevozu počitniške prikolice ali avtodoma s transportnim ali vlečnim vozilom

OPOZORILO! Neupoštevanje teh opozoril lahko povzroči smrt ali hude poškodbe.
› Montažo in popravila naprave sme izvajati samo usposobljeno osebje, ki pozna morebitne nevarnosti ter ustrezne in nacionalne predpise. Neustrezna popravila lahko povzročijo resne nevarnosti. Za popravilo stopite v stik s proizvajalčevo službo za pomoč strankam (glejte zadnjo stran).
› Vzdrževanja, popravil in čiščenja ne smejo izvajati otroci.
› To napravo smejo uporabljati otroci, ki so starejši od 8 let, in osebe z zmanjšanimi fizičnimi, zaznavnimi ali duševnimi sposobnostmi ali s pomanjkljivimi izkušnjami in znanjem, če so nadzorovani ali so prejeli navodila glede varne uporabe naprave in razumejo s tem povezana tveganja.
› Za gašenje požara uporabite samo odobrena gasiva. Za gašenje ne uporabite vode.
› Prazne posode za vročo vodo **NE** polnite s hladno vodo.
› Če na napravi uhaja plin (vonj po plinu):
  - Preprečite vire vžiga. Takoj pogasite vse odprte plamene, ne uporabljajte električnih stikal ali naprav, na primer radia ali mobilnega telefona. Ne zaženite motorja vozila. Ne kadite.
  - Odprite okna in vrata.
  - Evakuirajte vse osebe iz vozila.
  - Od zunaj zaprite vse plinske ventile.
  - Celoten plinski sistem mora pregledati in po potrebi popraviti usposobljeno osebje.
  - Šele takrat je znova dovoljeno uporabljati plinski sistem.
› Izklopite napravo med dolivanjem goriva v vozilo ali drugo napravo.
› Upoštevajte tudi varnostna navodila na slikah: **sl. 1** na strani 176in **sl. 2** na strani 176.

POZOR! Neupoštevanje teh svaril lahko povzroči lažje ali srednje poškodbe.
› Napravo uporabljajte samo, če ste prepričani, da ohišje in kabli niso poškodovani.
› Pokvarjenih naprav ni dovoljeno uporabljati.
› Naprave ne uporabljajte v bližini vnetljivih tekočin.
› Naprave ne uporabljajte brez nameščenih kanalov za topli zrak.
› Nikoli ne dovolite, da bi se dovod zgorevalnega zraka ali izhod izpušnih plinov zamašil ali oviral.
› Zagotovite, da sta dovod zgorevalnega zraka in izhod izpušnih plinov vedno prosta. Redno ju pregledujte in po potrebi očistite. To je še posebej pomembno pozimi, ko lahko sneg, led ali umazanija prekrijejo ali zamašijo odprtine.
› V bližini izpusta zraka ne smejo biti shranjeni ali montirani vnetljivi predmeti. Razmik mora biti vsaj 50 cm.
› Če je napajalni kabel poškodovan, ga mora zamenjati proizvajalec, njegov serviser oziroma ustrezno usposobljeno osebje.

OBVESTILO! Nevarnost poškodb
- Napravo uporabljajte samo za predvideni namen uporabe.
- Naprave ne spreminjajte in ne predelujte.
- Naprava sama ne more zagotoviti, da bo celotno vozilo brez zmrzali. To je odvisno od zgradbe sistema za oskrbo z vodo v vozilu in okoljske temperature. Če obstaja nevarnost, da temperatura v vozilu pade pod 0 °C, izpraznite grelnik vode s pomočjo varnostnega in izpustnega ventila.
- **Samo TwinBoost 6000H, TwinBoost 8000H:** Zagotovite, da varovalka napajalnega sistema v kampu zadostuje nastavljeni moči:
  - Za 900 W: 4 A
  - Za 1800 W: 8 A
- **Samo TwinBoost 6000H, TwinBoost 8000H: Nevarnost pregrevanja za priključni kabel na izmenični tok** Če za napajanje uporabljate kabelski boben, ga odvijte do konca.

5 Ciljna skupina

Napotki v teh navodilih so namenjeni osebam, ki bodo napravo uporabljale.

6 Predvidena uporaba

OPOZORILO! Nevarnost požara
- Grelnika ne uporabljajte, ko je vozilo v zaprtem prostoru, kot je garaža ali drug slabo prezračevan prostor.

Grelnik je zasnovan za uporabo v avtodomih, prikolicah in drugih vozilih z izključno bivalnimi prostori, če je plinski sistem montiran v skladu s standardom EN 1949.

Naprava **ni** primerna za montažo v gradbene stroje, kmetijske stroje, gradbena vozila, pomorska vozila, hiše in apartmaje, lovske in gozdarske koče, počitniške hiše, predšotore ali podobno opremo.

Napravo je dovoljeno uporabljati samo za ogrevanje pitne vode in notranjosti vozila. **Ne** uporabljajte je za ogrevanje drugih tekočin.

Napravo uporabljajte samo z originalnim kanalom za topel zrak in stranskim pokrovom, ki ga je montiral proizvajalec. **Ne** uporabljajte drugih kanalov za topel zrak ali pokrovov.

Napravo je dovoljeno med vožnjo uporabljati samo, če so na voljo ukrepi za preprečevanje nenadzorovanega puščanja utekočinjenega plina v primeru nesreče (v skladu s pravilnikom ZN ECE, predpis 122).

Naprav, ki niso nameščene v skladu s proizvajalčevimi zahtevami za namestitev, ni dovoljeno uporabljati.

Če je naprava nameščena v vozilu za komercialno uporabo, mora upravljavec upoštevati lokalne pravne zahteve in zahteve glede zavarovanja.

Naprava ni predvidena za uporabo na nadmorski višini več kot 2000 m.

Proizvajalec ne prevzema odgovornosti za kakršne koli poškodbe ali škodo na izdelku zaradi zmrzali, ki nastane, ker uporabnik ni upošteval napotkov iz navodil.

Ta izdelek je primeren samo za predvideni namen in uporabo v skladu s temi navodili.

V tem navodilu so navedene informacije, ki jih je treba upoštevati za pravilno vgradnjo in/ali delovanje izdelka. Aparat zaradi slabe vgradnje in/ali nepravilne uporabe oziroma vzdrževanja ne bo dobro deloval in se lahko pokvari.

Proizvajalec ne sprejema nobene odgovornosti za telesne poškodbe ali poškodbe izdelka, do katerih pride zaradi:

- napačne namestitve, sestave ali priklopa, vključno s previsoko napetostjo;
- neustreznih vzdrževalnih del ali uporabe neoriginalnih rezervnih delov, ki jih ni dobavil proizvajalec;
- sprememb izdelka brez izrecnega dovoljenja proizvajalca;
- uporabe za namene, ki niso opisani v navodilu.

Družba Dometic si pridržuje pravico do spremembe videza in specifikacij izdelka.

7 Tehnični opis

sl. 3 na strani 3

Št. na sl. 3 na strani 177	Opis
1	Kontrolna plošča
2	Kombinirani grelnik na utekočinjen naftni plin
3	Varnostni in izpustni ventil (Ko se notranje temperature približajo 0 °C, se varnostni in izpustni ventil samodejno odpre in odvaja vodo iz grelnika, da prepreči poškodbe zaradi zmrzovanja.)
4	Dovodi za zrak

8 Uporaba

Nastavljanje naprave

1. Nastavite svetlost prikazovalnika upravljalne plošče:
   sl. 4 na strani 3
2. Nastavite najv. hitrost ventilatorja v tihem načinu:
   sl. 5 na strani 3
3. Nastavite najmanjšo hitrost ventilatorja v načinu prezračevanja:
   sl. 6 na strani 3
4. Nastavite enoto za temperaturo:
   sl. 7 na strani 4
5. Nastavite energetski način (samo **TwinBoost 6000H** in **TwinBoost 8000H**):
   sl. 8 na strani 4

NASVET Tihi način lahko vpliva na največjo oddano toploto in delovanje segrevanja vode.

Nastavljanje in uporaba časovnikov

sl. 9 na strani 4
sl. 10 na strani 4
sl. 11 na strani 4
sl. 12 na strani 4
sl. 13 na strani 4
sl. 14 na strani 4

1. Nastavite in vklopite časovnik ob prihodu domov za grelnik zraka: **sl. 9** na strani 177 in **sl. 12** na strani 177.
2. Nastavite in vklopite časovnik spanja za grelnik zraka: **sl. 10** na strani 177 in **sl. 12** na strani 177.

3. Nastavite in vklopite časovnik ob prihodu domov za grelnik vode: **sl. 11** na strani 177 in **sl. 12** na strani 177.
4. Spremenite aktivni časovnik: **sl. 13** na strani 177
5. Deaktivirajte časovnik: **sl. 14** na strani 177.

Uporaba priljubljenih

Pogosto uporabljene nastavitve lahko shranite kot priljubljene, da jih boste v prihodnje lahko hitro izbrali. Na voljo je do 6 priljubljenih (A … F).

1. Shranite trenutne nastavitve kot priljubljene:

   sl. 15 na strani 4
2. Izberite priljubljeno:

   sl. 16 na strani 4

Izpiranje grelnika vode

› Upoštevajte postopek, prikazan na sliki:

sl. 17 na strani 4

Polnjenje grelnika vode

Če je notranja temperatura pod 0 °C, najprej z napravo segrejte notranjost. Sicer se bo odprl varnostni in izpustni ventil ter grelnik vode izpraznil.

› Upoštevajte postopek, prikazan na sliki:

sl. 18 na strani 5

Praznjenje grelnika vode

› Če je temperatura v vozilu pod 0 °C, preverite, ali se je varnostni in izpustni ventil sprožil:

sl. 19 na strani 5

› Če vozila v času zmrzali ne uporabljate, morate grelnik vode izprazniti:

sl. 20 na strani 5

Zagon po daljšem času neuporabe

1. Preverite okrov, odstranite pokrov in umazanijo (npr. listje, pajčevino itd.).
2. Grelnik vode izperite, kot kaže slika: **sl. 4** na strani 177.
3. **NASVET** Po daljšem času neuporabe se lahko zaradi prahu ali umazanije za nekaj minut pojavijo dim in neprijetne vonjave.

   V tem primeru zagotovite dobro prezračevanje notranjosti in izvedite samodejno čiščenje: Glejte Samodejno čiščenje na strani 179.

8.1 Uporaba aplikacije Dometic Climate

Aplikacija Dometic Climate se lahko uporablja za upravljanje grelnika z mobilnim telefonom ali za posodobitev programske opreme grelnika.

NASVET Odvisno od zaslona v aplikaciji Dometic Climate je prikazan gumb **<**, s katerim se je mogoče premakniti na prejšnji zaslon.

Seznanjanje grelnika in aplikacije Dometic Climate

NASVET Ko je grelnik seznanjen z aplikacijo Dometic Climate, se seznanjanje vedno aktivira samodejno, ko se grelnik, povezava Bluetooth na mobilnem telefonu in aplikacija Dometic Climate po izklopu znova vklopijo.

1. Prenesite aplikacijo Dometic Climate z uporabo naslednje hitroodzivne kode ali povezave (http://qr.dometic.com/bdkpkV).
2. Grelnik mora biti vklopljen.
3. Na mobilnem telefonu aktivirajte povezavo Bluetooth.
4. Odprite aplikacijo Dometic Climate.
   ˅ Pojavijo se nastavitve za dovoljenja.
5. Dovoljenja dovolite ali zavrnite tako, da pritisnete ustrezne odgovore.
   ˅ Prikaže se pozdravni zaslon.
6. Pritisnite gumb **Add new device**.
7. Izberite TwinBoost.
8. Pridržite gumb za domov ⌂ na kontrolni plošči TwinBoost za 3 s.
   ˅ V aplikaciji Dometic Climate se prikaže zaslon za seznanjanje. Ko je seznanjanje končano, se prikaže grelnik.
9. Tapnite gumb **Next**.
   ˅ Prikaže se potrditev, da je bil grelnik izbran in povezava vzpostavljena.
10. Tapnite gumb **I'm ready**.
11. Tapnite gumb **Next**.
    ˅ Aplikacija Dometic Climate je uspešno seznanjena z aplikacijo TwinBoost.

Posodobitev programske opreme grelnika

1. Grelnik in aplikacija Dometic Climate morata biti seznanjena.
2. Preverite, ali ste prijavljeni v aplikacijo Dometic Climate.
3. Tapnite gumb ☰ v aplikaciji Dometic Climate.
   ˅ Prikažejo se možne nastavitve.
4. Tapnite **Devices**, da se prikažejo seznanjene naprave.
5. Izberite TwinBoost.
   ˅ Prikazane so informacije o grelniku.
6. Tapnite **Check Updates**, da preverite, ali so na voljo posodobitve programske opreme za grelnik.
   ˅ Aplikacija Dometic Climate prikazuje trenutno posodobitev, če je na voljo.
7. Če je posodobitev na voljo, tapnite **Download**.
   ˅ Posodobitev se prenese, ko se prikaže **Update**.
8. Tapnite **Update**.
   ˅ Stanje posodobitve je prikazano v odstotkih. Ko je posodobitev končana v aplikaciji Dometic Climate, aplikacija Dometic Climate samodejno poveže mobilni telefon z grelnikom s povezavo Wi-Fi in posodobitev prenese v grelnik. Aplikacija Dometic Climate prikaže, ko je programska oprema posodobljena, in prekine povezavo Wi-Fi.

9 Zamenjava varovalk

OPOZORILO! Nevarnost električnega udara

› Pred servisiranjem ali zamenjavo varovalk izklopite napravo, zaprite dovod plina in izklopite napajanje na enosmerni tok (12 V).

› **Samo TwinBoost 6000H, TwinBoost 8000H:** Odklopite napajanje na izmenični tok (230 V).

› **NASVET** Uporabite samo varovalke z enakimi specifikacijami.

Zamenjajte okvarjene varovalke enosmernega toka, kot kaže **sl. 21** na strani 179.

sl. 21 na strani 5

10 Čiščenje in vzdrževanje

› Očistite napravo, upoštevajte sliko:

sl. 22 na strani 5

› Za čiščenje in razkuževanje ne uporabljajte detergentov, ki vsebujejo klor.

› Enkrat tedensko izvedite samodejno čiščenje: Glejte Samodejno čiščenje na strani 179.

› Če je stranski okrov nameščen pod oknom: Pri pregledu pred potovanjem ali sezonskem pregledu preverite delovanje okenskega stikala.

› Redno in predvsem po dolgih potovanjih preverite, ali sta okrov in izpušni kanal nepoškodovana ter pravilno nameščena.

› Redno oziroma najmanj dvakrat na leto vklopite varnostni in izpustni ventil, da odstranite obloge vodnega kamna in zagotovite pravilno delovanje.

›

› Napravo, dovod plina, izpušni kanal in okrov mora pregledati strokovnjak v skladu z nacionalnimi predpisi (npr. v Nemčiji vsaki 2 leti). Če ni lokalnih predpisov, je to treba izvesti vsaj vsaki 2 leti. Po opravljenem pregledu je treba pridobiti certifikat o preizkusu (npr. DVGW delovni list G 607 za vozila v Nemčiji).

Samodejno čiščenje

Da bi iz sistema odstranili bakterije, pustite napravo nekaj minut delovati pri najvišji stopnji temperature za samodejno čiščenje:

1. Temperaturo prostora nastavite na največjo vrednost.
2. Izberite samodejni način AUTO za segrevanje zraka.
3. Izberite vroč način za segrevanje vode.

11 Odpravljanje težav

Postopek v primeru puščanja plina (vonj po plinu)

OPOZORILO! Nevarnost eksplozije

› Preprečite vire vžiga. Takoj ugasnite vsakršen odprt ogenj. Na uporabljajte električnih stikal ali naprav, kot sta radio ali mobilni telefon. Ne zaženite motorja vozila. Ne kadite.

1. Odprite vsa okna in vrata.
2. Evakuirajte vse osebe iz vozila.
3. Če je mogoče, od zunaj zaprite jeklenke s plinom.
4. Celoten plinski sistem mora pregledati in po potrebi popraviti usposobljeno osebje.
5. Šele takrat je znova dovoljeno uporabljati plinski sistem.

Kontaktiranje proizvajalčeve službe za pomoč strankam
Glejte zadnjo stran teh navodil.

11.1 Tabela kod napak

Na prikazovalniku so prikazane do 4 kode napak in opozorila.

1. Pomikajte se po kodah napak:
   sl. 23 na strani 5
2. Ponastavitev kod napak:
   sl. 24 na strani 5
3. Ponastavitev opozoril:
   sl. 25 na strani 5

NASVET Sistem lahko tudi izklopite, tako da pridržite gumb ⦿ za 3 s.

Motnja	Možni vzrok	Rešitev
002	Nizka napetost baterije	1. Preverite napetost baterije in jo primerjajte z nastavljeno prenizko napetostjo. 2. Napolnite baterijo. 3. Vozilo priključite na izmenični tok. 4. Če z napotki težave ni mogoče odpraviti, stopite v stik s proizvajalčevo službo za pomoč strankam.
003	Visoka napetost baterije	1. Preverite napetost baterije, ki mora biti nižja od 16,5 V. Če je napetost baterije višja od 16,5 V, je priključena napačna baterija ali pa je baterija pokvarjen. 2. Baterijo zamenjajte z baterijo, ki zagotavlja enosmerni tok v skladu s tehničnimi podatki (glejte tipsko tablico). 3. Če je vozilo priključeno na izmenični tok, preverite, ali se baterija polni. 4. Če se baterija polni, preverite polnilno napetost (biti mora nižja od 16,5 V, da bo delovanje med polnjenjem pravilno).
005	Sprožena varovalka	1. Preverite varovalke na enosmerni tok (Zamenjava varovalk na strani 178). 2. Če naprava ne deluje pravilno, stopite v stik s proizvajalčevo službo za pomoč strankam.
007	Splošna napaka sistema	› Stopite v stik s proizvajalčevo službo za pomoč strankam.

Motnja	Možni vzrok	Rešitev
008 403 … 417	Komunikacijska napaka	1. Počakajte 3 min, nato znova zaženite napravo. 2. Če naprava ne deluje pravilno, stopite v stik s proizvajalčevo službo za pomoč strankam.
418 … 421	Komunikacijska napaka	1. Počakajte 3 min, nato znova zaženite napravo. 2. Če naprava ne deluje pravilno, stopite v stik s proizvajalčevo službo za pomoč strankam. 3. Preverite, ali je plinska jeklenka prazna. Če se naprava ne zažene, vendar je dovod plina zagotovljen, se obrnite na službo za vzdrževanje.
422	Pregrevanje grelnika zraka	1. Preverite, ali je grelnik zraka izklopljen. 2. Počakajte 15 min … 30 min , da se naprava ohladi. 3. Preverite, ali niso rešetke na dovodu zraka in kanali zraka iz kabine do naprave blokirani. 4. Znova zaženite grelnik zraka. 5. Če naprava ne deluje pravilno, stopite v stik s proizvajalčevo službo za pomoč strankam.
423	Grelnik vode se pregreva	1. Preverite, ali je grelnik vode izklopljen. 2. Počakajte 15 min … 30 min , da se naprava ohladi. 3. Preverite, ali je grelnik vode napolnjen z vodo. 4. Če voda manjka, dolijte vodo. 5. Znova zaženite grelnik vode. 6. Če naprava ne deluje pravilno, stopite v stik s proizvajalčevo službo za pomoč strankam.
424	Okno je odprto (samo če je nameščeno okensko stikalo)	1. Preverite, ali je okno nad okrovom odprto. 2. Če je okno odprto, ga zaprite in napravo znova zaženite. 3. Če je bilo okno zaprto, stopite v stik s proizvajalčevo službo za pomoč strankam.
431	Motnje med delovanjem naprave.	1. Počakajte 2 min. 2. Ponastavite opozorilo. 3. Preverite napajanje.
434	Samodejna zaustavitev. Opozorilo za servis je bilo predolgo prezrto.	› Za servis stopite v stik s proizvajalčevo službo za pomoč strankam. Napravo je dovoljeno znova zagnati samo po servisu.

11.2 Tabela kod opozoril

Motnja	Možni vzrok	Rešitev
425	Voda je zamrznila	1. Ponastavite opozorilo. ˅ Gretje vode je izklopljeno. Deluje samo gretje zraka. 2. Gretje zraka naj deluje z najvišjo nastavitvijo, da se temperatura notranjosti dvigne in bo grelnik vode pripravljen za delovanje.
432	**Samo TwinBoost 6000H, TwinBoost 8000H:** Napajanje z izmeničnim tokom je odklopljeno ali prekinjeno.	1. Ponastavite opozorilo. ˅ Grelnik zdaj deluje samo na plin. 2. Preverite napajanje.
433	Potreben je servis	1. Ponastavite opozorilo. 2. Po dopustu ali ob naslednji priložnosti za servis stopite v stik s proizvajalčevo službo za pomoč strankam. Če boste čakali predolgo, se bo grelnik samodejno izklopil in ga boste lahko znova zagnali šele po servisu.

11.3 Tabela napak brez kod

Motnja	Možni vzrok	Rešitev
Ni vroče vode, vendar grelnik kaže, da je voda vroča.	Grelnik se vklopi, ko je posoda za vodo prazna.	1. Preverite, ali je na prikazovalniku dosežena temperatura vode. 2. Preverite, ali je varnostni in izpustni ventil odprt. 3. Posodo za vodo napolnite, ko se ohladi. **OPOZORILO! Hude poškodbe** › Prazne posode za vročo vodo **NE** polnite s hladno vodo.
Ciljna temperatura ni dosežena.	Vklop tihega načina in omejitev ventilatorja v kabini lahko prepreči, da bi enota dosegla ciljno temperaturo, saj to zmanjša njeno splošno zmogljivost.	Preklopite na samodejni način.
	Vsi izhodi so zaprti ali blokirani.	Preverite vse izhode.

12 Odstranjevanje



Recikliranje embalažnega materiala: Embalažni material odstranite v primerne zabojnike za recikliranje odpadkov, če je to mogoče. To ločevanje je potrebno, ker je embalaža dragocen vir in nepravilno odlaganje lahko vpliva na zdravje ljudi in okolje.



Prečrtani smetnjak na kolesih pomeni, da je izdelek električna ali elektronska oprema oziroma vsebuje baterije in ga je treba zbirati ločeno za ustrezno obdelavo, predelavo in recikliranje. **Potrošnik je zakonsko dolžan, da vso električno ali elektronsko opremo, baterije in polnilne baterije ustrezno odstrani ločeno od običajnih gospodinjskih odpadkov.**

To ločevanje je potrebno, saj so baterije in električne naprave dragocen vir in lahko vsebujejo snovi, ki so škodljive za ljudi in okolje.

Ko boste hoteli izdelek dokončno odstraniti, se o odstranjevanju v skladu z veljavnimi predpisi pozanimajte pri lokalnem centru za zbiranje odpadkov ali specializiranem trgovcu.

Izdelek in baterije je mogoče brezplačno odstraniti.

Pred recikliranjem izdelka odstranite baterije in polnilne baterije.

Baterije, ki vsebujejo več kot 0,002 % kadmija ali več kot 0,004 % svinca, so označene s kemijskim simbolom za zadevno kovino: Cd ali Pb.

13 Garancija

Velja zakonsko določen rok komercialne garancije. Če je izdelek pokvarjen, se obrnite na podružnico proizvajalca v svoji državi (glejte dometic.com/dealer) ali na trgovca.

Za obravnavanje zahtevkov popravil oz. zahtevkov za komercialno garancijo morate skupaj z aparatom poslati naslednjo dokumentacijo:

- kopijo računa z datumom nakupa,
- razlog za reklamacijo ali opis napake.

Upoštevajte, da lahko imajo lastnoročna ali neprofesionalna popravila varnostne posledice in lahko razveljavijo komercialno garancijo.

14 Tehnični podatki

	TwinBoost4000	TwinBoost6000H	TwinBoost6000	TwinBoost8000H
Razred zaščite	IPX1			
Zmogljivost segrevanja	4000 W	4000 W (1800 W, električno)	6000 W	6000 W (1800 W, električno)
Nazivna vhodna napetost	12 V⎓	12 V⎓ 230~ / 240 V, 50 / 60 Hz	12 V⎓	12 V⎓ 230~ / 240 V, 50 / 60 Hz
Območje vhodne napetosti	10 V⎓ 16,5 V⎓	10⎓ … 16,5 V 230~ / 240 V, 50 / 60 Hz	10⎓ … 16,5 V	10⎓ … 16,5 V 230~ / 240 V, 50 / 60 Hz
Poraba toka (12 V⎓)	Segrevanje vode 0,7 A Najv. segrevanje zraka 7 A		Segrevanje vode 0,7 A Najv. segrevanje zraka 12 A	
Poraba v pripravljenosti	5 mA			
Potrebna varovalka	15 A			
Kategorija naprave				
Kategorija plina	$I_{3B/P}$ (30), utekočinjeni naftni plin/butan			
Tlak priključka za plin	30 mbar			
Poraba plina				
MAX (Najv. segrevanje zraka)	327 g/h		495 g/h	
(Segrevanje vode)	185 g/h			
+ (Kombinirano gretje)	512 g/h			
Poraba plina v pripravljenosti	7,7 g/h (vzdrževanje temperature vode)			
Nazivna moč ogrevanja				
MAX (Najv. grelnik zraka)	4,5 kW (Hs)		6,8 kW (Hs)	
(Grelnik vode)	2,35 kW (Hs)			
+ (Kombinirani grelnik)	6,85 kW (Hs)			
Tlak priključka za vodo	največ 2,8 bar (280 kPa)			
Grelnik vode (količina vode pri 2,8 bar (280 kPa)	10 L			
Tlak v vodnem sistemu	največ 4,5 bar (450 kPa)			
Čas segrevanja	Pribl. 17 min (10 L, segrevanje s 15 … 60 °C)			
Območje delovne temperature	– 20 … 60 °C			
Mere D x Š x V	514 m × 438 m × 298 m			
Masa	17,3 kg	18,5 kg	17,3 kg	18,5 kg
Frekvenčni pas (Wi-Fi)	2,4 GHz			

	TwinBoost4000	TwinBoost6000H	TwinBoost6000	TwinBoost8000H
Izhodna moč RF	Wi-Fi: 19,14 dBm (802.11b), 19,22 dBm (802.11g), 18,96 dBm (802.11n20), 19,12 dBm (802.11n40), Bluetooth: 7,93 dBm , Bluetooth LE: 5,93 dBm			
Pregled/certifikat	CE E1 UKCA			

Radijska oprema naprav TwinBoost 4000, TwinBoost 6000, TwinBoost 6000H in TwinBoost 8000H je skladna z zahtevami direktive 2014/53/EU. Izjavo o skladnosti za napravo najdete na documents.dometic.com.

Română

1 Observații importante....186
2 Securitatea cibernetică....186
3 Explicația simbolurilor....186
4 Instrucțiuni de siguranță....186
5 Categorie vizată....187
6 Domeniul de utilizare....187
7 Descriere tehnică....187
8 Utilizarea....187
9 Înlocuirea siguranțelor....189
10 Curățarea și întreținerea....189
11 Remedierea defecțiunilor....190
12 Eliminarea....193
13 Garanție....193
14 Date tehnice....194

1 Observații importante

Citiți cu atenție și respectați toate instrucțiunile, indicațiile și avertismentele incluse în acest manual de produs pentru a vă asigura că instalați, utilizați și întrețineți produsul în permanență. Aceste instrucțiuni TREBUIE păstrate cu acest produs.

Prin utilizarea produsului, confirmați că ați citit cu atenție toate instrucțiunile, indicațiile și avertismentele și că înțelegeți și sunteți de acord să respectați termenii și condițiile stabilite. Sunteți de acord să utilizați acest produs numai pentru scopul și aplicația prevăzute și în conformitate cu instrucțiunile, indicațiile și avertismentele prezentate în acest manual de produs, precum și în conformitate cu toate legile și reglementările aplicabile. Nerespectarea instrucțiunilor și avertismentelor prezentate aici poate duce la vătămarea personală a utilizatorului sau a altora, la deteriorarea produsului sau a altor bunuri din apropiere. Acest manual al produsului, inclusiv instrucțiunile, indicațiile și avertismentele și documentația aferentă pot fi supuse modificărilor și actualizărilor. Pentru informații actualizate despre produs, vă rugăm să vizitați documents.dometic.com.

2 Securitatea cibernetică

Confirmăm că acest produs este în conformitate cu Security and Telecommunications Infrastructure regulation (UK). Declarația de conformitate este disponibilă la documents.dometic.com. Pentru a raporta un incident de securitate, trimiteți un e-mail la productcybersecurity@dometic.com. Actualizările de securitate vor fi furnizate timp de cel puțin cinci ani de la data fabricației.

3 Explicația simbolurilor

Un cuvânt de semnalizare identifică mesajele de siguranță și mesajele privind daunele materiale și, de asemenea, indică gradul sau nivelul de gravitate a pericolului.

AVERTIZARE!
› Indică o situație periculoasă care, dacă nu este evitată, poate provoca moartea sau răni grave.

PRECAUȚIE!
› Indică o situație periculoasă care, dacă nu este evitată, poate provoca răni minore sau medii.

ATENȚIE!
› Indică o situație care, dacă nu este evitată, ar putea duce la pagube materiale.

INDICAȚIE Informații complementare privind operarea produsului.

4 Instrucțiuni de siguranță

fig. 1 pagină 3
fig. 2 pagină 3
Respectați instrucțiunile cu privire la siguranță și specificațiile de la producătorul vehiculului și centrele de service.

Rețineți următoarele informații cu privire la siguranța de bază atunci când utilizați aparate electrice pentru a preveni:

- Electrocutarea
- Pericolele de incendiu
- Vătămarea

AVERTIZARE! Pericol de explozie
› Nu utilizați niciodată dispozitivul cu gaz în următoarele situații:
  - La benzinării
  - În parcări acoperite
  - Pe feriboturi
  - La transportarea rulotei sau autorulotei cu un vehicul de transport sau de remorcare

AVERTIZARE! Nerespectarea acestor avertismente poate conduce la moarte sau vătămări grave.
› Instalarea și repararea dispozitivului trebuie efectuate numai de către personal calificat familiarizat cu riscurile implicate și cu reglementările relevante și naționale. Reparațiile necorespunzătoare pot cauza pericole grave. Pentru serviciile de reparații, vă rugăm să contactați serviciul de asistență al producătorului (consultați ultima pagină).
› Întreținerea, repararea și curățarea nu trebuie să fie efectuate de către copii.
› Acest aparat poate fi utilizat de copiii cu vârsta de peste 8 ani și de către persoane cu capacități fizice, senzoriale sau mentale reduse sau de către persoane lipsite de experiență și cunoștințe dacă acestea au fost supravegheate și instruite cu privire la utilizarea aparatului în condiții de siguranță și înțeleg riscurile pe care le implică.
› În cazul unui incendiu utilizați numai agenți de stingere autorizați în acest scop. Nu utilizați apă pentru stingere.
› **NU** umpleți un rezervor de apă caldă gol cu apă rece.
› Dacă există o pierdere de gaz la dispozitiv (miros de gaz):
  - Țineți la distanță sursele de aprindere. Stingeți imediat toate flăcările deschise, nu acționați comutatoare electrice sau dispozitive precum radio sau telefon mobil. Nu porniți motorul autovehiculului. Nu fumați.
  - Deschideți ușile și ferestrele.
  - Evacuați toate persoanele din autovehicul.
  - Închideți buteliile de gaz din partea exterioară.
  - Verificați întregul sistem de gaz și, dacă este necesar, reparațiile trebuie să fie efectuate de către personal calificat.
  - Abia apoi repuneți în funcțiune sistemul de gaz.
› Opriți dispozitivul atunci când autovehiculul sau orice alt aparat este alimentat.
› De asemenea, respectați instrucțiunile de siguranță din figurile: **fig. 1** pagină 186și **fig. 2** pagină 186.

PRECAUȚIE! Nerespectarea acestor precauții poate conduce la vătămări minore sau moderate.
› Utilizați aparatul numai în cazul în care sunteți sigur că carcasa și cablurile acestuia sunt în stare bună.
› Dispozitive defecte nu trebuie să fie utilizate.
› Nu utilizați aparatul lângă lichide inflamabile.
› Nu utilizați aparatul fără ca conducte de aer cald să fie montate.
› Nu permiteți niciodată blocarea sau obturarea admisiei de aer pentru ardere ori a evacuării gazelor arse.
› Asigurați-vă că admisia de aer pentru ardere și evacuarea gazelor arse rămân permanent libere. Verificați-le regulat și curățați-le după caz. Acest lucru

este deosebit de important iarna, când zăpada, gheața sau reziduurile pot acoperi sau bloca deschiderile.
- › Asigurați-vă că nu sunt depozitate sau instalate obiecte inflamabile lângă orificiile de evacuare a aerului. Trebuie respectată o distanță de cel puțin 50 cm.
- › În cazul în care cablul de alimentare electrică este deteriorat, trebuie înlocuit de către producător, agentul său de service sau persoane cu o calificare similară.

ATENȚIE! Pericol de defectare
- › Folosiți aparatul numai conform destinației.
- › Nu efectuați modificări sau transformări ale aparatului.
- › Dispozitivul în sine nu poate garanta absența înghețului la nivelul întregului vehicul. Acest lucru depinde de felul în care este asigurată configurarea sistemului de apă al vehiculului și de temperatura ambiantă. Goliți încălzitorul de apă folosind supapa de siguranță și de golire atunci când temperatura din interiorul vehiculului este în pericol să scadă sub 0 °C.
- › **Numai TwinBoost 6000H, TwinBoost 8000H:** Verificați dacă siguranța liniei de alimentare este suficientă pentru puterea consumată:
  - Pentru 900 W: 4 A
  - Pentru 1800 W: 8 A
- › **Numai TwinBoost 6000H, TwinBoost 8000H: Pericol de supraîncălzire pentru cablul de conexiune c.a.** Dacă folosiți un tambur de cablu pentru alimentarea cu energie, desfășurați-l complet.

5 Categorie vizată

Instrucțiunile din acest manual de utilizare sunt destinate persoanelor care vor utiliza aparatul.

6 Domeniul de utilizare

AVERTIZARE! Pericol de incendiu
- › Nu utilizați încălzitorul cât timp vehiculul se află într-o zonă închisă, cum ar fi un garaj sau un alt spațiu slab ventilat.

Încălzitorul este proiectat numai pentru utilizarea în rulote, autorulote și alte vehicule cu spații de locuit, atunci când sistemul de gaz este instalat în conformitate cu prevederile EN 1949.

Dispozitivul **nu** este adecvat instalării în utilaje de construcții, utilaje agricole, autovehicule utilitare, ambarcațiuni, case și apartamente, cabane de vânătoare și forestiere, case de vacanță, corturi tip verandă sau echipamente asemănătoare.

Aparatul poate fi utilizat doar pentru încălzirea apei potabile și pentru încălzirea din interiorul autovehiculului. **Nu îl folosiți niciodată** pentru a încălzi alte lichide.

Folosiți dispozitivul numai cu conductele originale de aer cald și în doar cazul în care coșul lateral de evacuare de la producător este instalat. **Nu folosiți niciodată** alte conducte sau coșuri de aer cald.

Dispozitivul poate fi folosit în timpul conducerii numai dacă sunt prevăzute instalații pentru a preveni scurgerea necontrolabilă de gaz lichid în cazul unui accident (în conformitate cu regulamentul CEE-ONU 122).

Nu este permisă utilizarea aparatelor care nu sunt instalate conform cerințelor de instalare specificate de producător.

Dacă aparatul este instalat în autovehicule de uz comercial, operatorul trebuie să ia în considerare cerințele naționale legale și cele ce la compania de asigurări.

Dispozitivul nu este destinat utilizării la altitudini de peste 2000 m.

Producătorul nu își asumă nicio răspundere pentru orice vătămare sau defectare a produsului din cauza înghețului care a fost provocat de un utilizator care nu respectă instrucțiunile din manual.

Acest produs este potrivit numai pentru scopul și utilizarea prevăzute în conformitate cu aceste instrucțiuni.

Acest manual oferă informații necesare pentru instalarea și/sau utilizarea corectă a produsului. Instalarea defectuoasă și/sau utilizarea sau întreținerea necorespunzătoare vor avea ca rezultat performanțe nesatisfăcătoare și o posibilă defectare.

Producătorul nu își asumă nicio răspundere pentru orice vătămare sau deteriorare a produsului - rezultate din:

- Instalarea, asamblarea sau conectarea incorectă, inclusiv supratensiunea
- Întreținerea sau utilizarea incorectă a pieselor de schimb, altele decât piesele de schimb originale furnizate de producător
- Modificări aduse produsului fără aprobarea explicită din partea producătorului
- Utilizarea în alte scopuri decât cele descrise în manual

Dometic își rezervă dreptul de a modifica aspectul și specificațiile produsului.

7 Descriere tehnică

fig. 3 pagină 3

Nr. în fig. 3 pagină 187	Denumire
1	Panou de control
2	Încălzitor combinat GPL
3	Supapă de siguranță și golire (Când temperaturile interioare se apropie de 0 °C , supapa de siguranță și golire se deschide automat, drenând apa din încălzitor pentru a preveni deteriorarea cauzată de îngheț.)
4	Admisii de aer

8 Utilizarea

Configurarea aparatului

1. Reglați luminozitatea afișajului panoului de comandă:
   fig. 4 pagină 3
2. Setați viteza maximă a ventilatorului în modul silențios:
   fig. 5 pagină 3
3. Setați viteza minimă a ventilatorului în modul de ventilație:
   fig. 6 pagină 3
4. Setați unitatea de temperatură:
   fig. 7 pagină 4
5. Setați modul de energie (numai **TwinBoost 6000H** și **TwinBoost 8000H**):
   fig. 8 pagină 4

INDICAȚIE Modul silențios poate afecta puterea de încălzire maximă disponibilă și funcționarea încălzirii apei.

Setarea și utilizarea temporizatoarelor

fig. 9 pagină 4

fig. 10 pagină 4
fig. 11 pagină 4
fig. 12 pagină 4
fig. 13 pagină 4
fig. 14 pagină 4

1. Setați și activați temporizatorul de revenire acasă pentru încălzitorul de aer: **fig. 9** pagină 187 și **fig. 12** pagină 188.
2. Setați și activați temporizatorul de somn pentru încălzitorul de aer: **fig. 10** pagină 188 și **fig. 12** pagină 188.
3. Setați și activați temporizatorul de revenire acasă pentru încălzitorul de apă: **fig. 11** pagină 188 și **fig. 12** pagină 188.
4. Schimbați temporizatorul activ: **fig. 13** pagină 188
5. Dezactivați temporizatorul: **fig. 14** pagină 188.

Utilizarea setărilor favorite

Puteți salva setările utilizate mai frecvent ca fiind favorite, astfel încât acestea să poată fi folosite din nou mai târziu. Sunt posibile până la 6 favorite (A … F).

1. Salvați setările curente ca favorite:

   fig. 15 pagină 4
2. Selectați favorit:

   fig. 16 pagină 4

Purjarea încălzitorului de apă

› Procedați conform figurii:

fig. 17 pagină 4

Umplerea încălzitorului de apă

În cazul în care temperatura interioară este sub 0 °C, încălziți mai întâi interiorul cu dispozitivul. În caz contrar, supapa de siguranță și de golire se va deschide și va goli încălzitorul de apă.

› Procedați conform figurii:

fig. 18 pagină 5

Golirea încălzitorului de apă

› În cazul în care temperatura din interiorul vehiculului este sub 0 °C, asigurați-vă că supapa de siguranță și de golire s-a deschis:

fig. 19 pagină 5

› Dacă vehiculul nu este utilizat în timpul perioadei de îngheț, încălzitorul de apă trebuie golit:

fig. 20 pagină 5

Pornirea după o perioadă lungă de neutilizare

1. Verificați coșul și îndepărtați capacul și orice murdărie (de ex., frunze, pânze de păianjen etc.).
2. Purtați încălzitorul de apă conform figurii: **fig. 4** pagină 187.
3. **INDICAȚIE** După o perioadă lungă de neutilizare, poate apărea fum sau pot apărea mirosuri timp de câteva minute din cauza prafului sau a murdăriei.

   În acest caz, asigurați-vă că interiorul este bine aerisit și efectuați autocurățarea: Consultați Autocurățarea pagină 189.

8.1 Utilizarea aplicației Dometic Climate

Aplicația Dometic Climate poate fi utilizată pentru a controla încălzitorul prin telefonul mobil sau pentru a actualiza software-ul încălzitorului.

INDICAȚIE În funcție de ecranul din aplicația Dometic Climate, este afișat butonul **<**, care permite comutarea la ecranul afișat anterior.

Asocierea încălzitorului cu aplicația Dometic Climate

INDICAȚIE După ce încălzitorul este asociat cu aplicația Dometic Climate, asocierea este activată întotdeauna automat imediat ce încălzitorul, Bluetooth-ul telefonului mobil și aplicația Dometic Climate sunt pornite din nou după ce au fost oprite.

1. Descărcați aplicația Dometic Climate prin intermediul următorului cod QR sau link (http://qr.dometic.com/bdkpkV).
2. Asigurați-vă că încălzitorul este pornit.
3. Activați Bluetooth pe telefonul mobil.
4. Deschideți aplicația Dometic Climate.
   ˅ Apar setările pentru permisiuni.
5. Permiteți sau refuzați permisiunile atingând răspunsurile corespunzătoare.
   ˅ Apare ecranul de întâmpinare.
6. Faceți clic pe butonul **Adăugare dispozitiv nou**.
7. Selectați TwinBoost.
8. Mențineți apăsat butonul home ⌂ din panoul de control TwinBoost pentru 3 s.
   ˅ Aplicația Dometic Climate afișează un ecran de asociere. După finalizarea procesului de asociere, este afișat încălzitorul.
9. Atingeți butonul **Următor**.
   ˅ Se afișează o confirmare a faptului că încălzitorul a fost selectat și conectat.
10. Atingeți butonul **Sunt gata**.
11. Atingeți butonul **Următor**.
    ˅ Aplicația Dometic Climate este asociată cu succes cu TwinBoost.

Actualizarea software-ului încălzitorului

1. Asigurați-vă că încălzitorul și aplicația Dometic Climate sunt asociate.
2. Asigurați-vă că sunteți conectat la aplicația Dometic Climate.
3. Atingeți butonul ☰ din aplicația Dometic Climate.
   ˅ Apare o selecție de setări.
4. Atingeți **Dispozitive** pentru a afișa dispozitivele asociate.
5. Selectați TwinBoost.
   ˅ Sunt afișate informații despre încălzitor.
6. Atingeți **Verificare actualizări** pentru a verifica dacă există actualizări de software pentru încălzitor.
   ˅ Aplicația Dometic Climate afișează actualizarea curentă, dacă este cazul.

7. Dacă este disponibilă o actualizare, atingeți **Descărcare**.
ˬ Actualizarea este descărcată când se afișează **Actualizare**.
8. Atingeți **Actualizare**.
ˬ Starea de actualizare este afișată în procente. Când actualizarea este finalizată în aplicația Dometic Climate, aplicația Dometic Climate conectează automat telefonul mobil la încălzitor prin Wi-Fi și transmite actualizarea la încălzitor. Aplicația Dometic Climate indică momentul în care software-ul a fost actualizat și deconectează conexiunea Wi-fi.

9 Înlocuirea siguranțelor

AVERTIZARE! Pericol de electrocutare
› Înainte de intervenții sau de schimbarea siguranțelor, opriți dispozitivul, opriți alimentarea cu gaz și deconectați alimentarea c.c. (12 V).
› **Numai TwinBoost 6000H, TwinBoost 8000H:** Deconectați alimentarea c.a. (230 V).

› **INDICAȚIE** Folosiți numai siguranțe cu o valoare identică.

Înlocuiți siguranțele c.c. arse conform indicațiilor din **fig. 21** pagină 189.

fig. 21 pagină 5

10 Curățarea și întreținerea

› Curățați dispozitivul conform figurii:

fig. 22 pagină 5

› Nu folosiți niciodată detergenți cu conținut de clor pentru curățare și dezinfectare.
› Efectuați autocurățarea o dată pe săptămână: Consultați Autocurățarea pagină 189.
› În cazul în care coșul lateral este amplasat sub o fereastră: Verificați funcționarea comutatorului de fereastră, ca verificare înainte de călătorie sau sezonieră.
› Verificați în mod regulat, mai ales după călătorii lungi, dacă coșul și conducta de evacuare sunt intacte și dacă sunt fixate corect.
› Acționați supapa de siguranță și de golire regulat, cel puțin de două ori pe an, pentru a elimina depunerile de calcar și pentru a asigura o funcționare corespunzătoare.
›
› Dispuneți verificarea de către un expert a dispozitivului, a sursei de gaz, a conductei de evacuare și a coșului în conformitate cu reglementările naționale (de ex., în Germania la fiecare 2 ani). În cazul în care nu există reglementări naționale, acest lucru ar trebui făcut cel puțin o dată la 2 ani. Inspecția trebuie să fie certificată pe un certificat de testare (de ex., fișa de lucru DVGW G 607 pentru vehicule din Germania).

Autocurățarea

Pentru a curăța sistemul de bacterii, puneți dispozitivul în funcțiune timp de câteva minute la cel mai înalt nivel de temperatură pentru autocurățare:

1. Setați temperatura încăperii la valoarea maximă.
2. Alegeți modul automat AUTO pentru încălzirea aerului.
3. Alegeți modul fierbinte pentru încălzirea apei.

11 Remedierea defecțiunilor

Rutină în caz de scurgeri de gaz (miros de gaz)

AVERTIZARE! Pericol de explozie
› Țineți la distanță sursele de aprindere. Stingeți imediat toate flăcările deschise. Nu acționați comutatoare electrice sau dispozitive precum radio sau telefon mobil. Nu porniți motorul autovehiculului. Nu fumați.

1. Deschideți toate ușile și ferestrele.
2. Evacuați toate persoanele din autovehicul.
3. Dacă este posibil, închideți buteliile de gaz din exterior.
4. Verificați întregul sistem de gaz și, dacă este necesar, reparațiile trebuie să fie efectuate de către personal calificat.
5. Abia apoi repuneți în funcțiune sistemul de gaz.

Contactarea serviciului de asistență al producătorului.
Consultați pagina din spatele acestui manual.

11.1 Tabel cu codurile de eroare

Ecranul indică până la 4 coduri de eroare și avertismente.
1. Parcurgeți codurile de eroare:
   fig. 23 pagină 5
2. Resetați codurile de eroare:
   fig. 24 pagină 5
3. Resetați avertismentele:
   fig. 25 pagină 5

INDICAȚIE Alternativ, puteți opri sistemul apăsând butonul ⦿ timp de 3 s.

Avarie	Cauză posibilă	Soluție
002	Tensiune scăzută a acumulatorului	1. Verificați tensiunea bateriei și comparați-o cu valoarea sub tensiune. 2. Încărcați bateria. 3. Conectați vehiculul la alimentarea cu curent alternativ. 4. În cazul în care nicio soluție de mai sus nu remediază problema, contactați serviciul de asistență al producătorului.
003	Tensiune ridicată a acumulatorului	1. Verificați tensiunea de la baterie și asigurați-vă că este sub 16,5 V. Dacă tensiunea de la baterie este mai mare de 16,5 V, înseamnă că este conectată o baterie greșită sau bateria este defectă. 2. Înlocuiți bateria cu bateria care furnizează alimentare c.c. conform datelor tehnice (consultați plăcuța cu date tehnice). 3. În cazul în care autovehiculul este conectat la alimentarea pe curent alternativ, verificați dacă bateria se încarcă. 4. Dacă bateria se încarcă, verificați tensiunea de încărcare (trebuie să fie mai mică de 16,5 V pentru a asigura funcționarea corectă în timpul încărcării).
005	Siguranță arsă	1. Verificați siguranțele c.c. (Înlocuirea siguranțelor pagină 189). 2. Dacă dispozitivul nu funcționează corespunzător, contactați serviciul de asistență al producătorului.

Avarie	Cauză posibilă	Soluție
007	Eroare generală a sistemului	› Contactați serviciul de asistență al producătorului.
008 403 … 417	Eroare de comunicare	1. Așteptați 3 min, apoi reporniți dispozitivul. 2. Dacă dispozitivul nu funcționează corespunzător, contactați serviciul de asistență al producătorului.
418 … 421	Eroare de comunicare	1. Așteptați 3 min, apoi reporniți dispozitivul. 2. Dacă dispozitivul nu funcționează corespunzător, contactați serviciul de asistență al producătorului. 3. Verificați dacă flaconul cu gaz este gol. Dacă dispozitivul nu pornește, dar alimentarea cu gaz este asigurată, contactați departamentul de întreținere.
422	Aeroterma se supraîncălzește	1. Asigurați-vă că aeroterma este decuplată. 2. Așteptați 15 min … 30 min până când dispozitivul s-a răcit. 3. Verificați dacă toate grilele de admisie a aerului și conductele de aer de cabină către dispozitiv nu sunt blocate. 4. Reporniți aeroterma. 5. Dacă dispozitivul nu funcționează corespunzător, contactați serviciul de asistență al producătorului.
423	Supraîncălzire a încălzitorului de apă	1. Asigurați-vă că încălzitorul de apă este decuplat. 2. Așteptați 15 min … 30 min până când dispozitivul s-a răcit. 3. Verificați dacă încălzitorul de apă este umplut cu apă. 4. Umpleți cu apă dacă aceasta lipsește. 5. Reporniți încălzitorul de apă. 6. Dacă dispozitivul nu funcționează corespunzător, contactați serviciul de asistență al producătorului.
424	Fereastră deschisă (numai în cazul în care este instalat un comutator de fereastră)	1. Verificați dacă fereastra de deasupra capacului de evacuare este deschisă. 2. Dacă fereastra a fost deschisă, închideți fereastra și reporniți dispozitivul. 3. Dacă fereastra a fost închisă, contactați serviciul de asistență al producătorului.
431	Dispozitiv întrerupt în timpul funcționării.	1. Așteptați 2 min. 2. Resetați avertismentul. 3. Verificați sursa de alimentare.
434	Închidere automată. Avertismentul de service a fost ignorat pentru o perioadă prea mare.	› Contactați serviciul de asistență al producătorului pentru sevisare. Dispozitivul poate fi repornit numai după revizie.

11.2 Tabel cu codurile de avertizare

Avarie	Cauză posibilă	Soluție
425	Apă înghețată	1. Resetați avertismentul. ˅ Încălzirea apei este oprită. Doar încălzirea aerului funcționează. 2. Puneți încălzirea aerului la cel mai mare nivel, astfel încât temperatura interioară să crească și încălzirea apei să fie din nou gata de utilizare.
432	**Numai TwinBoost 6000H, TwinBoost 8000H:** Alimentarea cu curent alternativ este deconectată sau întreruptă.	1. Resetați avertismentul. ˅ Încălzitorul funcționează acum doar pe gaz. 2. Verificați sursa de alimentare.
433	Revizie necesară	1. Resetați avertismentul. 2. Contactați serviciul de asistență al producătorului pentru service după vacanță sau cu prima ocazie. În cazul în care așteptați prea mult, încălzitorul se va opri singur și poate fi repornit numai după servisare.

11.3 Tabel cu codurile de eroare W/O

Avarie	Cauză posibilă	Soluție
Fără apă caldă, dar încălzitorul arată că apa este caldă.	Încălzitorul este pornit cu rezervorul de apă gol.	1. Verificați dacă temperatura apei este atinsă pe HMI. 2. Verificați dacă supapa de siguranță și golire este deschisă. 3. Umpleți rezervorul de apă după ce se răcește. **AVERTIZARE! Vătămări corporale grave** › **NU** umpleți un rezervor de apă caldă gol cu apă rece.
Temperatura țintă nu este atinsă.	Activarea modului silențios și limitarea ventilatorului cabinei pot împiedica unitatea să atingă temperatura țintă, deoarece acest lucru reduce performanța sa generală.	Comutați la modul automat.
	Toate prizele sunt închise sau blocate.	Verificați toate prizele.

12 Eliminarea



Reciclarea materialelor de ambalare: Depuneți materialul de ambalare pe cât posibil în containerele corespunzătoare de reciclare. Această separare este necesară, deoarece ambalajul este o resursă valoroasă și eliminarea necorespunzătoare poate avea un impact asupra sănătății umane și mediului.



Coșul cu roți tăiat indică faptul că produsul este un echipament electric sau electronic sau conține baterii și trebuie colectat separat pentru tratarea, recuperarea și reciclarea corespunzătoare. **Consumatorul este obligat prin lege să elimine în mod corespunzător orice echipament electric sau electronic, baterii și baterii reîncărcabile în mod separat de deșeurile menajere generale!**

Această separare este necesară, deoarece bateriile și aparatele electrice constituie resurse valoroase și pot conține substanțe care sunt dăunătoare pentru oameni și mediu.

Pentru a elimina în final produsul, adresați-vă centrului local de reciclare sau distribuitorului pentru detalii despre cum să faceți acest lucru în conformitate cu reglementările aplicabile privind eliminarea.

Produsul și bateriile pot fi eliminate gratuit.

Îndepărtați toate bateriile și bateriile reîncărcabile înainte de a recicla acest produs.

Bateriile care conțin mai mult de 0,002 % cadmiu sau mai mult de 0,004 % plumb sunt marcate cu simbolul chimic pentru metalul în cauză: Cd sau Pb.

13 Garanție

Se aplică termenul de garanție legal. În cazul în care produsul este defect, contactați reprezentanța producătorului din țara dvs. (consultați dometic.com/dealer) sau comerciantul.

Pentru operații de reparație și în baza garanției, trebuie să trimiteți și următoarele documente:

- O copie a facturii cu data cumpărării
- Un motiv de reclamație sau o descriere a defecțiunii.

Rețineți că repararea prin mijloace proprii sau reparațiile neprofesionale pot avea consecințe asupra securității și pot anula garanția.

14 Date tehnice

	TwinBoost4000	TwinBoost6000H	TwinBoost6000	TwinBoost8000H
Clasa de protecție	IPX1			
Capacitatea de încălzire	4000 W	4000 W (1800 W, electric)	6000 W	6000 W (1800 W, electric)
Tensiunea de intrare nominală	12 V⎓	12 V⎓ 230~ / 240 V, 50 / 60 Hz	12 V⎓	12 V⎓ 230~ / 240 V, 50 / 60 Hz
Domeniul tensiunii de intrare	10 V⎓ 16,5 V⎓	10⎓ … 16,5 V 230~ / 240 V, 50 / 60 Hz	10⎓ … 16,5 V	10⎓ … 16,5 V 230~ / 240 V, 50 / 60 Hz
Consum de curent (12 V⎓)	Încălzire apă 0,7 A Încălzire maximă aer 7 A		Încălzire apă 0,7 A Încălzire maximă aer 12 A	
Consum în așteptare	5 mA			
Siguranță necesară	15 A			
Categorie de aparat				
Categoria de gaz	$I_{3B/P}$ (30), GPL/butan			
Presiunea racordului de gaz	30 mbar			
Consum de gaz				
MAX (încălzire maximă aer)	327 g/h		495 g/h	
(încălzire apă)	185 g/h			
+ (încălzire combinată)	512 g/h			
Consumul de gaz în așteptare	7,7 g/h (menținere temperatură apă)			
Puterea termică nominală				
MAX (încălzitor aer max.)	4,5 kW (Hs)		6,8 kW (Hs)	
(încălzitor apă)	2,35 kW (Hs)			
+ (încălzitor combinat)	6,85 kW (Hs)			
Presiunea racordului de apă	max. 2,8 bar (280 kPa)			
Încălzitor apă (volum apă la 2,8 bar (280 kPa)	10 L			
Presiunea sistemului de apă	max. 4,5 bar (450 kPa)			
Timp de încălzire	Aprox. 17 min (10 L , încălzită de la 15 … 60 °C)			
Interval de temperatură de funcționare	– 20 … 60 °C			
Dimensiuni lungime x lățime x înălțime	514 m × 438 m × 298 m			
Greutate	17,3 kg	18,5 kg	17,3 kg	18,5 kg
Bandă de frecvență (WiFi)	2,4 GHz			

	TwinBoost4000	TwinBoost6000H	TwinBoost6000	TwinBoost8000H
Putere de ieșire RF	WiFi: 19,14 dBm (802.11b), 19,22 dBm (802.11g), 18,96 dBm (802.11n20), 19,12 dBm (802.11n40), Bluetooth: 7,93 dBm , Bluetooth LE: 5,93 dBm			
Inspecție/certificare	CE E1 UKCA			

Echipamentele radio ale TwinBoost 4000, TwinBoost 6000, TwinBoost 6000H și TwinBoost 8000H respectă cerințele directivei 2014/53/UE. Puteți găsi Declarația de conformitate a dispozitivului pe documents.dometic.com..

Български език

1 Важни бележки....196
2 Киберсигурност....196
3 Обяснение на символите....196
4 Инструкции за безопасност....196
5 Целева група....197
6 Използване по предназначение....197
7 Техническо описание....197
8 Работа....197
9 Смяна на предпазители....199
10 Почистване и поддръжка....199
11 Отстраняване на неизправности....200
12 Изхвърляне....203
13 Гаранция....203
14 Технически данни....204

1 Важни бележки

Моля, прочетете внимателно тези инструкции и спазвайте всички указания, напътствия и предупреждения, включени в настоящото ръководство, за да сте сигурни, че монтирате, използвате и поддържате правилно този продукт. Тези инструкции ТРЯБВА да се съхраняват с продукта.

Като използвате продукта, Вие потвърждавате, че сте прочели внимателно всички указания, напътствия и предупреждения и че разбирате и приемате да спазвате сроковете и условията, съдържащи се в тях. Вие се съгласявате да използвате този продукт само по предназначение и в съответствие с указанията, инструкциите и предупрежденията, описани в ръководството на продукта, както и в съответствие с всички приложими закони и разпоредби. Ако не прочетете и не спазвате инструкциите и предупрежденията, това може да доведе до наранявания за вас или за други хора, щети по продукта или щети по други предмети в близост до него. Това ръководство на продукта, включително указанията, инструкциите и предупрежденията и другата документация, подлежи на промяна и обновяване. За актуална информация за продукта, моля, посетете documents.dometic.com.

2 Киберсигурност

Ние потвърждаваме, че този продукт отговаря на Security and Telecommunications Infrastructure regulation(Обединено кралство). Декларацията за съответствие е достъпна на documents.dometic.com. За да съобщите за инцидент, свързан със сигурността, изпратете имейл на productcybersecurity@dometic.com. Актуализациите на сигурността ще бъдат предоставени най-малко пет години след датата на производство.

3 Обяснение на символите

Сигналната дума идентифицира съобщенията за безопасност и за материални щети, както и степента или нивото на сериозност на опасността.

ПРЕДУПРЕЖДЕНИЕ!
› Показва опасна ситуация която, ако не бъде избегната, може да доведе до смърт или тежко нараняване.

ВНИМАНИЕ!
› Показва опасна ситуация която, ако не бъде избегната, може да доведе до леко или средно нараняване.

ВНИМАНИЕ!
› Показва ситуация която, ако не бъде избегната, може да доведе до материални щети.

УКАЗАНИЕ Допълнителна информация за боравенето с продукта.

4 Инструкции за безопасност

фиг. 1 на страница 3
фиг. 2 на страница 3
Спазвайте предписаните указания и условия за безопасност на производителя на превозното средство и на съответния сервиз.

Отбележете следната основна информация за безопасност при използване на електрически уреди за предпазване от:

- Електрически удар
- Опасност от пожар
- Нараняване

ПРЕДУПРЕЖДЕНИЕ! Опасност от експлозия
› Никога не използвайте уреда с газ в следните случаи:
  - На бензиностанции
  - В паркинг гаражи
  - На фериботи
  - При транспортиране на каравaната или кемпера с транспортно средство или пътна помощ

ПРЕДУПРЕЖДЕНИЕ! Неспазването на тези предупреждения може да доведе до смърт или сериозни наранявания.
› Монтажът и ремонтът на уреда трябва да се извършват само от квалифициран персонал, който е запознат с рисковете, свързани с него, и със съответните и националните разпоредби. Неправилни ремонти могат да доведат до сериозни опасности. За ремонтни дейности, свържете се с отдела за поддръжка на производителя (виж обратната страница).
› Поддръжка, ремонт и почистване не трябва да се извършват от деца.
› Този уред може да се използва от деца над 8 годишна възраст и от лица с ограничени физически, сензорни или умствени способности или лица без опит и познания, ако те са били предварително инструктирани за безопасното използване на уреда и разбират потенциалните опасности.
› При пожар използвайте само разрешени средства за гасене. Не използвайте вода за гасене.
› **НЕ** пълнете празен резервоар за гореща вода със студена вода.
› Ако в уреда има утечка (миризма на газ):
  - Избягвайте употребата на изтичници на запалване. Веднага загасете всички открити пламъци, не включвайте електрически превключватели или уреди, като радио или мобилни телефони. Не стартирайте мотора на автомобила. Не пушете.
  - Отворете прозорците и вратите.
  - Всички излезте от автомобила.
  - Затворете газовата бутилка отвън.
  - Цялата газова система трябва да бъде проверена и, ако е необходимо, ремонтирана от квалифициран персонал.
  - Само тогава газовата система може отново да бъде пуснатъа в експлоатация.
› Изключете уреда, когато превозното средство или друго съоръжение се зарежда.
› Спазвайте също указанията за безопасност, посочени на фигурите: **фиг. 1** на страница 196и **фиг. 2** на страница 196.

ВНИМАНИЕ! Неспазването на тези предупреждения може да доведе до леки или средни наранявания.
› Работете с уреда само ако сте сигурни, че корпусът и кабелите не са увредени.
› Дефектни уреди не трябва да се използват.
› Не използвайте уреда в близост до запалими течности.
› Не използвайте уреда без монтиран тръбопровод за топлия въздух.

- > Никога не допускайте входът за въздух за горене или изходът за отработени газове да бъдат блокирани или запушени.
- > Поддържайте входа за въздух за горене и изхода за отработени газове винаги свободни. Проверявайте ги редовно и ги почиствайте при необходимост. Това е особено важно през зимата, когато сняг, лед или замърсявания могат да покрият или блокират отворите.
- > Уверете се, че в близост до отворите за въздух не са разположени горими обекти. Трябва да се осигури разстояние от поне 50 cm.
- > Ако захранващият кабел е повреден, той трябва да бъде заменен от производителя, негов сервизен представител или подобен квалифициран персонал.

ВНИМАНИЕ! Опасност от повреда

- > Използвайте уреда само по предназначение.
- > Не правете никакви изменения или преустройства на уреда.
- > Самият уред не може да гарантира, че цялото превозно средство няма да замръзне. Това зависи от изпълнението на водната система на автомобила и околната температура. Изпразнете нагревателя за вода през предпазния и изпускателен вентил когато температурата в превозното средство се очаква да падне под 0 °C.
- > **Само за TwinBoost 6000H, TwinBoost 8000H:** Проверете дали предпазителите на електрозахранването в къмпинга са достатъчни за потребяваната мощност:
  - За 900 W: 4 A
  - За 1800 W: 8 A
- > **Само за TwinBoost 6000H, TwinBoost 8000H: Опасност от прегряване на кабела за свързване към променлив ток** Ако използвате кабелна макара за захранване, развийте я напълно.

5 Целева група

Инструкциите в това ръководство са предназначени за потребителите на уреда.

6 Използване по предназначение

ПРЕДУПРЕЖДЕНИЕ! Опасност от пожар

- > Не използвайте отоплителния уред, докато превозното средство се намира в затворено помещение, като гараж или друго лошо проветрявано пространство.

Нагревателят е конструиран за използване в кемпери, каравани и други превозни средства само с помещения за обитаване, когато газовата система е инсталирана в съответствие с EN 1949.

Уредът **не** е подходящ за инсталиране в строителни и селскостопански машини, превозни средства за специални цели, морски съдове, къщи и апартаменти, ловни и горски хижи, вили, форселти или друго подобно оборудване.

Уредът може да се използва само за нагряване на питейна вода или на вътрешното пространство на превозното средство. **Никога** не го използвайте за загряване на други течности.

Използвайте уреда само с оригиналните тръбопроводи и странични капаци, както са инсталирани от производителя. **Никога** не използвайте други тръбопроводи и капаци.

Уредът може да бъде използван по време на движение ако са инсталирани устройства за предотвратяване неконтролираното изтичане на течен газ в случай на възникване на инцидент (според регулация UN-ECE 122).

Не се разрешава използването на уреди, които не са инсталирани според изискванията на производителя.

Ако уредът е инсталиран в превозно средство за търговски цели, трябва да бъдат спазени националните юридически и застрахователни изисквания.

Уредът не е предназначен за използване на височини над 2000 m.

Производителят не носи отговорност за наранявания или щети по продукта, дължащи се на замръзване, предизвикано от неспазване от потребителя на инструкциите в ръководството.

Този продукт е подходящ само за предвидената цел и приложение съгласно настоящите инструкции.

Това ръководство предоставя информация, необходима за правилната инсталация и/или експлоатация на продукта. Лошо инсталиране и/или неправилна употреба и поддръжка ще доведат до незадоволителна работа и евентуално до повреди.

Производителят не носи отговорност за наранявания и повреди по продукта, причинени от:

- Неправилен монтаж, сглобяване или свързване, включително твърде високо напрежение
- Неправилна поддръжка или използване на резервни части, различни от оригиналните, предоставяни от производителя
- Изменения на продукта без изрично разрешение от производителя
- Използване за цели, различни от описаните в това ръководство

Dometic си запазва правото да променя външния вид и спецификациите на продукта.

7 Техническо описание

фиг. 3 на страница 3

№ от **фиг. 3 на страница 197**	Описание
1	Табло за управление
2	Комбиниран газов нагревател
3	Предпазен и изпускателен вентил (Когато вътрешната температура достигне 0 °C, предпазният и изпускателният вентил се отварят автоматично, източвайки водата от нагревателя, за да се предотврати повреда, причинена от замръзване.)
4	Отвори за въздух

8 Работа

Настройка на уреда

1. Настройка на яркостта на дисплея на контролния панел:
   фиг. 4 на страница 3
2. Задайте максималната скорост на вентилатора в безшумен режим:
   фиг. 5 на страница 3
3. Задайте минималната скорост на вентилатора в режим на вентилация:
   фиг. 6 на страница 3

4. Задаване на единицата за температура:

   фиг. 7 на страница 4

5. Настройте енергийния режим (само за **TwinBoost 6000H** и **TwinBoost 8000H**):

   фиг. 8 на страница 4

УКАЗАНИЕ Тихият режим може да има влияние върху максималната излъчена топлина и върху функцията за загряване на вода.

Настройка и използване на таймерите

фиг. 9 на страница 4
фиг. 10 на страница 4
фиг. 11 на страница 4
фиг. 12 на страница 4
фиг. 13 на страница 4
фиг. 14 на страница 4

1. Задайте и активирайте таймера за връщане у дома на нагревателя на въздух: **фиг. 9** на страница 198 и **фиг. 12** на страница 198.
2. Задайте и активирайте таймера за заспиване на нагревателя на въздух: **фиг. 10** на страница 198 и **фиг. 12** на страница 198.
3. Задайте и активирайте таймера за връщане у дома на нагревателя на вода: **фиг. 11** на страница 198 и **фиг. 12** на страница 198.
4. Променете активния таймер: **фиг. 13** на страница 198
5. Деактивирайте таймера: **фиг. 14** на страница 198.

Използване на любими настройки

Можете да запомните често използвани настройки като любими, така че лесно да ги избирате по-късно. Възможни са до 6 любими настройки (A … F).

1. Запазете настоящата настройка като любима:

   фиг. 15 на страница 4

2. Изберете любима настройка:

   фиг. 16 на страница 4

Промиване на нагревателя за вода

› Продължете спрямо фигурата:

фиг. 17 на страница 4

Пълнене на нагревателя за вода

Ако температурата вътре е под 0°C, първо загрейте въздуха с уреда. В противен случай предпазния и изпускателен вентил ще се отвори и ще източи нагревателя за вода.

› Продължете спрямо фигурата:

фиг. 18 на страница 5

Изпразване на нагревателя за вода

› Ако температурата в превозното средство е под 0°C, уверете се, че предпазния и изпускателен вентил се е задействал:

фиг. 19 на страница 5

› Ако превозното средство няма да се използва през студения период, нагревателят за вода трябва да се изпразни:

фиг. 20 на страница 5

Стартиране след дълъг период на неупотреба

1. Проверете капака и отстранете замърсяванията (напр. листа, паяжини и т.н.).
2. Промийте нагревателя за вода според фигурата: **фиг. 4** на страница 197.
3. **УКАЗАНИЕ** След дълъг период на неупотреба може да се получи пушек или миризма за няколко минути вследствие на натрупан прах или замърсяване.

   В такъв случай осигурете добра вентилация на превозното средство и проведете автоматично почистване: Виж Самопочистване на страница 199.

8.1 Използване на приложението Dometic Climate

Приложението Dometic Climate може да се използва за управление на нагревателя чрез мобилен телефон или за актуализиране на софтуера на нагревателя.

УКАЗАНИЕ В зависимост от екрана в приложението Dometic Climate се показва бутон **<** който позволява превключване към показания по-рано екран.

Сдвояване на нагревателя с приложението Dometic Climate

УКАЗАНИЕ След като вентилационната система се сдвои с приложението Dometic Climate, сдвояването винаги се активира автоматично щом нагревателят, Bluetooth на мобилния телефон и приложението Dometic Climate се включат отново след изключване.

1. Изтеглете приложението Dometic Climate чрез следния код за бърз отговор или връзката (http://qr.dometic.com/bdkpkV).
2. Уверете се, че нагревателят е включен.
3. Активирайте Bluetooth на мобилния телефон.
4. Отворете приложението Dometic Climate.
   ˅ Появяват се настройки за разрешения.
5. Позволете или откажете разрешенията, като докоснете съответните отговори.
   ˅ Появява се приветстващият екран.
6. Щракнете върху бутона **Add new device** (Добавяне на ново устройство).
7. Изберете TwinBoost.
8. Натиснете и задръжте бутона ⌂ на таблото за управление на TwinBoost за 3 s.
   ˅ Приложението Dometic Climate показва екран за сдвояване. Когато сдвояването приключи, се показва нагревателят.
9. Докоснете бутона **Next** (Напред).
   ˅ Появява се потвърждение, че нагревателят е избран и свързан.
10. Докоснете бутона**I'm Ready** (Готов съм).
11. Докоснете бутона **Next** (Напред).
    ˅ Приложението Dometic Climate е успешно сдвоено с TwinBoost.

Актуализиране на софтуера на нагревателя

1. Уверете се, че нагревателят и приложението Dometic Climate са сдвоени.
2. Уверете се, че сте влезли в приложението Dometic Climate.
3. Докоснете бутона ☰ в приложението Dometic Climate.
ˬ Появява се избор от настройки.
4. Докоснете **Devices** (Устройства), за да се покажат сдвоените устройства.
5. Изберете TwinBoost.
ˬ Показва се информация за нагревателя.
6. Докоснете **Check Updates,** (Проверка за актуализации) за да проверите за актуализации на софтуера за нагревателя.
ˬ Приложението Dometic Climate показва текущата актуализация, ако е приложимо.
7. Ако е налична актуализация, докоснете **Download** (Изтегляне).
ˬ Актуализацията се изтегля, когато се покаже **Update** (Актуализация).
8. Докоснете **Update** (Актуализация).
ˬ Състоянието на актуализацията се показва в проценти. Когато актуализацията е завършена в приложението Dometic Climate, приложението Dometic Climate автоматично свързва мобилния телефон към нагревателя чрез Wi-Fi и предава актуализацията на нагревателя. Приложението Dometic Climate показва кога софтуерът е актуализиран и прекъсва връзката с Wi-Fi.

9 Смяна на предпазители

ПРЕДУПРЕЖДЕНИЕ! Опасност от електрически удар

› Преди сервизни работи или смяна на предпазители, изключете уреда, спрете захранването с газ и прекъснете постояннотоковото (12 V) електрозахранване.
› **Само за TwinBoost 6000H, TwinBoost 8000H:** Прекъснете променливотоковото (230 V) захранване.

› **УКАЗАНИЕ** Използвайте само предпазители със същата стойност.

Сменете дефектните предпазители според **фиг. 21** на страница 199.

фиг. 21 на страница 5

10 Почистване и поддръжка

› Почистете устройството според фигурата:

фиг. 22 на страница 5

› Никога не използвайте за почистване и дезинфекция средства, съдържащи хлор.
› Извършвайте самопочистване веднъж седмично: Виж Самопочистване на страница 199.
› Ако страничният капак е разположен под прозорец: Проверете функционирането на превключвателя за прозореца.
› Проверявайте редовно, особено след дълго пътуване, дали капакът и тръбопроводът за отработили газове са здрави и добре закрепени.
› Задействайте предпазния и изпускателния вентил редовно, поне два пъти в годината, за да се уверите в правилното им функциониране.
›
› Уредът, захранването с газ, тръбопроводът за отработили газове и капакът трябва да се проверяват от специалист в съответствие с националните предписания (напр. за Германия на всеки 2 години). Ако няма съответни национални предписания, това трябва да се прави на всеки 2 години. Инспекцията трябва да бъде удостоверена със сертификат (напр. DVGW Work Sheet G 607 за превозни средства в Германия).

Самопочистване

За да почистите системата от бактерии, оставете уреда да работи няколко минути при най-високата температура, за да се самопочисти:

1. Настройте температурата на помещението на максимална стойност.
2. Изберете автоматичен режим AUTO за нагряването на въздуха.
3. Изберете горещ режим за нагряването на водата.

11 Отстраняване на неизправности

Рутинни действия в случай на изтичане на газ (миризма на газ)

ПРЕДУПРЕЖДЕНИЕ! Опасност от експлозия

› Избягвайте употребата на изтичници на запалване. Незабавно изгасете всички открити пламъци. Не работете с електрически ключове или устройства, като радио или мобилен телефон. Не стартирайте мотора на автомобила. Не пушете.

1. Отворете всички прозорци и врати.
2. Всички излезте от автомобила.
3. Ако е възможно, затворете газовите бутилки отвън.
4. Цялата газова система трябва да бъде проверена и, ако е необходимо, ремонтирана от квалифициран персонал.
5. Само тогава газовата система може отново да бъде пуснатъа в експлоатация.

Свързване с отдела за поддръжка на производителя

Вижте задната страница на това ръководство.

11.1 Таблица за кодовете за грешки

Дисплеят показва до 4 кода за грешка и предупреждения.

1. Прелистване на кодовете на грешки:
   фиг. 23 на страница 5
2. Нулиране на кодовете на грешки:
   фиг. 24 на страница 5
3. Нулиране на предупреждения:
   фиг. 25 на страница 5

УКАЗАНИЕ Възможно е също да изключите системата, като натиснете бутона ⦿ за 3 s.

проблем	причина	Решение
002	Ниско напрежение на батерията	1. Проверете напрежението на батерията и го сравнете с настройката за аларма при ниско напрежение. 2. Заредете батерията. 3. Свържете автомобила с променливотоково захранване. 4. Ако нищо от това не разреши проблема, потърсете помощ от производителя.
003	Високо напрежение на батерията	1. Проверете напрежението на батерията и се уверете, че то е по-малко от 16,5 V. Ако напрежението на батерията е по-високо от 16,5 V, е включена грешна батерия или батерията е дефектна. 2. Сменете батерията с такава, батерия, която доставя постоянен ток съгласно техническите данни (вижте типовия етикет). 3. Ако автомобилът е включен към променливотоково захранване, проверете дали батерията се зарежда. 4. Ако батерията се зарежда, проверете напрежението на заряд (трябва да бъде по-ниско от 16,5 V за да се осигури правилно функциониране при зареждане).
005	Изгорял предпазител	1. Проверете предпазителите (Смяна на предпазители на страница 199). 2. Ако уредът не работи правилно, свържете се с отдела за поддръжка на производителя.

проблем	причина	Решение
007	Обща системна грешка	› Свържете се с отдела за поддръжка на производителя.
008 403 … 417	Грешка в комуникациите	1. Изчакайте 3 min, след което уреда. 2. Ако уредът не работи правилно, свържете се с отдела за поддръжка на производителя.
418 … 421	Грешка в комуникациите	1. Изчакайте 3 min, след което уреда. 2. Ако уредът не работи правилно, свържете се с отдела за поддръжка на производителя. 3. Проверете дали бутилката с газ е празна. Ако уредът не стартира, но подаването на газ е осигурено, свържете се с отдела за поддръжка.
422	Прегряване на нагревателя на въздух	1. Уверете се, че нагревателят на въздух е изключен. 2. Изчакайте 15 min … 30 min, докато уредът изстине. 3. Проверете дали всички решетки за входящ въздух и тръбопроводите за въздух в кабината към уреда не са блокирани. 4. Рестартирайте нагревателя на въздух. 5. Ако уредът не работи правилно, свържете се с отдела за поддръжка на производителя.
423	Прегряване на нагревателя за вода	1. Уверете се, че нагревателят на вода е изключен. 2. Изчакайте 15 min … 30 min, докато уредът изстине. 3. Проверете дали нагревателят за вода е пълен с вода. 4. Допълнете, ако липсва вода. 5. Рестартирайте нагревателя на вода 6. Ако уредът не работи правилно, свържете се с отдела за поддръжка на производителя.
424	Отворен прозорец (само ако е инсталиран превключвател за прозореца)	1. Проверете дали прозорецът над капака е отворен. 2. Ако прозорецът е отворен, затворете го и рестартирайте уреда. 3. Ако прозорецът е затворен, свържете се с отдела за поддръжка на производителя.
431	Уредът е прекъснат по време на работа.	1. Изчакайте 2 min. 2. Възстановете предупрежденията. 3. Проверете електрозахранването.
434	Автоматично изключване. Сервизно предупреждение е игнорирано твърде дълго.	› Свържете се с отдела за поддръжка на производителя за сервиз. Уредът може да бъде рестартиран само след обслужване.

11.2 Таблица за кодовете за предупреждения

проблем	причина	Решение
425	Водата е замръзнала	1. Възстановете предупрежденията. ˅ Нагряването на вода е изключено. Работи само нагряването на въздух. 2. Включете нагряването на въздух на максимум, за да се повиши температурата в кабината и нагряването на вода да бъде отново готово за работа.
432	**Само за TwinBoost 6000H, TwinBoost 8000H:** Променливотоковото захранване е откачено или прекъснато.	1. Възстановете предупрежденията. ˅ Сега нагревателят работи само на газ. 2. Проверете електрозахранването.
433	Необходимо обслужване	1. Възстановете предупрежденията. 2. Свържете се с отдела за поддръжка на производителя при първа възможност след края на ваканцията. Ако изчакате твърде дълго, нагревателят ще се изключи автоматично и може да бъде включен отново само след сервиз.

11.3 Без таблица с кодове на грешки

проблем	причина	Решение
Няма топла вода, но нагревателят показва, че водата е гореща.	Нагревателят се включва, когато резервоарът за вода е празен.	1. Проверете дали температурата на водата е достигната на HMI. 2. Проверете дали предпазният вентил и изпускателният вентил са отворени. 3. Напълнете резервоара за вода, след като се охлади. **ПРЕДУПРЕЖДЕНИЕ! Сериозно нараняване** › **НЕ** пълнете празен резервоар за гореща вода със студена вода.
Зададената температура не е достигната.	Активирането на безшумния режим и ограничаването на вентилатора на кабината може да попречи на устройството да достигне зададената температура, тъй като това намалява цялостната производителност.	Превключете към автоматичния режим.
	Всички изходи са затворени или блокирани.	Проверете всички изходи.

12 Изхвърляне



Рециклиране на опаковъчния материал: По възможност предайте опаковката за рециклиране. Това разделяне е необходимо, тъй като опаковката е ценен ресурс и неправилното изхвърляне може да повлияе на човешкото здраве и околната среда.



Зачеркнатият контейнер с колелца показва, че продуктът е електрическо или електронно оборудване или съдържа батерии и трябва да се събира отделно за правилно третиране, оползотворяване и рециклиране. **Потребителят е задължен по закон да изхвърля правилно всяко електрическо или електронно оборудване, акумулатори и акумулаторни батерии отделно от общите битови отпадъци!**

Това разделяне е необходимо, тъй като акумулаторите и електрическите уреди са ценни ресурси и могат да съдържат вещества, които са вредни за хората и околната среда.

За да изхвърлите окончателно продукта, попитайте местния център за рециклиране или специализиран търговец за подробности как това да се извърши в съответствие с валидните предписания.

Продуктът и акумулаторите могат да бъдат изхвърлени безплатно.

Отстранете всички акумулатори и акумулаторни батерии, преди да рециклирате този продукт.

Акумулаторите, съдържащи повече от 0,002 % кадмий или повече от 0,004 % олово, са маркирани с химическия символ за съответния метал: Cd или Pb.

13 Гаранция

Важи гаранционният срок, определен от закона. Ако продуктът е дефектен, моля, свържете се с клона на производителя във вашата страна (вижте dometic.com/dealer) или с вашия търговец на дребно.

За обработка на търговската гаранция и ремонта, моля приложете следните документи при изпращането на уреда:

- Копие от фактурата с дата на покупката
- Причина за претенцията или описание на дефекта

Отбележете, че саморъчен или непрофесионален ремонт може има последствия за безопасността и да анулира търговската гаранция.

14 Технически данни

	TwinBoost4000	TwinBoost6000H	TwinBoost6000	TwinBoost8000H
Клас на защита	IPX1			
Капацитет на загряване	4000 W	4000 W (1800 W електрическа система)	6000 W	6000 W (1800 W електрическа система)
Номинално входно напрежение	12 V⎓	12 V⎓ 230~ / 240 V, 50 / 60 Hz	12 V⎓	12 V⎓ 230~ / 240 V, 50 / 60 Hz
Диапазон на входно напрежение	10 V⎓ 16,5 V⎓	10⎓ … 16,5 V 230~ / 240 V, 50 / 60 Hz	10⎓ … 16,5 V	10⎓ … 16,5 V 230~ / 240 V, 50 / 60 Hz
Консумация на енергия (12 V⎓)	Подгряване на вода 0,7 A Максимално нагряване на въздух 7 A		Подгряване на вода 0,7 A Максимално нагряване на въздух 12 A	
Консумация в състояние на готовност	5 mA			
Изискван предпазител	15 A			
Категория на уреда				
Вид на газа	$I_{3B/P}$ (30), природен газ/бутан			
Налягане на газовата връзка	30 mbar			
Консумация на газ				
макс (Максимално нагряване на въздух)	327 g/h		495 g/h	
(Подгряване на вода)	185 g/h			
+ (Комбинирано отопление)	512 g/h			
Консумация на газ в режим на готовност	7,7 g/h (поддържане на температурата на водата)			
Номинална топлинна мощност				
макс (Максимално нагряване на въздух)	4,5 kW (Hs)		6,8 kW (Hs)	
(Нагревател за вода)	2,35 kW (Hs)			
+ (Комбиниран нагревател)	6,85 kW (Hs)			
Налягане на водната връзка	макс. 2,8 bar (280 kPa)			
Нагревател за вода (обем на водата при 2,8 bar (280 kPa)	10 L			
Налягане на водната система	макс. 4,5 bar (450 kPa)			
Време за загряване	Прибл. 17 min (10 L, нагрято от 15 … 60 °C)			
Диапазон на работна температура	– 20 … 60 °C			
Размери ДхШхВ	514 m × 438 m × 298 m			
Тегло	17,3 kg	18,5 kg	17,3 kg	18,5 kg
Честотна лента (Wi-Fi)	2,4 GHz			

	TwinBoost4000	TwinBoost6000H	TwinBoost6000	TwinBoost8000H
Радочестотна изходна мощност	WiFi: 19,14 dBm (802.11b), 19,22 dBm (802.11g), 18,96 dBm (802.11n20), 19,12 dBm (802.11n40), Bluetooth: 7,93 dBm , Bluetooth/LE: 5,93 dBm			
Инспекция/сертифициране				

Радиосъоръжението на TwinBoost 4000, TwinBoost 6000, TwinBoost 6000H и TwinBoost 8000H отговаря на изискванията на Директива 2014/53/ЕС. Декларацията за съответствие на устройството можете да намерите на documents.dometic.com.

Eesti keel

1 Olulised märkused....206
2 Küberturvalisus....206
3 Sümbolite selgitus....206
4 Ohutusjuhised....206
5 Sihtrühm....207
6 Kasutusotstarve....207
7 Tehniline kirjeldus....207
8 Kasutamine....207
9 Kaitsmete vahetamine....208
10 Puhastamine ja hooldamine....209
11 Tõrkeotsing....210
12 Kõrvaldamine....213
13 Garantii....213
14 Tehnilised andmed....214

1 Olulised märkused

Lugege see juhend tähelepanelikult läbi ja järgige kõiki selles esitatud juhiseid, suuniseid ja hoiatusi, et tagada alati toote õigesti paigaldamine, kasutamine ning hooldamine. See juhend PEAB jääma selle toote juurde.

Toote kasutamisega kinnitate, et olete kõik juhised, suunised ja hoiatused tähelepanelikult läbi lugenud ning mõistate ja nõustute järgima nendes sätestatud tingimusi. Nõustute kasutama seda toodet üksnes ettenähtud eesmärgil ja otstarbel ning kooskõlas kasutusjuhendis sätestatud juhiste, suuniste ja hoiatustega, samuti kooskõlas kõigi kohaldatavate õigusaktide ja eeskirjadega. Siin sätestatud juhiste ja hoiatuste lugemise ja järgimise eiramine võib põhjustada vigastusi teile ja kolmandatele isikutele, kahjustada teie toodet või läheduses asuvat muud vara. Toote kasutusjuhendit, sh juhiseid, suuniseid ja hoiatusi, ning seotud dokumente võidakse muuta ja uuendada. Värskeima tootekirjelduse leiate veebisaidilt documents.dometic.com.

2 Küberturvalisus

Me kinnitame, et toode vastab järgnevale: Security and Telecommunications Infrastructure regulation (Ühendkuningriik). Nõuetele vastavuse kinnitus on leitav: documents.dometic.com. Turvalisusega seotud vahejuhtumist teatamiseks saatke e-kiri aadressile productcybersecurity@dometic.com. Turbevärskendusi pakutakse vähemalt viis aastat alates tootmiskuupäevast.

3 Sümbolite selgitus

Signaalsõna tähistab ohutusteateid ja varalise kahju teateid ning näitab ka ohu raskusastet või taset.

HOIATUS!
› viitab ohtlikule olukorrale, mis eiramise korral võib lõppeda surma või raske vigastusega.

ETTEVAATUST!
› viitab ohtlikule olukorrale, mis eiramise korral võib lõppeda kerge või keskmise vigastusega.

TÄHELEPANU!
› Viitab ohtlikule olukorrale, mis eiramise korral võib lõppeda varalise kahjuga.

MÄRKUS Lisateave toote käitamiseks.

4 Ohutusjuhised

joon. 1 leheküljel 3
joon. 2 leheküljel 3
Järgige sõiduki tootja ja hooldustöökodade ettenähtud ohutusjuhiseid ning tingimusi.

Pidage elektriseadmeid kasutades silmas järgmist peamist ohutusteavet, et tagada kaitse järgmise vastu.

- Elektrilöök
- Tuleoht
- Vigastus

HOIATUS! Plahvatusoht
› Ärge kasutage seadet gaasiga järgmistel juhtudel:
  - Tanklates
  - Parkimismajades
  - Praamidel
  - Haagissuvila või autoelamu transportimisel transpordivahendi või puksiirautoga

HOIATUS! Nende hoiatuste mittejärgimine võib põhjustada raskeid vigastusi või surma.
› Seadet tohib paigaldada ja remontida ainult kvalifitseeritud personal, kes tunneb seotud riske ja kehtivaid ja riiklikke määrusi. Valed remonditööd võivad tekitada suurt kahju. Remonditöödeks võtke palun ühendust tootja klienditoega (vt tagakülge).
› Hooldust, remondi- ja puhastustöid ei tohi teha lapsed.
› Seda seadet võivad kasutada alates 8-aastased lapsed ning piiratud füüsiliste, sensoorsete või vaimsete võimetega või vajalike kogemuste ja teadmisteta isikud järelevalve all või pärast seda, kui neid on õpetatud seadet ohutult kasutama ja nad mõistavad seadme kasutamisega kaasnevaid ohte.
› Tulekahju korral kasutage ainult heakskiidetud tulekustutusvahendeid. Ärge kasutage tulekahju kustutamiseks vett.
› **ÄRGE** täitke tühja kuuma veepaaki külma veega.
› Kui teie seade lekib (gaasilõhn), pidage silmas järgmist.
  - Vältige süüteallikaid. Kustutage viivitamata kõik lahtised leegid, ärge kasutage elektrilüliteid ega -seadmeid, nagu raadiot või mobiiltelefoni. Ärge käivitage sõiduki mootorit. Ärge suitsetage.
  - Avage aknad ja uksed.
  - Evakueerige kõik inimesed sõidukist.
  - Sulgege gaasiballoon väljastpoolt.
  - Laske kogu gaasisüsteemi kontrollida ja vajaduse korral kvalifitseeritud personalil parandada.
  - Võtke gaasisüsteem alles seejärel uuesti kasutusse.
› Lülitage seade välja, kui sõidukit või mis tahes muud seadet tangitakse.
› Järgige ka ohutusjuhiseid **joon. 1** leheküljel 206ja **joon. 2** leheküljel 206.

ETTEVAATUST! Nende ettevaatusabinõude mittejärgimine võib põhjustada kergeid või mõõdukaid vigastusi.
› Kasutage seda seadet ainult siis, kui olete veendunud, et korpus ega kaablid pole kahjustatud.
› Defektseid seadmeid ei tohi kasutada.
› Ärge kasutage seadet tuleohtlike vedelike läheduses.
› Ärge kasutage seadet ilma soojaõhukanaliteta.
› Ärge laske põlemisõhu sisselaskeaval ega heitgaasi väljalaskeaval kunagi ummistuda või tõkestuda.
› Veenduge, et põlemisõhu sisselaskeava ja heitgaasi väljalaskeava oleksid alati vabad. Kontrollige neid regulaarselt ja vajaduse korral puhastage. See on eriti oluline talvistes tingimustes, mil lumi, jää või praht võivad avad katta või blokeerida.
› Veenduge, et õhu väljalaskeavade läheduses ei hoiustataks ega nende lähedusse poleks paigaldatud süttivaid esemeid. Hoida tuleb vähemalt 50 cm vahemaad.

› Kui toitejuhe on kahjustatud, tuleb lasta see asendada tootjal, tema hooldustehnikul või sarnase kvalifikatsiooniga töötajatel.

TÄHELEPANU! Kahjustamise oht
› Kasutage seadet ainult sihipäraselt.
› Ärge muutke ega teisendage seadet.
› Seadme abil ei saa tagada, et kogu sõiduk püsib külmavabana. See oleneb sõiduki veesüsteemi ja keskkonnatemperatuuri seadistusest. Tühjendage veesoojendi, kasutades selleks turva- ja tühjendusklappi, kui temperatuur sõidukis võib langeda alla 0 °C.
› **Ainult TwinBoost 6000H, TwinBoost 8000H:** kontrollige, et toiteallika kaitse oleks seadistatud võimsuse jaoks laagriplatsil piisav järgmiselt.
• 900 W jaoks: 4 A
• 1800 W jaoks: 8 A
› **Ainult TwinBoost 6000H, TwinBoost 8000H: vahelduvvoolu ühenduskaabli ülekuumenemise oht** Kui kasutate toiteallikaks kaablirulli, kerige see täielikult lahti.

5 Sihtrühm

Selle juhendi juhised on mõeldud seadme kasutajatele.

6 Kasutusotstarve

HOIATUS! Tuleoht
› Ärge kasutage kütteseadet, kui sõiduk asub suletud alal, näiteks garaažis või muus halvasti ventileeritud ruumis.

Kütteseade on mõeldud kasutamiseks ainult haagis- ja autosuvilates ning teistes eluruumidega sõidukites, kui gaasisüsteem on paigaldatud standardi EN 1949 kohaselt.

Seade **ei** sobi paigaldamiseks ehitus-, põllumajandusmasinatesse, tarbe-, meresõidukitesse, majadesse ega korteritesse, jahi- ega metsamajadesse, suvilatesse, varikatusega telkidesse ega sarnastesse kohtadesse.

Seadet võib kasutada ainult joogivee soojendamiseks ja sõiduki salongi kütmiseks. **Ärge** kasutage seda teiste vedelike soojendamiseks.

Kasutage seadet ainult tootja paigaldatud originaalsete soojaõhukanalite ja küljepaneelidega. **Ärge** kasutage kunagi teisi soojaõhukanaleid ega paneele.

Seadet tohib kasutada sõidu ajal ainult siis, kui rajatised on paigaldatud nii, et kontrollimatu vedelgaasileke oleks avarii korral välistatud (UN-ECE määruse 122 järgi).

Tootja paigaldusnõuetele mittevastavalt paigaldatud seadmeid on keelatud kasutada.

Kui seade paigaldatakse sõidukisse äriliseks kasutamiseks, peab käitaja arvestama riiklike õigusaktide ja kindlustusseltsi nõuetega.

Seade ei ole mõeldud kasutamiseks kõrgemal kui 2000 m.

Tootja ei vastuta mis tahes külmumisest tingitud vigastuste ega toote kahjustuste eest, kui kasutaja ei ole järginud kasutusjuhendit.

See toode sobib kasutamiseks üksnes ettenähtud otstarbel ja käesolevas kasutusjuhendis toodud valdkonnas.

Käesolev juhend sisaldab teavet, mis on vajalik toote korrektseks paigaldamiseks ja/või kasutamiseks. Halva paigalduse ja/või valesti kasutamise või hooldamise korral halvenevad tööomadused ja võib tekkida rike.

Tootja ei võta vastutust mis tahes kahju või tootekahjustuse eest, mis on tingitud mõnest järgmisest asjaolust:

• valesti paigaldamine, kokkupanek või ühendamine, sh liigpinge;
• valesti hooldamine või tootja poolt ette nähtud originaalvaruosadest erinevate varuosade kasutamine;
• tootel ilma tootja selge loata tehtud muudatused;
• kasutamine otstarbel, mida ei ole kasutusjuhendis kirjeldatud.

Dometic jätab endale õiguse muuta toote välimust ja tehnilisi näitajaid.

7 Tehniline kirjeldus

joon. 3 leheküljel 3

Nr joon. 3 leheküljel 207	**Kirjeldus**
1	Juhtpaneel
2	LPG kombikütteseade
3	Turva- ja tühjendusklapp (Kui sisetemperatuur läheneb temperatuurile 0 °C, avaneb turva- ja tühjendusklapp automaatselt, tühjendades vee kütteseadmest, et vältida külmumisest tingitud kahjustusi.)
4	Õhu sisselaskeavad

8 Kasutamine

Seadme reguleerimine

1. Juhtpaneeli ekraani heleduse reguleerimine:
joon. 4 leheküljel 3
2. Seadistage ventilaatori maksimaalse kiiruse reguleerimine vaikses režiimis:
joon. 5 leheküljel 3
3. Seadistage minimaalne ventilaatori pöörlemiskiirus ventileerimisrežiimis.
joon. 6 leheküljel 3
4. Seadistage temperatuuri ühik:
joon. 7 leheküljel 4
5. Määrake energiarežiim (ainult **TwinBoost 6000H** ja **TwinBoost 8000H**):
joon. 8 leheküljel 4

MÄRKUS Vaikne režiim võib mõjutada maksimaalset saadaolevat soojusväljundit ja veesoojendusfunktsiooni.

Taimerite reguleerimine ja kasutamine

joon. 9 leheküljel 4
joon. 10 leheküljel 4
joon. 11 leheküljel 4
joon. 12 leheküljel 4
joon. 13 leheküljel 4
joon. 14 leheküljel 4

1. Seadistage ja aktiveerige avariirežiimi taimer õhuküttele: **joon. 9** leheküljel 207 ja **joon. 12** leheküljel 207.
2. Seadistage ja aktiveerige uneaja taimer õhuküttele: **joon. 10** leheküljel 207 ja **joon. 12** leheküljel 207.

3. Seadistage ja aktiveerige kojutuleku taimer veesoojendile: **joon. 11** leheküljel 207 ja **joon. 12** leheküljel 207.
4. Muutke aktiivset taimerit: **joon. 13** leheküljel 207
5. Lülitage taimer välja: **joon. 14** leheküljel 207.

Lemmikute kasutamine

Te saate salvestada sageli kasutatavad seaded lemmikutena, et saaksite hõlpsalt neid hiljem taas valida. Võimalik on kuni 6 lemmikut (A…F).

1. Hetkeseadistuse lemmikuna salvestamine:
   joon. 15 leheküljel 4
2. Valige lemmik:
   joon. 16 leheküljel 4

Veesoojendi loputamine

› Jätkake vastavalt joonisele:
joon. 17 leheküljel 4

Veesoojendi täitmine

Kui sisetemperatuur on alla 0 °C, kütke salongi esmalt seadmega. Muidu avaneb turva- ja tühjendusklapp ning veesoojendi tühjendatakse.

› Jätkake vastavalt joonisele:
joon. 18 leheküljel 5

Veesoojendi tühjendamine

› Kui temperatuur sõidukis on alla 0 °C, siis veenduge, et turva- ja tühjendusklapp oleks lahti keeratud:
joon. 19 leheküljel 5
› Kui sõidukit ei kasutata külmumise ajal, tuleb veesoojendi tühjendada:
joon. 20 leheküljel 5

Käivitamine pärast pikka kasutult seismist

1. Kontrollige paneeli ja eemaldage kate ning mis tahes mustus (nt lehed, ämblikuvõrgud).
2. Loputage veesoojendit vastavalt joonisele: **joon. 4** leheküljel 207.
3. **MÄRKUS** Pärast pikka kasutult seismist võib tolmu või mustuse tõttu tekkida mõneks minutiks suitsu või lõhnasid.

   Sellisel juhul veenduge et salong oleks hästi õhutatud ja tehke isepuhastus: Vt Isepuhastus leheküljel 209.

8.1 Rakenduse Dometic Climate kasutamine

Kütteseadme mobiiltelefoni kaudu juhtimiseks või selle tarkvara uuendamiseks saab kasutada rakendust Dometic Climate.

MÄRKUS Rakenduse Dometic Climate kuvast olenevalt kuvatakse nupp **<**, mis võimaldab lülitada eelmisele kuvale.

Kütteseadme ja rakenduse Dometic Climate sidumine

MÄRKUS Kui kütteseade on rakendusega Dometic Climate seotud, aktiveeritakse sidumine alati automaatselt niipea, kui kütteseade, mobiiltelefoni Bluetooth ja rakendus Dometic Climate pärast väljalülitamist uuesti sisse lülitatakse.

1. Laadige rakendus Dometic Climate alla, kasutades järgmist QR-koodi või linki (http://qr.dometic.com/bdkpkV).
2. Veenduge, et kütteseade oleks sisse lülitatud.
3. Aktiveerige mobiiltelefonis Bluetooth.
4. Avage rakendus Dometic Climate.
   ˅ Kuvatakse seadistuse load.
5. Lubage või keelake load, puudutades vastavaid vastuseid.
   ˅ Kuvatakse tervituskuva.
6. Klõpsake nuppu **Add new device** (Lisa uus seade).
7. Valige TwinBoost.
8. Vajutage TwinBoosti juhtpaneelil avalehe nuppu ⏻ ja hoidke 3 s.
   ˅ Rakenduses Dometic Climate kuvatakse sidumisekraan. Kui sidumine on lõpule viidud, kuvatakse kütteseade.
9. Puudutage nuppu **Next** (Järgmine).
   ˅ Kuvatakse kinnitus, et kütteseade on valitud ja ühendatud.
10. Puudutage nuppu **I'm ready** (Olen valimis).
11. Puudutage nuppu **Next** (Järgmine).
    ˅ Rakendus Dometic Climate on edukalt TwinBoostiga ühendatud.

Kütteseadme tarkvara uuendamine

1. Veenduge, et kütteseade ja rakendus Dometic Climate oleksid ühendatud.
2. Veenduge, et olete rakendusse Dometic Climate sisse logitud.
3. Puudutage rakenduses Dometic Climate nuppu ☰.
   ˅ Kuvatakse seadete valik.
4. Puudutage valikut **Devices** (Seadmed), et kuvada seotud seadmed.
5. Valige TwinBoost.
   ˅ Kuvatakse kütteseadme teave.
6. Kütteseadme tarkvarauuenduste kontrollimiseks puudutage valikut **Check Updates** (Kontrolli uuendusi).
   ˅ Rakendus Dometic Climate kuvab praeguse uuenduse, kui see on kohaldatav.
7. Kui uuendus on saadaval, puudutage nuppu **Download** (Laadi alla).
   ˅ Uuendus laaditakse alla, kui kuvatud on **Update** (Uuenda).
8. Puudutage valikut **Update** (Uuenda).
   ˅ Värskendamise olekut kuvatakse protsentides. Kui rakenduses Dometic Climate on uuendamine lõpule viidud, ühendab rakendus Dometic Climate mobiiltelefoni automaatselt Wi-Fi kaudu kütteseadmega ja edastab uuenduse kütteseadmele. Rakendus Dometic Climate annab märku, kui tarkvara on uuendatud, ja lahutab Wi-Fi ühenduse.

9 Kaitsmete vahetamine

HOIATUS! Elektrilöögi oht

› Enne kaitsmete hooldust või vahetamist lülitage seade välja, sulgege gaasivarustus ja ühendage alalisvool (12 V) lahti.
› **Ainult TwinBoost 6000H, TwinBoost 8000H:** Ühendage vahelduvvool (230 V) lahti.

> **MÄRKUS** Kasutage ainult sama väärtusega kaitsmeid.

Vahetage defektsed kaitsmed järgmise kohaselt: **joon. 21** leheküljel 209.

joon. 21 leheküljel 5

10 Puhastamine ja hooldamine

> Puhastage seade vastavalt joonisele:

joon. 22 leheküljel 5

> Ärge kasutage kunagi puhastamiseks ja desinfitseerimiseks kloori sisaldavaid puhastusvahendeid.
> Tehke isepuhastus kord nädalas: Vt Isepuhastus leheküljel 209.
> Kui küljepaneel paikneb akna all: kontrollige enne reisi või hooajaliselt aknalüliti talitlust.
> Kontrollige regulaarselt, eriti pärast pikki reise, et paneel ja väljalaskekanal oleks terved ning õigesti kinnitatud.
> Käitage turva- ja tühjendusklappi regulaarselt, vähemalt kaks korda aastas, et eemaldada katlakiviladestused ning tagada selle õige talitlus.
>
> Laske seadet, selle gaasivarustust, väljalaskekanalit ja paneeli eksperdil riiklike määruste alusel kontrollida (Saksamaal näiteks iga 2 aasta järel). Kui riiklikud määrused puuduvad, siis tuleks seda teha vähemalt iga 2 aasta järel. Kontroll tuleb sertifitseerida testisertifikaadil (nt DVGW tööleht G 607 Saksamaa sõidukitele).

Isepuhastus

Süsteemi puhastamiseks bakterite tekke vastu käitage seadet mõne minuti vältel kõige kõrgemal temperatuuril, et seade isepuhastuks.

1. Seadistage toatemperatuur maksimaalsele väärtusele.
2. Valige õhu kütmiseks automaatrežiim AUTO.
3. Valige vee soojendamiseks kuum režiim.

11 Tõrkeotsing

Tegevus gaasilekke korral (gaasi lõhn)

HOIATUS! Plahvatusoht
› Vältige süüteallikaid. Kustutage kohe kõik lahtised leegid. Ärge kasutage elektrilüliteid ega -seadmeid, nagu raadio või mobiiltelefon. Ärge käivitage sõiduki mootorit. Ärge suitsetage.

1. Avage kõik aknad ja uksed.
2. Evakueerige kõik inimesed sõidukist.
3. Võimaluse korral sulgege gaasiballoon väljastpoolt.
4. Laske kogu gaasisüsteemi kontrollida ja vajaduse korral kvalifitseeritud personalil parandada.
5. Võtke gaasisüsteem alles seejärel uuesti kasutusse.

Tootja klienditoega ühenduse võtmine
Vt selle juhendi tagakülge.

11.1 Veakoodide tabel

Ekraanil kuvatakse kuni 4 veakoodi ja hoiatust.
1. Veakoodide kerimine:
   joon. 23 leheküljel 5
2. Veakoodide lähtestamine:
   joon. 24 leheküljel 5
3. Hoiatuste lähtestamine:
   joon. 25 leheküljel 5

MÄRKUS Alternatiivselt saate süsteemi lülitada välja, vajutades selleks 3 s vältel nuppu ⦿.

Probleem	Põhjus	Abinõu
002	Aku pinge on madal	1. Kontrollige aku pinget ja võrrelge seda pingeseadetega. 2. Laadige akut. 3. Ühendage sõiduk alalisvooluga. 4. Kui ükski eelnimetatutest ei lahenda probleemi, võtke ühendust tootja klienditoega.
003	Aku pinge on kõrge	1. Kontrollige aku pinget ja tagage, et see oleks vähem kui 16,5 V. Kui aku pinge on suurem kui 16,5 V, on ühendatud kas vale aku või on aku rikkis. 2. Asendage aku sellise akuga, mis varustab alalisvooluga vastavalt tehnilistele andmetele (vt andmeplaati). 3. Kui sõiduk on ühendatud vahelduvvooluga, siis kontrollige, kas aku laeb. 4. Kui aku laeb, siis kontrollige laadimispinget (see peab olema väiksem kui 16,5 V, et tagada laadimisel õige talitlus).
005	Kaitse on rikkis	1. Kontrollige alalisvoolu kaitsmeid (Kaitsmete vahetamine leheküljel 208). 2. Kui seade ei tööta õigesti, võtke ühendust tootja klienditoega.
007	Üldine süsteemiviga	› Võtke ühendust tootja klienditoega.
008 403 … 417	Sideviga	1. Oodake 3 min, seejärel taaskäivitage seade.

Probleem	Põhjus	Abinõu
		2. Kui seade ei tööta õigesti, võtke ühendust tootja klienditoega.
418 … 421	Sideviga	1. Oodake 3 min, seejärel taaskäivitage seade. 2. Kui seade ei tööta õigesti, võtke ühendust tootja klienditoega. 3. Kontrollige, kas gaasipudel on tühi. Kui seade ei käivitu, kuid gaasivarustus on tagatud, võtke ühendust hooldusteenusega.
422	Õhu kütteseadme ülekuumenemine	1. Veenduge, et õhu kütteseade oleks välja lülitatud. 2. Oodake 15 min … 30 min, kuni seade on jahtunud. 3. Kontrollige, et seadme õhusisselaskevõred ja salongi soojaõhukanalid oleks ummistunud. 4. Taaskäivitage õhu kütteseade. 5. Kui seade ei tööta õigesti, võtke ühendust tootja klienditoega.
423	Veesoojendi ülekuumenemine	1. Veenduge, et veesoojendi oleks välja lülitatud. 2. Oodake 15 min … 30 min, kuni seade on jahtunud. 3. Kontrollige, kas veesoojendi on veega täidetud. 4. Lisage vett, kui seda pole. 5. Taaskäivitage veesoojendi. 6. Kui seade ei tööta õigesti, võtke ühendust tootja klienditoega.
424	Aken on avatud (ainult juhul, kui on paigaldatud aknalüliti)	1. Kontrollige, et paneeli kohal olev aken oleks avatud. 2. Kui aken oli avatud, sulgege aken ja taaskäivitage seade. 3. Kui aken oli suletud, võtke ühendust tootja klienditoega.
431	Seadme töö katkes kasutamise ajal.	1. Oodake 2 min. 2. Lähtestage hoiatus. 3. Kontrollige toidet.
434	Automaatne väljalülitamine. Hoolduse hoiatust on liiga kaua eiratud.	› Võtke hoolduseks ühendust tootja klienditoega. Seadme saab taaskäivitada ainult pärast hooldust.

11.2 Hoiatuskkoodide tabel

Probleem	Põhjus	Abinõu
425	Vesi on külmunud	1. Lähtestage hoiatus. ˅ Veesoojendi on välja lülitatud. Töötab ainult õhu kütteseade. 2. Käitage õhu kütteseadet kõige kõrgemal astmel, et sisetemperatuur tõuseks ja veesoojendi saaks uuesti kasutusele võtta.

Probleem	Põhjus	Abinõu
432	**Ainult TwinBoost 6000H, TwinBoost 8000H:** vahelduvvoolu toide on lahti ühendatud või katkestatud.	1. Lähtestage hoiatus. ˅ Kütteseade töötab praegu ainult gaasiga. 2. Kontrollige toidet.
433	Vajalik on hooldus	1. Lähtestage hoiatus. 2. Võtke pärast oma puhkust või järgmisel võimalusel hoolduseks ühendust tootja klienditoega. Kui te ootate liiga kaua, siis lülitub kütteseade automaatselt välja ja seda saab taaskäivitada alles pärast hooldust.

11.3 W/O veakoodide tabel

Probleem	Põhjus	Abinõu
Kuuma vett pole, kuid kütteseade näitab, et vesi on kuum.	Kütteseade lülitatakse sisse, kui veepaak on tühi.	1. Kontrollige, kas HMI on saavutatud vee temperatuur. 2. Kontrollige, kas turva- ja äravooluklapp on avatud. 3. Täitke veepaak pärast selle jahtumist. **HOIATUS! Tõsine vigastus** › **ÄRGE** täitke tühja kuuma veepaaki külma veega.
Sihttemperatuur pole saavutatud.	Vaikse režiimi aktiveerimine ja salongiventilaatori piiramine võib takistada seadmel sihttemperatuuri saavutamist, kuna see vähendab selle üldist jõudlust.	Vahetage automaatsele režiimile.
	Kõik väljalasked on suletud või blokeeritud.	Kontrollige kõiki väljalaskeid.

12 Kõrvaldamine



Pakkematerjali ringlussevõtt. Kui võimalik, pange pakkematerjal vastavasse ringlussevõetava prügi kasti. Selline eraldamine on vajalik, kuna pakend on väärtuslik ressurss ning vale kasutuselt kõrvaldamine võib mõjutada inimeste tervist ja keskkonda.



Läbikriipsutatud prügikast ratastel näitab, et toode on elektri- või elektroonikaseade või sisaldab patareisid/akusid ja see tuleb nõuetekohaseks töötlemiseks, taaskasutamiseks ja ringlussevõtuks eraldi koguda. **Tarbija on seadusega kohustatud koguma kõik elektri- või elektroonikaseadmed, patareid ja laetavad akud nõuetekohaselt olmeprügist eraldi!**

See eraldamine on vajalik, kuna patareid/akud ja elektriseadmed on väärtuslikud ressursid ning võivad sisaldada inimestele ja keskkonnale kahjulikke aineid.

Toote lõplikult kõrvaldamiseks küsige oma kohalikult jäätmekäitlusettevõttelt või spetsialistilt edasimüüjalt üksikasjalikku teavet, kuidas seda kehtivate jäätmekäitluseeskirjade järgi teha.

Toote ja patareid/akud saab jäätmekäitlusse anda tasuta.

Enne toote taaskasutamist eemaldage kõik patareid ja laetavad akud.

Patareid/akud, mis sisaldavad rohkem kui 0,002 % kaadmiumi või rohkem kui 0,004 % pliid, on tähistatud asjaomase metalli keemilise sümboliga: Cd või Pb.

13 Garantii

Kehtib seadusega ettenähtud kaubanduslik garantii. Kui toode on defektne, võtke ühendust tootja kohaliku filiaaliga (vt dometic.com/dealer) või edasimüüjaga.

Remondi ja kaubandusliku garantii töötlemiseks lisage alljärgnevad dokumendid, kui seadme meile saadate:

- ostukuupäevaga arve koopia;
- kaebuse põhjus või vea kirjeldus.

Pange tähele, et kui parandate ise või lasete mittekutselisel parandajal seda teha, võib see ohutust mõjutada ja kaubandusliku garantii kehtetuks muuta.

14 Tehnilised andmed

	TwinBoost4000	TwinBoost6000H	TwinBoost6000	TwinBoost8000H
Kaitseklass	IPX1			
Küttevõimsus	4000 W	4000 W (1800 W elektriline)	6000 W	6000 W (1800 W elektriline)
Nimisisendpinge	12 V⎓	12 V⎓ 230~ / 240 V, 50 / 60 Hz	12 V⎓	12 V⎓ 230~ / 240 V, 50 / 60 Hz
Sisendpingevahemik	10 V⎓ 16,5 V⎓	10⎓ … 16,5 V 230~ / 240 V, 50 / 60 Hz	10⎓ … 16,5 V	10⎓ … 16,5 V 230~ / 240 V, 50 / 60 Hz
Voolutarve (12 V⎓)	Vee soojendamine 0,7 A Max õhu soojendamine 7 A		Vee soojendamine 0,7 A Max õhu soojendamine 12 A	
Tarve ooterežiimis	5 mA			
Vajalik kaitse	15 A			
Seadmekategooria				
Gaasi kategooria	$I_{3B/P}$ (30), LPG/butaan			
Gaasi ühendusrõhk	30 mbar			
Gaasitarve				
MAX (max õhu soojendamine)	327 g/h		495 g/h	
(vee soojendamine)	185 g/h			
+ (kombineeritud soojendamine)	512 g/h			
Gaasitarve ooterežiimis	7,7 g/h (vee temperatuuri säilitamine)			
Nimisoojuskoormus				
MAX (max õhu soojendamine)	4,5 kW (Hs)		6,8 kW (Hs)	
(veesoojendi)	2,35 kW (Hs)			
+ (kombineeritud kütteseade)	6,85 kW (Hs)			
Veeliitmiku surve	max 2,8 bar (280 kPa)			
Veesoojendi (vee maht 2,8 bar (280 kPa) juures	10 L			
Veesüsteemi surve	max 4,5 bar (450 kPa)			
Soojenemisaeg	ligikaudu 17 min (10 L, soojendatud temperatuurilt 15 … 60 °C)			
Töötemperatuurivahemik	– 20 … 60 °C			
Mõõtmed P x L x K	514 m × 438 m × 298 m			
Kaal	17,3 kg	18,5 kg	17,3 kg	18,5 kg
Sagedusriba (Wi-Fi)	2,4 GHz			
Raadiosignaali väljundvõimsus	WiFi: 19,14 dBm (802.11b), 19,22 dBm (802.11g), 18,96 dBm (802.11n20), 19,12 dBm (802.11n40), Bluetooth: 7,93 dBm , Bluetooth LE: 5,93 dBm			

	TwinBoost4000	TwinBoost6000H	TwinBoost6000	TwinBoost8000H
Ülevaatus/sertifikaat				

TwinBoost 4000, TwinBoost 6000, TwinBoost 6000H ja TwinBoost 8000H raadioseadmed vastavad direktiivi 2014/53/EL nõuetele. Seadme vastavusdeklaratsiooni leiate aadressilt documents.dometic.com.

Ελληνικά

1 Σημαντικές σημειώσεις....216
2 Ασφάλεια στον κυβερνοχώρο....216
3 Επεξήγηση των συμβόλων....216
4 Υποδείξεις ασφαλείας....216
5 Ομάδα στόχος....217
6 Προβλεπόμενη χρήση....217
7 Τεχνική περιγραφή....218
8 Λειτουργία....218
9 Αντικατάσταση ασφαλειών....219
10 Καθαρισμός και φροντίδα....219
11 Αντιμετώπιση βλαβών....221
12 Απόρριψη....225
13 Εγγύηση....225
14 Τεχνικά χαρακτηριστικά....226

1 Σημαντικές σημειώσεις

Παρακαλούμε να διαβάσετε προσεκτικά αυτές τις οδηγίες και να ακολουθήσετε όλες τις οδηγίες, τους κανονισμούς και τις προειδοποιήσεις που περιλαμβάνονται στο εγχειρίδιο αυτού του προϊόντος, έτσι ώστε να διασφαλίζεται πάντοτε η σωστή εγκατάσταση, χρήση και συντήρηση του προϊόντος. Αυτές οι οδηγίες ΠΡΈΠΕΙ πάντοτε να συνοδεύουν το προϊόν.

Με τη χρήση του προϊόντος επιβεβαιώνετε δια του παρόντος ότι έχετε διαβάσει προσεκτικά όλες τις οδηγίες, τους κανονισμούς και τις προειδοποιήσεις καθώς και ότι έχετε κατανοήσει και συμφωνείτε να τηρήσετε τους όρους και τις προϋποθέσεις που ορίζονται στο παρόν έγγραφο. Συμφωνείτε να χρησιμοποιείτε αυτό το προϊόν μόνο για τον προβλεπόμενο σκοπό και την προβλεπόμενη χρήση, πάντοτε σύμφωνα με τις οδηγίες, τους κανονισμούς και τις προειδοποιήσεις που ορίζονται στο παρόν εγχειρίδιο προϊόντος καθώς και σύμφωνα με όλους τους ισχύοντες νόμους και κανονισμούς. Σε περίπτωση μη ανάγνωσης και τήρησης των οδηγιών και των προειδοποιήσεων που ορίζονται στο παρόν έγγραφο, ενδέχεται να προκληθούν τραυματισμοί σε εσάς τον ίδιο και σε τρίτους, ζημιά στο προϊόν σας ή υλικές ζημιές σε άλλες ιδιοκτησίες στο άμεσο περιβάλλον. Αυτό το εγχειρίδιο προϊόντος, συμπεριλαμβανομένων των οδηγιών, των κανονισμών, των προειδοποιήσεων και των σχετικών εγγράφων, ενδέχεται να υποβληθεί σε τροποποιήσεις και ενημερώσεις. Για ενημερωμένες πληροφορίες για το προϊόν, επισκεφθείτε την ηλεκτρονική διεύθυνση documents.dometic.com.

2 Ασφάλεια στον κυβερνοχώρο

Επιβεβαιώνουμε ότι αυτό το προϊόν συμμορφώνεται με το Security and Telecommunications Infrastructure regulation (Ηνωμένο Βασίλειο). Η δήλωση συμμόρφωσης είναι διαθέσιμη στη διεύθυνση documents.dometic.com. Για να αναφέρετε ένα περιστατικό ασφαλείας, στείλτε email στη διεύθυνση productcybersecurity@dometic.com. Οι ενημερώσεις ασφαλείας θα παρέχονται για τουλάχιστον πέντε χρόνια μετά την ημερομηνία κατασκευής.

3 Επεξήγηση των συμβόλων

Μια λέξη σήμανσης επιτρέπει την αναγνώριση μηνυμάτων για την ασφάλεια και μηνυμάτων για υλικές ζημιές και υποδεικνύει τον βαθμό ή το επίπεδο σοβαρότητας του κινδύνου.

ΠΡΟΕΙΔΟΠΟΙΗΣΗ!
› Καταδεικνύει μια επικίνδυνη κατάσταση, η οποία εάν δεν αποτραπεί, μπορεί να προκληθεί θανατηφόρο ατύχημα ή σοβαρός τραυματισμός.

ΠΡΟΦΥΛΑΞΗ!
› Καταδεικνύει μια επικίνδυνη κατάσταση, η οποία εάν δεν αποτραπεί, μπορεί να προκληθεί μικρής ή μέτριας σοβαρότητας τραυματισμός.

ΠΡΟΣΟΧΗ!
› Καταδεικνύει μια κατάσταση, η οποία εάν δεν αποτραπεί, μπορεί να προκληθούν υλικές ζημιές.

ΥΠΟΔΕΙΞΗ Συμπληρωματικές πληροφορίες για τον χειρισμό του προϊόντος.

4 Υποδείξεις ασφαλείας

σχ. 1 στη σελίδα 3
σχ. 2 στη σελίδα 3
Τηρείτε τις προβλεπόμενες οδηγίες και προϋποθέσεις ασφαλείας, που ορίζονται από τον κατασκευαστή του οχήματος και τα συνεργεία συντήρησης.

Τηρείτε τις ακόλουθες βασικές πληροφορίες ασφαλείας κατά τη χρήση ηλεκτρικών συσκευών για την προστασία από τα εξής:

- Ηλεκτροπληξία
- Κίνδυνος πυρκαγιάς
- Τραυματισμός

ΠΡΟΕΙΔΟΠΟΙΗΣΗ! Κίνδυνος έκρηξης
› Μη χρησιμοποιείτε ποτέ τη συσκευή με αέριο στις ακόλουθες περιπτώσεις:
  - Σε πρατήρια καυσίμων
  - Σε κλειστούς χώρους στάθμευσης
  - Σε πορθμεία
  - Κατά τη μεταφορά του τροχόσπιτου ή του αυτοκινούμενου τροχόσπιτου με όχημα μεταφοράς ή ρυμουλκό

ΠΡΟΕΙΔΟΠΟΙΗΣΗ! Η μη τήρηση αυτών των προειδοποιήσεων ενδέχεται να έχει ως αποτέλεσμα την πρόκληση θανάτου ή σοβαρού τραυματισμού.
› Η τοποθέτηση και η επισκευή της συσκευής πρέπει να πραγματοποιείται μόνο από εξειδικευμένο προσωπικό που είναι εξοικειωμένο με τους σχετικούς κινδύνους και τους σχετικούς και εθνικούς κανονισμούς. Σε περίπτωση μη ενδεδειγμένων επισκευών, ενδέχεται να προκληθούν σοβαροί κίνδυνοι. Για επισκευές, επικοινωνήστε με το τμήμα υποστήριξης του κατασκευαστή (βλέπε πίσω σελίδα).
› Η συντήρηση, οι επισκευές και ο καθαρισμός δεν επιτρέπεται να πραγματοποιούνται από παιδιά.
› Αυτή η συσκευή μπορεί να χρησιμοποιηθεί από παιδιά ηλικίας 8 ετών και επάνω καθώς και άτομα με μειωμένες φυσικές, αισθητηριακές ή πνευματικές ικανότητες ή με έλλειψη εμπειρίας και γνώσεων, εάν επιτηρούνται ή τους έχουν δοθεί οδηγίες σχετικά με τη χρήση της συσκευής με ασφαλή τρόπο και κατανοούν τους σχετικούς κινδύνους.
› Σε περίπτωση πυρκαγιάς, χρησιμοποιήστε μόνο εγκεκριμένα μέσα κατάσβεσης. Μη χρησιμοποιείτε νερό για την πυρόσβεση.
› **ΜΗΝ** γεμίζετε μια άδεια δεξαμενή ζεστού νερού με κρύο νερό.
› Αν υπάρχει διαρροή στη συσκευή σας (οσμή ή αέριο):
  - Αποφύγετε τις πηγές ανάφλεξης. Σβήστε αμέσως όλες τις γυμνές φλόγες, μην χρησιμοποιείτε ηλεκτρικούς διακόπτες ή συσκευές όπως ραδιόφωνο ή κινητό τηλέφωνο. Μην ξεκινάτε τον κινητήρα του οχήματος. Μην καπνίζετε.
  - Ανοίξτε τα παράθυρα και τις πόρτες.
  - Απομακρύνετε όλα τα άτομα από το όχημα.
  - Κλείστε τους κυλίνδρους αερίου από το εξωτερικό.
  - Αναθέστε τον έλεγχο όλου του συστήματος αερίου και, εφόσον απαιτείται, την αντικατάσταση σε εξειδικευμένο προσωπικό.

- Μόνο στη συνέχεια θέστε το σύστημα αερίου σε λειτουργία.

› Απενεργοποιήστε τη συσκευή, όταν το όχημα ή άλλη συσκευή ανεφοδιάζεται με καύσιμα.

› Πρέπει να τηρείτε επίσης τις οδηγίες ασφαλείας που παρέχονται στα σχήματα: **σχ. 1** στη σελίδα 216και **σχ. 2** στη σελίδα 216.

ΠΡΟΦΥΛΑΞΗ! Η μη τήρηση αυτών των συστάσεων ενδέχεται να έχει ως αποτέλεσμα την πρόκληση ελαφρού ή μέτριου τραυματισμού.

› Χρησιμοποιείτε τη συσκευή, μόνο αν είστε βέβαιοι ότι το περίβλημα και τα καλώδια δεν έχουν ζημιά.

› Οι ελαττωματικές συσκευές δεν πρέπει να χρησιμοποιούνται.

› Μη χρησιμοποιείτε τη συσκευή κοντά σε εύφλεκτα υγρά.

› Μη χρησιμοποιείτε τη συσκευή χωρίς να έχουν τοποθετηθεί οι αγωγοί θερμού αέρα.

› Μην αφήνετε ποτέ την είσοδο αέρα καύσης ή την έξοδο καυσαερίων να φράξει ή να παρεμποδιστεί.

› Βεβαιωθείτε ότι η είσοδος αέρα καύσης και η έξοδος καυσαερίων παραμένουν πάντοτε ελεύθερες. Ελέγχετε τακτικά και καθαρίζετέ τις όταν απαιτείται. Αυτό είναι ιδιαίτερα σημαντικό σε χειμερινές συνθήκες, όταν το χιόνι, ο πάγος ή τα υπολείμματα μπορεί να καλύψουν ή να φράξουν τα ανοίγματα.

› Βεβαιωθείτε ότι δεν υπάρχουν εύφλεκτα αντικείμενα αποθηκευμένα ή τοποθετημένα κοντά στα ανοίγματα εξόδου αέρα. Πρέπει να τηρείται απόσταση τουλάχιστον 50 cm.

› Εάν προκληθεί ζημιά στο καλώδιο τροφοδοσίας, το καλώδιο πρέπει να αντικατασταθεί από τον κατασκευαστή, έναν τεχνικό του τμήματος εξυπηρέτησης πελατών ή έναν άλλο τεχνικό με παρόμοια εξειδίκευση.

ΠΡΟΣΟΧΗ! Κίνδυνος πρόκλησης ζημιάς

› Χρησιμοποιείτε αυτή τη συσκευή μόνο για τον προβλεπόμενο σκοπό.

› Μην κάνετε τροποποιήσεις ή μετατροπές στη συσκευή.

› Η συσκευή καθαυτή δεν μπορεί να διασφαλίσει ότι όλο το όχημα δεν θα παγώσει. Αυτό εξαρτάται από τη ρύθμιση του συστήματος νερού του οχήματος και τη θερμοκρασία περιβάλλοντος. Όταν υπάρχει κίνδυνος να μειωθεί η θερμοκρασία στο εσωτερικό του οχήματος κάτω από τους 0 °C, πρέπει να αποστραγγίζετε τον θερμαντήρα νερού χρησιμοποιώντας τη βαλβίδα ασφαλείας και αποστράγγισης.

› **Μόνο για τα TwinBoost 6000H, TwinBoost 8000H:** Βεβαιωθείτε ότι η ασφάλεια τροφοδοσίας ηλεκτρικού ρεύματος στην κατασκήνωση είναι επαρκής για το ρυθμισμένο ηλεκτρικό ρεύμα:
  - Για 900 W: 4 A
  - Για 1800 W: 8 A

› **Μόνο για τα TwinBoost 6000H, TwinBoost 8000H: Κίνδυνος υπερθέρμανσης του καλωδίου σύνδεσης AC** Εάν χρησιμοποιείτε καρούλι καλωδίου για τη παροχή ρεύματος, πρέπει να το ξετυλίγετε εντελώς.

5 Ομάδα στόχος

Οι οδηγίες αυτού του εγχειριδίου απευθύνονται σε άτομα που θα χρησιμοποιήσουν τη συσκευή.

6 Προβλεπόμενη χρήση

ΠΡΟΕΙΔΟΠΟΙΗΣΗ! Κίνδυνος πυρκαγιάς

› Μη χρησιμοποιείτε τον θερμαντήρα ενώ το όχημα βρίσκεται σε κλειστό χώρο, όπως γκαράζ ή άλλο χώρο με ανεπαρκή αερισμό.

Ο θερμαντήρας είναι σχεδιασμένος για χρήση αποκλειστικά σε αυτοκινούμενα τροχόσπιτα, τροχόσπιτα και άλλα οχήματα με χώρους κατοίκησης, όταν υπάρχει εγκατεστημένο σύστημα αερίου σύμφωνα με το πρότυπο EN 1949.

Αυτή η συσκευή **δεν** είναι κατάλληλη για τοποθέτηση σε κατασκευαστικά μηχανήματα, γεωργικά μηχανήματα, βοηθητικά οχήματα, θαλάσσια σκάφη, οικίες και διαμερίσματα, κυνηγετικά και δασικά καταφύγια, εξοχικές οικίες, σκηνές τεντών ή παρόμοιο εξοπλισμό.

Η συσκευή επιτρέπεται να χρησιμοποιείται μόνο για τη θέρμανση πόσιμου νερού και τη θέρμανση του εσωτερικού του οχήματος. **Μην τη χρησιμοποιείτε ποτέ** για να ζεστάνετε άλλα υγρά.

Χρησιμοποιείτε τη συσκευή μόνο με τους γνήσιους αγωγούς θερμού αέρα και το πλευρικό κάλυμμα προστασίας να είναι τοποθετημένα από τον κατασκευαστή. **Μη χρησιμοποιείτε ποτέ** άλλους αγωγούς θερμού αέρα ή καλύμματα προστασίας.

Η συσκευή επιτρέπεται να χρησιμοποιείται κατά την οδήγηση μόνο αν έχουν εγκατασταθεί διατάξεις που εμποδίζουν την ανεξέλεγκτη διαρροή υγραερίου σε περίπτωση ατυχήματος (σύμφωνα με τον κανονισμό UN ECE 122).

Συσκευές που δεν έχουν τοποθετηθεί σύμφωνα με τις απαιτήσεις τοποθέτησης του κατασκευαστή δεν επιτρέπεται να χρησιμοποιούνται.

Αν η συσκευή τοποθετείται σε οχήματα για επαγγελματική χρήση, πρέπει να τηρούνται οι εθνικές νομικές και ασφαλιστικές απαιτήσεις από τον ιδιοκτήτη.

Η συσκευή δεν προορίζεται για χρήση σε υψόμετρα πάνω από 2000 m.

Ο κατασκευαστής δεν αναλαμβάνει καμία ευθύνη για τυχόν τραυματισμό ή ζημιά στο προϊόν λόγω παγετού που προκαλείται από τον χρήστη λόγω μη τήρησης των οδηγιών.

Αυτό το προϊόν είναι κατάλληλο μόνο για τον προβλεπόμενο σκοπό και την προβλεπόμενη χρήση σύμφωνα με αυτές τις οδηγίες.

Αυτό το εγχειρίδιο παρέχει πληροφορίες που είναι απαραίτητες για τη σωστή εγκατάσταση και χρήση του προϊόντος. Σε περίπτωση λανθασμένης εγκατάστασης ή/και χρήσης ή συντήρησης, θα προκύψει μη ικανοποιητική απόδοση και, πιθανώς, βλάβη.

Ο κατασκευαστής δεν αποδέχεται καμία ευθύνη για τυχόν τραυματισμούς ή ζημιές στο προϊόν, που οφείλονται σε:

- Λανθασμένη τοποθέτησης, συναρμολόγηση ή σύνδεση, συμπεριλαμβανομένης της υπερβολικά υψηλής τάσης
- Λανθασμένη συντήρηση ή χρήση μη αυθεντικών ανταλλακτικών εξαρτημάτων, που δεν προέρχονται από τον κατασκευαστή
- Μετατροπές στο προϊόν χωρίς τη ρητή άδεια του κατασκευαστή

- Χρήση για σκοπούς διαφορετικούς από αυτούς που περιγράφονται σε αυτό το εγχειρίδιο

Η Dometic διατηρεί το δικαίωμα αλλαγής της εμφάνισης και των προδιαγραφών του προϊόντος.

7 Τεχνική περιγραφή

σχ. 3 στη σελίδα 3

Αρ. στο σχ. 3 στη σελίδα 218	Περιγραφή
1	Πίνακας ελέγχου
2	Συνδυαστικός θερμαντήρας LPG
3	Βαλβίδα ασφαλείας και αποστράγγισης (Όταν οι εσωτερικές θερμοκρασίες πλησιάζουν το 0 °C, η βαλβίδα ασφαλείας και αποστράγγισης ανοίγει αυτόματα, αποστραγγίζοντας το νερό από τον θερμαντήρα, για να μην προκληθεί ζημιά σε περίπτωση παγώματος του νερού.)
4	Εισαγωγές αέρα

8 Λειτουργία

Ρύθμιση της συσκευής

1. Ρυθμίστε τη φωτεινότητα της οθόνης του πίνακα ελέγχου:
   σχ. 4 στη σελίδα 3
2. Ρυθμίστε τη μέγιστη ταχύτητα του ανεμιστήρα στην αθόρυβη λειτουργία:
   σχ. 5 στη σελίδα 3
3. Ρυθμίστε την ελάχιστη ταχύτητα του ανεμιστήρα στη λειτουργία εξαερισμού:
   σχ. 6 στη σελίδα 3
4. Ρυθμίστε τη μονάδα θερμοκρασίας:
   σχ. 7 στη σελίδα 4
5. Ρυθμίστε τη λειτουργία εξοικονόμησης ενέργειας (μόνο στα **TwinBoost 6000H** και **TwinBoost 8000H**):
   σχ. 8 στη σελίδα 4

ΥΠΟΔΕΙΞΗ Η αθόρυβη λειτουργία μπορεί να επηρεάσει τη μέγιστη διαθέσιμη θερμική απόδοση και τη λειτουργία θέρμανσης νερού.

Ρύθμιση και χρήση των χρονοδιακοπτών

σχ. 9 στη σελίδα 4
σχ. 10 στη σελίδα 4
σχ. 11 στη σελίδα 4
σχ. 12 στη σελίδα 4
σχ. 13 στη σελίδα 4
σχ. 14 στη σελίδα 4

1. Ρύθμιση και ενεργοποίηση χρονοδιακόπτη υποδοχής για τον θερμαντήρα αέρα: **σχ. 9** στη σελίδα 218 και **σχ. 12** στη σελίδα 218.
2. Ρύθμιση και ενεργοποίηση νυκτερινού χρονοδιακόπτη για τον θερμαντήρα αέρα: **σχ. 10** στη σελίδα 218 και **σχ. 12** στη σελίδα 218.
3. Ρύθμιση και ενεργοποίηση χρονοδιακόπτη υποδοχής για τον θερμαντήρα νερού: **σχ. 11** στη σελίδα 218 και **σχ. 12** στη σελίδα 218.
4. Αλλαγή ενεργού χρονοδιακόπτη: **σχ. 13** στη σελίδα 218
5. Απενεργοποίηση χρονοδιακόπτη: **σχ. 14** στη σελίδα 218.

Χρήση αγαπημένων

Μπορείτε να αποθηκεύσετε συχνά χρησιμοποιούμενες ρυθμίσεις ως αγαπημένες έτσι ώστε να μπορούν να επιλέγονται εύκολα πάλι αργότερα. Μπορούν να χρησιμοποιηθούν έως 6 αγαπημένα (A … F).

1. Αποθηκεύστε τις τρέχουσες ρυθμίσεις ως αγαπημένες:
   σχ. 15 στη σελίδα 4
2. Επιλέξτε ένα αγαπημένο:
   σχ. 16 στη σελίδα 4

Έκπλυση του θερμαντήρα νερού

› Προχωρήστε σύμφωνα με την εικόνα:
σχ. 17 στη σελίδα 4

Πλήρωση του θερμαντήρα νερού

Αν η θερμοκρασία εσωτερικού είναι κάτω από 0 °C, θερμάνετε πρώτα το εσωτερικό με τη συσκευή. Διαφορετικά, θα ανοίξει η βαλβίδα ασφαλείας και αποστράγγισης και θα αποστραγγίσει τον θερμαντήρα νερού.

› Προχωρήστε σύμφωνα με την εικόνα:
σχ. 18 στη σελίδα 5

Εκκένωση του θερμαντήρα νερού

› Αν η θερμοκρασία στο εσωτερικό του οχήματος είναι κάτω από 0 °C, βεβαιωθείτε ότι έχει ανοίξει η βαλβίδα ασφαλείας και αποστράγγισης:
σχ. 19 στη σελίδα 5

› Αν το όχημα δεν χρησιμοποιείται στη διάρκεια της περιόδου παγετού, ο θερμαντήρας νερού πρέπει να εκκενώνεται:
σχ. 20 στη σελίδα 5

Εκκίνηση μετά από μεγάλη περίοδο μη χρήσης

1. Ελέγξτε το κάλυμμα προστασίας και κατόπιν αφαιρέστε το και απομακρύνετε τυχόν ρύπους (π.χ. φύλλα, ιστούς αράχνης κ.λπ.).
2. Ξεπλύνετε τον θερμαντήρα νερού σύμφωνα με την εικόνα: **σχ. 4** στη σελίδα 218.
3. **ΥΠΟΔΕΙΞΗ** Μετά από παρατεταμένη περίοδο μη χρήσης, μπορεί να εκλυθεί καπνός ή οσμή για λίγα λεπτά λόγω σκόνης ή ρύπων.

   Σε αυτή την περίπτωση, βεβαιωθείτε ότι το εσωτερικό αερίζεται καλά και εκτελέστε τη λειτουργία αυτοκαθαρισμού: Βλέπε Αυτοκαθαρισμός στη σελίδα 220.

8.1 Χρήση της εφαρμογής Dometic Climate App

Η εφαρμογή Dometic Climate App μπορεί να χρησιμοποιηθεί για τον έλεγχο του θερμαντήρα μέσω κινητού τηλεφώνου ή για την ενημέρωση του λογισμικού του θερμαντήρα.

ΥΠΟΔΕΙΞΗ Ανάλογα με την οθόνη στην εφαρμογή Dometic Climate App, εμφανίζεται ένα πλήκτρο **<** το οποίο επιτρέπει τη μετάβαση στην προηγούμενη οθόνη.

Σύζευξη του θερμαντήρα και της εφαρμογής Dometic Climate App

ΥΠΟΔΕΙΞΗ Όταν ο θερμαντήρας συζευχθεί με την εφαρμογή Dometic Climate App, η σύζευξη ενεργοποιείται πάντοτε αυτόματα, μόλις ο θερμαντήρας, το Bluetooth του κινητού τηλεφώνου και η εφαρμογή Dometic Climate App ενεργοποιηθούν και πάλι, μετά από προηγούμενη απενεργοποίησή τους.

1. Κατεβάστε την εφαρμογή Dometic Climate μέσω του παρακάτω κωδικού ταχείας απόκρισης ή του συνδέσμου (http://qr.dometic.com/bdkpkV).

2. Βεβαιωθείτε ότι ο θερμαντήρας είναι ενεργοποιημένος.
3. Ενεργοποιήστε το Bluetooth στο κινητό τηλέφωνο.
4. Ανοίξτε την εφαρμογή Dometic Climate App.
   ˅ Εμφανίζονται οι ρυθμίσεις για τις άδειες.
5. Αποδεχθείτε ή απορρίψτε τις άδειες αγγίζοντας τις αντίστοιχες απαντήσεις.
   ˅ Εμφανίζεται η οθόνη καλωσορίσματος.
6. Κάντε κλικ στο κουμπί **Add new device** (Προσθήκη νέας συσκευής).
7. Επιλέξτε TwinBoost.
8. Πατήστε παρατεταμένα το πλήκτρο αρχικής οθόνης στον πίνακα ελέγχου του TwinBoost για 3 s.
   ˅ Η εφαρμογή Dometic Climate App εμφανίζει μια οθόνη σύζευξης. Όταν η σύζευξη ολοκληρωθεί, εμφανίζεται ο θερμαντήρας.
9. Αγγίξτε το κουμπί **Next** (Επόμενο).
   ˅ Εμφανίζεται μια επιβεβαίωση ότι ο θερμαντήρας έχει επιλεχθεί και έχει συνδεθεί.
10. Αγγίξτε το κουμπί **I'm ready** (Έτοιμο).
11. Αγγίξτε το κουμπί **Next** (Επόμενο).
    ˅ Η εφαρμογή Dometic Climate App έχει συζευχθεί με επιτυχία με το TwinBoost.

Ενημέρωση του λογισμικού θερμαντήρα

1. Βεβαιωθείτε ότι ο θερμαντήρας και η εφαρμογή Dometic Climate App έχουν συζευχθεί.
2. Βεβαιωθείτε ότι έχετε συνδεθεί στην εφαρμογή Dometic Climate App.
3. Αγγίξτε το πλήκτρο στην εφαρμογή Dometic Climate App.
   ˅ Εμφανίζεται μια επιλογή ρυθμίσεων.
4. Αγγίξτε την επιλογή **Devices** (Συσκευές), για να εμφανιστούν οι συζευγμένες συσκευές.
5. Επιλέξτε TwinBoost.
   ˅ Εμφανίζονται πληροφορίες σχετικά με τον θερμαντήρα.
6. Αγγίξτε την επιλογή **Check Updates** (Έλεγχος ενημερώσεων) για να ελέγξετε για ενημερώσεις λογισμικού για τον θερμαντήρα.
   ˅ Η εφαρμογή Dometic Climate App εμφανίζει την τρέχουσα ενημέρωση, εάν είναι διαθέσιμη.
7. Εάν είναι διαθέσιμη μια ενημέρωση, πατήστε **Download** (Λήψη).
   ˅ Μπορεί να γίνει λήψη της εφαρμογής όταν εμφανίζεται η επιλογή **Update** (Ενημέρωση).
8. Αγγίξτε την επιλογή **Update** (Ενημέρωση).
   ˅ Η κατάσταση ενημέρωσης απεικονίζεται σε ποσοστό επί τοις εκατό. Όταν η ενημέρωση έχει ολοκληρωθεί στην εφαρμογή Dometic Climate App, η εφαρμογή Dometic Climate App συνδέει αυτόματα το κινητό τηλέφωνο με τον θερμαντήρα μέσω Wi-Fi και μεταδίδει την ενημέρωση στον θερμαντήρα. Η εφαρμογή Dometic Climate App καταδεικνύει ότι το λογισμικό έχει ενημερωθεί και αποσυνδέει τη σύνδεση Wi-Fi.

9 Αντικατάσταση ασφαλειών

ΠΡΟΕΙΔΟΠΟΙΗΣΗ! Κίνδυνος ηλεκτροπληξίας

› Προτού εκτελέσετε εργασίες σέρβις ή αλλάξετε τις ασφάλειες, απενεργοποιήστε τη συσκευή, διακόψτε την παροχή αερίου και αποσυνδέστε την παροχή ρεύματος DC (12 V).
› **Μόνο για τα TwinBoost 6000H, TwinBoost 8000H:** Αποσυνδέστε την παροχή ρεύματος AC (230 V).

› **ΥΠΟΔΕΙΞΗ** Χρησιμοποιείτε μόνο ασφάλειες με την ίδια τιμή.

Αντικαταστήστε τις χαλασμένες ασφάλειες συνεχούς ρεύματος σύμφωνα με το **σχ. 21** στη σελίδα 219.

σχ. 21 στη σελίδα 5

10 Καθαρισμός και φροντίδα

› Καθαρίστε τη συσκευή σύμφωνα με την εικόνα:

σχ. 22 στη σελίδα 5

› Μη χρησιμοποιείτε ποτέ καθαριστικά που περιέχουν χλώριο για τον καθαρισμό και την απολύμανση.
› Εκτελέστε τη λειτουργία αυτοκαθαρισμού μία φορά την εβδομάδα: Βλέπε Αυτοκαθαρισμός στη σελίδα 220.
› Αν το πλευρικό κάλυμμα προστασίας βρίσκεται κάτω από παράθυρο: Ελέγξτε τη λειτουργία του διακόπτη του παραθύρου. Αυτός ο έλεγχος πρέπει να γίνεται πριν από ένα ταξίδι ή εποχιακά.
› Πρέπει να βεβαιώνεστε τακτικά, ειδικά μετά από μεγάλα ταξίδια, ότι το κάλυμμα προστασίας και ο αγωγός εξαγωγής παραμένουν άθικτα και σωστά στερεωμένα.
› Πρέπει να χρησιμοποιείτε τη βαλβίδα ασφαλείας και αποστράγγισης τακτικά, τουλάχιστον δύο φορές τον χρόνο, ώστε να αφαιρούνται τα ιζήματα αλάτων και να διασφαλίζεται η σωστή λειτουργία.
›
› Αναθέστε σε έναν ειδικό να ελέγξει τη συσκευή, την παροχή αερίου της, τον αγωγό εξαγωγής και το κάλυμμα προστασίας σύμφωνα με τους κρατικούς κανονισμούς (π.χ. στη Γερμανία κάθε 2 έτη). Αν δεν υπάρχουν κρατικοί κανονισμοί, αυτή η διαδικασία θα πρέπει να εκτελείται τουλάχιστον κάθε 2 έτη. Η επιθεώρηση πρέπει να πιστοποιείται με πιστοποιητικό δοκιμής (π.χ. φύλλο εργασίας DVGW G 607 για οχήματα στη Γερμανία).

Αυτοκαθαρισμός

Για τον καθαρισμό του συστήματος από βακτήρια, χρησιμοποιήστε τη συσκευή για λίγα λεπτά στο υψηλότερο επίπεδο θερμοκρασίας για αυτοκαθαρισμό:

1. Ρυθμίστε τη θερμοκρασία χώρου στη μέγιστη τιμή.
2. Επιλέξτε την αυτόματη λειτουργία AUTO για θέρμανση αέρα.
3. Επιλέξτε τη λειτουργία καυτού για θέρμανση νερού.

11 Αντιμετώπιση βλαβών

Διαδικασία σε περίπτωση διαρροής αερίου (οσμή αερίου)

ΠΡΟΕΙΔΟΠΟΙΗΣΗ! Κίνδυνος έκρηξης
› Αποφύγετε τις πηγές ανάφλεξης. Σβήστε αμέσως όλες τις ακάλυπτες φλόγες. Μην χρησιμοποιείτε ηλεκτρικούς διακόπτες ή συσκευές όπως ραδιόφωνο ή κινητό τηλέφωνο. Μην ξεκινάτε τον κινητήρα του οχήματος. Μην καπνίζετε.

1. Ανοίξτε όλα τα παράθυρα και τις πόρτες.
2. Απομακρύνετε όλα τα άτομα από το όχημα.
3. Εάν είναι δυνατόν, κλείστε τους κυλίνδρους αερίου από το εξωτερικό.
4. Αναθέστε τον έλεγχο όλου του συστήματος αερίου και, εφόσον απαιτείται, την αντικατάσταση σε εξειδικευμένο προσωπικό.
5. Μόνο στη συνέχεια θέστε το σύστημα αερίου σε λειτουργία.

Επικοινωνία με το τμήμα υποστήριξης του κατασκευαστή
Βλέπε την πίσω σελίδα αυτού του εγχειριδίου.

11.1 Πίνακας κωδικών σφαλμάτων

Η οθόνη εμφανίζει έως και 4 κωδικούς σφάλματος και προειδοποιήσεις.
1. Διαδοχική μετάβαση στους κωδικούς σφάλματος:
   σχ. 23 στη σελίδα 5
2. Ακύρωση κωδικών σφάλματος:
   σχ. 24 στη σελίδα 5
3. Ακύρωση προειδοποιήσεων:
   σχ. 25 στη σελίδα 5

ΥΠΟΔΕΙΞΗ Εναλλακτικά, μπορείτε να απενεργοποιήσετε το σύστημα πατώντας το κουμπί ⦿ για 3 s.

πρόβλημα	Αιτία	Προτεινόμενη θεραπεία
002	Χαμηλή τάση μπαταρίας	1. Ελέγξτε την τάση μπαταρίας και συγκρίνετέ τη με τη ρύθμιση υπότασης. 2. Φορτίστε την μπαταρία. 3. Συνδέστε το όχημα με εναλλασσόμενο ρεύμα. 4. Αν όλα τα παραπάνω δεν επιλύσουν το πρόβλημα, επικοινωνήστε με το τμήμα υποστήριξης του κατασκευαστή.
003	Υψηλή τάση μπαταρίας	1. Ελέγξτε την τάση της μπαταρίας και βεβαιωθείτε ότι είναι μικρότερη από 16,5 V. Αν η τάση της μπαταρίας είναι μεγαλύτερη από 16,5 V, είτε έχει συνδεθεί λάθος μπαταρία είτε η μπαταρία παρουσιάζει βλάβη. 2. Αντικαταστήστε την μπαταρία με μπαταρία που παρέχει συνεχές ρεύμα σύμφωνα με τα τεχνικά στοιχεία (βλέπε ετικέτα τύπου). 3. Σε περίπτωση που το όχημα έχει συνδεθεί σε εναλλασσόμενο ρεύμα, ελέγξτε αν η μπαταρία φορτίζετα. 4. Αν η μπαταρία φορτίζεται, ελέγξτε την τάση φόρτισης (πρέπει να είναι μικρότερη από 16,5 V για εξασφαλισμένα σωστή λειτουργία κατά τη φόρτιση).

πρόβλημα	Αιτία	Προτεινόμενη θεραπεία
005	Καμμένη ασφάλεια	1. Ελέγξτε τις ασφάλειες ρεύματος DC (Αντικατάσταση ασφαλειών στη σελίδα 219). 2. Αν η συσκευή δεν λειτουργεί σωστά, επικοινωνήστε με το τμήμα υποστήριξης του κατασκευαστή.
007	Γενικό σφάλμα συστήματος	› Επικοινωνήστε με το τμήμα υποστήριξης του κατασκευαστή.
008 403 ... 417	Σφάλμα επικοινωνίας	1. Περιμένετε για 3 min και κατόπιν επανεκκινήστε τη συσκευή. 2. Αν η συσκευή δεν λειτουργεί σωστά, επικοινωνήστε με το τμήμα υποστήριξης του κατασκευαστή.
418 ... 421	Σφάλμα επικοινωνίας	1. Περιμένετε για 3 min και κατόπιν επανεκκινήστε τη συσκευή. 2. Αν η συσκευή δεν λειτουργεί σωστά, επικοινωνήστε με το τμήμα υποστήριξης του κατασκευαστή. 3. Ελέγξτε αν η φιάλη αερίου είναι κενή. Εάν η συσκευή δεν εκκινείται αλλά η παροχή αερίου είναι εξασφαλισμένη, επικοινωνήστε με το τμήμα συντήρησης.
422	Υπερθέρμανση θερμαντήρα αέρα	1. Βεβαιωθείτε ότι έχει απενεργοποιηθεί ο θερμαντήρας αέρα. 2. Περιμένετε για 15 min … 30 min μέχρι να κρυώσει η συσκευή. 3. Ελέγξτε ότι όλες οι γρίλιες εισαγωγής αέρα και ο αεραγωγός καμπίνας προς τη συσκευή δεν έχουν μπλοκαριστεί. 4. Επαννεκινήστε τον θερμαντήρα αέρα. 5. Αν η συσκευή δεν λειτουργεί σωστά, επικοινωνήστε με το τμήμα υποστήριξης του κατασκευαστή.
423	Υπερθέρμανση θερμαντήρα νερού	1. Βεβαιωθείτε ότι έχει απενεργοποιηθεί ο θερμαντήρας νερού. 2. Περιμένετε για 15 min … 30 min μέχρι να κρυώσει η συσκευή. 3. Ελέγξτε ότι ο θερμαντήρας νερού έχει γεμίσει με νερό. 4. Επαναπληρώστε με νερό αν δεν υπήρχε. 5. Επανεκκινήστε τον θερμαντήρα νερού. 6. Αν η συσκευή δεν λειτουργεί σωστά, επικοινωνήστε με το τμήμα υποστήριξης του κατασκευαστή.
424	Παράθυρο ανοιγμένο (μόνο αν υπάρχει διακόπτης παραθύρου)	1. Ελέγξτε αν έχει ανοίξει το παράθυρο επάνω από το κάλυμμα προστασίας. 2. Αν το παράθυρο είναι ανοικτό, κλείστε το και επανεκκινήστε τη συσκευή.

πρόβλημα	Αιτία	Προτεινόμενη θεραπεία
		3. Αν το παράθυρο είναι κλειστό, επικοινωνήστε με το τμήμα υποστήριξης του κατασκευαστή.
431	Η συσκευή διακόπηκε κατά τη λειτουργία.	1. Περιμένετε για 2 min. 2. Επαναφέρετε την προειδοποίηση. 3. Ελέγξτε την τροφοδοσία ηλεκτρικού ρεύματος.
434	Αυτόματη απενεργοποίηση. Η προειδοποίηση για σέρβις αγνοήθηκε για πολύ μεγάλο διάστημα.	› Επικοινωνήστε με το τμήμα υποστήριξης του κατασκευαστή για σέρβις. Η συσκευή μπορεί να επανεκκινηθεί μόνο μετά από σέρβις.

11.2 Πίνακας κωδικών προειδοποίησης

πρόβλημα	Αιτία	Προτεινόμενη θεραπεία
425	Το νερό έχει παγώσει	1. Επαναφέρετε την προειδοποίηση. ˅ Η θέρμανση νερού έχει απενεργοποιηθεί. Λειτουργεί μόνο η θέρμανση αέρα. 2. Ενεργοποιήστε τη θέρμανση αέρα στο μέγιστο επίπεδο, έτσι ώστε να αυξηθεί η εσωτερική θερμοκρασία και η θέρμανση νερού να είναι πάλι έτοιμη για λειτουργία.
432	**Μόνο για τα TwinBoost 6000H, TwinBoost 8000H:** Τροφοδοσία εναλλασσόμενου ρεύματος αποσυνδεδεμένη ή διακεκομμένη.	1. Επαναφέρετε την προειδοποίηση. ˅ Ο θερμαντήρας λειτουργεί τώρα μόνο με αέριο. 2. Ελέγξτε την τροφοδοσία ηλεκτρικού ρεύματος.
433	Απαιτείται σέρβις	1. Επαναφέρετε την προειδοποίηση. 2. Επικοινωνήστε με το τμήμα υποστήριξης του κατασκευαστή για σέρβις μετά από τις διακοπές σας ή στην επόμενη ευκαιρία. Αν περιμένετε πάρα πολύ, ο θερμαντήρας θα απενεργοποιηθεί μόνος του και μπορεί να επανεκκινηθεί μόνο μετά από σέρβις.

11.3 Πίνακας κωδικών σφαλμάτων W/O

πρόβλημα	Αιτία	Προτεινόμενη θεραπεία
Δεν υπάρχει ζεστό νερό, αλλά ο θερμαντήρας δείχνει ότι το νερό είναι ζεστό.	Ο θερμαντήρας ενεργοποιείται ενώ η δεξαμενή νερού είναι άδεια.	1. Ελέγξτε αν η θερμοκρασία του νερού επιτυγχάνεται στο HMI. 2. Ελέγξτε αν η βαλβίδα ασφαλείας και αποστράγγισης είναι ανοικτή. 3. Γεμίστε τη δεξαμενή νερού αφού κρυώσει. **ΠΡΟΕΙΔΟΠΟΙΗΣΗ! Σοβαρός τραυματισμός** › **ΜΗΝ** γεμίζετε μια άδεια δεξαμενή ζεστού νερού με κρύο νερό.
Η θερμοκρασία αναφοράς (Tc) δεν έχει επιτευχθεί.	Η ενεργοποίηση της αθόρυβης λειτουργίας και ο περιορισμός της ταχύτητας του ανεμιστήρα καμπίνας μπορεί να	Μεταβείτε στην αυτόματη λειτουργία.

πρόβλημα	Αιτία	Προτεινόμενη θεραπεία
	εμποδίσει τη μονάδα να φτάσει στη θερμοκρασία αναφοράς (Tc), καθώς αυτό μειώνει τη συνολική της απόδοση.	
	Όλες οι έξοδοι είναι κλειστές ή μπλοκαρισμένες.	Ελέγξτε όλες τις εξόδους.

12 Απόρριψη



Ανακύκλωση των υλικών συσκευασίας: Εάν είναι εφικτό, απορρίψτε τα υλικά συσκευασίας στους αντίστοιχους κάδους ανακύκλωσης. Αυτός ο διαχωρισμός είναι απαραίτητος, καθώς η συσκευασία αποτελεί πολύτιμο πόρο και η ακατάλληλη απόρριψη μπορεί να επηρεάσει την ανθρώπινη υγεία και το περιβάλλον.



Ο διαγραμμένος τροχοφόρος κάδος υποδεικνύει ότι το προϊόν είναι ηλεκτρικός ή ηλεκτρονικός εξοπλισμός ή περιέχει μπαταρίες και πρέπει να συλλέγεται ξεχωριστά για την κατάλληλη επεξεργασία, ανάκτηση και ανακύκλωση. **Ο καταναλωτής είναι νομικά υποχρεωμένος να απορρίπτει κατάλληλα κάθε ηλεκτρικό ή ηλεκτρονικό εξοπλισμό, μπαταρίες και επαναφορτιζόμενες μπαταρίες ξεχωριστά από τα γενικά οικιακά απορρίμματα!**

Αυτός ο διαχωρισμός είναι απαραίτητος, καθώς οι μπαταρίες και οι ηλεκτρικές συσκευές είναι πολύτιμοι πόροι και μπορεί να περιέχουν ουσίες που είναι επιβλαβείς για τον άνθρωπο και το περιβάλλον.

Για την τελική απόρριψη του προϊόντος, ζητήστε από το τοπικό κέντρο ανακύκλωσης ή έναν εξειδικευμένο έμπορο λεπτομερείς πληροφορίες για τη σχετική διαδικασία σύμφωνα με τους ισχύοντες κανονισμούς διάθεσης απορριμμάτων.

Το προϊόν και οι μπαταρίες μπορούν να απορριφθούν δωρεάν.

Αφαιρέστε τις μπαταρίες και τις επαναφορτιζόμενες μπαταρίες πριν από την ανακύκλωση αυτού του προϊόντος.

Οι μπαταρίες που περιέχουν κάδμιο περισσότερο από 0,002 % ή μόλυβδο περισσότερο από 0,004 % φέρουν το χημικό σύμβολο για το συγκεκριμένο μέταλλο: Cd ή Pb.

13 Εγγύηση

Ισχύει η νόμιμη διάρκεια εμπορικής εγγύησης. Εάν το προϊόν είναι ελαττωματικό, επικοινωνήστε με τον αντιπρόσωπο του κατασκευαστή στη χώρα σας (βλ. dometic.com/dealer) ή με τον έμπορο.

Για τυχόν επισκευή ή αξίωση κάλυψης από την εμπορική εγγύηση, παρακαλούμε να αποστείλετε επίσης τα παρακάτω έγγραφα μαζί με τη συσκευή:

- Ένα αντίγραφο της απόδειξης αγοράς με την ημερομηνία αγοράς
- Τον λόγο για την αξίωση κάλυψης από την εγγύηση ή μια περιγραφή της βλάβης

Λάβετε υπόψη ότι τυχόν επισκευή από εσάς τον ίδιο ή μη επαγγελματική επισκευή ενδέχεται να έχει συνέπειες ασφαλείας καθώς και να αποτελέσει αιτία ακύρωσης της εμπορικής εγγύησης.

14 Τεχνικά χαρακτηριστικά

	TwinBoost4000	TwinBoost6000H	TwinBoost6000	TwinBoost8000H
Κατηγορία προστασίας	IPX1			
Θερμαντική ισχύς	4000 W	4000 W (ηλεκτρική ισχύς 1800 W)	6000 W	6000 W (ηλεκτρική ισχύς 1800 W)
Ονομαστική τάση εισόδου	12 V⎓	12 V⎓ 230~ / 240 V, 50 / 60 Hz	12 V⎓	12 V⎓ 230~ / 240 V, 50 / 60 Hz
Περιοχή τάσης εισόδου	10 V⎓ 16,5 V⎓	10⎓ … 16,5 V 230~ / 240 V, 50 / 60 Hz	10⎓ … 16,5 V	10⎓ … 16,5 V 230~ / 240 V, 50 / 60 Hz
Κατανάλωση ρεύματος (12 V⎓)	Θέρμανση νερού 0,7 A Μέγ. θέρμανση αέρα 7 A		Θέρμανση νερού 0,7 A Μέγ. θέρμανση αέρα 12 A	
Κατανάλωση σε αναμονή	5 mA			
Απαιτούμενη ασφάλεια	15 A			
Κατηγορία συσκευής				
Κατηγορία αερίου	$I_{3B/P}$ (30), LPG / βουτάνιο			
Πίεση σύνδεσης αερίου	30 mbar			
Κατανάλωση αερίου				
(Μέγ. θέρμανση αέρα)	327 g/h		495 g/h	
(Θέρμανση νερού)	185 g/h			
+ (Συνδυασμένη θέρμανση)	512 g/h			
Κατανάλωση αερίου σε αναμονή	7,7 g/h (διατήρηση θερμοκρασίας νερού)			
Ονομαστική είσοδος θερμότητας				
(Μέγ. ρύθμιση θερμαντήρα αέρα)	4,5 kW (Hs)		6,8 kW (Hs)	
(Θερμαντήρας νερού)	2,35 kW (Hs)			
+ (Θερμαντήρας συνδυασμένης λειτουργίας)	6,85 kW (Hs)			
Πίεση σύνδεσης νερού	μέχρι 2,8 bar (280 kPa)			
Θερμαντήρας νερού (όγκος νερού στα 2,8 bar (280 kPa)	10 L			
Πίεση συστήματος νερού	μέχρι 4,5 bar (450 kPa)			
Χρόνος προθέρμανσης	Περίπου 17 min (10 L, θέρμανση από τους 15 … 60 °C)			
Θερμοκρασία λειτουργίας	– 20 … 60 °C			
Διαστάσεις Μ x Π x Υ	514 m × 438 m × 298 m			
Βάρος	17,3 kg	18,5 kg	17,3 kg	18,5 kg
Ζώνη συχνοτήτων (WiFi)	2,4 GHz			

	TwinBoost4000	TwinBoost6000H	TwinBoost6000	TwinBoost8000H
Ισχύς εξόδου RF	WiFi: 19,14 dBm (802.11b), 19,22 dBm (802.11g), 18,96 dBm (802.11n20), 19,12 dBm (802.11n40), Bluetooth: 7,93 dBm , Bluetooth LE: 5,93 dBm			
Έλεγχος / πιστοποίηση				

Ο ραδιοεξοπλισμός των TwinBoost 4000, TwinBoost 6000, TwinBoost 6000H και TwinBoost 8000H συμμορφώνεται με τις απαιτήσεις της Οδηγίας 2014/53/ΕΕ. Μπορείτε να βρείτε τη Δήλωση Συμμόρφωσης για τη συσκευή στην ηλεκτρονική διεύθυνση documents.dometic.com.

Lietuvių k.

1 Svarbios pastabos....228
2 Kibernetinis saugumas....228
3 Simbolių paaiškinimas....228
4 Saugos instrukcijos....228
5 Tikslinė grupė....229
6 Paskirtis....229
7 Techninis aprašymas....229
8 Naudojimas....229
9 Saugiklių keitimas....231
10 Valymas ir priežiūra....231
11 Gedimų nustatymas ir šalinimas....232
12 Utilizavimas....235
13 Garantija....235
14 Techniniai duomenys....236

1 Svarbios pastabos

Atidžiai perskaitykite šią instrukciją ir sekite visas instrukcijas, nurodymus ir perspėjimus, pateiktus šiame gaminio vadove, ir griežtai jų laikykitės, kad užtikrintumėte, jog šis gaminys visada bus įrengtas, naudojamas ir prižiūrimas tinkamai. Ši instrukcija PRIVALO likti šalia šio gaminio.

Naudodamiesi šiuo gaminiu patvirtinate, kad atidžiai perskaitėte visas instrukcijas, nurodymus ir perspėjimus ir suprantate dokumente išdėstytas sąlygas bei sutinkate jų laikytis. Šį gaminį sutinkate naudoti tik pagal numatytąją paskirtį ir taip, kaip nurodo šioje gaminio instrukcijoje pateiktos instrukcijos, nurodymai ir perspėjimai, taip pat laikydamiesi taikomų teisių ir teisės aktų. Nesusipažinus su šioje instrukcijoje pateiktomis instrukcijomis ir perspėjimais ir jų nesilaikius galite susižaloti patys ir sužaloti kitus asmenis, pažeisti gaminį arba pridaryti žalos kitai netoliese esančiai nuosavybei. Ši gaminio instrukcija, taip pat ir instrukcijos, nurodymai, perspėjimai ir kiti susiję dokumentai, gali būti keičiami ir atnaujinami. Norėdami gauti naujausios informacijos apie gaminį, apsilankykite adresu documents.dometic.com.

2 Kibernetinis saugumas

Patvirtiname, kad produktas atitinka Security and Telecommunications Infrastructure regulation (JK). Atitikties deklaraciją galima rasti adresu documents.dometic.com. Norėdami pranešti apie su saugumu susijusį incidentą, siųskite el. laišką adresu productcybersecurity@dometic.com. Saugumo naujiniai bus teikiami bent penkerius metus nuo pagaminimo datos.

3 Simbolių paaiškinimas

Signaliniu žodžiu pažymima informacija apie saugą ir turtinę žalą, taip pat nurodomas pavojaus rimtumo laipsnis ar lygis.

ĮSPĖJIMAS!
› nurodo pavojingą situaciją, kurios neišvengus gali grėsti mirtinas arba sunkus sužalojimas.

PERSPĖJIMAS!
› nurodo pavojingą situaciją, kurios neišvengus gali grėsti lengvas arba vidutinio sunkumo sužalojimas.

PRANEŠIMAS!
› Nurodo situaciją, kurios neišvengus, gresia turtinė žala.

PASTABA Papildoma informacija apie gaminio eksploatavimą.

4 Saugos instrukcijos

pav. 1 puslapyje 3
pav. 2 puslapyje 3
Laikykitės transporto priemonės gamintojo ir techninės priežiūros specialistų pateiktų saugos instrukcijų.

Kai naudojate elektros prietaisus, atkreipkite dėmesį į šią pagrindinę saugos informaciją, kad apsisaugotumėte nuo:

- elektros smūgio,
- gaisro pavojaus,
- sužalojimų.

ĮSPĖJIMAS! Sprogimo pavojus
› Niekada nenaudokite prietaiso su dujomis šiais atvejais:
  - Degalinėse
  - Uždaruose automobilių garažuose
  - Keltuose
  - Gabenant priekabą arba automobilinį namelį transporto priemone ar vilkiku

ĮSPĖJIMAS! Nesilaikant šių įspėjimų gali grėsti mirtis arba rimtas susižalojimas.
› Prietaisą montuoti ir remontuoti leidžiama tik kvalifikuotiems darbuotojams, suprantantiems susijusius pavojus ir susipažinusiems su taikomais nacionaliniais teisės aktais. Netinkamai atliktas remontas gali kelti rimtą pavojų. Dėl remonto paslaugų kreipkitės į gamintojo pagalbos tarnybą (žr. paskutinį puslapį).
› Neleiskite vaikams atlikti priežiūros, remonto ir valymo darbų.
› Šį prietaisą gali naudoti vaikai nuo 8 metų amžiaus ir fizinių, sensorinių arba psichikos sutrikimų turintys arba stokojantys patirties ir žinių asmenys, jeigu jie yra prižiūrimi arba instruktuojami dėl šio prietaiso naudojimo saugiai ir suvokia jo keliamus pavojus.
› Jei kiltų gaisras, naudokite tik patvirtintas gesinimo priemones. Gaisrui gesinti nenaudokite vandens.
› **NEPILKITE** šalto vandens į tuščią karštą vandens talpyklą.
› Jei prietaise yra nuotėkis (jaučiamas dujų kvapas):
  - Venkite uždegimo šaltinių. Nedelsdami užgesinkite atvirą liepsną, nenaudokite elektros jungiklių ar prietaisų, pvz., radijo ar mobiliojo telefono. Neužveskite transporto priemonės variklio. Nerūkykite.
  - Atidarykite duris ir langus.
  - Iš transporto priemonės evakuokite visus žmones.
  - Dujų balionus užsukite iš išorės.
  - Patikrinti visą dujų sistemą ir, jei reikia, kreipkitės į kvalifikuotus darbuotojus, kad suremontuotų.
  - Tik tada dujų sistema vėl veiks.
› Išjunkite prietaisą, kai pilate degalus į transporto priemonę ar kitą prietaisą.
› Taip pat vadovaukitės saugos nurodymais, kurie pateikti paveikslėliuose: **pav. 1** puslapyje 228ir **pav. 2** puslapyje 228.

PERSPĖJIMAS! Nesilaikant šių įspėjimų gali grėsti nedidelis arba vidutinis susižalojimas.
› Prietaisą naudokite tik įsitikinę, kad korpusas ir kabeliai nepažeisti.
› Sugedusių prietaisų nenaudokite.
› Nenaudokite prietaiso šalia degių skysčių.
› Jei šilto oro kanalai nesumontuoti, prietaiso nenaudokite.
› Niekada neleiskite, kad degimo oro įleidimo arba išmetamųjų dujų išleidimo anga būtų užblokuota ar užkimšta.
› Užtikrinkite, kad degimo oro įleidimo ir išmetamųjų dujų išleidimo angos visada būtų neuždengtos. Reguliariai jas tikrinkite ir prireikus valykite. Tai ypač svarbu žiemą, kai sniegas, ledas ar nešvarumai gali uždengti arba užblokuoti angas.
› Užtikrinkite, kad šalia oro išleidimo angų nebūtų laikomi ar montuojami degūs daiktai. Būtina palikti ne mažesnį kaip 50 cm atstumą.

› Jei sugadinamas maitinimo laidas, jį turi pakeisti gamintojas, jo techninės priežiūros atstovas arba panašios kvalifikacijos darbuotojai.

PRANEŠIMAS! Žalos pavojus
› Prietaisą naudokite tik pagal paskirtį.
› Prietaiso nekeiskite ir neperdarykite.
› Pats prietaisas negali užtikrinti, kad visa transporto priemonė neužšaltų. Šis procesas priklauso nuo transporto priemonės vandens sistemos sąrankos ir aplinkos temperatūros. Ištuštinkite vandens šildytuvą naudodami apsauginį išleidimo vožtuvą, kai kyla grėsmė, kad temperatūra transporto priemonės viduje nukris iki žemesnės nei 0 °C.
› **Tik „TwinBoost 6000H“ ir „TwinBoost 8000H“:** Patikrinkite, ar stovyklavietėje esančio maitinimo šaltinio saugiklio pakanka nustatytai galiai:
• 900 W: 4 A
• 1800 W: 8 A
› **Tik „TwinBoost 6000H“ ir „TwinBoost 8000H“: KS jungiamojo kabelio perkaitimo pavojus** Jei maitinimui tiekti naudojate kabelio ritę, išvyniokite ją iki galo.

5 Tikslinė grupė

Šiame vadove pateiktos instrukcijos skirtos asmenims, kurie naudosis prietaisu.

6 Paskirtis

ĮSPĖJIMAS! Gaisro pavojus
› Nenaudokite šildytuvo, kai transporto priemonė yra uždaroje vietoje, pavyzdžiui, garaže ar kitoje prastai vėdinamoje patalpoje.

Šildytuvas skirtas naudoti varikliniuose autonameliuose, priekabiniuose nameliuose ir kitose transporto priemonėse su gyvenamosiomis patalpomis tik jei dujų sistema įrengta pagal standartą EN 1949.

Prietaiso **negalima** montuoti statybų mašinose, žemės ūkio mašinose, komunalinės paskirties transporto priemonėse, jūrų laivuose, namuose ir butuose, medžioklės ir miškininkystės nameliuose, poilsio namuose, palapinėse ar panašiose patalpose.

Prietaisą galima naudoti tik geriamajam vandeniui ir transporto priemonės vidaus patalpoms šildyti. **Niekada** nešildykite kitų skysčių.

Prietaisą naudokite tik su originaliais gamintojo sumontuotais šilto oro kanalais ir šoniniu gaubtu. **Niekada** nenaudokite kitų šilto oro kanalų ar gaubtų.

Prietaisą leidžiama naudoti vairuojant tik jei įrengti įtaisai, apsaugantys nuo nekontroliuojamo suskystintųjų dujų nuotėkio įvykus avarijai (pagal JT EEK 122 taisyklę).

Draudžiama naudoti prietaisus, kurie įrengti nesilaikant gamintojo nustatytų montavimo reikalavimų.

Jei prietaisas sumontuotas transporto priemonėse, kurios skirtos naudoti komerciniais tikslais, operatorius turi atsižvelgti į nacionalinius teisinius ir draudimo reikalavimus.

Prietaisas nėra skirtas naudoti didesniame nei 2000 m aukštyje.

Gamintojas neprisiima jokios atsakomybės už patirtą sužalojimą ar gaminio sugadinimą dėl šerkšno, kuris atsirado, nes naudotojas nesilaikė instrukcijoje pateiktų nurodymų.

Šis gaminį galima naudoti tik pagal numatytą paskirtį ir vadovaujantis šiomis instrukcijomis.

Šiame vadove pateikiama informacija, reikalinga tinkamam gaminio įrengimui ir (arba) naudojimui. Dėl prasto įrengimo ir (arba) netinkamo naudojimo ar techninės priežiūros gaminys gali veikti netinkamai ir sugesti.

Gamintojas neprisiims atsakomybės už patirtus sužeidimus ar žalą gaminiui, atsiradusią dėl šių priežasčių:

• Netinkamas montavimas, surinkimas ar prijungimas, įskaitant per aukštą įtampą
• Netinkamos techninės priežiūros arba jeigu buvo naudotos neoriginalios, gamintojo nepateiktos atsarginės dalys
• Gaminio pakeitimai be aiškaus gamintojo leidimo
• Naudojimas kitais tikslais, nei nurodyta šiame vadove

„Dometic“ pasilieka teisę keisti gaminio išvaizdą ir specifikacijas.

7 Techninis aprašymas

pav. 3 puslapyje 3

Nr. pav. 3 puslapyje 229	Aprašymas
1	Valdymo pultas
2	LPG kombinuotasis šildytuvas
3	Apsauginis išleidimo vožtuvas (Kai vidinė temperatūra artėja prie 0 °C, apsauginis išleidimo vožtuvas automatiškai atsidaro ir išleidžia vandenį iš šildytuvo, kad užkirstų kelią žalai dėl užšalimo.)
4	Oro įleidimo angos

8 Naudojimas

Prietaiso nustatymas

1. Sureguliuokite valdymo pulto ekrano ryškumą:
pav. 4 puslapyje 3
2. Nustatykite maksimalų ventiliatoriaus greitį tyliuoju režimu :
pav. 5 puslapyje 3
3. Nustatykite minimalų ventiliatoriaus greitį vėdinimo režimu :
pav. 6 puslapyje 3
4. Nustatykite temperatūros matavimo vienetą:
pav. 7 puslapyje 4
5. Nustatykite energijos režimą (tik **TwinBoost 6000H** ir **TwinBoost 8000H**):
pav. 8 puslapyje 4

PASTABA Tylusis režimas gali turėti įtakos didžiausiam galimam šildymui ir vandens šildymo funkcijai.

Laikmačių nustatymas ir naudojimas

pav. 9 puslapyje 4
pav. 10 puslapyje 4
pav. 11 puslapyje 4
pav. 12 puslapyje 4
pav. 13 puslapyje 4
pav. 14 puslapyje 4

1. Nustatykite ir įjunkite oro šildytuvo grįžtant namo laikmatį: **pav. 9** puslapyje 229 ir **pav. 12** puslapyje 229.
2. Nustatykite ir įjunkite oro šildytuvo miegant laikmatį: **pav. 10** puslapyje 229 ir **pav. 12** puslapyje 229.
3. Nustatykite ir įjunkite vandens šildytuvo grįžtant namo laikmatį: **pav. 11** puslapyje 229 ir **pav. 12** puslapyje 229.
4. Pakeiskite aktyvų laikmatį: **pav. 13** puslapyje 229
5. Išjunkite laikmatį: **pav. 14** puslapyje 229.

Mėgstamiausių nuostatų naudojimas

Dažnai naudojamas nuostatas galite išsaugoti kaip mėgstamiausias, kad vėliau jas galėtumėte lengvai pasirinkti. Galima pasirinkti iki 6 mėgstamiausių nuostatų (nuo A iki F).

1. Išsaugokite dabartines nuostatas kaip mėgstamiausias:
   pav. 15 puslapyje 4
2. Pasirinkite mėgstamiausią nuostatą:
   pav. 16 puslapyje 4

Vandens šildytuvo plovimas

› Atlikite veiksmus, kaip parodyta paveikslėlyje:
pav. 17 puslapyje 4

Vandens šildytuvo pildymas

Jei vidaus temperatūra žemesnė nei 0 °C, pirmiausia pašildykite vidų prietaisu. Antraip atsidarys apsauginis išleidimo vožtuvas ir išleis vandenį iš vandens šildytuvo.

› Atlikite veiksmus, kaip parodyta paveikslėlyje:
pav. 18 puslapyje 5

Vandens šildytuvo ištuštinimas

› Jei temperatūra transporto priemonės viduje yra žemesnė nei 0 °C, įsitikinkite, kad apsauginis išleidimo vožtuvas atleistas:
pav. 19 puslapyje 5

› Jei transporto priemonės šaltuoju laikotarpiu nenaudojate, reikia ištuštinti vandens šildytuvą:
pav. 20 puslapyje 5

Paleidimas po ilgo nenaudojimo laikotarpio

1. Patikrinkite gaubtą, nuimkite dangtį ir pašalinkite visus nešvarumus (pvz., lapus, voratinklius ir pan.).
2. Plaukite vandens šildytuvą, kaip parodyta paveikslėlyje: **pav. 4** puslapyje 229.
3. **PASTABA** Jei ilgai nenaudojote, dėl dulkių ar nešvarumų kelias minutes gali atsirasti dūmų ar kvapų.

   Tokiu atveju pasirūpinkite, kad vidus būtų gerai vėdinamas, ir atlikite savaiminį valymą: Žr. Savaiminis valymas puslapyje 231.

8.1 Programėlės „Dometic Climate“ naudojimas

Naudojantis programėle „Dometic Climate App“ galima valdyti šildytuvą mobiliuoju telefonu arba atnaujinti šildytuvo programinę įrangą.

PASTABA Priklausomai nuo programėlės „Dometic Climate App“ ekrano, rodomas simbolis **<**, kuriuo naudojantis galima grįžti į anksčiau rodytą ekraną.

Šildytuvo susiejimas su programėle „Dometic Climate App“

PASTABA Susiejus šildytuvą su programėle „Dometic Climate App“, susiejimas visada automatiškai suaktyvinamas, kai tik šildytuvas, mobiliojo telefono „Bluetooth“ ryšys ir programėlė „Dometic Climate App“ įjungiami.

1. Atsisiųskite programėlę „Dometic Climate App“ naudodami greitojo atsako kodą arba nuorodą (http://qr.dometic.com/bdkpkV).
2. Įsitikinkite, kad šildytuvas įjungtas.
3. Įjunkite „Bluetooth“ mobiliajame telefone.
4. Atidarykite programėlę „Dometic Climate App“.
   ˅ Atidaromos leidimų nuostatos.
5. Priimkite arba atmeskite leidimus paliesdami atitinkamus atsakymus.
   ˅ Parodomas pasveikinimo ekranas.
6. Spustelėkite mygtuką **Pridėti naują prietaisą**.
7. Pasirinkite „TwinBoost“.
8. Paspauskite ir palaikykite pradžios mygtuką „TwinBoost“ valdymo pulte 3 s.
   ˅ Programėlėje „Dometic Climate App“ atidaromas susiejimo ekranas. Baigus susiejimą, rodomas šildytuvas.
9. Palieskite mygtuką **Toliau**.
   ˅ Rodomas patvirtinimas, kad šildytuvas yra pasirinktas ir prijungtas.
10. Palieskite mygtuką **Aš pasiruošęs**.
11. Palieskite mygtuką **Toliau**.
    ˅ Programėlė „Dometic Climate App“ sėkmingai susieta su „TwinBoost“.

Šildytuvo programinės įrangos naujinimas

1. Įsitikinkite, kad šildytuvas ir programėlė „Dometic Climate App“ yra susieti.
2. Prisijunkite prie programėlės „Dometic Climate App“.
3. Palieskite mygtuką programėlėje „Dometic Climate App“.
   ˅ Rodomas nuostatų pasirinkimas.
4. Palieskite **Prietaisai**, kad būtų rodomi susieti prietaisai.
5. Pasirinkite „TwinBoost“.
   ˅ Rodoma informacija apie šildytuvą.
6. Palieskite **Tikrinti, ar yra naujinių**, kad būtų ieškoma šildytuvo programinės įrangos naujinių.
   ˅ Programėlėje „Dometic Climate App“ rodomas naujausias naujinys, jei yra.
7. Jei yra naujinys, palieskite **Atsisiųsti**.
   ˅ Naujinys atsisiunčiamas, kai rodoma **Naujinti**.

8. Palieskite **Naujinti**.

˅ Naujinimo būsena rodoma procentais. Baigus naujinimą programėlėje „Dometic Climate App“, programėlė automatiškai prijungia mobilųjį telefoną prie šildytuvo „Wi-Fi“ ryšiu ir siunčia naujinį į šildytuvą. Atnaujinus programinę įranga, apie tai pranešama programėlėje „Dometic Climate App“ ir „Wi-Fi“ ryšys nutraukiamas.

9 Saugiklių keitimas

ĮSPĖJIMAS! Elektros smūgio pavojus

› Prieš remontuodami ar keisdami saugiklius išjunkite prietaisą, atjunkite dujų ir nuolatinės srovės (12 V) tiekimą.

› **Tik „TwinBoost 6000H“ ir „TwinBoost 8000H“:** Atjunkite kintamosios srovės (230 V) tiekimą.

› **PASTABA** Naudokite tik tos pačios vertės saugiklius.

Pakeiskite sugedusius nuolatinės srovės saugiklius pagal **pav. 21** puslapyje 231.

pav. 21 puslapyje 5

10 Valymas ir priežiūra

› Valykite prietaisą, kaip parodyta paveikslėlyje:

pav. 22 puslapyje 5

› Niekada nevalykite ir nedezinfekuokite plovikliais, kurių sudėtyje yra chloro.

› Kartą per savaitę atlikite savaiminį valymą: Žr. Savaiminis valymas puslapyje 231.

› Jei šoninis gaubtas yra po langu: Prieš kelionę arba atlikdami sezoninę patikrą patikrinkite, ar lango jungiklis veikia.

› Reguliariai, ypač po ilgų kelionių, tikrinkite, ar gaubtas ir išmetimo kanalas nepažeisti ir tinkamai pritvirtinti.

› Reguliariai, bent du kartus per metus, naudodami apsauginį išleidimo vožtuvą pašalinkite kalkių nuosėdas, kad būtų užtikrintas tinkamas veikimas.

›

› Prietaisą, jo dujų tiekimą, išmetimo kanalą ir gaubtą tikrinkite pas specialistą pagal nacionalinius teisės aktus (pvz., Vokietijoje – kas 2 metus). Jei nacionalinių taisyklių nėra, patikrą atlikite ne rečiau kaip kas 2 metus. Patikra turi būti patvirtinta bandymo sertifikate (pvz., Vokietijoje eksploatuojamų transporto priemonių DVGW darbo lapas G 607).

Savaiminis valymas

Norėdami panaikinti bakterijas, keletą minučių palikite prietaisą įjungtą nustatę aukščiausią temperatūrą, kad išsivalytų:

1. Nustatykite maksimalią patalpos temperatūros vertę.
2. Pasirinkite automatinį AUTO oro šildymo režimą.
3. Pasirinkite karšto vandens šildymo režimą.

11 Gedimų nustatymas ir šalinimas

Veiksmai atsiradus dujų nuotėkiui (pajutus dujų kvapą)

ĮSPĖJIMAS! Sprogimo pavojus
› Venkite uždegimo šaltinių. Nedelsdami užgesinkite atvirą liepsną. Nenaudokite elektros jungiklių ar prietaisų, pvz., radijo ar mobiliojo telefono. Neužveskite transporto priemonės variklio. Nerūkykite.

1. Atidarykite visus langus ir duris.
2. Iš transporto priemonės evakuokite visus žmones.
3. Jei įmanoma, užsukite dujų balionus iš išorės.
4. Patikrinti visą dujų sistemą ir, jei reikia, kreipkitės į kvalifikuotus darbuotojus, kad suremontuotų.
5. Tik tada dujų sistema vėl veiks.

Kreipimasis į gamintojo pagalbos tarnybą
Žr. paskutinį vadovo puslapį.

11.1 Klaidų kodų lentelė

Ekrane rodomi iki 4 klaidų kodai ir įspėjimai.
1. Peržiūrėkite klaidų kodus:
   pav. 23 puslapyje 5
2. Atstatykite klaidų kodus:
   pav. 24 puslapyje 5
3. Atstatykite įspėjimus:
   pav. 25 puslapyje 5

PASTABA Arba galite išjungti sistemą spausdami mygtuką ⦿ 3 s.

Problema	Priežastis	Priemonė
002	Žema akumuliatoriaus įtampa	1. Patikrinkite akumuliatoriaus įtampą ir palyginkite ją su mažesnės įtampos nuostata. 2. Akumuliatorių įkraukite. 3. Prijunkite transporto priemonę prie kintamosios srovės maitinimo šaltinio. 4. Jei nė vienas iš nurodytų būdų problemos neišsprendžia, kreipkitės į gamintojo pagalbos tarnybą.
003	Aukšta akumuliatoriaus įtampa	1. Patikrinkite akumuliatoriaus įtampą ir įsitikinkite, kad ji mažesnė nei 16,5 V. Jei akumuliatoriaus įtampa aukštesnė nei 16,5 V, prijungtas netinkamas arba sugedęs akumuliatorius. 2. Pakeiskite akumuliatorių tokiu, kuris tiekia nuolatinę srovę pagal techninius duomenis (žr. tipo etiketę). 3. Jei transporto priemonė prijungta prie kintamosios srovės šaltinio, patikrinkite, ar akumuliatorius kraunasi. 4. Jei akumuliatorius kraunasi, patikrinkite įkrovimo įtampą (ji turi būti mažesnė nei 16,5 V, kad būtų užtikrintas tinkamas veikimas įkraunant).
005	Perdegė saugiklis	1. Patikrinkite nuolatinės srovės maitinimo saugiklius (Saugiklių keitimas puslapyje 231). 2. Jei prietaisas veikia netinkamai, kreipkitės į gamintojo pagalbos tarnybą.

Problema	Priežastis	Priemonė
007	Bendrosios sistemos klaida	› Kreipimasis į gamintojo pagalbos tarnybą.
008 403 … 417	Ryšio klaida	1. Palaukite 3 min ir paleiskite prietaisą iš naujo. 2. Jei prietaisas veikia netinkamai, kreipkitės į gamintojo pagalbos tarnybą.
418 … 421	Ryšio klaida	1. Palaukite 3 min ir paleiskite prietaisą iš naujo. 2. Jei prietaisas veikia netinkamai, kreipkitės į gamintojo pagalbos tarnybą. 3. Patikrinkite, ar dujų balionas tuščias. Jei prietaisas nepasileidžia, bet dujos tiekiamos tinkamai, kreipkitės į techninės priežiūros tarnybą.
422	Oro šildytuvas perkaito	1. Įsitikinkite, kad oro šildytuvas išjungtas. 2. Palaukite 15 min … 30 min, kol prietaisas atauš. 3. Patikrinkite, ar neuždengtos jokios oro įleidimo grotelės ir į prietaisą vedantys salono oro kanalai. 4. Oro šildytuvą paleiskite iš naujo. 5. Jei prietaisas veikia netinkamai, kreipkitės į gamintojo pagalbos tarnybą.
423	Vandens šildytuvo perkaitimas	1. Įsitikinkite, kad vandens šildytuvas išjungtas. 2. Palaukite 15 min … 30 min, kol prietaisas atauš. 3. Patikrinkite, ar vandens šildytuvas užpildytas vandeniu. 4. Jei trūksta, pripilkite vandens. 5. Vandens šildytuvą paleiskite iš naujo. 6. Jei prietaisas veikia netinkamai, kreipkitės į gamintojo pagalbos tarnybą.
424	Atidarytas langas (tik jei sumontuotas lango jungiklis)	1. Patikrinkite, ar atidarytas virš gaubto esantis langas. 2. Jei atidarytas langas, uždarykite jį ir paleiskite prietaisą iš naujo. 3. Jei langas buvo uždarytas, kreipkitės į gamintojo pagalbos tarnybą.
431	Prietaiso veikimas pertraukiamas.	1. Palaukite 2 min. 2. Įspėjimą nustatykite iš naujo. 3. Patikrinkite maitinimo šaltinį.
434	Savaiminis išsijungimas. Įspėjimas apie klaidą buvo ignoruojamas per ilgai.	› Kreipkitės į gamintojo pagalbos tarnybą. Paleisti prietaisą iš naujo leidžiama tik atlikus techninės priežiūros darbus.

11.2 Įspėjimo kodų lentelė

Problema	Priežastis	Priemonė
425	Užšalo vanduo	1. Įspėjimą nustatykite iš naujo. ˅ Vandens šildymas išjungtas. Veikia tik oro šildymas.

Problema	Priežastis	Priemonė
		2. Įjunkite oro šildymą nustatę aukščiausią lygį, kad vidaus temperatūra pakiltų ir vanduo vėl šiltų.
432	**Tik „TwinBoost 6000H“ ir „TwinBoost 8000H“:** Kintamosios srovės maitinimas atjungtas arba nutrauktas.	1. Įspėjimą nustatykite iš naujo. ˅ Šildytuvas dabar veikia naudodamas tik dujas. 2. Patikrinkite maitinimo šaltinį.
433	Reikia atlikti techninės priežiūros darbus	1. Įspėjimą nustatykite iš naujo. 2. Po atostogų arba, kai galėsite, kreipkitės į gamintojo techninės priežiūros tarnybą. Jei lauksite per ilgai, šildytuvas išsijungs ir jį galėsite įjungti tik atlikus techninę priežiūrą.

11.3 Klaidų be kodo lentelė

Problema	Priežastis	Priemonė
Nėra karšto vandens, bet šildytuve rodoma, kad vanduo yra karštas.	Šildytuvas įjungiamas, kai vandens talpykla tuščia.	1. Patikrinkite, ar vandens temperatūra rodoma naudotojo sąsajoje. 2. Patikrinkite, ar apsauginis išleidimo vožtuvas atidarytas. 3. Kai vandens talpykla atauš, pildykite ją vandeniu. **ĮSPĖJIMAS! Sunkus sužalojimas** › **NEPILKITE** šalto vandens į tuščią karštą vandens talpyklą.
Nepasiekiama tikslinė temperatūra.	Įjungus tylų režimą ir apribojus salono ventiliatoriaus darbą, prietaisas gali nepasiekti tikslinės temperatūros, nes sumažėja bendrasis jo efektyvumas.	Perjunkite į automatinį režimą.
	Visos išleidimo angos uždarytos arba užblokuotos.	Patikrinkite visas išleidimo angas.

12 Utilizavimas



Pakavimo medžiagos perdirbimas. Jei įmanoma, pakavimo medžiagą sudėkite į atitinkamas perdirbimo šiukšliadėžes. Toks rūšiavimas būtinas, nes pakuotės yra vertingas išteklius, o netinkamas jų utilizavimas gali pakenkti žmonių sveikatai ir aplinkai.



Perbrauktas šiukšlių konteineris su ratukais reiškia, kad gaminys yra elektros ar elektroninė įranga arba jame yra akumuliatorių, todėl jis turi būti surenkamas atskirai ir tinkamai tvarkomas, utilizuojamas ir perdirbamas. **Vartotojas pagal įstatymus privalo tinkamai šalinti bet kokią elektros ar elektroninę įrangą, akumuliatorius ir įkraunamuosius akumuliatorius atskirai nuo bendrųjų buitinių atliekų!**

Toks atskyrimas būtinas, nes akumuliatoriai ir elektros prietaisai yra vertingi ištekliai, be to, juose gali būti žmonėms ir aplinkai kenksmingų medžiagų.

Jei norite utilizuoti gaminį, kreipkitės į vietinį perdirbimo centrą arba specializuotą prekiautoją, kuris nurodys, kaip tai padaryti pagal galiojančias atliekų šalinimo taisykles.

Gaminį ir akumuliatorius galima utilizuoti nemokamai.

Prieš utilizuodami šį gaminį išimkite visus akumuliatorius ir įkraunamuosius akumuliatorius.

Akumuliatoriai, kuriuose yra daugiau nei 0,002 % kadmio arba daugiau nei 0,004 % švino, pažymimi atitinkamo metalo cheminiu simboliu: CD arba Pb.

13 Garantija

Taikomas įstatymų nustatytas garantinis laikotarpis. Jei gaminys pažeistas, susisiekite su jūsų šalyje veikiančiu gamintojo filialu (žr. dometic.com/dealer) arba prekiautoju.

Jei reikalingas remontas ir garantinis aptarnavimas, pristatydami prietaisą pateikite šiuos dokumentus:

- Kvito kopiją su nurodyta pirkimo data
- Pretenzijos priežastį arba gedimo aprašymą

Atminkite, kad savarankiškas arba neprofesionalus remontas gali turėti pasekmių saugai ir anuliuoti komercinę garantiją.

14 Techniniai duomenys

	TwinBoost4000	TwinBoost6000H	TwinBoost6000	TwinBoost8000H
Apsaugos klasė	IPX1			
Šildymo pajėgumas	4000 W	4000 W (1800 W elektrinis)	6000 W	6000 W (1800 W elektrinis)
Vardinė įvesties įtampa	12 V⎓	12 V⎓ 230~ / 240 V, 50 / 60 Hz	12 V⎓	12 V⎓ 230~ / 240 V, 50 / 60 Hz
Įvesties įtampos diapazonas	10 V⎓ 16,5 V⎓	10⎓ … 16,5 V 230~ / 240 V, 50 / 60 Hz	10⎓ … 16,5 V	10⎓ … 16,5 V 230~ / 240 V, 50 / 60 Hz
Srovės sąnaudos (12 V⎓)	Vandens šildymas 0,7 A Oro šildymas didžiausia galia 7 A		Vandens šildymas 0,7 A Oro šildymas didžiausia galia 12 A	
Sąnaudos parengties režimu	5 mA			
Reikiamas saugiklis	15 A			
Prietaiso kategorija				
Dujų kategorija	$I_{3B/P}$ (30), SND / butanas			
Dujų jungties slėgis	30 mbar			
Dujų sąnaudos				
MAX (Oro šildymas didžiausia galia)	327 g/h		495 g/h	
(Vandens šildymas)	185 g/h			
+ (Kombinuotas šildymas)	512 g/h			
Dujų sąnaudos parengties režimu	7,7 g/h (vandens temperatūros palaikymas)			
Vardinė šilumos įvestis				
MAX (Oro šildytuvas didžiausia galia)	4,5 kW (Hs)		6,8 kW (Hs)	
(Vandens šildytuvas)	2,35 kW (Hs)			
+ (Kombinuotas šildytuvas)	6,85 kW (Hs)			
Vandens jungties slėgis	maks. 2,8 bar (280 kPa)			
Vandens šildytuvas (vandens tūris esant 2,8 bar (280 kPa)	10 L			
Vandens sistemos slėgis	maks. 4,5 bar (450 kPa)			
Įkaitimo laikas	Apytiksl. 17 min (10 L, šildant nuo 15 … 60 °C)			
Darbinės temperatūros diapazonas	– 20 … 60 °C			
Matmenys I x P x A:	514 m × 438 m × 298 m			
Svoris	17,3 kg	18,5 kg	17,3 kg	18,5 kg
Dažnių juosta („WiFi“)	2,4 GHz			

	TwinBoost4000	TwinBoost6000H	TwinBoost6000	TwinBoost8000H
RD išvesties galia	„WiFi“: 19,14 dBm (802.11b), 19,22 dBm (802.11g), 18,96 dBm (802.11n20), 19,12 dBm (802.11n40), „Bluetooth“: 7,93 dBm , „Bluetooth LE“: 5,93 dBm			
Patikra / sertifikavimas				

„TwinBoost 4000“, „TwinBoost 6000“, „TwinBoost 6000H“ ir „TwinBoost 8000H“ radijo įranga atitinka direktyvos 2014/53/ES reikalavimus. Prietaiso atitikties deklaracija pateikta adresu documents.dometic.com.

Latviešu

1 Svarīgas piezīmes..... 238
2 Kiberdrošība..... 238
3 Simbolu skaidrojums..... 238
4 Drošības instrukcijas..... 238
5 Mērķauditorija..... 239
6 Paredzētais izmantošanas mērķis..... 239
7 Tehniskais apraksts..... 239
8 Ekspluatācija..... 239
9 Drošinātāju maiņa..... 241
10 Tīrīšana un apkope..... 241
11 Problēmu novēršana..... 242
12 Atkritumu pārstrāde..... 245
13 Garantija..... 245
14 Tehniskie dati..... 246

1 Svarīgas piezīmes

Lūdzam rūpīgi izlasīt un ņemt vērā visus produkta rokasgrāmatā iekļautos norādījumus, vadlīnijas un brīdinājumus, lai nodrošinātu, ka jūs šo produktu vienmēr uzstādāt, lietojat un apkopjat atbilstoši. Šie norādījumi ir OBLIGĀTI jāsaglabā kopā ar šo produktu.

Lietojot šo produktu, jūs apstiprināt, ka esat rūpīgi izlasījuši visus norādījumus, vadlīnijas un brīdinājumus, un jūs saprotat un piekrītat ievērot šeit izklāstītos noteikumus un nosacījumus. Jūs piekrītat lietot šo produktu tikai tā paredzētajam mērķim un lietojumam saskaņā ar norādījumiem, vadlīnijām un brīdinājumiem, kas izklāstīti šī produkta rokasgrāmatā, kā arī ievērojot visus piemērojamos normatīvos aktus. Šeit izklāstīto norādījumu un brīdinājumu neizlasīšana un neievērošana var izraisīt traumas sev un citiem, vai radīt bojājumus pašam produktam vai apkārt esošam īpašumam. Informācija šajā produkta rokasgrāmatā, tajā skaitā norādījumi, vadlīnijas, brīdinājumi un saistītā dokumentācija, var tikt mainīta un papildināta. Lai iegūtu jaunāko ražojuma informāciju, apmeklējiet vietni documents.dometic.com.

2 Kiberdrošība

Mēs apstiprinām, ka šis produkts atbilst Security and Telecommunications Infrastructure regulation (Apvienotā Karaliste). Paziņojums par atbilstību ir pieejams vietnē documents.dometic.com. Lai ziņotu par drošības incidentu, nosūtiet e-pastu uz productcybersecurity@dometic.com. Drošības atjauninājumi tiks nodrošināti vismaz piecus gadus pēc izgatavošanas datuma.

3 Simbolu skaidrojums

Signālvārds identificē drošības ziņojumus un ziņojumus par īpašuma bojājumu, kā arī norāda bīstamības smaguma pakāpi vai līmeni.

BRĪDINĀJUMS!
› Apzīmē bīstamu situāciju, kas var izraisīt nāvējošus vai nopietnus savainojumus, ja netiks novērsta.

ESIET PIESARDZĪGI!
› Apzīmē bīstamu situāciju, kas var izraisīt vieglus vai vidēji smagus savainojumus, ja netiks novērsta.

ŅEMIET VĒRĀ!
› Apzīmē bīstamu situāciju, kas var izraisīt materiālu kaitējumu, ja netiks novērsta.

PIEZĪME Papildu informācija produkta lietošanai.

4 Drošības instrukcijas

att. 1 lpp. 3
att. 2 lpp. 3
Ievērojiet sniegtās drošības norādes un transportlīdzekļa ražotāja un servisa remontdarbnīcu noteiktās prasības.

Lietojot elektroierīces, ievērojiet tālāk sniegto drošības informāciju, lai izvairītos no:

- Elektrotrieciens
- Ugunsdrošības apdraudējums
- Traumas

BRĪDINĀJUMS! Sprādzienbīstamība
› Nekad nedarbiniet ierīci ar gāzi šādās situācijās:
  - Degvielas uzpildes stacijās
  - Slēgtās autostāvvietās
  - Uz prāmjiem
  - Pārvadājot dzīvojamo piekabi vai dzīvojamo transportlīdzekli ar transportēšanas vai vilkšanas transportlīdzekli

BRĪDINĀJUMS! Šo brīdinājumu neievērošana var izraisīt nāvējošas vai smagas traumas.
› Ierīces uzstādīšanu un remontu drīkst veikt tikai kvalificēti darbinieki, kuri pārzina iespējamos riskus un attiecināmos un spēkā esošos valsts noteikumus. Nepareizi veikts remonts var radīt nopietnus apdraudējumus. Lai veiktu remontu, sazinieties ar ražotāja atbalsta nodaļu (skatiet pēdējo lappusi).
› Apkopi, remontu un tīrīšanu nedrīkst veikt bērni.
› Bērni, kas sasnieguši 8 gadu vecumu, un personas ar ierobežotām fiziskām, uztveres vai garīgām spējām vai bez pieredzes un zināšanām šo ierīci drīkst lietot tikai tad, ja šādas personas tiek uzraudzītas vai ir saņēmušas norādījumus par ierīces drošu lietošanu, un ir izpratušas iespējamos riskus.
› Ugunsgrēka gadījumā izmantojiet tikai atļautus dzēšanas līdzekļus. Uguns dzēšanai neizmantojiet ūdeni.
› **NEPIEPILDIET** tukšu karstā ūdens tvertni ar aukstu ūdeni.
› Ja ierīcei ir radusies noplūde (gāzes smaka):
  - Izvairieties no uzliesmošanas avotiem. Nekavējoties nodzēsiet visus atklātās liesmas avotus, nelietojiet elektrības slēdžus vai tādas ierīces kā radio vai mobilais tālrunis. Neiedarbiniet transportlīdzekļa dzinēju. Nesmēķējiet.
  - Atveriet logus un durvis.
  - Evakuējiet visus cilvēkus no transportlīdzekļa.
  - Aizveriet gāzes balonus no ārpuses.
  - Pārbaudiet pilnīgi visu gāzes sistēmu un, ja nepieciešams, uzticiet tās remontu kvalificētiem speciālistiem.
  - Tikai pēc tam drīkst atsākt gāzes sistēmas lietošanu.
› Izslēdziet ierīci, kad tiek veikta transportlīdzekļa vai citas ierīces degvielas uzpilde.
› Ievērojiet arī drošības norādījumus, kas redzami šajos attēlos: **att. 1** lpp. 238un **att. 2** lpp. 238.

ESIET PIESARDZĪGI! Šo brīdinājumu neievērošana var izraisīt vieglas vai vidēji smagas traumas.
› Lietojiet ierīci tikai tad, ja esat pilnīgi droši, ka tās korpuss un vadi nav bojāti.
› Bojātas ierīces nedrīkst lietot.
› Nelietojiet ierīci uzliesmojošu šķidrumu tuvuma.
› Nelietojiet ierīci bez uzstādītiem siltā gaisa kanāliem.
› Nekad nepieļaujiet degšanas gaisa ieplūdes vai izplūdes gāzu atveres nosprostošanos vai aizsegšanu.
› Nodrošiniet, lai degšanas gaisa ieplūdes un izplūdes gāzu atveres vienmēr būtu brīvas. Regulāri tās pārbaudiet un vajadzības gadījumā iztīriet. Tas ir īpaši svarīgi ziemas apstākļos, kad sniegs, ledus vai netīrumi var aizsegt vai nosprostot atveres.

› Nodrošiniet, lai gaisa izplūdes atveru tuvumā neatrastos un nebūtu uzstādīti uzliesmojoši priekšmeti. Ir jāievēro vismaz 50 cm attālums.
› Ja elektrības vads ir bojāts, tā nomaiņu drīkst veikt ražotājs, ražotāja servisa pārstāvis vai līdzīgi kvalificēta persona.

ŅEMIET VĒRĀ! Bojājumu risks
› Lietojiet ierīci tikai paredzētajam nolūkam.
› Neveiciet izmaiņas ierīces konstrukcijā un nepārveidojiet to.
› Ierīce nevar nodrošināt pilnīgi visa transportlīdzekļa aizsardzību pret salu. Tas ir atkarīgs no transportlīdzekļa ūdens sistēmas uzbūves un apkārtējās temperatūras. Kad pastāv iespēja, ka temperatūra transportlīdzekļa iekšpusē var kļūt zemāka par 0 °C, iztukšojiet ūdens sildītāju, izmantojot drošības un iztukšošanas vārstu.
› **Tikai TwinBoost 6000H, TwinBoost 8000H:** Pārliecinieties, ka barošanas avota drošinātājs kempingā ir atbilstošs iestatītajai jaudai:
  • Attiecībā uz 900 W: 4 A
  • Attiecībā uz 1800 W: 8 A
› **Tikai TwinBoost 6000H, TwinBoost 8000H: Maiņstrāvas savienojuma kabeļa pārkaršanas risks** Ja barošanas avotam izmantojat kabeļa spoli, pilnībā atritiniet to.

5 Mērķauditorija

Šajā rokasgrāmatā sniegtie norādījumi ir paredzēti ierīces lietotājiem.

6 Paredzētais izmantošanas mērķis

BRĪDINĀJUMS! Ugunsbīstamība
› Nelietojiet sildītāju, kamēr transportlīdzeklis atrodas slēgtā vietā, piemēram, garāžā vai citā slikti vēdināmā telpā.

Sildītājs ir paredzēts izmantošanai tikai kemperos, treileros un citos transportlīdzekļos ar apdzīvošanai piemērotiem nodalījumiem, kuros gāzes sistēma ir uzstādīta saskaņā ar standartu EN 1949.

Ierīce **nav** paredzēta uzstādīšanai būvniecības tehnikā, lauksaimniecības tehnikā, komunālajā tehnikā, kuģos, mājās un dzīvokļos, mednieku un mežsargu namiņos, brīvdienu mājās, nojumēs un tamlīdzīgās vietās.

Ierīci drīkst izmantot tikai dzeramā ūdens un transportlīdzekļa salona sildīšanai. **Nekad** neizmantojiet to citu šķidrumu sildīšanai.

Lietojiet ierīci tikai ar uzstādītiem ražotāja oriģinālajiem siltā gaisa kanāliem un sānu apvalku. **Nekad** neizmantojiet citus siltā gaisa kanālus vai apvalkus.

Ierīci drīkst lietot braukšanas laikā tikai tad, ja ir uzstādīts aprīkojums, kas nepieļauj nekontrolētu sašķidrinātās gāzes noplūdi, ja notiek negadījums (saskaņā ar ANO EEK noteikumu Nr. 122).

Nav atļauts lietot ierīces, kas nav uzstādītas atbilstoši ražotāja uzstādīšanas prasībām.

Ja ierīce ir uzstādīta komerciālai lietošanai paredzētā transportlīdzeklī, operatoram ir jāņem vērā valstī spēkā esošās juridiskās un apdrošināšanas prasības.

Ierīce nav paredzēta lietošanai augstumā virs 2000 m.

Ražotājs neuzņemas atbildību par sala izraisītām traumām vai produkta bojājumiem, kas radušies pamācībā sniegto norādījumu neievērošanas rezultātā.

Šis produkts ir piemērots tikai paredzētajam mērķim un lietojumam saskaņā ar šo instrukciju.

Šajā rokasgrāmatā ir sniegta informācija, kas nepieciešama pareizai produkta uzstādīšanai un/vai lietošanai. Nekvalitatīva uzstādīšana un/vai nepareiza lietošana vai apkope izraisīs neatbilstošu darbību un iespējamu atteici.

Ražotājs neuzņemas atbildību par savainojumiem vai produkta bojājumiem, kas radušies šādu iemeslu dēļ:

- nepareiza uzstādīšana, montāža vai pievienošana, tostarp pārmērīgs spriegums;
- nepareiza apkope vai tādu neoriģinālo rezerves daļu, kuras nav piegādājis ražotājs, lietošana;
- produkta modifikācijas, kuras ražotājs nav nepārprotami apstiprinājis;
- lietošana citiem mērķiem, kas nav aprakstīti šajā rokasgrāmatā.

Dometic patur tiesības mainīt produkta ārējo izskatu un specifikācijas.

7 Tehniskais apraksts

att. 3 lpp. 3

Nr. att. 3 lpp. 239	Apraksts
1	Vadības panelis
2	Sašķidrinātas naftas gāzes (LPG) kombinētais sildītājs
3	Drošības un iztukšošanas vārsts (Kad salona temperatūra tuvojas 0 °C, drošības un drenāžas vārsts atveras automātiski, notecinot ūdeni no sildītāja, lai novērstu sasalšanas izraisītus bojājumus.)
4	Gaisa ieplūdes atveres

8 Ekspluatācija

Ierīces iestatīšana

1. Noregulējiet vadības paneļa displeja spilgtumu:
   att. 4 lpp. 3
2. Iestatiet maksimālo ventilatora ātrumu klusajā režīmā :
   att. 5 lpp. 3
3. Iestatiet minimālo ventilatora ātrumu ventilācijas režīmā :
   att. 6 lpp. 3
4. Iestatiet temperatūras mērvienību
   att. 7 lpp. 4
5. Iestatiet enerģijas režīmu (tikai **TwinBoost 6000H** un **TwinBoost 8000H**):
   att. 8 lpp. 4

PIEZĪME Klusais režīms var ietekmēt maksimālo pieejamo siltuma jaudu un ūdens sildīšanas funkciju.

Taimeru iestatīšana un lietošana

att. 9 lpp. 4
att. 10 lpp. 4
att. 11 lpp. 4
att. 12 lpp. 4
att. 13 lpp. 4

att. 14 lpp. 4

1. Iestatiet un aktivējiet atgriešanās mājās taimeri gaisa sildītājam: **att. 9** lpp. 239 un **att. 12** lpp. 239.
2. Iestatiet un aktivējiet miega taimeri gaisa sildītājam: **att. 10** lpp. 239 un **att. 12** lpp. 239.
3. Iestatiet un aktivējiet atgriešanās mājās taimeri ūdens sildītājam: **att. 11** lpp. 239 un **att. 12** lpp. 239.
4. Mainiet aktīvo taimeri: **att. 13** lpp. 239
5. Deaktivizējiet taimeri: **att. 14** lpp. 240.

Izlases lietošana

Jūs varat saglabāt biežāk lietotos iestatījumus kā izlasi, lai tos varētu ērti atkal izvēlēties vēlāk. Var saglabāt līdz 6 izlases elementus (A ... F).

1. Saglabājiet pašreizējos iestatījumus izlasē:

   att. 15 lpp. 4
2. Izvēlieties izlases elementu:

   att. 16 lpp. 4

Ūdens sildītāja izskalošana

› Rīkojieties, kā parādīts attēlā:

att. 17 lpp. 4

Ūdens sildītāja piepildīšana

Ja iekšējā temperatūra ir zemāka par 0 °C, vispirms sasildiet salonu, izmantojot ierīci. Pretējā gadījumā drošības un iztukšošanas vārsts atvērsies un iztukšos ūdens sildītāju.

› Rīkojieties, kā parādīts attēlā:

att. 18 lpp. 5

Ūdens sildītāja iztukšošana

› Ja temperatūra transportlīdzeklī ir zemāka par 0 °C, pārliecinieties, ka ir atvērts drošības un iztukšošanas vārsts:

att. 19 lpp. 5

› Ja transportlīdzeklis sala laikā netiek lietots, ūdens sildītājs ir jāiztukšo:

att. 20 lpp. 5

Iedarbināšana pēc ilgstoša nelietošanas perioda

1. Pārbaudiet apvalku, noņemiet pārsegu un iztīriet netīrumus (piemēram, lapas, zirnekļu tīklus un tml.).
2. Izskalojiet ūdens sildītāju, kā parādīts attēlā: **att. 4** lpp. 239.
3. **PIEZĪME** Pēc ilgstošas nelietošanas putekļu vai netīrumu dēļ uz dažām minūtēm var parādīties dūmi vai smakas.

   Šādā gadījumā nodrošiniet labu salona vēdināšanu un veiciet pašattīrīšanu: Skat. Pašattīrīšana lpp. 241.

8.1 Dometic Climate lietotnes izmantošana

Dometic Climate lietotni var izmantot sildītāja vadībai ar mobilo tālruni vai sildītāja programmatūras atjaunināšanai.

PIEZĪME Atkarībā no Dometic Climate lietotnē atvērtā loga ir redzama **<** poga, kas ļauj atgriezties iepriekš atvērtajā logā.

Sildītāja un Dometic Climate lietotnes savienošana pārī

PIEZĪME Ja sildītājs ir savienots pārī ar Dometic Climate lietotni, šis savienojums tiek aktivizēts automātiski, kad pēc izslēgšanas tiek atkal ieslēgts sildītājs, Bluetooth funkcija mobilajā tālrunī un Dometic Climate lietotne.

1. Lejupielādējiet Dometic Climate lietotni, izmantojot norādīto kvadrātkodu vai saiti (http://qr.dometic.com/bdkpkV).
2. Pārliecinieties, ka sildītājs ir ieslēgts.
3. Aktivizējiet Bluetooth funkciju mobilajā tālrunī.
4. Atveriet Dometic Climate lietotni.
   ˅ Tiek parādīti piekļuves iestatījumi.
5. Atļaujiet vai noraidiet piekļuvi, izvēloties attiecīgās atbildes.
   ˅ Parādās sagaidīšanas ekrāns.
6. Noklikšķiniet uz pogas **Pievienot jaunu ierīci**.
7. Izvēlieties TwinBoost.
8. Nospiediet un turiet ⏻ sākuma pogu uz TwinBoost vadības paneļa 3 s.
   ˅ Dometic Climate lietotne parāda savienošanas pārī ekrānu. Kad savienošana pārī ir pabeigta, redzams sildītājs.
9. Pieskarieties pogai **Tālāk**.
   ˅ Redzams apstiprinājums, ka savienojums ar izvēlēto sildītāju ir izveidots.
10. Pieskarieties pogai **Es esmu gatavs**.
11. Pieskarieties pogai **Tālāk**.
    ˅ Dometic Climate lietotne ir veiksmīgi savienota pārī ar TwinBoost.

Sildītāja programmatūras atjaunināšana

1. Pārliecinieties, ka sildītājs ir savienots pārī ar Dometic Climate lietotni.
2. Pārliecinieties, ka esat pieteicies Dometic Climate lietotnē.
3. Pieskarieties ☰ pogai Dometic Climate lietotnē.
   ˅ Tiek parādīta virkne iestatījumu.
4. Pieskarieties pie **Ierīces**, lai parādītu pārī savienotās ierīces.
5. Izvēlieties TwinBoost.
   ˅ Tiek parādīta informācija par sildītāju.
6. Pieskarieties pie **Pārbaudīt atjauninājumus**, lai pārbaudītu, vai nav sildītāja programmatūras atjauninājumu.
   ˅ Dometic Climate lietotne parāda atjauninājumu, ja tāds ir pieejams.
7. Ja ir pieejams atjauninājums, pieskarieties pie **Lejupielādēt**.
   ˅ Atjauninājums tiek lejupielādēts, kad redzams uzraksts **Atjauninājums**.
8. Pieskarieties pie **Atjauninājums**.
   ˅ Atjaunināšanas statuss ir redzams procentos. Kad atjaunināšana ir pabeigta Dometic Climate lietotnē, Dometic Climate lietotne automātiski savieno mobilo tālruni ar sildītāju, izmantojot Wi-Fi, un pārraida atjauninājumu uz sildītāju. Dometic Climate lietotne norāda, ka programmatūra ir atjaunināta un atvieno Wi-Fi savienojumu.

9 Drošinātāju maiņa

BRĪDINĀJUMS! Elektriskās strāvas trieciena risks

› Pirms apkopes veikšanas vai drošinātāju maiņas izslēdziet ierīci, noslēdziet gāzes padevi un atvienojiet līdzstrāvas (12 V) padevi.

› **Tikai TwinBoost 6000H, TwinBoost 8000H:** Atvienojiet maiņstrāvas (230 V) padevi.

› **PIEZĪME** Lietojiet tikai tādas pašas kategorijas drošinātājus.

Nomainiet bojātos līdzstrāvas drošinātājus, kā parādīts **att. 21** lpp. 241.

att. 21 lpp. 5

10 Tīrīšana un apkope

› Notīriet ierīci, kā parādīts attēlā:

att. 22 lpp. 5

› Nekādā gadījumā nelietojiet tīrīšanai un dezinfekcijai hloru saturošus tīrīšanas līdzekļus.

› Veiciet pašattīrīšanu reizi nedēļā: Skat. Pašattīrīšana lpp. 241.

› Ja sānu apvalks atrodas zem loga: Pārbaudiet loga slēdža darbību pirms ceļojuma vai reizi sezonā.

› Regulāri, it īpaši pēc gariem braucieniem, pārbaudiet, vai apvalks un izplūdes kanāls nav bojāts un ir pareizi nostiprināts.

› Regulāri, vismaz divas reizes gadā, darbiniet drošības un iztukšošanas vārstu, lai likvidētu kaļķakmens nogulsnes un nodrošinātu pienācīgu darbību.

›

› Lieciet kādam ekspertam pārbaudīt ierīci, tā gāzes padevi un apvalku atbilstoši valsts noteikumiem (piemēram, Vācijā reizi 2 gados). Ja valstī nav noteiktas šādas prasības, tas jādara vismaz reizi 2 gados. Par pārbaudi ir jāizsniedz pārbaudes sertifikāts (piemēram, DVGW darba lapa G 607 transportlīdzekļiem Vācijā).

Pašattīrīšana

Lai attīrītu sistēmu no baktērijām, dažas minūtes darbiniet ierīci ar maksimālo temperatūru, lai notiktu pašattīrīšanās:

1. Iestatiet telpas temperatūras maksimālo vērtību.
2. Izvēlieties automātisko režīmu AUTO gaisa sildīšanai.
3. Izvēlieties karsto režīmu ūdens sildīšanai.

11 Problēmu novēršana

Gāzes noplūdes (gāzes smakas) gadījumā veicamās darbības

BRĪDINĀJUMS! Sprādzienbīstamība
› Izvairieties no uzliesmošanas avotiem. Nekavējoties nodzēsiet visus atklātās liesmas avotus. Nelietojiet elektriskos slēdžus vai tādas ierīces kā radio vai mobilais tālrunis. Neiedarbiniet transportlīdzekļa dzinēju. Nesmēķējiet.

1. Atveriet visus logus un durvis.
2. Evakuējiet visus cilvēkus no transportlīdzekļa.
3. Ja iespējams, aizveriet gāzes balonus no ārpuses.
4. Pārbaudiet pilnīgi visu gāzes sistēmu un, ja nepieciešams, uzticiet tās remontu kvalificētiem speciālistiem.
5. Tikai pēc tam drīkst atsākt gāzes sistēmas lietošanu.

Sazināšanās ar ražotāja atbalsta dienestu
Skatiet šīs rokasgrāmatas beigu lappusi.

11.1 Kļūdu kodu tabula

Displejs attēlo līdz 4 kļūdu kodiem un brīdinājumiem.
1. Ritiniet kļūdu kodus:
   att. 23 lpp. 5
2. Atiestatiet kļūdu kodus:
   att. 24 lpp. 5
3. Atiestatiet brīdinājumus:
   att. 25 lpp. 5

PIEZĪME Vai arī varat izslēgt sistēmu, uz 3 s nospiežot pogu ⦿.

Problēma	Cēlonis	Līdzeklis
002	Zems akumulatora spriegums	1. Pārbaudiet akumulatora spriegumu un salīdziniet to ar nepietiekama sprieguma iestatījumu. 2. Uzlādējiet akumulatoru. 3. Pieslēdziet transportlīdzekļi maiņstrāvas barošanas avotam. 4. Ja problēmu neizdodas atrisināt, sazinieties ar ražotāja atbalsta dienestu.
003	Augsts akumulatora spriegums	1. Pārbaudiet akumulatora spriegumu un pārliecinieties, ka tas nepārsniedz 16,5 V. Ja akumulatora spriegums pārsniedz 16,5 V, ir vai nu pievienots nepareizs akumulators, vai arī akumulators ir bojāts. 2. Nomainiet akumulatoru pret tādu, kas nodrošina tehniskajiem datiem atbilstošu līdzstrāvas spriegumu (skatiet tipa marķējumu). 3. Ja transportlīdzeklis ir pievienots maiņstrāvas barošanas avotam, pārbaudiet, vai akumulators tiek lādēts. 4. Ja akumulators tiek lādēts, pārbaudiet uzlādes spriegumu (tam ir jābūt zemākam par 16,5 V, lai nodrošinātu pienācīgu darbību uzlādes laikā).
005	Izdedzis drošinātājs	1. Pārbaudiet līdzstrāvas drošinātājus (Drošinātāju maiņa lpp. 241). 2. Ja ierīce nedarbojas pareizi, sazinieties ar ražotāja atbalsta dienestu.

Problēma	Cēlonis	Līdzeklis
007	Vispārēja sistēmas kļūme	› Sazinieties ar ražotāja atbalsta dienestu.
008 403 … 417	Sakaru kļūme	1. Pagaidiet 3 min un pēc tam restartējiet ierīci. 2. Ja ierīce nedarbojas pareizi, sazinieties ar ražotāja atbalsta dienestu.
418 … 421	Sakaru kļūme	1. Pagaidiet 3 min un pēc tam restartējiet ierīci. 2. Ja ierīce nedarbojas pareizi, sazinieties ar ražotāja atbalsta dienestu. 3. Pārbaudiet, vai gāzes balons ir tukšs. Ja ierīce nesāk darboties, bet gāzes padeve ir nodrošināta, sazinieties ar apkopes darbiniekiem.
422	Gaisa sildītāja pārkaršana	1. Nodrošiniet, ka gaisa sildītājs ir izslēgts. 2. Ļaujiet ierīcei 15 min … 30 min atdzist. 3. Pārbaudiet, vai nav aizsprostota kāda ierīces gaisa ieplūdes atvere vai ventilācijas kanāls. 4. Pārstartējiet gaisa sildītāju. 5. Ja ierīce nedarbojas pareizi, sazinieties ar ražotāja atbalsta dienestu.
423	Ūdens sildītājs pārkaršana	1. Nodrošiniet, ka ūdens sildītājs ir izslēgts. 2. Ļaujiet ierīcei 15 min … 30 min atdzist. 3. Pārbaudiet, vai ūdens sildītājā tiek iepildīts ūdens. 4. Uzpildiet ūdeni, ja tā līmenis ir par zemu. 5. Pārstartējiet ūdens sildītāju. 6. Ja ierīce nedarbojas pareizi, sazinieties ar ražotāja atbalsta dienestu.
424	Atvērts logs (tikai tad, ja ir uzstādīts loga slēdzis)	1. Pārbaudiet, vai logs virs apvalka ir atvērts. 2. Ja logs ir atvērts, aizveriet to un restartējiet ierīci. 3. Ja logs ir aizvērts, sazinieties ar ražotāja atbalsta dienestu.
431	Ierīces darbība tiek pārtraukta.	1. Pagaidiet 2 min. 2. Atiestatīt brīdinājumu. 3. Pārbaudiet barošanas avotu.
434	Pašizslēgšanās. Pārāk ilgi ignorēts apkopes brīdinājums.	› Sazinieties ar ražotāja atbalsta dienestu, lai veiktu apkopi. Ierīci var restartēt tikai pēc apkopes veikšanas.

11.2 Brīdinājuma kodu tabula

Problēma	Cēlonis	Līdzeklis
425	Sasalis ūdens.	1. Atiestatīt brīdinājumu. ˅ Ūdens sildīšana ir izslēgta. Darbojas tikai gaisa sildīšana. 2. Darbiniet gaisa sildīšanu visaugstākajā līmenī, lai paaugstinātos iekšējā temperatūra un ūdens sildīšana atkal varētu darboties.

Problēma	Cēlonis	Līdzeklis
432	**Tikai TwinBoost 6000H, TwinBoost 8000H:** Maiņstrāvas barošanas avots atvienots vai uz laiku nedarbojas.	1. Atiestatīt brīdinājumu. ˅ Sildītājs tagad darbojas tikai ar gāzi. 2. Pārbaudiet barošanas avotu.
433	Nepieciešama apkope.	1. Atiestatīt brīdinājumu. 2. Pēc ceļojuma vai cik vien drīz iespējams sazinieties ar ražotāja atbalsta dienestu, lai veiktu apkopi. Ja gaidāt pārāk ilgi, sildītājs pats izslēgsies un to varēs restartēt tikai pēc apkopes.

11.3 Ūdens izvades kļūdu kodu tabula

Problēma	Cēlonis	Līdzeklis
Nav karstā ūdens, bet sildītājs rāda, ka ūdens ir karsts.	Sildītājs ir ieslēgts, kad ūdens tvertne ir tukša.	1. Pārbaudiet HMI, vai ir sasniegta ūdens temperatūra. 2. Pārbaudiet, vai drošības un drenāžas vārsts ir atvērts. 3. Piepildiet ūdens tvertni, kad tā ir atdzisusi. **BRĪDINĀJUMS! Nopietna trauma** › **NEPIEPILDIET** tukšu karstā ūdens tvertni ar aukstu ūdeni.
Mērķtemperatūra nav sasniegta.	Klusās darbības režīma aktivizēšana un salona ventilatora ierobežošana var neļaut iekārtai sasniegt mērķtemperatūru, jo tas samazina tās kopējo veiktspēju.	Ieslēdziet automātisko režīmu.
	Visas gaisa atveres ir aizvērtas vai bloķētas.	Pārbaudiet visas gaisa atveres.

12 Atkritumu pārstrāde



Iepakojuma materiālu pārstrāde: Ja iespējams, iepakojuma materiālus izmetiet atbilstošos atkritumu šķirošanas konteineros. Šāda sadalīšana ir nepieciešama, jo iepakojums ir vērtīgs resurss un nepareiza tā izmešana var ietekmēt cilvēku veselību un vidi.



Pārsvītrotās atkritumu tvertnes simbols norāda, ka izstrādājums ir elektriska vai elektroniska iekārta vai satur akumulatorus, un tas jānodod atsevišķi, lai nodrošinātu pienācīgu apstrādi, reģenerāciju un pārstrādi. **Patērētājam ir juridisks pienākums pareizi atbrīvoties no jebkuras elektriskās vai elektroniskās iekārtas un parastajiem un uzlādējamajiem akumulatoriem, nododot tos atsevišķi no sadzīves atkritumiem!**

Šī atdalīšana ir nepieciešama, jo akumulatori un elektroierīces ir vērtīgi resursi un var saturēt vielas, kas ir kaitīgas cilvēkiem un videi.

Ja vēlaties utilizēt šo produktu, sazinieties ar vietējo atkritumu šķirošanas centru vai specializēto tirgotāju, lai noskaidrotu, kā to pareizi izdarīt saskaņā ar spēkā esošajiem atkritumu apsaimniekošanas noteikumiem.

Šo produktu un akumulatorus var utilizēt bez maksas.

Pirms šī produkta nodošanas otrreizējai pārstrādei izņemiet visus parastos un uzlādējamos akumulatorus.

Akumulatori, kas satur vairāk nekā 0,002 % kadmija vai vairāk nekā 0,004 % svina, ir marķēti ar attiecīgā metāla ķīmisko simbolu: Cd vai Pb.

13 Garantija

Ir spēkā likumā noteiktais komerciālās garantijas periods. Produkta bojājumu gadījumā sazinieties ar ražotāja filiāli savā valstī (skatiet dometic.com/dealer) vai tirgotāju.

Nosūtot ierīci remontam komerciālās garantijas ietvaros, pievienojiet šādus dokumentus:

- čeka kopiju, kurā norādīts iegādes datums;
- pretenzijas iesniegšanas iemeslu vai bojājuma aprakstu.

Ņemiet vērā, ka pašrocīgi vai neprofesionāli veikts remonts var radīt drošības riskus, un komerciālā garantija var tikt anulēta.

14 Tehniskie dati

	TwinBoost4000	TwinBoost6000H	TwinBoost6000	TwinBoost8000H
Aizsardzības klase	IPX1			
Sildīšanas jauda	4000 W	4000 W (1800 W elektrosistēma)	6000 W	6000 W (1800 W elektrosistēma)
Noteiktais ieejas spriegums	12 V⎓	12 V⎓ 230~ / 240 V, 50 / 60 Hz	12 V⎓	12 V⎓ 230~ / 240 V, 50 / 60 Hz
Ieejas sprieguma diapazons	10 V⎓ 16,5 V⎓	10⎓ … 16,5 V 230~ / 240 V, 50 / 60 Hz	10⎓ … 16,5 V	10⎓ … 16,5 V 230~ / 240 V, 50 / 60 Hz
Strāvas patēriņš (12 V⎓)	Ūdens sildīšana 0,7 A Maksimālā gaisa sildīšana 7 A		Ūdens sildīšana 0,7 A Maksimālā gaisa sildīšana 12 A	
Patēriņš gaidstāves režīmā	5 mA			
Nepieciešamais drošinātājs	15 A			
Ierīces kategorija				
Gāzes kategorija	$I_{3B/P}$ (30), sašķidrināta naftas gāze (LPG)/butāns			
Gāzes pieslēguma spiediens	30 mbar			
Gāzes patēriņš				
MAX (maksimālā gaisa sildīšana)	327 g/h		495 g/h	
(ūdens sildīšana)	185 g/h			
+ (kombinētā apkure)	512 g/h			
Gāzes patēriņš gaidstāves režīmā	7,7 g/h (ūdens temperatūras uzturēšana)			
Nominālā siltuma ievade				
MAX (maks. gaisa sildītājs)	4,5 kW (Hs)		6,8 kW (Hs)	
(ūdens sildītājs)	2,35 kW (Hs)			
+ (kombinētais sildītājs)	6,85 kW (Hs)			
Ūdens pieslēguma spiediens	maks. 2,8 bar (280 kPa)			
Ūdens sildītājs (ūdens tilpums pie 2,8 bar (280 kPa)	10 L			
Ūdens sistēmas spiediens	maks. 4,5 bar (450 kPa)			
Uzsilšanas laiks	Aptuveni 17 min (10 L, apsildāms no 15 … 60 °C)			
Darba temperatūras diapazons	– 20 … 60 °C			
Izmēri gar. x plat. x augst.	514 m × 438 m × 298 m			
Svars	17,3 kg	18,5 kg	17,3 kg	18,5 kg
Frekvenču josla (Wi-Fi)	2,4 GHz			

	TwinBoost4000	TwinBoost6000H	TwinBoost6000	TwinBoost8000H
Radiofrekvenču izejas jauda	WiFi: 19,14 dBm (802.11b), 19,22 dBm (802.11g), 18,96 dBm (802.11n20), 19,12 dBm (802.11n40), Bluetooth: 7,93 dBm , Bluetooth LE: 5,93 dBm			
Pārbaude/sertifikācija	CE E1 UKCA			

TwinBoost 4000, TwinBoost 6000, TwinBoost 6000H un TwinBoost 8000H radioiekārtas atbilst direktīvas 2014/53/ES prasībām. Ierīces atbilstības deklarāciju skatiet šeit: documents.dometic.com..

DOMETIC



dometic.com

4445103145 2026-11-24

YOUR LOCAL DEALER

dometic.com/dealer

YOUR LOCAL SUPPORT

dometic.com/contact

YOUR LOCAL SALES OFFICE

dometic.com/sales-offices

A complete list of Dometic companies, which comprise the Dometic Group, can be found in the public filings of:
DOMETIC GROUP AB • Hemvärnsgatan 15 • SE-17154 Solna • Sweden