DOMETIC

HEATING

LPG COMBI HEATERS

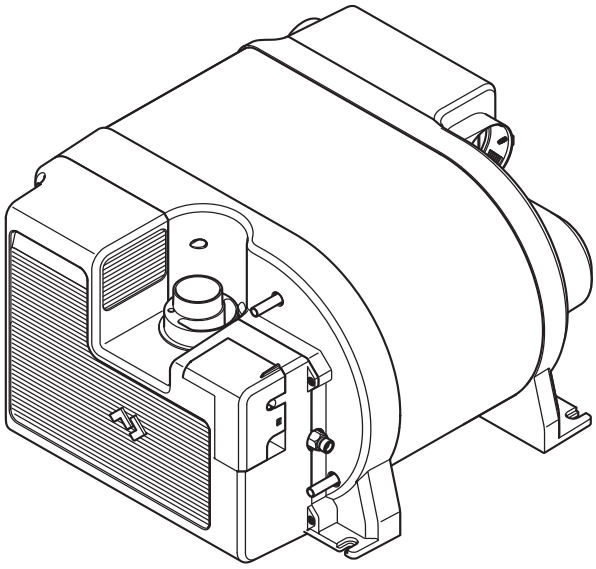

TwinBoost4000, TwinBoost6000, TwinBoost6000H, TwinBoost8000H

EN **LPG Combi Heater**
Installation Manual....10

DE **LPG-Kombi-Heizgerät**
Montageanleitung.... 22

FR **Chauffage combiné GPL**
Instructions de montage....34

ES **Calentador combinado de GLP**
Instrucciones de montaje....46

PT **Aquecedor combinado de GPL**
Instruções de montagem....58

IT **Riscaldatore combinato a GPL**
Indicazioni di montaggio....70

NL **Lpg-combiverwarming**
Montagehandleiding.... 82

DA **LPG-kombinationsvarmer**
Monteringsvejledning.... 94

SV **LPG Combi-värmare**
Monteringsanvisning....106

NO **LPG-kombivarmer**
Monteringsanvisning....118

FI **Nestekaasutoiminen yhdistelmälämmitin**
Asennusohje....130

PL **Łączony ogrzewacz gazowy**
Instrukcja montażu....142

SK **Kombinovaný LPG ohrievač**
Návod na montáž....154

CS **Kombinovaný ohřívač na LPG**
Návod k montáži.... 166

HU **Folyékony PB gáz kombinált fűtőberendezés**
Szerelési útmutató.... 178

HR **LPG kombinirani grijač**
Upute za montažu.... 190

TR **LPG Kombi Isıtıcı**
Montaj Kılavuzu.... 202

SL **Kombinirani grelnik na utekočinjen naftni plin**
Navodilo za montažo....214

RO **Încălzitor combinat GPL**
Instrucțiuni de montaj....226

BG **Комбиниран газов нагревател**
Инструкция за монтаж.... 238

ET **LPG kombikütteseade**
Paigaldusjuhend.... 250

EL **Συνδυαστικός θερμαντήρας LPG**
Οδηγίες τοποθέτησης.... 262

LT **LPG kombinuotasis šildytuvas**
Montavimo vadovas.... 276

LV **Sašķidrinātas naftas gāzes (LPG) kombinētais sildītājs**
Uzstādīšanas rokasgrāmata....288

Copyright

© 2026 Dometic Group. The visual appearance of the contents of this manual is protected by copyright and design law. The underlying technical design and the products contained herein may be protected by design, patent or pending patent. The trademarks mentioned in this manual belong to Dometic Sweden AB. All rights are reserved.

1

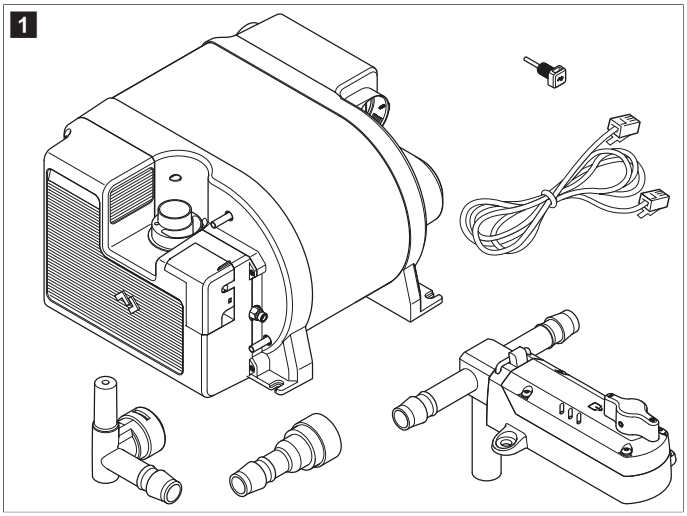

2

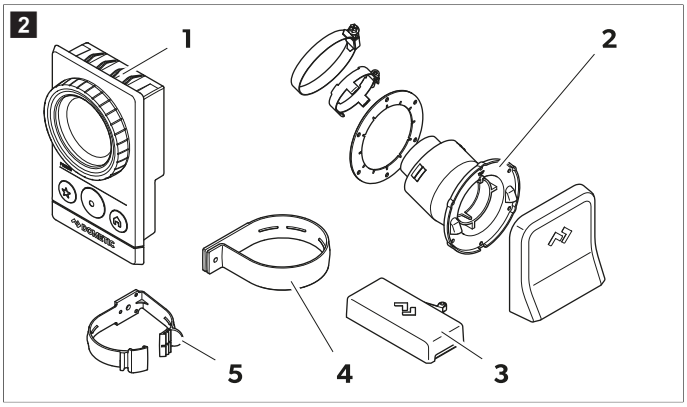

3

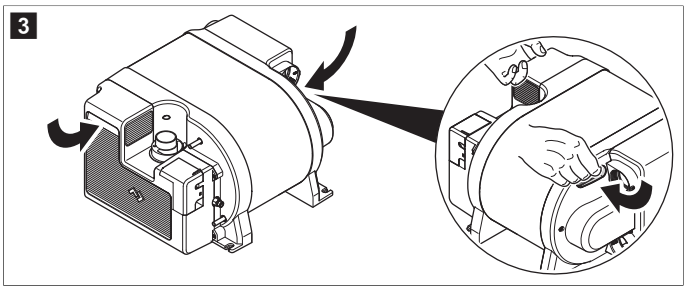

4

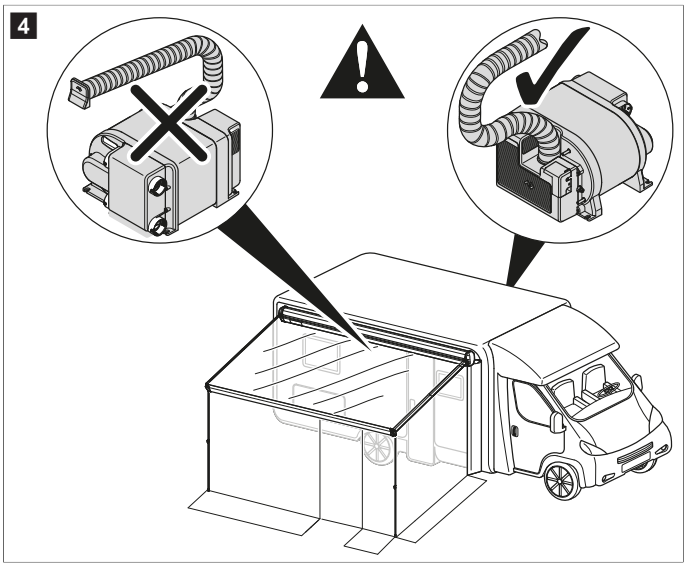

5

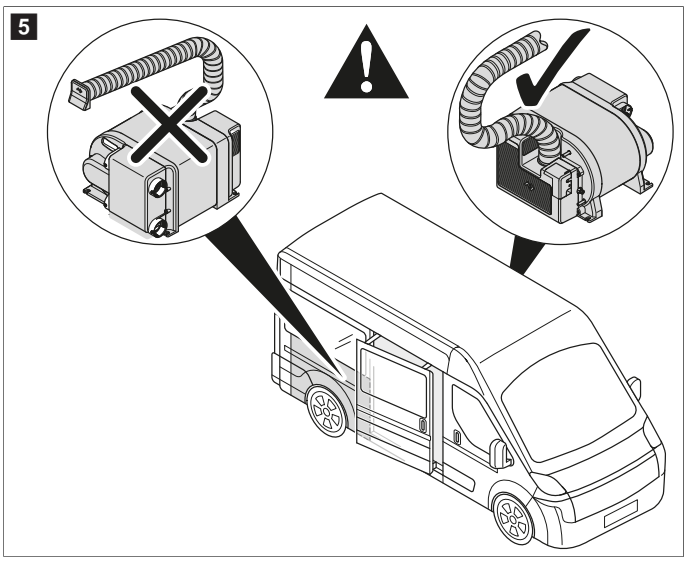

6

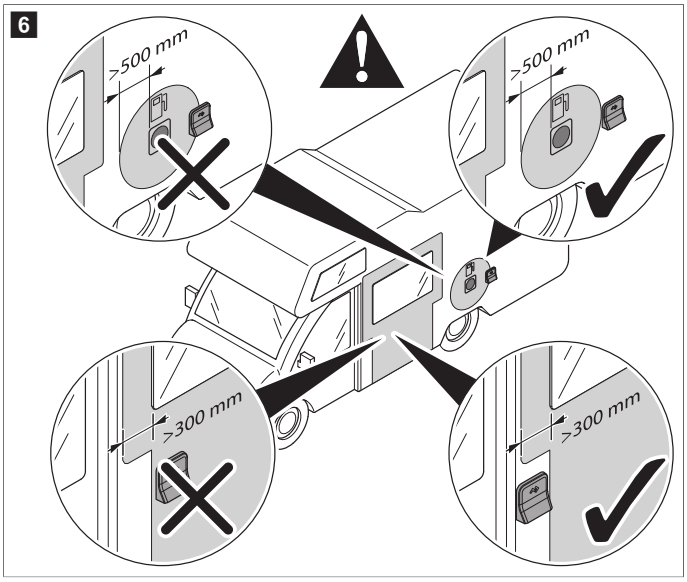

7

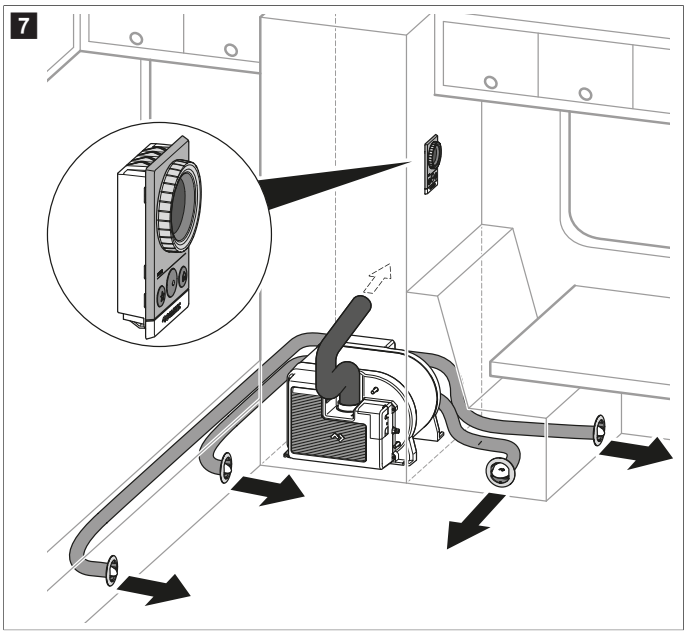

8

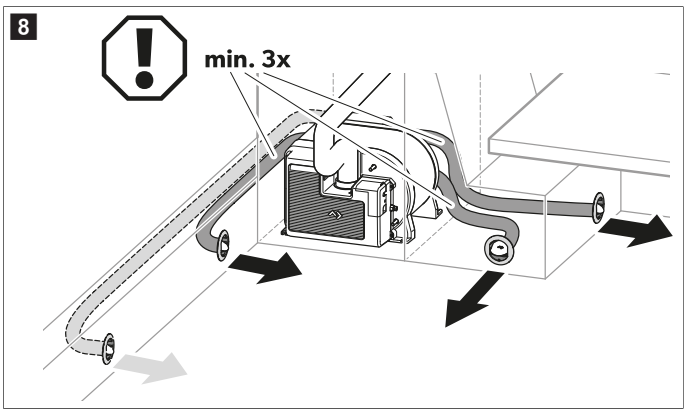

9

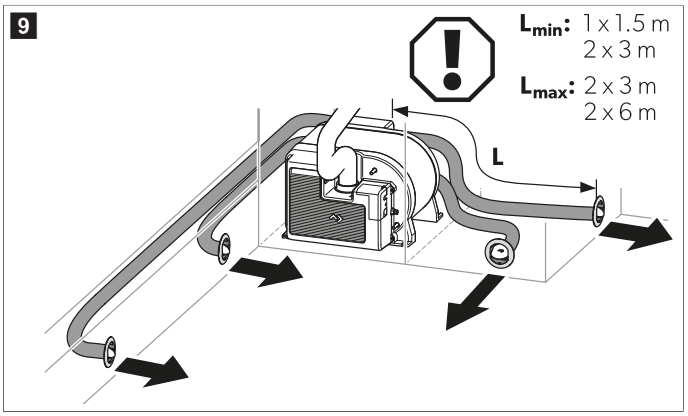

10

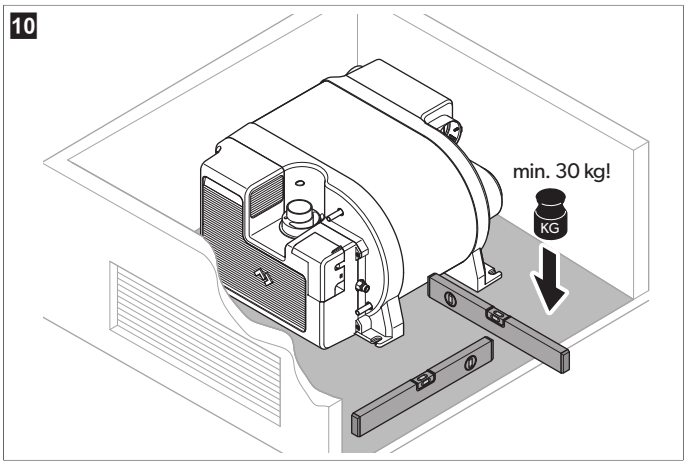

11

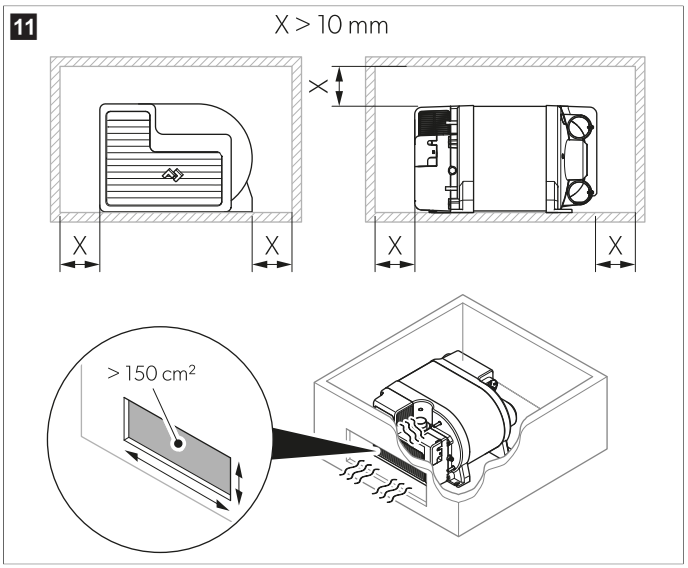

12

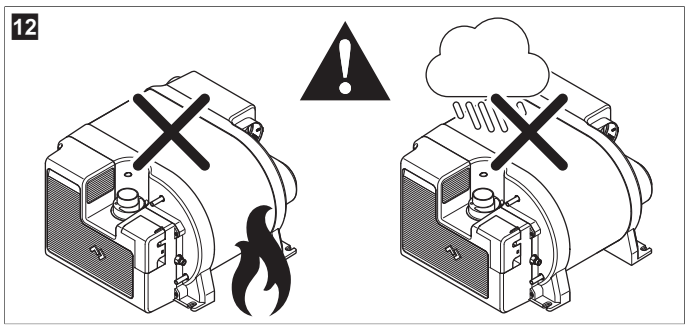

13

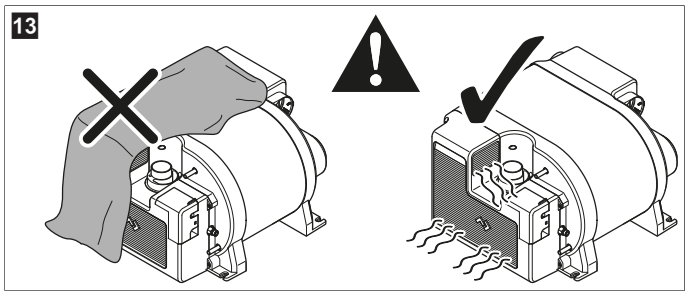

14

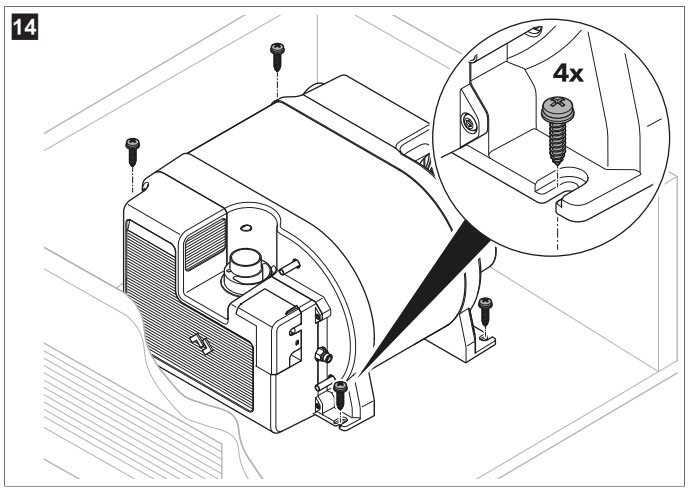

15

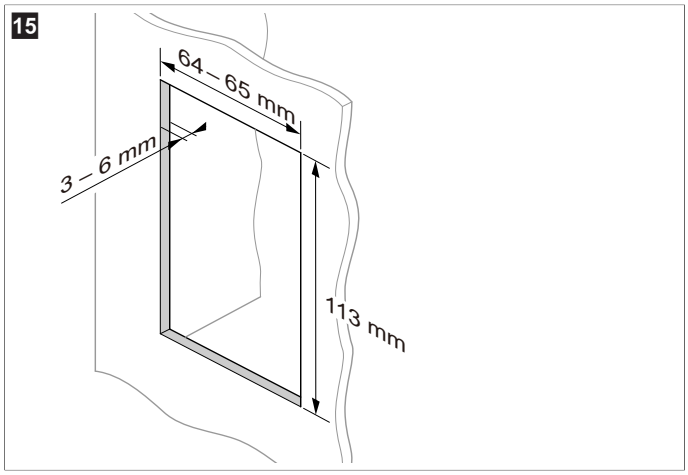

16

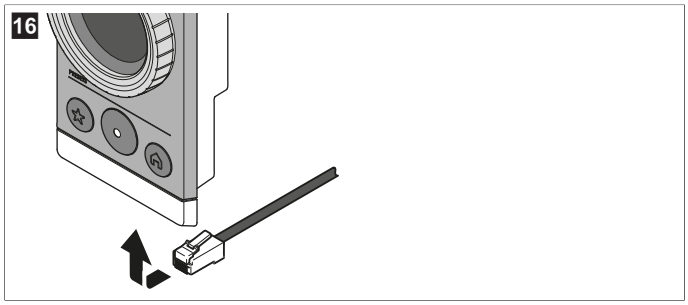

17

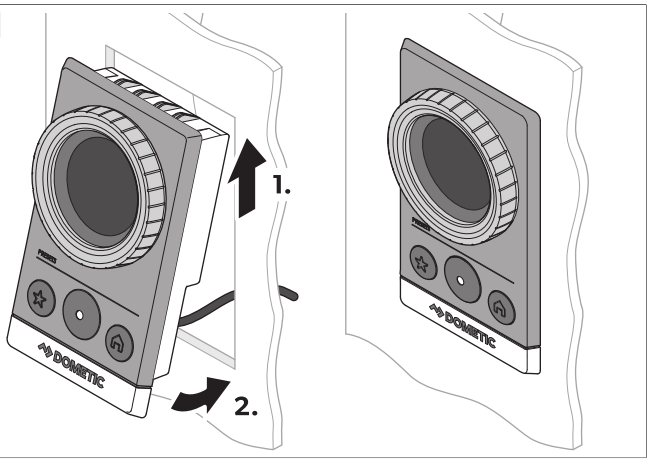
1.
2.

18

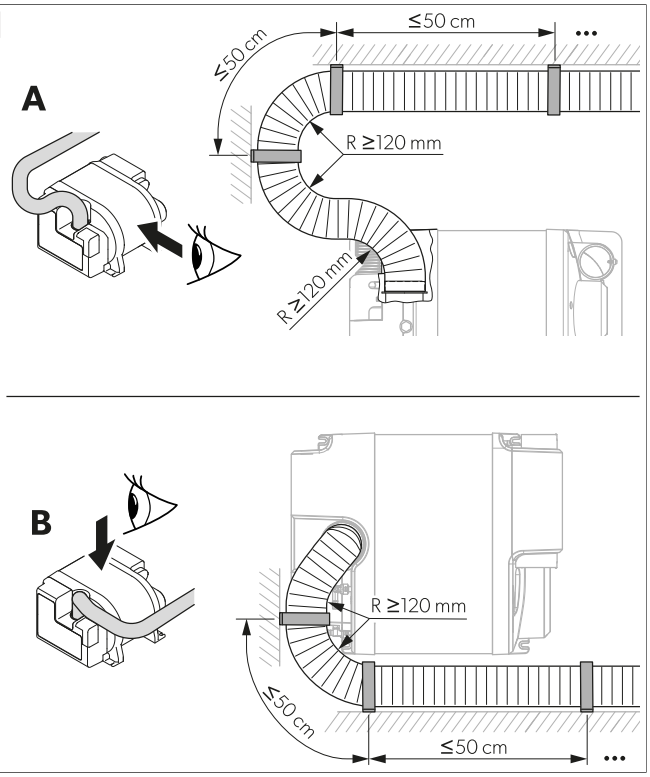
A
≤50 cm
≤50 cm
R ≥120 mm
R ≥120 mm
B
R ≥120 mm
≤50 cm
≤50 cm

19

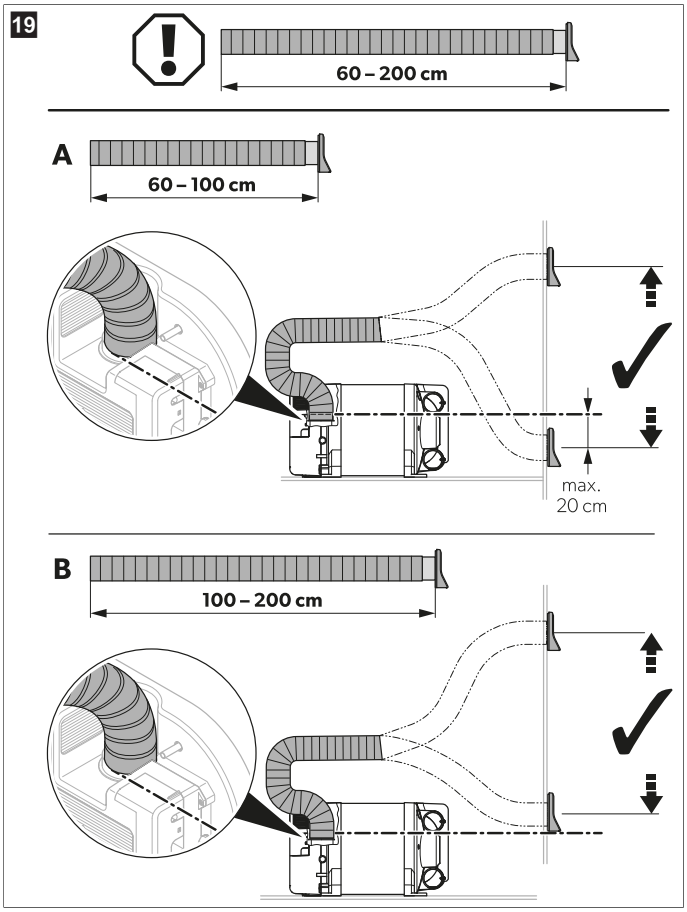
60 – 200 cm
A
60 – 100 cm
max.
20 cm
B
100 – 200 cm

20

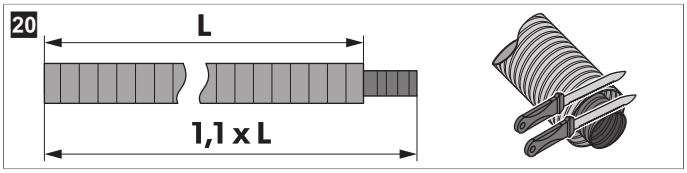
L
1,1 x L

21

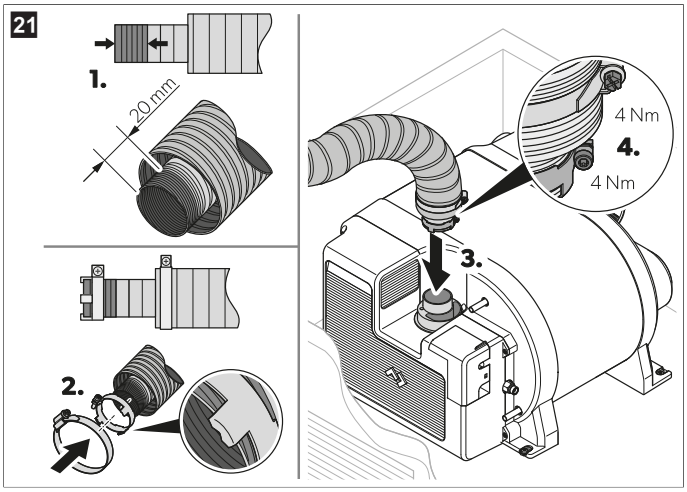
1.
20 mm
2.
3.
4 Nm
4.
4 Nm

22

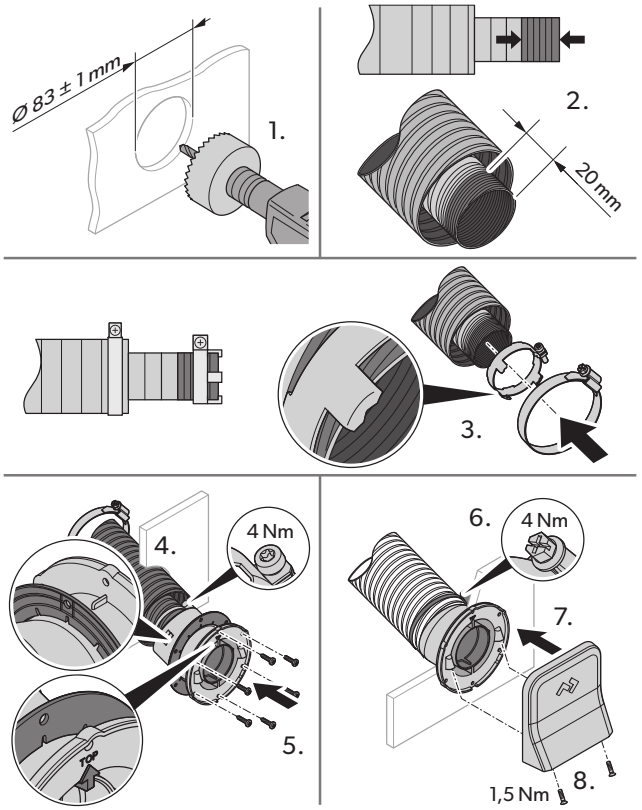
Ø 83 ± 1 mm
1.
2.
20 mm
3.
4.
4 Nm
5.
6.
4 Nm
7.
8.
1,5 Nm

23

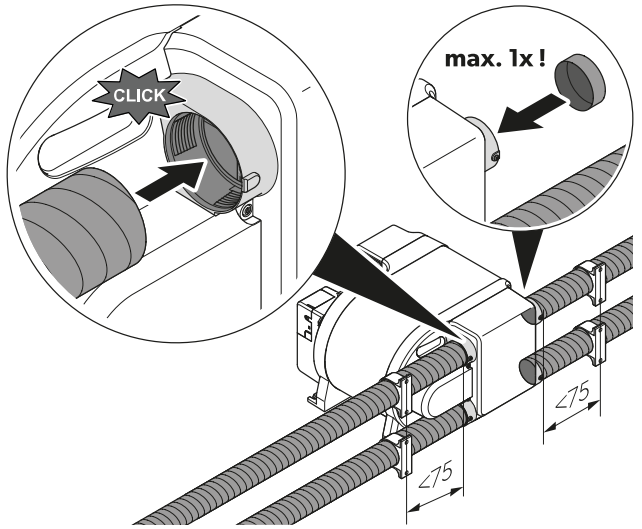
CLICK
max. 1x !
≥75
≥75

24

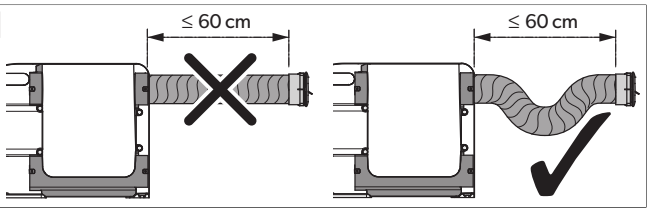
≤ 60 cm
≤ 60 cm

25

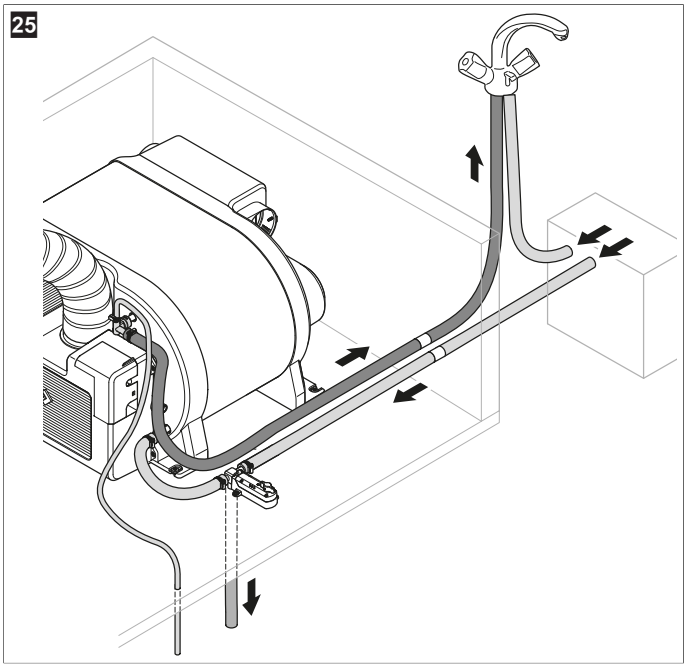

26

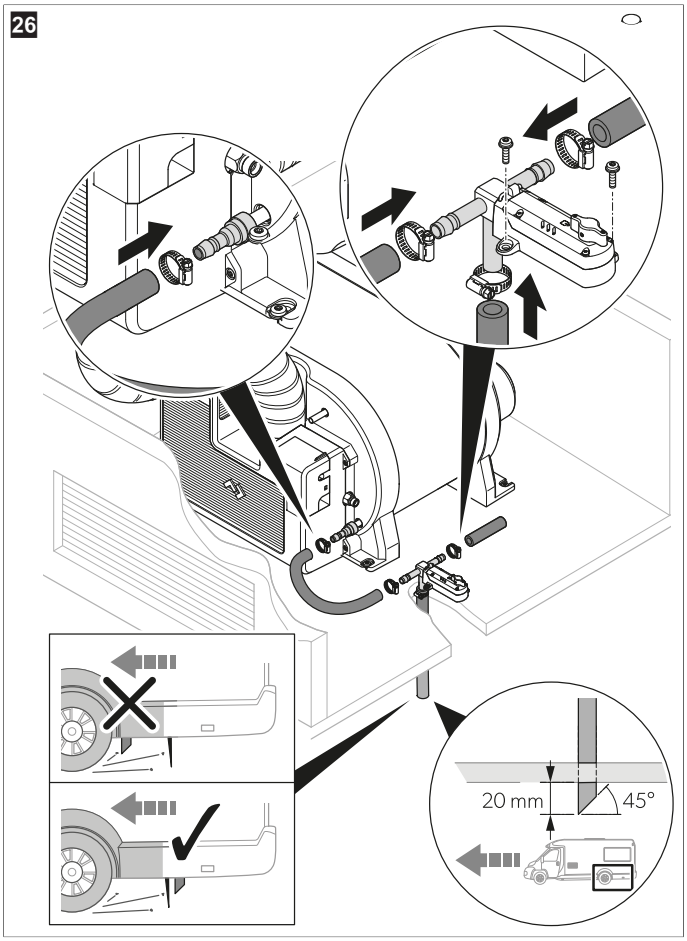
20 mm
45°

27

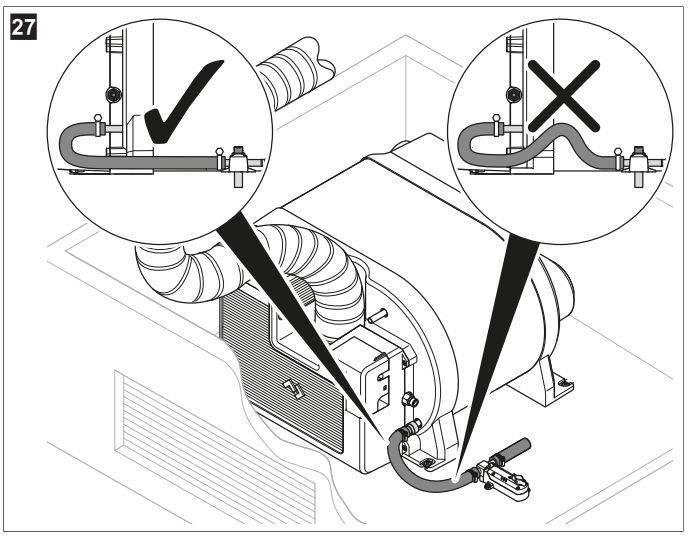

28

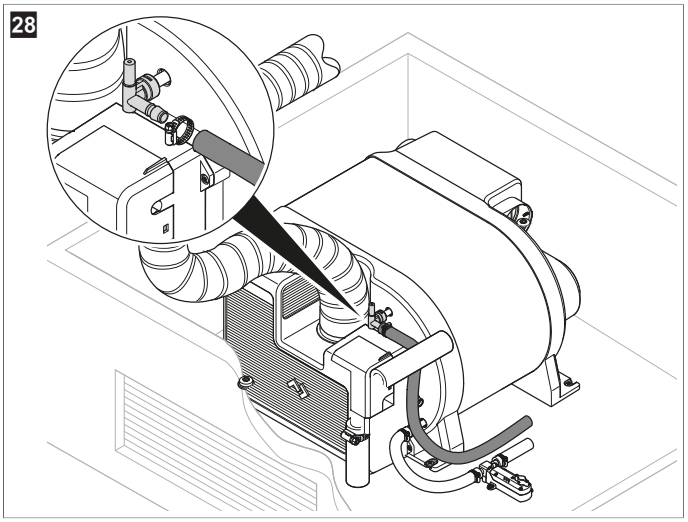

29

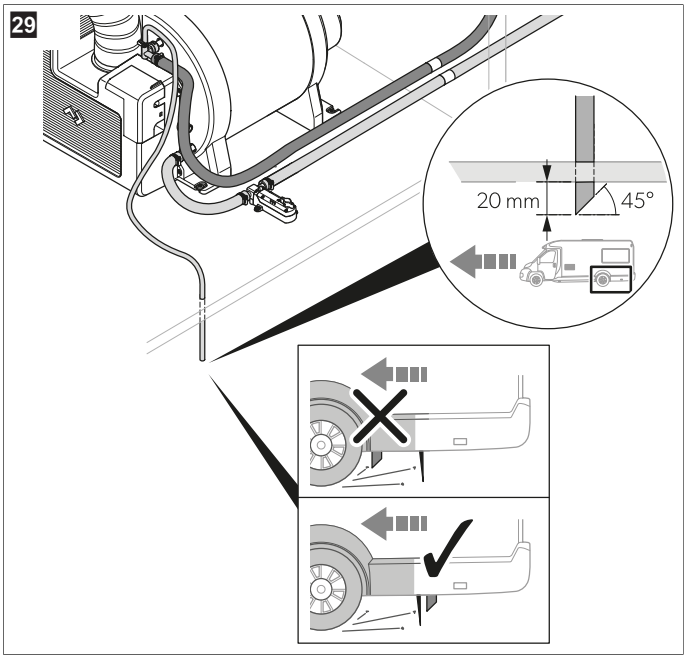

30

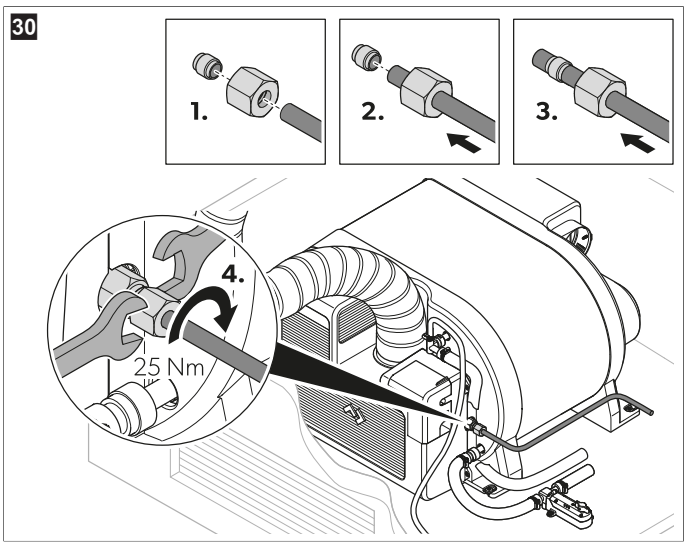

31

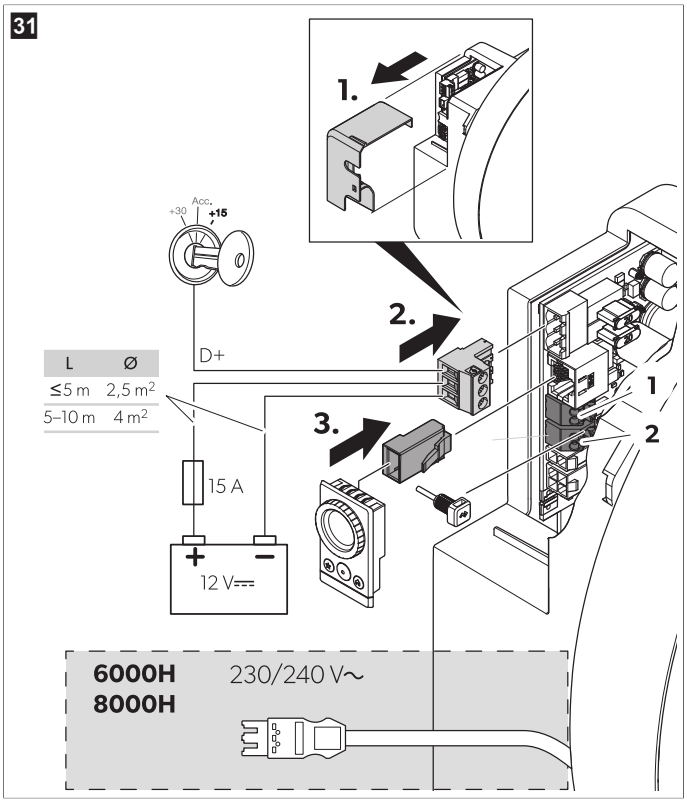

32

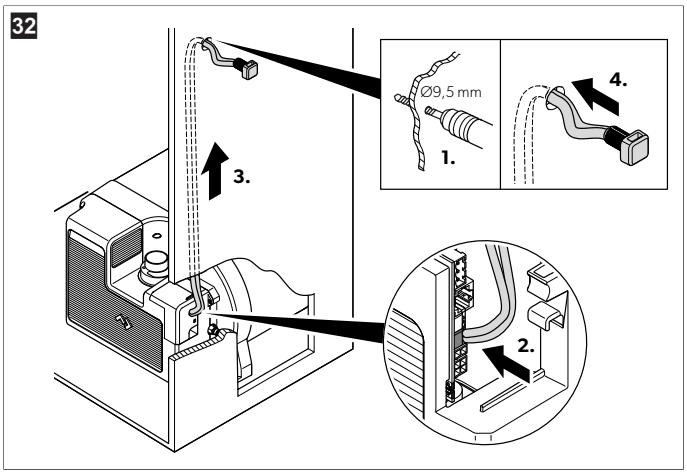

33

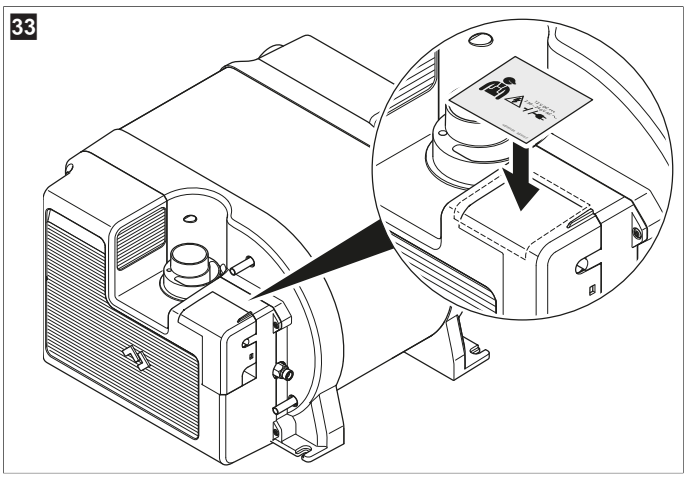

34

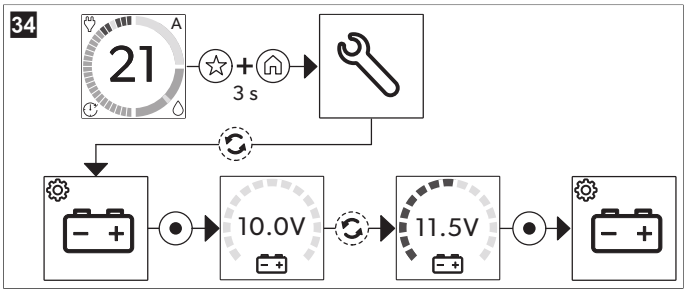

35

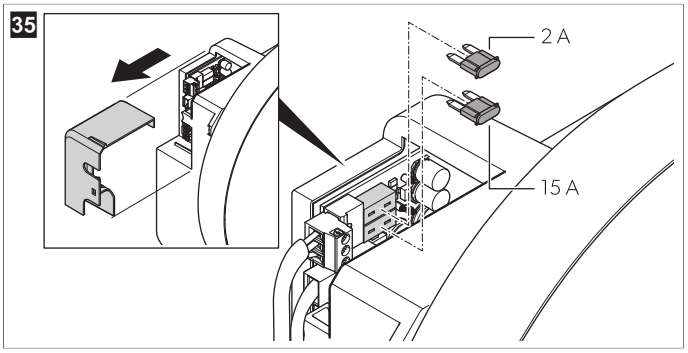

36

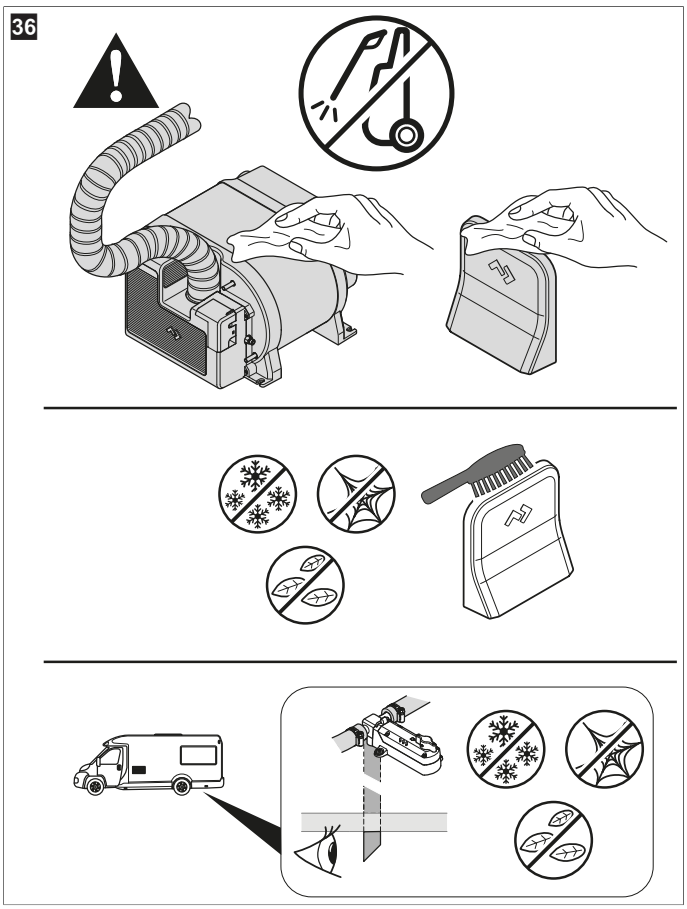

37

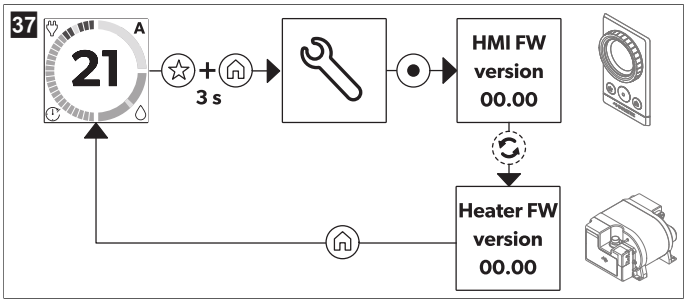

38

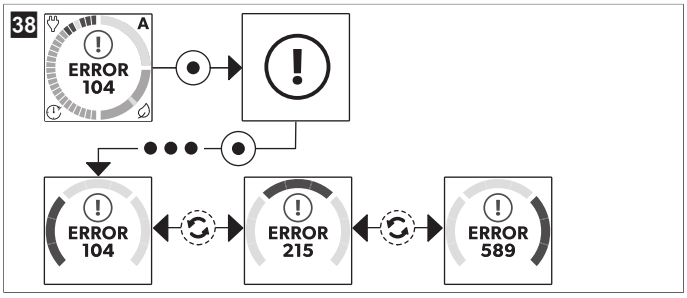

39

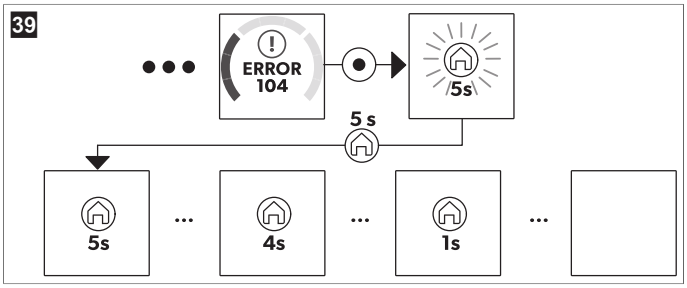

40

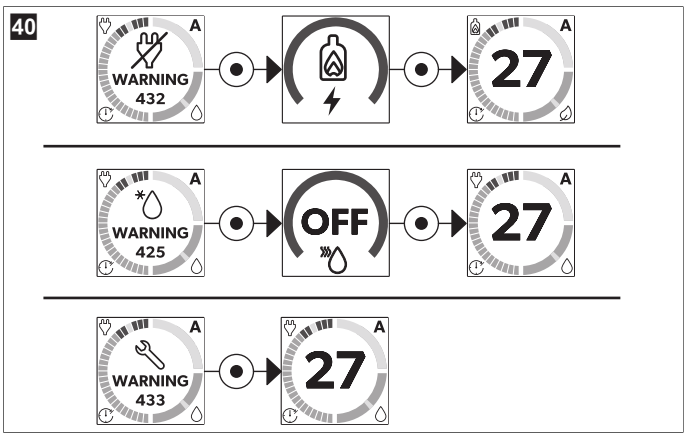

English

1 Important notes 10
2 Explanation of symbols 10
3 Safety instructions 10
4 Scope of delivery 11
5 Accessories 11
6 Target group 11
7 Intended use 11
8 Installation 11
9 Initial start-up 13
10 Replacing fuses 13
11 Cleaning and maintenance 14
12 Troubleshooting 15
13 Disposal 19
14 Technical data 20

1 Important notes

Please read these instructions carefully and follow all instructions, guidelines, and warnings included in this product manual in order to ensure that you install, use, and maintain the product properly at all times. These instructions MUST stay with this product.

By using the product, you hereby confirm that you have read all instructions, guidelines, and warnings carefully and that you understand and agree to abide by the terms and conditions as set forth herein. You agree to use this product only for the intended purpose and application and in accordance with the instructions, guidelines, and warnings as set forth in this product manual as well as in accordance with all applicable laws and regulations. A failure to read and follow the instructions and warnings set forth herein may result in an injury to yourself and others, damage to your product or damage to other property in the vicinity. This product manual, including the instructions, guidelines, and warnings, and related documentation, may be subject to changes and updates. For up-to-date product information, please visit documents.dometic.com.

2 Explanation of symbols

A signal word will identify safety messages and property damage messages, and also will indicate the degree or level of hazard seriousness.

WARNING!
› Indicates a hazardous situation that, if not avoided, could result in death or serious injury.

CAUTION!
› Indicates a hazardous situation that, if not avoided, could result in minor or moderate injury.

NOTICE!
› Indicates a situation that, if not avoided, could result in property damage.

NOTE Supplementary information for operating the product.

3 Safety instructions

Observe the prescribed safety instructions and stipulations from the vehicle manufacturer and service workshops.

Note the following basic safety information when using electrical devices to protect against:

- Electric shock
- Fire hazards
- Injury

WARNING! Explosion hazard
› Never operate the device with gas in the following scenarios:
  - At petrol stations
  - In parking garages
  - On ferries
  - When transporting the caravan or mobile home with a transport vehicle or tow truck

WARNING! Failure to obey these warnings could result in death or serious injury.
› Installation and repair of the device must only be carried out by qualified personnel who are familiar with the risks involved and the relevant and national regulations. Inadequate repairs may cause serious hazards. For repair service, please contact the manufacturer's support (see back page).
› In the event of a fire only use approved extinguishing agents. Do not use water to extinguish fires.
› Do **NOT** fill an empty hot water tank with cold water.

CAUTION! Failure to obey these cautions could result in minor or moderate injury.
› The device must be installed securely so that it cannot fall down.
› Only operate the device if you are certain that the housing and the cables are not damaged.
› Defective devices must not be used.
› Do not use the device near flammable fluids.
› Do not use the device without warm air ducts mounted.
› Ensure no combustible objects are stored or installed near the air outlets. A distance of at least 50 cm must be kept.
› Never allow the combustion air intake or exhaust outlet to become blocked or obstructed.
› Ensure that the combustion air intake and exhaust outlet remain clear at all times. Inspect them regularly and clean them as necessary. This is especially important during winter conditions, when snow, ice, or debris may cover or block the openings.

NOTICE! Damage hazard
› Only use the device as intended.
› Do not make any alterations or conversions to the device.

Handling electrical cables

WARNING! Failure to obey these warnings could result in death or serious injury.
› The electrical power supply may only be connected by a qualified electrician (e.g., VDE 0100, Part 721 in Germany).

CAUTION! Failure to obey these cautions could result in minor or moderate injury.
› Attach and lay the cables so that they cannot be tripped over or -damaged.
› Do not lay the power supply cable onto or next to hot surfaces (e.g. warm air ducts).
› If the power supply cord is damaged, it must be replaced by the manufacturer, his service agent or similar qualified personnel.

NOTICE! Damage hazard
› Use cable ducts to lay cables through walls with sharp edges.
› Do not lay loose or bent cables next to electrically conductive materials (metal).
› Do not pull on the cables.

4 Scope of delivery

Fig. 1 on page 3
Fig. 1 on page 11

5 Accessories

Fig. 2 on page 3

No. in Fig. 2 on page 11	Description	Ref. no.
1	Control panel (Rotary Controller 1.5', DICM) (mandatory)	9620001471
2	Side cowl (mandatory)	9600051075, 9600051076, 9600051077
3	Window switch (optional)	9600029509
4	Hose clamp 80 mm (for exhaust duct)	9600051075, 9600051076, 9600051077
5	Hose clamp 65 mm (for warm air ducts)	

6 Target group

The instructions in this manual are intended for qualified personnel at workshops who are familiar with the guidelines and safety precautions to be applied.

7 Intended use

WARNING! Fire hazard
› Do not use the heater while the vehicle is in an enclosed area, such as a garage or other poorly ventilated space.



The heater is designed for use in motor caravans, caravans and other vehicles with habitation compartments only, when the gas system is installed in accordance with EN 1949.

The device is **not** suitable for installation in construction machines, agricultural machines, utility vehicles, marine craft, houses and apartments, hunting and forestry cabins, weekend homes, awning tents, or similar equipment.

The device may only be used to heat drinking water and to heat the interior of the vehicle. **Never** use it to warm other liquids.

Only use the device with original warm air ducts and side cowl from the manufacturer installed. **Never** use other warm air ducts or cowls.

The device may only be operated while driving if facilities are installed to prevent uncontrolled leakage of liquid gas in the event of an accident (according to UN-ECE regulation 122).

Devices not installed according to the manufacturer's installation requirements are not allowed to be used.

If the device is installed in vehicles for commercial use, the national legal and insurance requirements need to be considered by the operator.

The device is not intended for use in altitudes above 2000 m.

This product is only suitable for the intended purpose and application in accordance with these instructions.

This manual provides information that is necessary for proper installation and/or operation of the product. Poor installation and/or improper operation or maintenance will result in unsatisfactory performance and a possible failure.

The manufacturer accepts no liability for any injury or damage to the product resulting from:

- Incorrect installation, assembly or connection, including excess voltage
- Incorrect maintenance or use of spare parts other than original spare parts provided by the manufacturer
- Alterations to the product without express permission from the manufacturer
- Use for purposes other than those described in this manual

Dometic reserves the right to change product appearance and product specifications.

8 Installation

8.1 Notes on installation

CAUTION! Risk of injury
› The device must only be installed by qualified personnel from a specialist company. The following information is intended for technicians who are familiar with the guidelines and safety precautions to be applied.

NOTE Installing a CO detector in the vehicle is recommended.

Notes on installation
Read this installation manual completely before installing the device. The following tips and instructions must be observed while installing the device:

WARNING! Electrocution hazard
› Disconnect all power supplies when working on the device.

WARNING! Risk of injury
› Close off the gas supply while the device is being installed and connected to the gas supply.

CAUTION! Risk of injury
› Improper installation of the device can result in irreparable damage to the device and put the safety of the user at risk.
› Always wear suitable protective clothing (e.g. protective goggles, gloves).

NOTICE! Damage hazard
› Observe the structural engineering of the vehicle and seal of all openings made when installing the device.

Regulations
- If the device is operated while driving, a safety shut-off device must be installed to prevent an uncontrolled escape of LPG in the event of an accident (according to UN ECE regulation 122).

  If no safety shut-off device is installed, you can connect the D+ signal to the device to prevent any operation while driving.
- The installation of the device in vehicles must comply with the technical and administrative regulations of the respective country of use (e.g. EN 1949).

The national legislation and regulations (e.g., DVGW Work Sheet G 607 for vehicles in Germany) must be observed.

Notes on transport

Fig. 3 on page 3

See **Fig. 3** on page 12.

Notes on installation location

Fig. 4 on page 3
Fig. 5 on page 3
Fig. 6 on page 3
Fig. 7 on page 3
Fig. 8 on page 4
Fig. 9 on page 4
Fig. 10 on page 4
Fig. 11 on page 4
Fig. 12 on page 4
Fig. 13 on page 4

WARNING! Risk of suffocation

The cowl must be positioned in such a way that exhaust gases cannot enter the interior.

› Never run the exhaust duct outwards on the underside of the vehicle. Always run the exhaust duct to the side using a side cowl.

› Observe the notes given in **Fig. 4** on page 12 to **Fig. 6** on page 12.

CAUTION! Electrocution hazard

The device must be built in where it is protected from water.

› Never install the device directly under or in close proximity to a sink.

› Do not touch the device if it got into contact with water.

- Observe the notes given in **Fig. 4** on page 12 to **Fig. 13** on page 12.
- Choose a place that is easily accessible for service as well as installing and disassembling.
- Do not place the device on or above heat-sensitive materials.
- Do not place the device directly underneath a power supply socket.
- Before installing the device, check whether any vehicle components could be damaged by the installation of the device (such as lamps, cupboards, doors).
- For safety reasons note the location of existing wiring harnesses, wires and other components within the installation area, in particular those which are not visible, when installing the device (when drilling or screwing, etc.).
- If the cowl is installed under a window that can be opened, an electric window switch must be installed.
- Ensure that the air drawn in by the device cannot be contaminated by vehicle exhaust gases or by exhaust gases from the device.
- The safety and drain valve must be installed directly besides to the device. It must be placed below the cold water connection. It must be easily accessible for operation.

Notes on connection to the water supply

WARNING! Health hazard

› Only connect the device to a portable water supply.

› Never connect the device to water that is not drinking water.

- Only install the device in a water cycle which contains a pressure pump with pressure regulator.

Notes on water hoses, gas pipes, and warm air and exhaust ducts

- The hoses, pipes and ducts must be routed in such a way that the device is easy to remove for service work.
- To ensure the correct function, pipes and ducts must be laid tension-free and as short as possible.
- Do not crush or kink pipes and ducts.
- Warm air ducts and exhaust ducts might warm up the environment. Make sure that there is no material in contact with the warm air ducts which suffers from heat. Keep a distance of least 10 mm.
- The water hoses for connecting to the water heater and the safety and drain valve must be safe for drinking water, pressure resistant up to 4.5 bar (450 kPa) and hot water-resistant up to 80°C.

Notes on connection to the gas supply

- Check the compatibility of the data plate information with the gas supply requirements of the vehicle.

Notes on the electrical system

- Only a qualified electrician should connect the device to the electrical power.
- Check that the voltage specification on the data plate is the same as that of the power supply.
- Do not lay cables which are loose or bent next to electrically conductive material(metal).
- Protect cables from sharp edges.
- **TwinBoost 6000H, TwinBoost 8000H only:** Install an all-pole switch with a contact opening width of at least 3 mm on the installation side for the AC supply (230 V).
- **TwinBoost 6000H, TwinBoost 8000H only:** If the device is powered by the mains, ensure that the AC voltage supply has a residual current circuit breaker.

Notes on connection with a solar system

NOTICE! Damage hazard

The electronic of the device can be damaged by an irregular voltage supply from the solar system.

› Always use a voltage regulator or a battery with charger regulator between the device and the solar panel according to EN 1648.

8.2 Mounting and connecting the device

1. Mount the device according to the figure:

   Fig. 14 on page 4

2. Mount the control panel according to the figures:

   Fig. 15 on page 4
   Fig. 16 on page 4
   Fig. 17 on page 5

3. Install the temperature sensor, see Installing the temperature sensor on page 13.

4. **NOTE**
   Guide the exhaust duct directly after the unit in a curve to the side or upwards (**Fig. 18** on page 13).
   This helps to prevent rattling and reduce noise.

   Fix exhaust duct at least every 50 cm (**Fig. 18** on page 13) using clamps (accessory).

   Install the exhaust duct and cowl according to the figures:

   Fig. 18 on page 5
   Fig. 19 on page 5
   Fig. 20 on page 5
   Fig. 21 on page 5
   Fig. 22 on page 6
5. Install the warm air ducts according to the figures:

   Fig. 23 on page 6
   Fig. 24 on page 6
6. Observe water connection scheme according to the figure:

   Fig. 25 on page 6
7. Mount the safety and drain valve and connect it to the cold water supply according to the figures:

   Fig. 26 on page 6
   Fig. 27 on page 7
8. Connect the hot water outlet according to the figure:

   Fig. 28 on page 7
9. Connect the venting hose according to the figure:

   Fig. 29 on page 7
10. Ensure that the operating pressure of the gas supply and the device are the same, see data plate.
11. Connect to the gas supply according to the figure:

    Fig. 30 on page 7
12. **NOTE**
    If no safety shut-off device (according to UN ECE regulation 122) is installed, you can use D+ connection.

    Ensure that at least 12 V is available at the device.

    Connect the device to power supply according to the figure:

    Fig. 31 on page 7

    Legend to fig. v, page 7

No.	Description
1	Window switch (optional accessory)
2	Room temperature sensor

13. Use a cable tie to secure the DC power supply cable, control panel cable and temperature sensor cable to the cable guide eyelet at the inside of the housing. This provides stress relief and aligns the cables with the exit hole in the electrical cover.

8.3 Installing the temperature sensor

NOTE
- Install the temperature sensor in chest height.
- Install the temperature sensor on the opposite side of the air outlets in the vehicle.
- Incorrect installation of the temperature sensor may cause malfunction of the heater. If the installation of the temperature sensor is incorrect, the heater will run continuously or stop working without reaching the target temperature.

Fig. 32 on page 7

1. Drill a hole (⌀ 9.5 mm) into the wall in front of the heater.

   NOTE Ensure that the hole is drilled so that the temperature sensor is not placed outside the vehicle.
2. Plug the temperature sensor into the TA connector of the heater.
3. Insert the temperature sensor through the drilled hole.
4. Put the plastic cover on the temperature sensor.

9 Initial start-up

1. Attach the supplied sticker according to the figure:

   Fig. 33 on page 8
2. If the rating label is no more accessible after installation, attach the accompanied rating label (copy) to a place close to the device that is accessible.
3. After installation have the tightness of the gas supply line checked by a specialist, using the pressure drop method, and a test certificate issued (e.g., in Germany in accordance with DVGW worksheet G 607).
4. Set the value for the under voltage alarm according to the figure:

   Fig. 34 on page 8
5. Set the following settings (see operation manual):
   - Maximum fan speed in silent mode
   - Minimum fan speed in ventilation mode
6. Mark the year of installation on the rating label.
7. Supply the owner of the vehicle with the operating manual.
8. Check all functions of the device, especially the emptying of the water heater.

When a brand-new device is initially put into operation, smoke and odors may develop for a short time.

In this case, ensure that the interior is well ventilated and operate the device for a few minutes at the highest temperature level for self-cleaning:

- Set room temperature to the maximum value
- Choose the auto mode for air heating
- Choose the hot mode for water heating

10 Replacing fuses

WARNING! Elecrocution hazard
› Before servicing or changing the fuses, switch off the device, shut the gas supply and disconnect DC (12 V) supply.
› **TwinBoost 6000H, TwinBoost 8000H only:** Disconnect the AC (230 V) supply.

> **NOTE** Only use fuses with the same value.

Replace broken DC fuses according to **Fig. 35** on page 14.

Fig. 35 on page 8

11 Cleaning and maintenance

> Clean the device according to the figure:

Fig. 36 on page 8

> Never use detergents containing chlorine for cleaning and disinfection.
> Perform the self-cleaning once a week: See Self-cleaning on page 14.
> If the side cowl is positioned below a window: Check the window switch operation as a pre-trip or seasonal check.
> Check regsteparly, especially after long journeys, that the cowl and the exhaust duct are intact and correctly fixed.
> Operate the safety and drain valve regsteparly, at least twice a year, to remove limescale deposits and ensure proper function.
> Have the device, its gas supply and ducting for the products of combustion checked by an expert in accordance with national regstepations (e.g., in Germany every 2 years). If no national regstepations exist that shostepd be done at least every 2 years. The inspection must be certified on a test certificate (e.g., DVGW Work Sheet G 607 for vehicles in Germany).
>

Self-cleaning

To clean the system against bacteria operate the device for a few minutes at the highest temperature level for self-cleaning:

1. Set room temperature to maximum value.
2. Choose the auto mode AUTO for air heating.
3. Choose the hot mode for water heating.

12 Troubleshooting

Firmware version
Read out the firmware versions of the display (HMI) and of the device:
Fig. 37 on page 8

Routine in case of a gas leak (smell of gas)

WARNING! Explosion hazard
› Avoid ignition sources. Immediately extinguish all open flames. Do not operate electrical switches or devices such as radio or mobile phone. Do not start the vehicle engine. Do not smoke.

1. Open all windows and doors.
2. Evacuate all persons from the vehicle.
3. If possible, close the gas cylinders from the outside.
4. Have the entire gas system checked and, if necessary, repaired by qualified personnel.
5. Only then put the gas system back into operation.

Default routine for trouble shooting

NOTE Only execute the default routine if it is proposed in the error code table.

1. Wait 3 min, then restart.
2. If the device does not operate properly contact the manufacturer's support.

Contacting the manufacturer's support
See back page of this manual.

12.1 Error code table

The display shows up to 4 error codes and warnings.
1. Scroll through the error codes:
Fig. 38 on page 8
2. Reset error codes:
Fig. 39 on page 8
3. Reset warnings:
Fig. 40 on page 9

NOTE Alternatively you can switch off the system by pressing the ⏻ button for 3 s.

Problem	Possible cause	Suggested remedy
002	Battery voltage low	1. Check battery voltage and compare them to under voltage setting. 2. Charge battery. 3. Connect vehicle to AC power. 4. If none above solves the issue contact the manufacturer's support.
003	Battery voltage high	1. Check the battery voltage and ensure it is less than 16.5 V. If the battery voltage is higher than 16.5 V, either a wrong battery is connected or battery is broken. 2. Replace battery with battery that supplies DC power according to technical data (see rating label). 3. In case vehicle is connected to AC power check if battery is charging.

Problem	Possible cause	Suggested remedy
		4. If battery is charging check charging voltage (must be lower than 16.5 V to assure proper function whilst charging).
005	Fuse blown	1. Check DC power fuses (Replacing fuses on page 13). 2. If device does not operate properly contact the manufacturer's support.
007	General system error	› Contact the manufacturer's support.
008	Communication error	› Execute the default routine.
403	Air pressure sensor error	› Execute the default routine.
404	Circulation air temperature sensor error	› Execute the default routine.
406	Water temperature -sensor error	› Execute the default routine.
408	Room temperature -sensor error	› Execute the default routine.
409	Air heater flame sensor error	› Execute the default routine.
410	Water heater flame -sensor error	› Execute the default routine.
411	Combustion fan error	› Execute the default routine.
412	Circulation blower error	› Execute the default routine.
413	Air heater gas valve 1 error	› Execute the default routine.
414	Air heater gas valve 2 error	› Execute the default routine.
415	Water heater gas valve error	› Execute the default routine.
416	Master gas valve error	› Execute the default routine.
417	Gas valve relay error	› Execute the default routine.
418	Air heater start error	1. Execute the default routine. 2. Check if the gas bottle is empty. If the device does not start but the gas supply is assured, contact maintenance.
419	Water heater start error	1. Execute the default routine. 2. Check if the gas bottle is empty. If the device does not start but the gas supply is assured, contact maintenance.
420	Air heater flame out	1. Execute the default routine. 2. Check if the gas bottle is empty. If the device does not start but the gas supply is assured, contact maintenance.
421	Water heater flame out	1. Execute the default routine. 2. Check if the gas bottle is empty. If the device does not start but the gas supply is assured, contact maintenance.
422	Air heater overheat	1. Assure that air heater is switched off. 2. Wait 15 min … 30 min until device has cooled down. 3. Check if all air inlet grilles and the cabin air ducting to the device are not blocked. 4. Restart air heater. 5. If device does not operate properly, contact the manufacturer's support.
423	Water heater overheating	1. Assure that water heater is switched off.

Problem	Possible cause	Suggested remedy
		2. Wait 15 min … 30 min until device has cooled down. 3. Check if water heater is filled with water. 4. Refill with water if water was missing. 5. Restart water heater. 6. If device does not operate properly, contact the manufacturer's support.
424	Window opened (only if window switch is installed)	1. Check if the window above the cowl is opened. 2. If window was opened, close window and restart device. 3. If window was closed, execute the default routine.
431	Device interrupted during operation.	1. Wait 2 min. 2. Reset warning. 3. Check power supply.
434	Self shutdown. Service warning has been ignored too long.	› Contact the manufacturer's support for service. The device can only be restarted after service.

12.2 Warning code table

Problem	Possible cause	Suggested remedy
425	Water frozen	1. Reset warning. ˅ Water heating is shut down. Only air heating is operating. 2. Operate the air heating at the highest level so that the interior temperature rises and the water heating is ready for operation again.
432	**TwinBoost 6000H, TwinBoost 8000H only:** AC power supply disconnected or interrupted.	1. Reset warning. ˅ The heater is now only operated with gas. 2. Check power supply.
433	Service required	1. Reset warning. 2. Contact the manufacturer's support for service after your vacation or at the next opportunity. If you wait too long, the heater will turn itself off and can only be restarted after service.

12.3 W/O error code table

Problem	Possible cause	Suggested remedy
No hot water, but the heater shows that the water is hot.	The heater is turned on with the water tank empty.	1. Check if the water temperature is reached on the HMI. 2. Check if the safety and drain valve is open. 3. Fill the water tank after it cools down. **WARNING! Serious injury** › Do **NOT** fill an empty hot water tank with cold water.

Problem	Possible cause	Suggested remedy
Target temperature is not reached.	Activating the silent mode and limiting the cabin fan may prevent the unit from reaching the target temperature, as this reduces its overall performance.	Switch to the auto mode.
	All outlets are closed or blocked.	Check all outlets.

13 Disposal



Recycling packaging material: Place the packaging material in the appropriate recycling waste bins wherever possible. This separation is necessary, as packaging is valuable resource and improper disposal may impact human health and the environment.



The crossed-out wheeled bin indicates that the product is electrical or electronic equipment or contains batteries and must be collected separately for proper treatment, recovery, and recycling. **The consumer is legally obliged to dispose of properly any electrical or electronic equipment, batteries and rechargeable batteries separately from general household waste!**

This separation is necessary, as batteries and electrical appliances are valuable resources and may contain substances that are harmful to humans and the environment.

To finally dispose of the product, ask your local recycling center or specialist dealer for details about how to do this in accordance with the applicable disposal regulations.

The product and batteries can be disposed free of charge.

Remove any batteries and rechargeable batteries before recycling this product.

Batteries containing more than 0.002 % cadmium or more than 0.004 % lead are marked with the chemical symbol for the metal concerned: Cd or Pb.

14 Technical data

	TwinBoost4000	TwinBoost6000H	TwinBoost6000	TwinBoost8000H
Manufacturer	Dometic Germany GmbH, Hollefeldstr. 63, 48282 Emsdetten, Germany			
Product Identification Number	0063DL3129			
Countries of first destination	AT/BE/BG/CH/CY/CZ/DE/DK/EE/ES/FI/FR/GB/GR/HR/HU/IE/IS/IT/LI/LT/LU/LV/MC/MT/NL/NO/PL/PT/RO/SE/SI/SK/SM/TR			
Protection class	IPX1			
Heating capacity	4000 W	4000 W (1800 W electrical)	6000 W	6000 W (1800 W electrical)
Rated input voltage	12 V⎓	12 V⎓ 230~ / 240 V, 50 / 60 Hz	12 V⎓	12 V⎓ 230~ / 240 V, 50 / 60 Hz
Input voltage range	10 V⎓ 16.5 V⎓	10⎓ … 16.5 V 230~ / 240 V, 50 / 60 Hz	10⎓ … 16.5 V	10⎓ … 16.5 V 230~ / 240 V, 50 / 60 Hz
Current consumption (12 V⎓)	Water heating 0.7 A Max. air heating 7 A		Water heating 0.7 A Max. air heating 12 A	
Stand-by consumption	5 mA			
Required fuse	15 A			
Appliance category				
Gas category	$I_{3B/P}$ (30), LPG / Butane			
Gas connection pressure	30 mbar			
Gas consumption				
MAX (Max. air heating)	327 g/h		495 g/h	
(Water heating)	185 g/h			
+ (Combi heating)	512 g/h			
Gas stand-by consumption	7.7 g/h (maintain water temperature)			
Nominal heat input				
MAX (Max. air heater)	4.5 kW (Hs)		6.8 kW (Hs)	
(Water heater)	2.35 kW (Hs)			
+ (Combi heater)	6.85 kW (Hs)			
Water connection pressure	max. 2.8 bar (280 kPa)			
Water heater (water volume at 2.8 bar (280 kPa)	10 L			
Water system pressure	max. 4.5 bar (450 kPa)			
Heating-up time	Approx. 17 min (10 L, heated-up from 15 … 60°C)			
Operating temperature range	– 20 … 60°C			
Dimensions L x W x H	514 m × 438 m × 298 m			
Weight	17.3 kg	18.5 kg	17.3 kg	18.5 kg
Frequency band (WiFi)	2.4 GHz			

	TwinBoost4000	TwinBoost6000H	TwinBoost6000	TwinBoost8000H
RF output power	WiFi: 19.14 dBm (802.11b), 19.22 dBm (802.11g), 18.96 dBm (802.11n20), 19.12 dBm (802.11n40), Bluetooth: 7.93 dBm , Bluetooth LE: 5.93 dBm			
Inspection/certification	CE E1 UKCA			

The radio equipment of TwinBoost 4000, TwinBoost 6000, TwinBoost 6000H, and TwinBoost 8000H complies with the requirements of the directive 2014/53/EU. You can find the Declaration of Conformity of the device on documents.dometic.com.

Deutsch

1 Wichtige Hinweise....22
2 Erklärung der Symbole....22
3 Sicherheitshinweise....22
4 Lieferumfang....23
5 Zubehör....23
6 Zielgruppe....23
7 Bestimmungsgemäßer Gebrauch....23
8 Installation....23
9 Erstinbetriebnahme....25
10 Ersetzen von Sicherungen....26
11 Reinigung und Wartung....26
12 Fehlersuche und Fehlerbehebung....27
13 Entsorgung....31
14 Technische Daten....32

1 Wichtige Hinweise

Lesen und befolgen Sie bitte alle Anweisungen, Richtlinien und Warnhinweise in diesem Produkthandbuch sorgfältig, um sicherzustellen, dass Sie das Produkt ordnungsgemäß installieren und stets ordnungsgemäß betreiben und warten. Diese Anleitung MUSS bei dem Produkt verbleiben.

Durch die Verwendung des Produktes bestätigen Sie hiermit, dass Sie alle Anweisungen, Richtlinien und Warnhinweise sorgfältig gelesen haben und dass Sie die hierin dargelegten Bestimmungen verstanden haben und ihnen zustimmen. Sie erklären sich damit einverstanden, dieses Produkt nur für den angegebenen Verwendungszweck und gemäß den Anweisungen, Richtlinien und Warnhinweisen dieses Produkthandbuchs sowie gemäß allen geltenden Gesetzen und Vorschriften zu verwenden. Eine Nichtbeachtung der hierin enthaltenen Anweisungen und Warnhinweise kann zu einer Verletzung Ihrer selbst und anderer Personen, zu Schäden an Ihrem Produkt oder zu Schäden an anderem Eigentum in der Umgebung führen. Dieses Produkthandbuch, einschließlich der Anweisungen, Richtlinien und Warnhinweise, sowie die zugehörige Dokumentation können Änderungen und Aktualisierungen unterliegen. Aktuelle Produktinformationen finden Sie unter documents.dometic.com.

2 Erklärung der Symbole

Ein Signalwort kennzeichnet Sicherheits- und Sachschadensmeldungen und gibt zudem den Grad oder das Ausmaß der Gefährdung an.

WARNUNG!
› Kennzeichnet eine Gefahrensituation, die zum Tod oder schwerer Verletzung führen könnte, wenn die jeweiligen Anweisungen nicht befolgt werden.

VORSICHT!
› Kennzeichnet eine Gefahrensituation, die zu geringer oder mittelschwerer Verletzung führen könnte, wenn die jeweiligen Anweisungen nicht befolgt werden.

ACHTUNG!
› Weist auf eine Situation hin, die, wenn sie nicht vermieden wird, zu Sachschäden führen kann.

HINWEIS Zusätzliche Informationen zur Bedienung des Produktes.

3 Sicherheitshinweise

Beachten Sie die vom Fahrzeughersteller und vom Kfz-Handwerk vorgeschriebenen Sicherheitshinweise und Auflagen.

Beachten Sie folgende grundsätzliche Sicherheitsinformationen zum Gebrauch von elektrischen Geräten zum Schutz vor:

- elektrischem Schlag
- Brandgefahr
- Verletzungen

WARNUNG! Explosionsgefahr
› Betreiben Sie das Gerät in folgenden Situationen niemals mit Gas:
  - An Tankstellen
  - In Parkhäusern
  - Auf Fähren
  - Beim Transport des Wohnwagens oder Wohnmobils mit einem Transport- oder Abschleppfahrzeug

WARNUNG! Nichtbeachtung dieser Warnungen kann zum Tod oder schwerer Verletzung führen.
› Die Montage und Reparatur des Gerätes dürfen nur von qualifiziertem Personal durchgeführt werden, das mit den verbundenen Gefahren bzw. den nationalen Vorschriften vertraut ist. Durch unsachgemäße Reparaturen können erhebliche Gefahren entstehen. Wenden Sie sich im Reparaturfall an den Kundenservice des Herstellers (siehe Rückseite).
› Verwenden Sie im Brandfall nur zugelassene Löschmittel. Verwenden Sie kein Wasser zum Löschen.
› Befüllen Sie einen leeren Warmwassertank **NICHT** mit kaltem Wasser.

VORSICHT! Nichtbeachtung dieser Hinweise kann zu leichten bis mittelschweren Verletzungen führen.
› Das Gerät muss so sicher installiert werden, dass es nicht herabfallen kann.
› Betreiben Sie das Gerät nur, wenn das Gehäuse und die Leitungen unbeschädigt sind.
› Defekte Geräte dürfen nicht verwendet werden.
› Setzen Sie das Gerät nicht in der Nähe von entflammbaren Flüssigkeiten ein.
› Verwenden Sie das Gerät nicht ohne die angebrachten Warmluftkanäle.
› Achten Sie darauf, dass der Verbrennungslufteinlass oder der Abgasauslass niemals blockiert oder versperrt wird.
› Stellen Sie sicher, dass der Verbrennungslufteinlass und der Abgasauslass jederzeit frei bleiben. Prüfen Sie sie regelmäßig und reinigen Sie sie bei Bedarf. Dies ist besonders bei winterlichen Bedingungen wichtig, wenn Schnee, Eis oder Schmutz die Öffnungen bedecken oder blockieren können.
› Achten Sie darauf, dass keine brennbaren Gegenstände im Bereich des Luftaustritts gelagert oder montiert sind. Der Abstand muss mindestens 50 cm betragen.

ACHTUNG! Beschädigungsgefahr
› Verwenden Sie das Gerät nur für den bestimmungsgemäßen Gebrauch.
› Führen Sie keine Änderungen oder Umbauten am Gerät durch!

Umgang mit elektrischen Leitungen

WARNUNG! Nichtbeachtung dieser Warnungen kann zum Tod oder schwerer Verletzung führen.
› Der elektrische Anschluss darf nur durch eine qualifizierte Elektrofachkraft durchgeführt werden (z. B. in Deutschland VDE 0100, Teil 721).

VORSICHT! Nichtbeachtung dieser Hinweise kann zu leichten bis mittelschweren Verletzungen führen.
› Verlegen und befestigen Sie die Leitungen so, dass keine Stolpergefahr besteht und eine Beschädigung des Kabels ausgeschlossen ist.
› Verlegen Sie das Stromversorgungskabel nicht auf oder neben heißen Oberflächen (z. B. Warmluftrohre).
› Wenn das Anschlusskabel beschädigt ist, muss es durch den Hersteller, seinen Kundendienst oder ähnlich qualifiziertes Personal ersetzt werden.

ACHTUNG! Beschädigungsgefahr
› Müssen Leitungen durch scharfkantige Wände geführt werden, so verwenden Sie Leerrohre bzw. Leitungsdurchführungen.
› Verlegen Sie keine losen oder scharf abgeknickten Leitungen an elektrisch leitenden Materialien (Metall).
› Ziehen Sie nicht an den Kabeln.

4 Lieferumfang

Abb. 1 auf Seite 3
Abb. 1 auf Seite 23

5 Zubehör

Abb. 2 auf Seite 3

Nr. in Abb. 2 auf Seite 23	Beschreibung	Art.-Nr.
1	Bedienfeld (Drehregler, 1,5", DICM) (obligatorisch)	9620001471
2	Seitenaufsatz (obligatorisch)	9600051075, 9600051076, 9600051077
3	Fensterschalter (optional)	9600029509
4	Schlauchklemme 80 mm (für das Abgasrohr)	9600051075, 9600051076, 9600051077
5	Schlauchklemme 65 mm (für Warmluftkanäle)	

6 Zielgruppe

Die Anweisungen in dieser Anleitung richten sich an qualifiziertes Personal in Werkstätten, das mit den anzuwendenden Richtlinien und Sicherheitsvorkehrungen vertraut ist.

7 Bestimmungsgemäßer Gebrauch

WARNUNG! Brandgefahr
› Verwenden Sie die Heizung nicht, während sich das Fahrzeug in einem geschlossenen Bereich wie einer Garage oder einem anderen schlecht belüfteten Raum befindet.



Die Heizung ist nur zur Verwendung in Wohnmobilen, Wohnwagen und anderen Fahrzeugen mit Wohnräumen vorgesehen, wenn die Gasanlage gemäß EN 1949 installiert ist.

Das Gerät ist **nicht** geeignet für die Installation in Baumaschinen, landwirtschaftlichen Maschinen, Nutzfahrzeugen, Wasserfahrzeugen, Häusern und Wohnungen, Jagd- und Forstkabinen, Wochenendhäusern, Vorzelten oder ähnlichen Einrichtungen.

Das Gerät darf nur zur Trinkwassererwärmung und zur Heizung des Fahrzeuginnenraums verwendet werden. **Es darf niemals** zum Erwärmen anderer Flüssigkeiten verwendet werden.

Verwenden Sie das Gerät nur mit den Original-Warmluftkanälen und dem seitlichen Kamin, die vom Hersteller installiert wurden. **Verwenden Sie niemals** andere Warmluftkanäle oder Aufsätze.

Das Gerät darf während der Fahrt nur betrieben werden, wenn Einrichtungen installiert sind, die ein unkontrolliertes Austreten von Flüssiggas bei einem Unfall verhindern (gemäß UN-ECE-Regelung 122).

Geräte, die nicht gemäß den Installationsvorschriften des Herstellers installiert wurden, dürfen nicht verwendet werden.

Wenn das Gerät in Fahrzeuge für die gewerbliche Verwendung installiert wird, sind die nationalen gesetzlichen Vorschriften und versicherungstechnischen Anforderungen vom Betreiber einzuhalten.

Das Gerät ist nicht für den Einsatz in Höhen über 2000 m geeignet.

Dieses Produkt ist nur für den angegebenen Verwendungszweck und die Anwendung gemäß dieser Anleitung geeignet.

Dieses Handbuch enthält Informationen, die für die ordnungsgemäße Installation und/oder den ordnungsgemäßen Betrieb des Produkts erforderlich sind. Installationsfehler und/oder ein nicht ordnungsgemäßer Betrieb oder eine nicht ordnungsgemäße Wartung haben eine unzureichende Leistung und u. U. einen Ausfall des Geräts zur Folge.

Der Hersteller übernimmt keine Haftung für Verletzungen oder Schäden am Produkt, die durch Folgendes entstehen:

- Unsachgemäße Installation oder falscher Anschluss, einschließlich Überspannung
- Unsachgemäße Wartung oder Verwendung von anderen als den vom Hersteller gelieferten Original-Ersatzteilen
- Veränderungen am Produkt ohne ausdrückliche Genehmigung des Herstellers
- Verwendung für andere als die in der Anleitung beschriebenen Zwecke

Dometic behält sich das Recht vor, das Erscheinungsbild des Produkts und dessen technische Daten zu ändern.

8 Installation

8.1 Hinweise zur Montage

VORSICHT! Verletzungsgefahr
› Die Installation des Geräts darf ausschließlich von entsprechend qualifiziertem Personal durchgeführt werden. Die nachfolgenden Informationen richten sich an Fachpersonal, das mit den anzuwendenden Richtlinien und Sicherheitsvorkehrungen vertraut ist.

HINWEIS Es wird empfohlen, einen CO-Detektor im Fahrzeug anzubringen.

Hinweise zur Montage
Vor Installation des Geräts muss diese Montageanleitung vollständig gelesen werden.
Folgende Tipps und Hinweise müssen bei der Installation des Geräts beachtet werden:

WARNUNG! Gefahr durch Stromschlag
› Unterbrechen Sie bei Arbeiten am Gerät alle Spannungsversorgungen.

WARNUNG! Verletzungsgefahr
› Sperren Sie die Gasversorgung ab, während das Gerät installiert und an die Gasversorgung angeschlossen wird.

VORSICHT! Verletzungsgefahr
› Eine falsche Installation des Geräts kann zu irreparablen Schäden am Gerät führen und die Sicherheit des Benutzers beeinträchtigen.
› Tragen Sie bei allen Arbeiten geeignete Schutzbekleidung (z. B. Schutzbrille, Schutzhandschuhe).

ACHTUNG! Beschädigungsgefahr
› Beachten Sie bei Installation des Geräts stets die Statik des Fahrzeugs und die Abdichtung aller bei der Installation entstandenen Öffnungen.

Vorschriften
- Wenn das Gerät während der Fahrt betrieben wird, muss eine Sicherheitsabsperrvorrichtung installiert werden, um ein unkontrolliertes Austreten von Autogas (LPG) bei einem Unfall zu verhindern (gemäß UN-ECE-Regelung 122).

  Wenn keine Sicherheitsabsperrvorrichtung eingebaut ist, kann das D+-Signal an das Gerät angeschlossen werden, um einen Betrieb während der Fahrt zu verhindern.
- Die Installation des Geräts in Fahrzeuge muss den technischen Regeln und gesetzlichen Vorschriften des jeweiligen Verwendungslandes entsprechen (z. B. EN 1949).

  Nationale Gesetze und Vorschriften (z. B. DVGW-Arbeitsblatt G 607 für Fahrzeuge in Deutschland) sind zu beachten.

Hinweise zum Transport
Abb. 3 auf Seite 3
Siehe **Abb. 3** auf Seite 24.

Hinweise zum Installationsort
Abb. 4 auf Seite 3
Abb. 5 auf Seite 3
Abb. 6 auf Seite 3
Abb. 7 auf Seite 3
Abb. 8 auf Seite 4
Abb. 9 auf Seite 4
Abb. 10 auf Seite 4
Abb. 11 auf Seite 4
Abb. 12 auf Seite 4
Abb. 13 auf Seite 4

WARNUNG! Erstickungsgefahr
Der Kamin ist so anzuordnen, dass keine Abgase in den Innenraum gelangen können.
› Das Abgasrohr darf auf keinen Fall an der Unterseite des Fahrzeugs nach außen geführt werden. Verlegen Sie das Abgasrohr immer seitlich mit einem Seitenaufsatz.
› Beachten Sie die Hinweise in **Abb. 4** auf Seite 24 bis **Abb. 6** auf Seite 24.

VORSICHT! Gefahr durch Stromschlag
Das Gerät muss an einem wassergeschützten Ort eingebaut werden.
› Installieren Sie das Gerät niemals direkt unter oder in der Nähe eines Spülbeckens.
› Berühren Sie das Gerät nicht, wenn es mit Wasser in Berührung gekommen ist.

- Beachten Sie die Hinweise in **Abb. 4** auf Seite 24 bis **Abb. 13** auf Seite 24.
- Wählen Sie einen Ort, der sowohl für die Wartung als auch für die Installation und Demontage leicht zugänglich ist.
- Stellen Sie das Gerät nicht auf oder über wärmeempfindlichen Materialien auf.
- Stellen Sie das Gerät nicht direkt unter eine Netzsteckdose.
- Prüfen Sie vor Installation des Geräts, ob durch die Installation des Geräts ggf. Fahrzeugkomponenten beschädigt werden könnten (z. B. Lampen, Schränke, Türen).
- Achten Sie aus Sicherheitsgründen bei der Installation des Geräts (beim Bohren und Schrauben usw.) auf den Verlauf von vorhandenen, insbesondere nicht sichtbaren Kabelsträngen, Leitungen und anderen Komponenten, die sich im Installationsbereich befinden.
- Wenn der Kamin unter einem Fenster installiert wird, das geöffnet werden kann, muss ein elektrischer Fensterschalter eingebaut werden.
- Stellen Sie sicher, dass die vom Gerät angesaugte Luft nicht durch Fahrzeugabgase oder durch Abgase des Geräts verunreinigt werden kann.
- Das Sicherheits- und Ablassventil muss direkt neben dem Gerät installiert werden. Es muss unterhalb des Kaltwasseranschlusses angeordnet sein. Es muss für die Bedienung leicht zugänglich sein.

Hinweise zum Anschluss an die Wasserversorgung

WARNUNG! Gesundheitsgefahr
› Schließen Sie das Gerät nur an eine tragbare Wasserversorgung an.
› Schließen Sie das Gerät niemals an Wasser an, das kein Trinkwasser ist.

- Installieren Sie das Gerät nur in einem Wasserkreislauf, der eine Druckpumpe mit Druckregler enthält.

Hinweise zu Wasserschläuchen, Gasleitungen, und Warmluft- und Abluftkanälen
- Die Schläuche, Leitungen und Kanäle sind so zu verlegen, dass das Gerät für Wartungsarbeiten leicht zu entfernen ist.
- Um eine einwandfreie Funktion zu gewährleisten, müssen die Rohre und Kanäle spannungsfrei und so kurz wie möglich verlegt werden.
- Rohre und Kanäle dürfen nicht gequetscht oder geknickt werden.
- Warmluftkanäle und Abluftkanäle können die Umgebung erwärmen. Stellen Sie sicher, dass kein hitzeempfindliches Material mit den Warmluftkanälen in Berührung kommt. Halten Sie einen Abstand von mindestens 10 mm ein.
- Die Wasserschläuche für den Anschluss an den Warmwasserbereiter und das Sicherheits- und Ablassventil müssen trinkwassersicher, druckfest bis 4,5 bar (450 kPa) und heißwasserbeständig bis 80 °C sein.

Hinweise zum Anschluss an die Gasversorgung
- Prüfen Sie, ob die Angaben auf dem Typenschild mit den Anforderungen an die Gasversorgung des Fahrzeugs kompatibel sind.

Hinweise zur elektrischen Anlage
- Lassen Sie das Gerät nur von einer qualifizierten Elektrofachkraft elektrisch anschließen.
- Prüfen Sie, ob die Spannungsangabe auf dem Typenschild mit der vorhandenen Netzspannung übereinstimmt.
- Verlegen Sie Leitungen nicht lose oder abgeknickt an elektrisch leitende Materialien (Metall).
- Schützen Sie Kabel vor scharfen Kanten.
- **Nur TwinBoost 6000H, TwinBoost 8000H:** Bauen Sie auf der Installationsseite einen allpoligen Schalter mit mind. 3 mm Kontaktöffnungsweite für die Wechselspannungsversorgung (230 V) ein.
- **Nur TwinBoost 6000H, TwinBoost 8000H:** Sorgen Sie bei Netzbetrieb unbedingt dafür, dass Ihre Spannungsversorgung über einen FI-Schalter abgesichert ist.

Hinweise zum Anschluss an ein Solarsystem

ACHTUNG! Beschädigungsgefahr
Die Elektronik des Gerätes kann durch eine ungleichmäßige Spannungsversorgung aus dem Solarsystem beschädigt werden.
› Verwenden Sie immer einen Spannungsregler oder eine Batterie mit Laderegler zwischen dem Gerät und dem Solarmodul gemäß EN 1648.

8.2 Montage und Anschluss des Geräts

1. Montieren Sie das Gerät gemäß der Abbildung:
   Abb. 14 auf Seite 4
2. Montieren Sie das Bedienfeld gemäß der Abbildungen:
   Abb. 15 auf Seite 4
   Abb. 16 auf Seite 4
   Abb. 17 auf Seite 5
3. Einbau des Temperatursensors, siehe Temperatursensor einbauen auf Seite 25.
4. **HINWEIS**
   Führen Sie das Abgasrohr direkt nach der Einheit in einem Bogen seitwärts oder aufwärts (**Abb. 18** auf Seite 25). Dadurch werden Klappergeräusche vermieden und die Geräuschentwicklung reduziert.

   Befestigen Sie das Abgasrohr mindestens alle 50 cm (**Abb. 18** auf Seite 25) mit Klemmen (Zubehör).

   Installieren Sie das Abgasrohr und den Kamin gemäß der Abbildungen:
   Abb. 18 auf Seite 5
   Abb. 19 auf Seite 5
   Abb. 20 auf Seite 5
   Abb. 21 auf Seite 5
   Abb. 22 auf Seite 6
5. Installieren Sie die Warmluftkanäle gemäß der Abbildungen:
   Abb. 23 auf Seite 6
   Abb. 24 auf Seite 6
6. Beachten Sie den Wasseranschlussplan gemäß Abbildung:
   Abb. 25 auf Seite 6
7. Montieren Sie das Sicherheits- und Ablassventil und schließen Sie es an die Kaltwasserversorgung gemäß der Abbildungen an:
   Abb. 26 auf Seite 6
   Abb. 27 auf Seite 7
8. Schließen Sie den Warmwasserauslass gemäß der Abbildung an:
   Abb. 28 auf Seite 7
9. Schließen Sie den Entlüftungsschlauch gemäß der Abbildung an:
   Abb. 29 auf Seite 7
10. Stellen Sie sicher, dass der Betriebsdruck der Gasversorgung und des Geräts gleich sind, siehe Typenschild.
11. Schließen Sie das Gerät gemäß der Abbildung an die Gasversorgung an:
    Abb. 30 auf Seite 7
12. **HINWEIS**
    Wenn keine Sicherheitsabsperrvorrichtung (gemäß UN-ECE-Regelung 122) installiert ist, können Sie den D+-Anschluss verwenden.

    Stellen Sie sicher, dass am Gerät mindestens 12 V anliegen.

    Schließen Sie das Gerät gemäß der Abbildung an die Stromversorgung an:
    Abb. 31 auf Seite 7

    Legende zu Abb. v, Seite 7

Nr.	Beschreibung
1	Fensterschalter (optionales Zubehör)
2	Raumtemperatursensor

13. Befestigen Sie das Gleichstrom-Anschlusskabel, das Bedienfeldkabel und das Temperatursensorkabel mit einem Kabelbinder an der Kabelführungsöse an der Innenseite des Gehäuses. Dies sorgt für Zugentlastung und richtet die Kabel an der Austrittsöffnung in der elektrischen Abdeckung aus.

8.3 Temperatursensor einbauen

HINWEIS
- Installieren Sie den Temperatursensor in Brusthöhe.
- Installieren Sie den Temperatursensor auf der den Luftauslässen gegenüberliegenden Seite im Fahrzeug.
- Eine falsche Installation des Temperatursensors kann zu einer Fehlfunktion der Heizung führen. Bei falscher Installation des Temperatursensors läuft die Heizung ununterbrochen oder hört auf zu arbeiten, ohne die Zieltemperatur zu erreichen.

Abb. 32 auf Seite 7

1. Bohren Sie ein Loch (⌀ 9,5 mm) in die Wand vor der Heizung.

   HINWEIS Achten Sie darauf, dass das Loch so gebohrt wird, dass sich der Temperatursensor nicht außerhalb des Fahrzeugs befindet.
2. Stecken Sie den Temperatursensor in den TA-Anschluss der Heizung.
3. Führen Sie den Temperatursensor durch das Bohrloch.
4. Setzen Sie die Kunststoffabdeckung auf den Temperatursensor.

9 Erstinbetriebnahme

1. Bringen Sie den mitgelieferten Aufkleber gemäß der Abbildung an:
   Abb. 33 auf Seite 8
2. Wenn das Typenschild nach der Installation nicht mehr zugänglich ist, befestigen Sie das beiliegende Typenschild (Kopie) an einer Stelle in der Nähe des Gerätes, die zugänglich ist.
3. Lassen Sie nach der Installation die Dichtheit der Gaszuleitung durch eine Fachkraft nach der Druckabfallmethode prüfen und ein Zertifikat ausstellen (z. B. in Deutschland nach DVGW-Arbeitsblatt G 607).
4. Stellen Sie den Wert für Unterspannungsalarm gemäß der Abbildung ein:
   Abb. 34 auf Seite 8

5. Nehmen Sie die folgenden Einstellungen vor (siehe Bedienungsanleitung):
   - Maximale Lüftergeschwindigkeit im Flüstermodus
   - Minimale Lüftergeschwindigkeit im Lüftermodus.
6. Markieren Sie das Jahr der Installation auf dem Typenschild.
7. Händigen Sie dem Fahrzeugbesitzer die Bedienungsanleitung aus.
8. Prüfen Sie alle Funktionen des Geräts, insbesondere die Entleerung des Warmwasserbereiters.

Bei der Erstinbetriebnahme eines fabrikneuen Geräts können sich kurzzeitig Rauch und Gerüche entwickeln.

Sorgen Sie in diesem Fall für eine gute Belüftung des Innenraums und betreiben Sie das Gerät zur Selbstreinigung einige Minuten lang auf der höchsten Temperaturstufe:

- Stellen Sie die Raumtemperatur auf den maximalen Wert ein
- Wählen Sie den Automatikbetrieb für die Luftheizung
- Wählen Sie den Hochtemperaturbetrieb für die Warmwasserbereitung

10 Ersetzen von Sicherungen

WARNUNG! Stromschlaggefahr

› Vor einer Wartung oder einem Sicherungswechsel ist das Gerät auszuschalten, die Gasversorgung zu unterbrechen und die Gleichspannungsversorgung (12 V) zu trennen.

› **Nur TwinBoost 6000H, TwinBoost 8000H:** Trennen Sie die Wechselspannungsversorgung (230 V).

› **HINWEIS** Verwenden Sie nur Sicherungen mit dem gleichen Wert.

Ersetzen Sie defekte Gleichstromsicherungen gemäß
Abb. 35 auf Seite 26.
Abb. 35 auf Seite 8

11 Reinigung und Wartung

› Reinigen Sie das Gerät wie in der Abbildung dargestellt:
Abb. 36 auf Seite 8

› Verwenden Sie zur Reinigung und Desinfektion niemals chlorhaltige Reinigungsmittel.

› Führen Sie die Selbstreinigung einmal pro Woche durch: Siehe Selbstreinigung auf Seite 26.

› Wenn der Seitenaufsatz unterhalb eines Fensters angebracht ist: Prüfen Sie die Funktion des Fensterschalters vor der Fahrt oder vor der Saison.

› Prüfen Sie regelmäßig, insbesondere nach langen Fahrten, ob der Kamin und das Abgasrohr intakt und richtig befestigt sind.

› Betätigen Sie das Sicherheits- und Ablassventil regelmäßig, mindestens zweimal pro Jahr, um Kalkablagerungen zu entfernen und eine einwandfreie Funktion zu gewährleisten.

› Lassen Sie das Gerät, die Gasversorgung und die Kanäle für die Verbrennungsprodukte entsprechend den nationalen Vorschriften von einer Fachkraft überprüfen (in Deutschland z. B. alle 2 Jahre). Wenn keine nationalen Vorschriften bestehen, sollte dies mindestens alle 2 Jahre erfolgen. Die Prüfung ist auf einem Zertifikat (z. B. DVGW-Arbeitsblatt G 607 für Fahrzeuge in Deutschland) zu bescheinigen.

›

Selbstreinigung

Um das System von Bakterien zu reinigen, betreiben Sie das Gerät für einige Minuten auf der höchsten Temperaturstufe zur Selbstreinigung:

1. Stellen Sie die Raumtemperatur auf den max. Wert ein.
2. Wählen Sie den Automatikbetrieb AUTO für die Luftheizung.
3. Wählen Sie den Hochtemperaturbetrieb für die Warmwasserbereitung.

12 Fehlersuche und Fehlerbehebung

Firmware-Version
Lesen Sie die Firmware-Versionen des Displays (MMS) und des Geräts aus:
Abb. 37 auf Seite 8

Routine im Falle eines Gaslecks (Gasgeruch)

WARNUNG! Explosionsgefahr
› Vermeiden Sie Zündquellen. Löschen Sie sofort alle offenen Flammen. Betätigen Sie keine elektrischen Schalter oder Geräte wie Radio oder Mobiltelefon. Starten Sie nicht den Fahrzeugmotor. Rauchen Sie nicht.

1. Öffnen Sie alle Fenster und Türen.
2. Evakuieren Sie alle Personen aus dem Fahrzeug.
3. Schließen Sie die Gasflaschen falls möglich von außen.
4. Lassen Sie das gesamte Gassystem von qualifiziertem Personal überprüfen und, falls erforderlich, reparieren.
5. Nehmen Sie die Gasanlage erst dann wieder in Betrieb.

Standardroutine zur Fehlersuche

HINWEIS Führen Sie die Standardroutine nur dann aus, wenn sie in der Fehlercodetabelle vorgeschlagen wird.

1. Warten Sie 3 min, und starten Sie dann neu.
2. Wenn das Gerät nicht ordnungsgemäß funktioniert, wenden Sie sich an den Kundenservice des Herstellers.

Kontaktdaten des Kundenservice des Herstellers
Siehe Rückseite dieser Anleitung.

12.1 Fehlercode-Tabelle

Das Display zeigt bis zu 4 Fehlercodes und Warnungen an.
1. Durch die Fehlercodes blättern:
   Abb. 38 auf Seite 8
2. Fehlercodes zurücksetzen:
   Abb. 39 auf Seite 8
3. Warnungen zurücksetzen:
   Abb. 40 auf Seite 9

HINWEIS Alternativ können Sie das System auch ausschalten, indem Sie die Taste ⏻ für 3 s drücken.

Problem	Mögliche Ursache	Lösungsvorschlag
002	Batteriespannung niedrig	1. Prüfen Sie die Batteriespannung und vergleichen Sie sie mit der Einstellung für die Unterspannung. 2. Laden Sie die Batterie auf. 3. Schließen Sie das Fahrzeug an einen Wechselstromanschluss an. 4. Wenn sich das Problem nicht wie oben beschrieben lösen lässt, wenden Sie sich an den Kundenservice des Herstellers.
003	Batteriespannung zu hoch	1. Prüfen Sie die Batteriespannung und stellen Sie sicher, dass sie weniger als 16,5 V beträgt. Wenn die Batteriespannung höher als 16,5 V ist, ist entweder eine falsche Batterie angeschlossen oder die Batterie ist defekt. 2. Ersetzen Sie die Batterie durch eine Batterie, die Gleichstrom gemäß den technischen Daten liefert (siehe Typenschild).

Problem	Mögliche Ursache	Lösungsvorschlag
		3. Falls das Fahrzeug an einen Wechselstromanschluss angeschlossen ist, prüfen Sie, ob die Batterie geladen wird. 4. Wenn die Batterie geladen wird, prüfen Sie die Ladespannung (diese muss niedriger als 16,5 V sein, um eine ordnungsgemäße Funktion während des Ladevorgangs zu gewährleisten).
005	Sicherung durchgebrannt	1. Prüfen Sie die Gleichstromsicherungen (Ersetzen von Sicherungen auf Seite 26). 2. Wenn das Gerät nicht ordnungsgemäß funktioniert, wenden Sie sich an den Kundenservice des Herstellers.
007	Allgemeiner Systemfehler	› Wenden Sie sich an den Kundenservice des Herstellers.
008	Kommunikationsfehler	› Führen Sie die Standardroutine aus.
403	Fehler des Luftdrucksensors	› Führen Sie die Standardroutine aus.
404	Fehler des Umlufttemperatursensors	› Führen Sie die Standardroutine aus.
406	Fehler des Wassertemperatursensors	› Führen Sie die Standardroutine aus.
408	Fehler des Raumtemperatursensors	› Führen Sie die Standardroutine aus.
409	Fehler des Flammensensors der Luftheizung	› Führen Sie die Standardroutine aus.
410	Fehler des Flammensensors des Warmwasserbereiters	› Führen Sie die Standardroutine aus.
411	Fehler des Verbrennungsluftgebläses	› Führen Sie die Standardroutine aus.
412	Fehler des Umluftgebläses	› Führen Sie die Standardroutine aus.
413	Fehler des Gasventils 1 der Luftheizung	› Führen Sie die Standardroutine aus.
414	Fehler des Gasventils 2 der Luftheizung	› Führen Sie die Standardroutine aus.
415	Fehler des Gasventils des Warmwasserbereiters	› Führen Sie die Standardroutine aus.
416	Fehler des Hauptgasventils	› Führen Sie die Standardroutine aus.
417	Fehler des Gasventilrelais	› Führen Sie die Standardroutine aus.
418	Fehler beim Start der Luftheizung	1. Führen Sie die Standardroutine aus. 2. Prüfen Sie, ob die Gasflasche leer ist. Wenn das Gerät nicht startet, die Gasversorgung aber sichergestellt ist, wenden Sie sich an den Instandhaltungsservice.
419	Fehler beim Start des Warmwasserbereiters	1. Führen Sie die Standardroutine aus. 2. Prüfen Sie, ob die Gasflasche leer ist. Wenn das Gerät nicht startet, die Gasversorgung aber sichergestellt ist, wenden Sie sich an den Instandhaltungsservice.
420	Flamme aus – Luftheizung	1. Führen Sie die Standardroutine aus. 2. Prüfen Sie, ob die Gasflasche leer ist. Wenn das Gerät nicht startet, die Gasversorgung aber sichergestellt ist, wenden Sie sich an den Instandhaltungsservice.
421	Flamme aus – Warmwasserbereiter	1. Führen Sie die Standardroutine aus.

Problem	Mögliche Ursache	Lösungsvorschlag
		2. Prüfen Sie, ob die Gasflasche leer ist. Wenn das Gerät nicht startet, die Gasversorgung aber sichergestellt ist, wenden Sie sich an den Instandhaltungsservice.
422	Überhitzung der Luftheizung	1. Vergewissern Sie sich, dass die Luftheizung ausgeschaltet ist. 2. Warten Sie 15 min … 30 min, bis sich das Gerät abgekühlt hat. 3. Prüfen Sie, ob alle Lufteinlassgitter und die Kabinenluftkanäle zum Gerät frei von Blockierungen sind. 4. Starten Sie die Luftheizung neu. 5. Wenn das Gerät nicht ordnungsgemäß funktioniert, wenden Sie sich an den Kundenservice des Herstellers.
423	Warmwasserbereiter überhitzt	1. Vergewissern Sie sich, dass der Warmwasserbereiter ausgeschaltet ist. 2. Warten Sie 15 min … 30 min, bis sich das Gerät abgekühlt hat. 3. Prüfen Sie, ob der Warmwasserbereiter mit Wasser gefüllt ist. 4. Füllen Sie Wasser nach, falls Wasser fehlt. 5. Starten Sie den Warmwasserbereiter neu. 6. Wenn das Gerät nicht ordnungsgemäß funktioniert, wenden Sie sich an den Kundenservice des Herstellers.
424	Fenster geöffnet (nur wenn Fensterschalter installiert ist)	1. Überprüfen Sie, ob das Fenster über dem Kamin geöffnet ist. 2. Wenn das Fenster geöffnet war, schließen Sie das Fenster und starten Sie das Gerät neu. 3. Wenn das Fenster geschlossen war, führen Sie die Standardroutine aus.
431	Gerät während des Betriebs unterbrochen.	1. Warten Sie 2 min. 2. Warnung zurücksetzen. 3. Prüfen Sie die Stromversorgung.
434	Selbstabschaltung. Die Wartungsanzeige wurde zu lange ignoriert.	› Wenden Sie sich an den Kundenservice des Herstellers, um eine Wartung durchführen zu lassen. Das Gerät kann erst nach der Wartung neu gestartet werden.

12.2 Warncodetabelle

Problem	Mögliche Ursache	Lösungsvorschlag
425	Wasser gefroren	1. Warnung zurücksetzen. ˅ Die Warmwasserbereitung ist abgeschaltet. Nur die Luftheizung ist in Betrieb. 2. Betreiben Sie die Luftheizung auf der höchsten Stufe, damit die Innentemperatur steigt, bis die Warmwasserbereitung wieder betriebsbereit ist.

Problem	Mögliche Ursache	Lösungsvorschlag
432	**Nur TwinBoost 6000H, TwinBoost 8000H:** Wechselstromversorgung getrennt oder unterbrochen.	1. Warnung zurücksetzen. ˅ Die Heizung wird nun nur noch mit Gas betrieben. 2. Prüfen Sie die Stromversorgung.
433	Wartung erforderlich	1. Warnung zurücksetzen. 2. Wenden Sie sich nach Ihrem Urlaub oder bei nächster Gelegenheit an den Kundenservice des Herstellers, um eine Wartung durchführen zu lassen. Wenn Sie zu lange warten, schaltet sich die Heizung automatisch ab und kann erst nach der Wartung wieder in Betrieb genommen werden.

12.3 Ohne Fehlercode-Tabelle

Problem	Mögliche Ursache	Lösungsvorschlag
Kein heißes Wasser, aber die Heizung zeigt an, dass das Wasser heiß ist.	Die Heizung wird bei leerem Wassertank eingeschaltet.	1. Überprüfen Sie, ob die Wassertemperatur an der MMS erreicht wurde. 2. Prüfen, ob das Sicherheits- und Ablassventil geöffnet ist. 3. Befüllen Sie den Wassertank, wenn er abgekühlt ist. **WARNUNG! Schwere Verletzungen** › Befüllen Sie einen leeren Warmwassertank **NICHT** mit kaltem Wasser.
Zieltemperatur nicht erreicht.	Durch Aktivieren des Flüstermodus und Begrenzung des Kabinenlüfters kann die Einheit möglicherweise die Zieltemperatur nicht erreichen, da dies die Gesamtleistung verringert.	Wechseln Sie in den Automatikbetrieb.
	Alle Auslässe sind geschlossen oder blockiert.	Überprüfen Sie alle Auslässe.

13 Entsorgung



Recycling von Verpackungsmaterial: Geben Sie das Verpackungsmaterial möglichst in den entsprechenden Recycling-Müll. Diese Trennung ist notwendig, da die Verpackung eine wertvolle Ressource ist und eine unsachgemäße Entsorgung unsere Gesundheit und Umwelt gefährden kann.



Die durchgestrichene Abfalltonne auf Rädern zeigt an, dass es sich bei dem Produkt um ein elektrisches oder elektronisches Gerät handelt oder dass es Batterien enthält und zur ordnungsgemäßen Aufbereitung, Rückgewinnung und zum Recycling getrennt gesammelt werden muss. **Der Verbraucher ist gesetzlich dazu verpflichtet, alle elektrischen oder elektronischen Geräte, Batterien und wiederaufladbare Batterien getrennt vom allgemeinen Hausmüll ordnungsgemäß zu entsorgen!**

Diese Trennung ist erforderlich, da Batterien und Elektrogeräte wertvolle Ressourcen sind und Substanzen enthalten können, die für Mensch und Umwelt schädlich sind.

Wenn Sie das Gerät endgültig entsorgen möchten, informieren Sie sich bitte bei Ihrem Wertstoffhof vor Ort oder bei Ihrem Fachhändler, wie dies gemäß den geltenden Entsorgungsvorschriften zu tun ist.

Das Produkt und die Batterien können kostenlos entsorgt werden.

Entfernen Sie sämtliche Batterien und wiederaufladbare Batterien, bevor Sie dieses Produkt recyceln.

Batterien, die mehr als 0,002 % Cadmium oder mehr als 0,004 % Blei enthalten, sind mit dem chemischen Symbol für das betreffende Metall gekennzeichnet: Cd oder Pb.

14 Technische Daten

	TwinBoost4000	TwinBoost6000H	TwinBoost6000	TwinBoost8000H
Hersteller	Dometic Germany GmbH, Hollefeldstr. 63, 48282 Emsdetten			
Produkt-Identifikations-nummer	0063DL3129			
Erstbestimmungsländer	AT/BE/BG/CH/CY/CZ/DE/DK/EE/ES/FI/FR/GB/GR/HR/HU/IE/ IS/IT/LI/LT/LU/LV/MC/MT/NL/NO/PL/PT/RO/SE/SI/SK/SM/TR			
Schutzart	IPX1			
Heizleistung	4000 W	4000 W (1800 W elektrisch)	6000 W	6000 W (1800 W elektrisch)
Eingangsnennspannung	12 V⎓	12 V⎓ 230~ / 240 V, 50 / 60 Hz	12 V⎓	12 V⎓ 230~ / 240 V, 50 / 60 Hz
Eingang – Spannungsbe-reich	10 V⎓ 16,5 V⎓	10⎓ … 16,5 V 230~ / 240 V, 50 / 60 Hz	10⎓ … 16,5 V	10⎓ … 16,5 V 230~ / 240 V, 50 / 60 Hz
Stromaufnahme (12 V⎓)	Wasserheizung 0,7 A Max. Lufterwärmung 7 A		Wasserheizung 0,7 A Max. Lufterwärmung 12 A	
Stand-by-Verbrauch	5 mA			
Benötigte Sicherung	15 A			
Gerätekategorie				
Gaskategorie	$I_{3B/P}$ (30), Autogas (LPG)/Butan			
Gasanschlussdruck	30 mbar			
Verbrauch Gas				
MAX (Max. Lufterwärmung)	327 g/h		495 g/h	
(Wasserheizung)	185 g/h			
+ (Kombi-Heizung)	512 g/h			
Stand-by-Verbrauch Gas	7,7 g/h (Wassertemperatur aufrechterhalten)			
Nennwärmeleistung				
MAX (Max. Luftheizung)	4,5 kW (Hs)		6,8 kW (Hs)	
(Warmwasserbereiter)	2,35 kW (Hs)			
+ (Kombi-Heizung)	6,85 kW (Hs)			
Wasseranschlussdruck	max. 2,8 bar (280 kPa)			
Warmwasserbereiter (Was-servolumen bei 2,8 bar (280 kPa)	10 L			
Wassersystemdruck	max. 4,5 bar (450 kPa)			
Aufheizzeit	Ca. 17 min (10 L, aufgeheizt von 15 … 60 °C)			
Betriebstemperaturbereich	– 20 … 60 °C			
Abmessungen L x B x H	514 m × 438 m × 298 m			
Gewicht	17,3 kg	18,5 kg	17,3 kg	18,5 kg
Frequenzbereich (WiFi)	2,4 GHz			

	TwinBoost4000	TwinBoost6000H	TwinBoost6000	TwinBoost8000H
HF-Ausgangsleistung	WiFi: 19,14 dBm (802.11b), 19,22 dBm (802.11g), 18,96 dBm (802.11n20), 19,12 dBm (802.11n40), Bluetooth: 7,93 dBm , Bluetooth LE: 5,93 dBm			
Prüfung/Zertifikat	CE E1 UKCA			

Die Funkanlagen der Geräte TwinBoost 4000, TwinBoost 6000, TwinBoost 6000H und TwinBoost 8000H erfüllen die Anforderungen der Richtlinie 2014/53/EU. Sie finden die Konformitätserklärung des Geräts auf documents.dometic.com.

Français

1 Remarques importantes....34
2 Explication des symboles....34
3 Consignes de sécurité....34
4 Contenu de la livraison....35
5 Accessoires....35
6 Groupe cible....35
7 Usage conforme....35
8 Installation....35
9 Première mise en service....37
10 Remplacement des fusibles....38
11 Nettoyage et entretien....38
12 Dépannage....39
13 Mise au rebut....43
14 Caractéristiques techniques....44

1 Remarques importantes

Veuillez lire attentivement ces instructions et respecter l'ensemble des instructions, directives et avertissements inclus dans ce manuel du produit afin de garantir à tout moment l'installation, l'utilisation et la maintenance correctes du produit. Ces instructions DOIVENT rester avec ce produit.

En utilisant le produit, vous confirmez par la présente avoir lu attentivement toutes les instructions, directives et avertissements, et comprendre et accepter de respecter les conditions générales énoncées dans le présent document. Vous acceptez d'utiliser ce produit uniquement pour l'usage et l'application prévus, conformément aux instructions, directives et avertissements énoncés dans ce manuel du produit, ainsi qu'à toutes les lois et réglementations applicables. Le non-respect des instructions et avertissements énoncés dans le présent document peut entraîner des blessures pour vous-même et pour autrui, ainsi que des dommages au produit ou à d'autres biens situés à proximité. Ce manuel du produit, y compris les instructions, directives et avertissements, ainsi que la documentation associée, peut faire l'objet de modifications et de mises à jour. Pour obtenir les informations produit les plus récentes, veuillez consulter documents.dometic.com.

2 Explication des symboles

Un terme de signalisation identifie les messages de sécurité et les messages relatifs aux dommages matériels, et indique également le degré ou le niveau de gravité du danger.

AVERTISSEMENT !
› Indique une situation dangereuse qui, si elle n'est pas évitée, pourrait entraîner la mort ou des blessures graves.

ATTENTION !
› Indique une situation dangereuse qui, si elle n'est pas évitée, pourrait entraîner des blessures légères ou modérées.

AVIS !
› Indique une situation qui, si elle n'est pas évitée, pourrait entraîner des dommages matériels.

REMARQUE Informations supplémentaires pour utiliser le produit.

3 Consignes de sécurité

Respectez les consignes de sécurité et autres prescriptions imposées par le concessionnaire et par les professionnels de l'automobile.

Lors de l'utilisation d'appareils électriques, les consignes générales de sécurité suivantes doivent être respectées afin d'éviter :

- une décharge électrique,
- un incendie,
- des blessures.

AVERTISSEMENT ! Risque d'explosion
› N'utilisez jamais l'appareil au gaz dans les situations suivantes :
  - Dans les stations-service
  - Dans les parkings couverts
  - Sur les ferries
  - Lors du transport de la caravane ou du camping-car avec un véhicule de transport ou une dépanneuse

AVERTISSEMENT ! Le non-respect de ces mises en garde peut entraîner des blessures graves, voire mortelles.
› Le montage et la réparation de l'appareil doivent uniquement être effectués par un personnel qualifié et parfaitement informé des risques et des règlementations nationales associées. Une réparation incorrecte peut entraîner de graves dangers. Pour le service de réparation, veuillez contacter le service d'assistance du fabricant (voir au dos de la page).
› En cas d'incendie, utilisez uniquement des agents d'extinction agréés. N'essayez pas d'éteindre l'incendie avec de l'eau.
› Ne remplissez **PAS** un réservoir d'eau chaude vide avec de l'eau froide.

ATTENTION ! Le non-respect de ces mises en garde peut entraîner des blessures légères ou de gravité modérée.
› L'appareil doit être monté de manière à ce qu'il ne puisse pas tomber.
› Utilisez uniquement l'appareil après avoir vérifié que le boîtier et les câbles sont intacts.
› Les appareils défectueux ne doivent pas être utilisés.
› N'utilisez pas l'appareil à proximité de liquides inflammables.
› N'utilisez pas l'appareil si des conduits d'air chaud ne sont pas montés.
› Ne laissez jamais l'entrée d'air de combustion ou la sortie des gaz d'échappement se bloquer ou s'obstruer.
› Veillez à ce que l'entrée d'air de combustion et la sortie des gaz d'échappement restent toujours dégagées. Inspectez-les régulièrement et nettoyez-les si nécessaire. Ceci est particulièrement important en hiver, lorsque la neige, la glace ou des débris peuvent recouvrir ou obstruer les ouvertures.
› Assurez-vous qu'aucun objet inflammable n'est entreposé ni installé à proximité de l'échappement. Une distance d'au moins 50 cm doit être observée.

AVIS ! Risque d'endommagement
› Utilisez l'appareil conformément à l'usage pour lequel il a été conçu.
› Ne procédez à aucune modification ni transformation de l'appareil.

Précautions concernant les lignes électriques

AVERTISSEMENT ! Le non-respect de ces mises en garde peut entraîner des blessures graves, voire mortelles.
› Seul un électricien agréé est autorisé à effectuer le raccordement électrique conformément aux normes correspondantes (par exemple VDE 0100 Partie 721 en Allemagne).

ATTENTION ! Le non-respect de ces mises en garde peut entraîner des blessures légères ou de gravité modérée.
› Fixez et posez les câbles de manière à exclure tout risque de trébuchement ou d'endommagement du câble.

- Ne posez pas le câble électrique sur ou à proximité de surfaces chaudes (par exemple, des conduits d'air chaud).
- Si le cordon d'alimentation est endommagé, il doit être remplacé par le fabricant, son agent de service ou un membre du personnel aux qualifications similaires.

AVIS ! Risque d'endommagement
- Si des câbles doivent traverser des murs à arêtes vives, utilisez des conduits pour câbles.
- Ne faites passer aucun câble non fixé ou fortement coudé sur des matériaux conducteurs (métal).
- Ne tirez pas sur les câbles.

4 Contenu de la livraison

fig. 1 à la page 3
fig. 1 à la page 35

5 Accessoires

fig. 2 à la page 3

No. dans fig. 2 à la page 35	Description	N° d'article
1	Panneau de commande (contrôleur rotatif 1,5', DICM) (obligatoire)	9620001471
2	Adaptateur latéral (obligatoire)	9600051075, 9600051076, 9600051077
3	Interrupteur de fenêtre (en option)	9600029509
4	Collier 80 mm (pour le conduit d'évacuation)	9600051075, 9600051076, 9600051077
5	Collier 65 mm (pour les conduits d'air chaud)	

6 Groupe cible

Les instructions de ce manuel sont destinées au personnel qualifié des ateliers, qui connaît les directives et les consignes de sécurité à appliquer.

7 Usage conforme

AVERTISSEMENT ! Risque d'incendie
- N'utilisez pas le chauffage lorsque le véhicule se trouve dans un espace fermé, tel qu'un garage ou un autre espace mal ventilé.



Le chauffage est conçu pour être utilisé dans les camping-cars, caravanes et autres véhicules avec espaces habitables, lorsque le système de gaz est installé conformément à la norme EN 1949.

L'appareil n'est **pas** adapté à une installation dans des machines de construction, des machines agricoles, des véhicules utilitaires, des bateaux, des maisons et des appartements, des cabanes de chasse et de sylviculture, des maisons de vacances, des auvents ou des équipements similaires.

L'appareil doit uniquement être utilisé pour chauffer l'eau potable et l'intérieur du véhicule. Ne l'utilisez **jamais** pour chauffer d'autres liquides.

Utilisez uniquement l'appareil lorsque les conduits d'air chaud et l'adaptateur latéral d'origine du fabricant sont installés. N'utilisez **jamais** d'autres conduits d'air chaud ou adaptateurs.

L'appareil doit uniquement être utilisé pendant la conduite si des dispositifs sont installés pour empêcher toute fuite de gaz liquide en cas d'accident (conformément à la réglementation 122 de la CEE-ONU).

L'utilisation d'appareils dont l'installation n'est pas conforme aux exigences du fabricant n'est pas autorisée.

Si l'appareil est installé dans des véhicules à usage commercial, l'opérateur doit tenir compte de la législation et des exigences nationales en matière d'assurance.

L'appareil n'est pas conçu pour être utilisé à des altitudes supérieures à 2000 m.

Ce produit convient uniquement à l'usage et à l'application prévus, conformément aux présentes instructions.

Ce manuel fournit les informations nécessaires à l'installation et/ou au fonctionnement corrects du produit. Une installation médiocre et/ou un fonctionnement ou un entretien incorrect entraînera des performances insatisfaisantes et une défaillance éventuelle.

Le fabricant décline toute responsabilité en cas de blessure ou de dommage au produit résultant des situations suivantes :

- Installation, assemblage ou raccordement incorrect, y compris une tension excessive
- Entretien incorrect ou utilisation de pièces de rechange autres que les pièces de rechange d'origine fournies par le fabricant
- Modifications apportées au produit sans l'autorisation expresse du fabricant
- Utilisation à des fins autres que celles décrites dans ce manuel

Dometic se réserve le droit de modifier l'apparence et les spécifications du produit.

8 Installation

8.1 Consignes concernant le montage

ATTENTION ! Risque de blessure
- Seul un personnel qualifié possédant le savoir-faire nécessaire est habilité à effectuer le montage de l'appareil. Les informations suivantes sont destinées à un personnel qualifié, informé des directives et des consignes de sécurité à appliquer.

REMARQUE Il est recommandé d'installer un détecteur de monoxyde de carbone dans le véhicule.

Consignes concernant le montage
Les instructions de montage doivent être lues dans leur intégralité avant le montage de l'appareil.
Les conseils et instructions suivants doivent être respectés lors de l'installation de l'appareil :

AVERTISSEMENT ! Risque d'électrocution
- Débranchez toute alimentation électrique lors des travaux sur l'appareil.

AVERTISSEMENT ! Risque de blessure
› Coupez l'alimentation en gaz pendant l'installation et le raccordement de l'appareil à l'alimentation en gaz.

ATTENTION ! Risque de blessure
› Un montage non conforme peut endommager l'appareil de manière irréversible et compromettre la sécurité de l'utilisateur.
› Portez toujours des vêtements de protection adaptés (par exemple. lunettes de protection, gants).

AVIS ! Risque d'endommagement
› Lors du montage de l'appareil, veillez à préserver la stabilité structurelle du véhicule et l'étanchéité des ouvertures percées pendant le montage.

Réglementations
- Si l'appareil est utilisé pendant la conduite, un dispositif d'arrêt de sécurité doit être installé pour empêcher une fuite incontrôlée de GPL en cas d'accident (conformément au règlement 122 de la CEE-ONU).

  Si aucun dispositif d'arrêt de sécurité n'est installé, vous pouvez connecter le signal D+ à l'appareil pour empêcher tout fonctionnement pendant la conduite.
- L'installation de l'appareil dans les véhicules doit être conforme aux réglementations techniques et administratives du pays d'utilisation (par ex. EN 1949).

  La législation et les réglementations nationales (par exemple, la fiche de travail G 607 du DVGW pour les véhicules en Allemagne) doivent être respectées.

Consignes relatives au transport
fig. 3 à la page 3
Voir **fig. 3** à la page 36.

Consignes relatives au lieu de montage
fig. 4 à la page 3
fig. 5 à la page 3
fig. 6 à la page 3
fig. 7 à la page 3
fig. 8 à la page 4
fig. 9 à la page 4
fig. 10 à la page 4
fig. 11 à la page 4
fig. 12 à la page 4
fig. 13 à la page 4

AVERTISSEMENT ! Risque d'étouffement
L'adaptateur doit être placé de manière à ce que les gaz d'échappement ne puissent pas pénétrer dans l'habitacle.
› Ne faites jamais passer le conduit d'échappement vers l'extérieur en dessous du véhicule. Faites toujours passer le conduit d'échappement sur le côté en utilisant un adaptateur latéral.
› Tenez compte des informations fournies dans les **fig. 4** à la page 36 à **fig. 6** à la page 36.

ATTENTION ! Risque d'électrocution
L'appareil doit être intégré à un endroit où il est protégé de l'eau.
› N'installez jamais l'appareil directement sous ou à proximité d'un évier.
› Ne touchez pas l'appareil s'il est en contact avec de l'eau.
- Tenez compte des informations fournies dans les **fig. 4** à la page 36 à **fig. 13** à la page 36.
- Choisissez un espace facilement accessible pour l'entretien ainsi que pour l'installation et le démontage.
- Ne placez pas l'appareil sur ou au-dessus de matériaux sensibles à la chaleur.
- Ne placez pas l'appareil directement sous une prise électrique.
- Avant le montage, vérifiez si des éléments du véhicule (p. ex. éclairages, armoires, portes, etc.) ne risquent pas d'être endommagés par le montage de l'appareil.
- Pour des raisons de sécurité, faites attention lors de l'installation de l'appareil (opérations de perçage, de vissage, etc.) à la position des faisceaux de câbles, conduits et autres éléments, éventuellement encastrés et invisibles, qui se trouvent dans la zone de montage.
- Si l'adaptateur est installé sous une fenêtre qui peut être ouverte, un interrupteur de fenêtre électrique doit être installé.
- Veillez à ce que l'air aspiré par l'appareil ne puisse pas être contaminé par les gaz d'échappement du véhicule ou par les gaz d'échappement de l'appareil.
- La vanne de sûreté et de vidange doit être installée directement à côté de l'appareil. Elle doit être placée sous le raccord d'eau froide. Elle doit être facilement accessible pour être actionnée.

Consignes relatives au raccordement de l'alimentation en eau

AVERTISSEMENT ! Risque pour la santé
› Branchez uniquement l'appareil à une alimentation en eau potable.
› Ne connectez jamais l'appareil à de l'eau non potable.

- Installez uniquement l'appareil dans un circuit d'eau qui contient une pompe à pression avec régulateur de pression.

Consignes relatives aux flexibles d'eau et de gaz, ainsi qu'aux conduits d'air chaud et d'échappement
- Les flexibles, les conduits et les gaines doivent être posés de manière à ce que l'appareil soit facile à retirer pour les travaux d'entretien.
- Pour garantir un fonctionnement correct, les flexibles et les conduits doivent être posés sans tension et être aussi courts que possible.
- N'écrasez pas et ne pliez pas les flexibles et les conduits.
- Les conduits d'air chaud et d'évacuation peuvent réchauffer l'environnement. Veillez à ce qu'aucun matériau en contact avec les conduits d'air chaud ne soit altéré par la chaleur. Maintenez une distance d'au moins 10 mm.
- Les conduits d'eau pour le raccordement au chauffe-eau et à la vanne de sûreté et de vidange doivent être adaptés à l'eau potable, résistants à la pression jusqu'à 4,5 bar (450 kPa) et à l'eau chaude jusqu'à 80 °C.

Consignes relatives au raccordement de l'alimentation en gaz
- Vérifiez la compatibilité des informations de la plaque signalétique avec les exigences de l'alimentation en gaz du véhicule.

Remarques concernant le circuit électrique
- Seul un électricien agréé est habilité à effectuer le raccordement de l'appareil à l'alimentation électrique.
- Vérifiez que la tension indiquée sur la plaque signalétique correspond à l'alimentation électrique dont vous disposez.
- Ne faites passer aucun câble non fixé ou fortement coudé sur des matériaux conducteurs (métal).
- Protégez les câbles des arêtes vives.
- **TwinBoost 6000H, TwinBoost 8000H uniquement :** Installez un interrupteur omnipolaire avec une largeur de contact d'au moins 3 mm du côté du montage (230 V).

- **TwinBoost 6000H, TwinBoost 8000H uniquement :** veillez à ce que votre alimentation électrique soit sécurisée par un disjoncteur différentiel si l'appareil est branché sur le secteur.

Remarques relatives au raccordement à une installation solaire

AVIS ! Risque d'endommagement
Les composants électroniques de l'appareil peuvent être endommagés par une alimentation en tension irrégulière provenant de l'installation solaire.
› Utilisez toujours un régulateur de tension ou une batterie avec régulateur de charge entre l'appareil et le panneau solaire conformément à la norme EN 1648.

8.2 Montage et raccordement de l'appareil

1. Nettoyez l'appareil conformément à la figure :
   fig. 14 à la page 4
2. Montez le panneau de commande conformément aux figures :
   fig. 15 à la page 4
   fig. 16 à la page 4
   fig. 17 à la page 5
3. Installez le capteur de température, voir Installation du capteur de température à la page 37.
4. **REMARQUE**
   Guidez le conduit d'évacuation directement après l'unité dans une courbe vers le côté ou vers le haut (**fig. 18** à la page 37). Cela aide à empêcher les cliquetis et à réduire le bruit.

   Fixez le conduit d'évacuation tous les 50 cm au moins (**fig. 18** à la page 37) à l'aide des pinces (accessoire).

   Installez le conduit d'évacuation et l'adaptateur conformément aux figures :
   fig. 18 à la page 5
   fig. 19 à la page 5
   fig. 20 à la page 5
   fig. 21 à la page 5
   fig. 22 à la page 6
5. Installez les conduits d'air chaud conformément aux figures :
   fig. 23 à la page 6
   fig. 24 à la page 6
6. Observez le schéma de raccordement de l'eau conformément à la figure :
   fig. 25 à la page 6
7. Montez la vanne de sûreté et de vidange et raccordez l'alimentation en eau froide conformément aux figures :
   fig. 26 à la page 6
   fig. 27 à la page 7
8. Raccordez la sortie d'eau chaude conformément à la figure :
   fig. 28 à la page 7
9. Raccordez le tuyau d'aération conformément à la figure :
   fig. 29 à la page 7
10. Assurez-vous que la pression de service de l'alimentation en gaz et de l'appareil est la même, voir la plaque signalétique.
11. Raccordez l'alimentation en gaz conformément à la figure :
    fig. 30 à la page 7
12. **REMARQUE**
    Si aucun dispositif d'arrêt de sécurité (conformément au règlement 122 de la CEE-ONU) n'est installé, vous pouvez utiliser le raccord D+.

    Assurez-vous que l'appareil dispose d'une tension minimale de 12 V.

    Raccordez l'appareil à l'alimentation électrique conformément à la figure :
    fig. 31 à la page 7

    Légende de la fig. v, page 7

N°	Description
1	Interrupteur de fenêtre (accessoire en option)
2	Capteur de température ambiante

13. Utilisez une attache de câble pour fixer le câble d'alimentation CC, le câble du panneau de commande et le câble du capteur de température à l'œillet du guide de câble à l'intérieur du boîtier. Cela permet de réduire les contraintes et d'aligner les câbles avec l'orifice de sortie du couvercle électrique.

8.3 Installation du capteur de température

REMARQUE
- Installez le capteur de température à hauteur de poitrine.
- Installez le capteur de température du côté opposé aux sorties d'air du véhicule.
- Un capteur de température mal installé peut entraîner un dysfonctionnement du chauffage. Si le capteur de température mal installé, le chauffage fonctionnera en continu ou cessera de fonctionner sans atteindre la température de consigne.

fig. 32 à la page 7

1. Percez un trou (⌀ 9,5 mm) dans la paroi devant le chauffage.

   REMARQUE Assurez-vous que le trou est percé de sorte que le capteur de température ne soit pas placé à l'extérieur du véhicule.
2. Branchez le capteur de température sur le connecteur TA du chauffage.
3. Insérez le capteur de température dans le trou percé.
4. Placez le couvercle en plastique sur le capteur de température.

9 Première mise en service

1. Collez l'autocollant fourni conformément à la figure :
   fig. 33 à la page 8
2. Si la plaque signalétique n'est plus accessible après l'installation, fixez la plaque signalétique jointe (copie) dans un endroit accessible à proximité de l'appareil.
3. Après l'installation, faites vérifier l'étanchéité de le conduit d'alimentation en gaz par un spécialiste, en utilisant la méthode de chute de pression, et faites établir un certificat de contrôle (en Allemagne, par exemple, conformément à la fiche de travail G 607 du DVGW).

4. Réglez la valeur de l'alarme de sous-tension conformément à la figure :

   fig. 34 à la page 8

5. Définissez les paramètres suivants (voir le manuel d'utilisation) :
   - Vitesse maximale du ventilateur en mode silencieux
   - Vitesse minimale du ventilateur en mode silencieux
6. Indiquez l'année d'installation sur la plaque signalétique.
7. Remettez le manuel d'utilisation au propriétaire du véhicule.
8. Vérifiez toutes les fonctions de l'appareil, en particulier la vidange du chauffe-eau.

Lors de la première mise en service d'un appareil, de la fumée et des odeurs peuvent se dégager pendant un court instant.

Dans ce cas, assurez-vous que l'intérieur est bien ventilé et faites fonctionner l'appareil pendant quelques minutes au niveau de température le plus élevé pour l'auto-nettoyage :

- Réglez la température ambiante sur la valeur maximale
- Choisissez le mode automatique pour le chauffage de l'air
- Choisissez le mode chaud pour le chauffage de l'eau

10 Remplacement des fusibles

AVERTISSEMENT ! Risque d'électrocution

> Avant de procéder à l'entretien ou au remplacement des fusibles, éteignez l'appareil, fermez l'arrivée de gaz et débranchez l'alimentation CC (12 V).

> **TwinBoost 6000H, TwinBoost 8000H uniquement :** Débranchez l'alimentation CA (230 V).

> **REMARQUE** Utilisez uniquement des fusibles de même valeur.

Remplacez les fusibles CC hors d'usage conformément à la **fig. 35** à la page 38.

fig. 35 à la page 8

11 Nettoyage et entretien

> Nettoyez l'appareil conformément à la figure :

fig. 36 à la page 8

> N'utilisez jamais de détergents contenant du chlore à des fins de nettoyage et de désinfection.

> Effectuez un auto-nettoyage une fois par semaine : Voir Auto-nettoyage à la page 38.

> Si l'adaptateur latéral est positionné sous une fenêtre : Vérifiez le fonctionnement de l'interrupteur de fenêtre lors d'un contrôle préalable au trajet ou saisonnier.

> Vérifiez régulièrement, surtout après de longs trajets, que l'adaptateur et le conduit d'évacuation sont intacts et correctement fixés.

> Faites fonctionner la vanne de sûreté et de vidange régulièrement, au moins deux fois par an, pour éliminer les dépôts de calcaire et assurer son bon fonctionnement.

> Faites contrôler l'appareil, son alimentation en gaz, les conduits des produits de combustion par un expert conformément aux réglementations nationales (par exemple, en Allemagne, tous les 2 ans). En l'absence de réglementation nationale, ce contrôle doit être effectué au moins tous les 2 ans. Le contrôle doit être attesté par un certificat de test (par exemple, la fiche de travail G 607 du DVGW pour les véhicules en Allemagne).

>

Auto-nettoyage

Pour éliminer les bactéries du système, faites fonctionner l'appareil pendant quelques minutes au niveau de température le plus élevé pour l'auto-nettoyage :

1. Réglez la température ambiante sur la valeur maximale.
2. Choisissez le mode automatique AUTO pour le chauffage de l'air.
3. Choisissez le mode chaud pour le chauffage de l'eau.

12 Dépannage

Version du micrologiciel
Prenez connaissance des versions du micrologiciel de l'écran (IHM) et de l'appareil :
fig. 37 à la page 8

Routine en cas de fuite de gaz (odeur de gaz)

AVERTISSEMENT ! Risque d'explosion
› Évitez toute source d'ignition. Éteignez immédiatement toutes les flammes nues. N'utilisez pas d'interrupteurs ou d'appareils électriques (radio ou téléphone portable). Ne démarrez pas le moteur du véhicule. Ne fumez pas.

1. Ouvrez toutes les fenêtres et les portes.
2. Évacuez toutes les personnes du véhicule.
3. Si possible, fermez les bouteilles de gaz de l'extérieur.
4. Faites contrôler et, si nécessaire, réparer l'ensemble de l'installation de gaz par un personnel qualifié.
5. Ne remettez l'installation de gaz en service qu'après avoir effectué cette opération.

Routine de dépannage par défaut

REMARQUE Exécutez uniquement la routine par défaut si elle est proposée dans le tableau des codes d'erreur.

1. Patientez 3 min, puis redémarrez.
2. Si l'appareil ne fonctionne pas correctement, contactez le service d'assistance du fabricant.

Contacter l'assistance du fabricant
Voir la dernière page de ce manuel.

12.1 Tableau des codes d'erreur

L'écran affiche jusqu'à 4 codes d'erreur et avertissements.
1. Faire défiler les codes d'erreur :
   fig. 38 à la page 8
2. Réinitialiser les codes d'erreur :
   fig. 39 à la page 8
3. Réinitialiser les avertissements :
   fig. 40 à la page 9

REMARQUE Vous pouvez également éteindre le système en appuyant sur le bouton ⏻ pendant 3 s.

Panne	Cause possible	Solution proposée
002	Tension de la batterie faible	1. Vérifiez la tension de la batterie et comparez-la au réglage de sous tension. 2. Chargez la batterie. 3. Reliez le véhicule à une source d'alimentation CA. 4. Si aucune des solutions ci-dessus ne résout le problème, contactez le service d'assistance du fabricant.
003	Tension de la batterie élevée	1. Vérifiez la tension de la batterie et assurez-vous qu'elle est inférieure à 16,5 V. Si la tension de la batterie est supérieure à 16,5 V, soit une batterie incorrecte est connectée, soit la batterie est endommagée. 2. Installez une batterie délivrant une alimentation CC conforme aux spécifications techniques (voir la plaque signalétique).

Panne	Cause possible	Solution proposée
		3. Si le véhicule est connecté au secteur, vérifiez si la batterie est en charge. 4. Si la batterie est en charge, vérifiez la tension de charge (elle doit être inférieure à 16,5 V pour garantir un fonctionnement correct pendant la charge).
005	Fusible hors d'usage	1. Vérifiez les fusibles d'alimentation CC (Remplacement des fusibles à la page 38). 2. Si l'appareil ne fonctionne pas correctement, contactez le service d'assistance du fabricant.
007	Erreur générale du système	› Contactez l'assistance du fabricant.
008	Erreur de communication	› Exécutez la routine par défaut.
403	Erreur du capteur de pression d'air	› Exécutez la routine par défaut.
404	Erreur du capteur de température de l'air de circulation	› Exécutez la routine par défaut.
406	Erreur du capteur de température de l'eau	› Exécutez la routine par défaut.
408	Erreur du capteur de température ambiante	› Exécutez la routine par défaut.
409	Erreur du capteur de flamme du chauffage à air	› Exécutez la routine par défaut.
410	Erreur du capteur de flamme du chauffe-eau	› Exécutez la routine par défaut.
411	Erreur du ventilateur de combustion	› Exécutez la routine par défaut.
412	Erreur du ventilateur de circulation	› Exécutez la routine par défaut.
413	Erreur de la vanne de gaz 1 du chauffage à air	› Exécutez la routine par défaut.
414	Erreur de la vanne de gaz 2 du chauffage à air	› Exécutez la routine par défaut.
415	Erreur de la vanne de gaz du chauffe-eau	› Exécutez la routine par défaut.
416	Erreur de la vanne de gaz principale	› Exécutez la routine par défaut.
417	Erreur du relais la vanne de gaz	› Exécutez la routine par défaut.
418	Erreur de démarrage du chauffage à air	1. Exécutez la routine par défaut. 2. Vérifiez si la bouteille de gaz est vide. Si l'appareil ne démarre pas mais que l'alimentation en gaz est assurée, contactez le service de maintenance.
419	Erreur de démarrage du chauffe-eau	1. Exécutez la routine par défaut. 2. Vérifiez si la bouteille de gaz est vide. Si l'appareil ne démarre pas mais que l'alimentation en gaz est assurée, contactez le service de maintenance.
420	Flamme du chauffage à air éteinte	1. Exécutez la routine par défaut. 2. Vérifiez si la bouteille de gaz est vide. Si l'appareil ne démarre pas mais que l'alimentation en gaz est assurée, contactez le service de maintenance.
421	Flamme du chauffe-eau éteinte	1. Exécutez la routine par défaut. 2. Vérifiez si la bouteille de gaz est vide. Si l'appareil ne démarre pas mais que l'alimentation en gaz est assurée, contactez le service de maintenance.

Panne	Cause possible	Solution proposée
422	Surchauffe du chauffage à air	1. Assurez-vous que le chauffage à air est éteint. 2. Attendez 15 min … 30 min que l'appareil ait refroidi. 3. Vérifiez qu'aucune grille d'entrée d'air ou conduite d'air vers l'appareil n'est obstruée. 4. Redémarrez le chauffage à air. 5. Si l'appareil ne fonctionne pas correctement, contactez le service d'assistance du fabricant.
423	Surchauffe du chauffe-eau	1. Assurez-vous que le chauffe-eau est éteint. 2. Attendez 15 min … 30 min que l'appareil ait refroidi. 3. Vérifiez que le chauffe-eau est rempli d'eau. 4. Remplissez-le à nouveau d'eau si nécessaire. 5. Redémarrez le chauffe-eau. 6. Si l'appareil ne fonctionne pas correctement, contactez le service d'assistance du fabricant.
424	Fenêtre ouverte (uniquement si l'interrupteur de fenêtre est installé)	1. Vérifiez que la fenêtre au-dessus de l'adaptateur est ouverte. 2. Si la fenêtre est ouverte, fermez-la et redémarrez l'appareil. 3. Si la fenêtre a été fermée, exécutez la routine par défaut.
431	Appareil interrompu en cours de fonctionnement.	1. Patientez 2 min. 2. Acquittez l'avertissement. 3. Vérifiez l'alimentation électrique.
434	Arrêt automatique. L'avertissement de service a été ignoré trop longtemps.	› Contactez l'assistance du fabricant pour réparation. L'appareil peut uniquement être redémarré après avoir été réparé.

12.2 Tableau des codes d'avertissement

Panne	Cause possible	Solution proposée
425	Eau gelée	1. Acquittez l'avertissement. ˅ Le chauffage de l'eau est arrêté. Seul le chauffage de l'air fonctionne. 2. Faites fonctionner le chauffage de l'air au niveau le plus élevé afin que la température intérieure augmente et que le chauffage de l'eau soit à nouveau opérationnel.
432	**TwinBoost 6000H, TwinBoost 8000H uniquement :** L'alimentation CA est déconnectée ou interrompue.	1. Acquittez l'avertissement. ˅ Le chauffage ne fonctionne plus qu'au gaz. 2. Vérifiez l'alimentation électrique.
433	Intervention requise	1. Acquittez l'avertissement.

Panne	Cause possible	Solution proposée
		2. Contactez le service d'assistance du fabricant à votre retour ou dès que possible. Si vous attendez trop longtemps, le chauffage s'éteindra automatiquement et ne pourra être remis en marche qu'après une intervention.

12.3 Tableau des erreurs sans code

Panne	Cause possible	Solution proposée
Pas d'eau chaude, mais le chauffage indique que l'eau est chaude.	Le chauffage est allumé alors que le réservoir d'eau est vide.	1. Vérifiez sur l'IHM si l'eau est arrivée à température. 2. Vérifiez si la vanne de sûreté et de vidange est ouverte. 3. Remplissez le réservoir d'eau une fois qu'il a refroidi. **AVERTISSEMENT ! Blessures graves** › Ne remplissez **PAS** un réservoir d'eau chaude vide avec de l'eau froide.
La température de consigne n'est pas atteinte.	L'activation du mode silencieux et la limitation de la vitesse du ventilateur de l'habitacle peuvent empêcher l'unité d'atteindre la température de consigne, car cela réduit ses performances globales.	Passez en mode automatique.
	Toutes les sorties sont fermées ou bloquées.	Vérifiez toutes les sorties.

13 Mise au rebut



Recyclage des matériaux d'emballage : Déposez, dans la mesure du possible, les matériaux d'emballage dans les bacs de recyclage appropriés.Cette séparation est nécessaire, car le matériau d'emballage est une ressource précieuse et une mise au rebut inappropriée peut avoir un impact sur la santé et l'environnement.



Le symbole de la poubelle barrée indique que le produit est un équipement électrique ou électronique ou qu'il contient des piles et doit être collecté séparément pour être correctement traité, valorisé et recyclé. **Le consommateur est légalement tenu de mettre correctement au rebut tout équipement électrique ou électronique, ainsi que les piles et batteries rechargeables, séparément des déchets ménagers ordinaires !**

Cette séparation est nécessaire, car les piles et les appareils électriques sont des ressources précieuses et peuvent contenir des substances nocives pour les personnes et l'environnement.

Pour mettre définitivement le produit au rebut, demandez à votre centre de recyclage local ou à votre revendeur spécialisé comment procéder conformément aux réglementations applicables en matière de mise au rebut.

Le produit et les piles peuvent être mis au rebut gratuitement.

Retirez les piles et les batteries rechargeables avant de recycler ce produit.

Les piles contenant plus de 0,002 % de cadmium ou plus de 0,004 % de plomb portent le symbole chimique du métal concerné : Cd ou Pb.

14 Caractéristiques techniques

	TwinBoost4000	TwinBoost6000H	TwinBoost6000	TwinBoost8000H
Fabricant	Dometic Germany GmbH, Hollefeldstr. 63, 48282 Emsdetten, Allemagne			
Numéro d'identification du produit	0063DL3129			
Pays de première destination	AT/BE/BG/CH/CY/CZ/DE/DK/EE/ES/FI/FR/GB/GR/HR/HU/IE/IS/IT/LI/LT/LU/LV/MC/MT/NL/NO/PL/PT/RO/SE/SI/SK/SM/TR			
Classe de protection	IPX1			
Puissance calorifique	4000 W	4000 W (1800 W électrique)	6000 W	6000 W (1800 W électrique)
Tension nominale d'entrée	12 V⎓	12 V⎓ 230~ / 240 V, 50 / 60 Hz	12 V⎓	12 V⎓ 230~ / 240 V, 50 / 60 Hz
Plage de tensions d'entrée	10 V⎓ 16,5 V⎓	10⎓ … 16,5 V 230~ / 240 V, 50 / 60 Hz	10⎓ … 16,5 V	10⎓ … 16,5 V 230~ / 240 V, 50 / 60 Hz
Consommation de courant (12 V⎓)	Chauffage de l'eau 0,7 A Chauffage de l'air max. 7 A		Chauffage de l'eau 0,7 A Chauffage de l'air max. 12 A	
Consommation en mode veille	5 mA			
Fusible requis	15 A			
Catégorie d'appareil				
Catégorie de gaz	$I_{3B/P}$ (30), LPG / Butane			
Pression au raccord de gaz	30 mbar			
Consommation de gaz				
MAX (Chauffage de l'air max.)	327 g/h		495 g/h	
(Chauffage de l'eau)	185 g/h			
+ (Chauffage combi)	512 g/h			
Consommation de gaz en veille	7,7 g/h (maintenir la température de l'eau)			
Charge thermique nominale				
MAX (Chauffage à air max.)	4,5 kW (Hs)		6,8 kW (Hs)	
(Chauffe-eau)	2,35 kW (Hs)			
+ (Chauffage combiné)	6,85 kW (Hs)			
Pression du raccord d'eau	max. 2,8 bar (280 kPa)			
Chauffe-eau (volume d'eau à 2,8 bar (280 kPa)	10 L			
Pression du système hydraulique	max. 4,5 bar (450 kPa)			
Temps de chauffe	Environ 17 min (10 L, chauffe à partir de 15 … 60 °C)			
Plage de température de fonctionnement	– 20 … 60 °C			
Dimensions l x L x h	514 m × 438 m × 298 m			
Poids	17,3 kg	18,5 kg	17,3 kg	18,5 kg

	TwinBoost4000	TwinBoost6000H	TwinBoost6000	TwinBoost8000H
Bande de fréquences (Wi-Fi)	2,4 GHz			
Puissance de sortie RF	WiFi : 19,14 dBm (802.11b), 19,22 dBm (802.11g), 18,96 dBm (802.11n20), 19,12 dBm (802.11n40), Bluetooth : 7,93 dBm , Bluetooth LE : 5,93 dBm			
Contrôle/certification				

Les équipements radio des systèmes TwinBoost 4000, TwinBoost 6000, TwinBoost 6000H et TwinBoost 8000H sont conformes aux exigences de la directive 2014/53/UE. Vous trouverez la déclaration de conformité de l'appareil sur documents.dometic.com.

Español

1 Notas importantes..... 46
2 Explicación de los símbolos..... 46
3 Indicaciones de seguridad..... 46
4 Volumen de entrega..... 47
5 Accesorios..... 47
6 Personal al que va dirigido el manual..... 47
7 Uso previsto..... 47
8 Instalación..... 47
9 Puesta en funcionamiento inicial..... 49
10 Sustitución de fusibles..... 50
11 Limpieza y mantenimiento..... 50
12 Solución de problemas..... 51
13 Eliminación..... 55
14 Datos técnicos..... 56

1 Notas importantes

Lea atentamente estas instrucciones y siga todas las instrucciones, directrices y advertencias incluidas en este manual del producto para asegurarse de instalar, utilizar y mantener el producto correctamente en todo momento. Estas instrucciones DEBEN permanecer con este producto.

Al utilizar el producto, usted confirma que ha leído detenidamente todas las instrucciones, directrices y advertencias, y que las comprende. El producto debe utilizarse únicamente para el propósito y la aplicación previstos, y de acuerdo con las instrucciones, directrices y advertencias establecidas en este manual del producto, así como conforme a todas las leyes y normativas aplicables. El hecho de no leer y seguir las instrucciones y advertencias aquí indicadas puede provocar lesiones al usuario y a otras personas, daños en el producto o daños a otras propiedades cercanas. Este manual del producto, incluidas las instrucciones, directrices y advertencias, así como la documentación relacionada, puede estar sujeto a cambios y actualizaciones. Para obtener información actualizada sobre el producto, visite documents.dometic.com.

2 Explicación de los símbolos

Una palabra de advertencia señalará los mensajes de seguridad y de daño material, y también indicará el grado o nivel de gravedad del riesgo.

¡ADVERTENCIA!
› Indica una situación peligrosa que, de no evitarse, puede ocasionar la muerte o lesiones graves.

¡ATENCIÓN!
› Indica una situación peligrosa que, de no evitarse, puede ocasionar lesiones moderadas o leves.

¡AVISO!
› Indica una situación peligrosa que, de no evitarse, podría provocar daños materiales.

NOTA Información adicional para el manejo del producto.

3 Indicaciones de seguridad

Tenga en cuenta las indicaciones de seguridad y la documentación suministrada por el fabricante del vehículo y los talleres autorizados.

Al utilizar aparatos eléctricos, respete la siguiente información básica de seguridad para evitar:

- descargas eléctricas
- peligro de incendio
- lesiones

¡ADVERTENCIA! Peligro de explosión
› No utilice nunca el aparato con gas en las siguientes situaciones:
  - En gasolineras
  - En aparcamientos cubiertos
  - En transbordadores
  - Al transportar la caravana o autocaravana con un vehículo de transporte o una grúa

¡ADVERTENCIA! El incumplimiento de estas advertencias podría acarrear la muerte o lesiones graves.
› Solo personal cualificado que conozca los posibles peligros y la normativa nacional correspondiente tiene autorización para realizar la instalación y la reparación del aparato. Las reparaciones realizadas incorrectamente pueden generar situaciones de considerable peligro. Para el servicio de reparación, póngase en contacto con el servicio de asistencia técnica del fabricante (véase la última página).
› En caso de incendio, utilice únicamente agentes de extinción autorizados. No utilice agua para extinguir el fuego.
› **NO** llene un depósito de agua caliente vacío con agua fría.

¡ATENCIÓN! El incumplimiento de estas precauciones podría acarrear lesiones moderadas o leves.
› El aparato debe montarse de forma segura para que no pueda caerse.
› Utilice el aparato solamente si tiene la seguridad de que la carcasa y los cables no están dañados.
› No deben utilizarse aparatos defectuosos.
› No utilice el aparato cerca de fluidos combustibles.
› No utilice el aparato sin los conductos de aire caliente montados.
› No permita nunca que la entrada de aire de combustión o la salida de gases de escape queden bloqueadas u obstruidas.
› Asegúrese de que la entrada de aire de combustión y la salida de gases de escape permanezcan despejadas en todo momento. Inspecciónelas con regularidad y límpielas cuando sea necesario. Esto es especialmente importante en condiciones invernales, cuando la nieve, el hielo o la suciedad pueden cubrir o bloquear las aberturas.
› Asegúrese que no haya objetos inflamables situados o instalados cerca de las salidas de aire. Debe mantenerse una distancia mínima de 50 cm.

¡AVISO! Peligro de daños
› Utilice siempre debidamente el aparato.
› No realice modificaciones en el aparato.

Manipulación de cables eléctricos

¡ADVERTENCIA! El incumplimiento de estas advertencias podría acarrear la muerte o lesiones graves.
› La conexión eléctrica solo la puede realizar un electricista cualificado (en Alemania, por ejemplo, de conformidad con la directiva VDE 0100, parte 721).

¡ATENCIÓN! El incumplimiento de estas precauciones podría acarrear lesiones moderadas o leves.
› Conecte y tienda los cables de tal forma que no se pueda tropezar con ellos ni puedan resultar dañados.
› No coloque el cable de alimentación sobre superficies calientes (p. ej., conductos de aire caliente) ni cerca de ellas.

› Si el cable de alimentación está dañado, deberá ser sustituido por el fabricante, su técnico de mantenimiento autorizado o personal cualificado análogo.

¡AVISO! Peligro de daños
› Utilice conductos para cables si va a tender cables por paredes con bordes afilados.
› No coloque cables sueltos ni muy doblados sobre materiales conductores de electricidad (metales).
› No someta los cables a tracción.

4 Volumen de entrega

fig. 1 en la página 3
fig. 1 en la página 47

5 Accesorios

fig. 2 en la página 3

N.º en fig. 2 en la página 47	Descripción	N.º de art.
1	Panel de control (rueda de control de 1,5", DICM) (obligatorio)	9620001471
2	Cubierta lateral (obligatoria)	9600051075, 9600051076, 9600051077
3	Interruptor de la ventana (opcional)	9600029509
4	Abrazadera de manguera de 80 mm (para el conducto de escape)	9600051075, 9600051076, 9600051077
5	Abrazadera de manguera de 65 mm (para los conductos de aire caliente)	

6 Personal al que va dirigido el manual

Las instrucciones contenidas en este manual van dirigidas a personal cualificado que trabaja en talleres y que está familiarizado con las normas y precauciones de seguridad que se deben aplicar.

7 Uso previsto

¡ADVERTENCIA! Peligro de incendio
› No utilice el calefactor mientras el vehículo se encuentre en un área cerrada, como un garaje u otro espacio mal ventilado.



El calentador está diseñado para su uso en autocaravanas, caravanas y otros vehículos con compartimentos habitables únicamente, cuando el sistema de gas está instalado de acuerdo con la norma EN 1949.

El dispositivo **no** es adecuado para su instalación en máquinas de construcción, máquinas agrícolas, vehículos utilitarios, embarcaciones, viviendas, cabañas de caza y forestales, casas de fin de semana, avances o equipos similares.

El aparato solo puede utilizarse para calentar agua potable y para calentar el interior del vehículo. **Nunca** lo utilice para calentar otros líquidos.

Utilice el aparato únicamente con los conductos de aire caliente y la cubierta lateral originales del fabricante instalados. **Nunca** utilice otros conductos de aire caliente ni cubiertas.

El aparato solo puede funcionar durante la conducción si se han montado dispositivos que impidan la fuga incontrolada de gas licuado en caso de accidente (según la norma 122 de la CEPE de la ONU).

No se permite el uso de aparatos que no estén montados de acuerdo con los requisitos de montaje del fabricante.

Si el aparato se monta en vehículos de uso comercial, el operador debe tener en cuenta los requisitos legales y de seguros nacionales.

El dispositivo no está diseñado para su uso a altitudes superiores a 2000 m.

Este producto solo es apto para el uso previsto y la aplicación de acuerdo con estas instrucciones.

Este manual proporciona la información necesaria para la correcta instalación y/o funcionamiento del producto. Una instalación deficiente o un uso y mantenimiento inadecuados conllevan un rendimiento insatisfactorio y posibles fallos.

El fabricante no se hace responsable de ninguna lesión o daño en el producto ocasionados por:

- Una instalación, un montaje o una conexión incorrectos, incluido un exceso de tensión
- Un mantenimiento incorrecto o el uso de piezas de recambio distintas de las originales proporcionadas por el fabricante
- Modificaciones realizadas en el producto sin el expreso consentimiento del fabricante
- Uso con una finalidad distinta de la descrita en las instrucciones

Dometic se reserva el derecho de cambiar la apariencia y las especificaciones del producto.

8 Instalación

8.1 Indicaciones para el montaje

¡ATENCIÓN! Peligro de lesiones
› El aparato debe ser montado únicamente por personal cualificado de una empresa especializada. La siguiente información va dirigida a personal técnico familiarizado con las directivas y normativas de seguridad que se han de aplicar.

NOTA Se recomienda instalar un detector de CO en el vehículo.

Indicaciones para el montaje
Lea íntegramente estas instrucciones de montaje antes de montar el aparato.
Tenga en cuenta los siguientes consejos e indicaciones al montar el aparato:

¡ADVERTENCIA! Riesgo de electrocución
› Desconecte siempre todas las fuentes de alimentación mientras esté trabajando en el aparato.

¡ADVERTENCIA! Peligro de lesiones
› Cierre el suministro de gas durante el montaje y la conexión del aparato al suministro de gas.

¡ATENCIÓN! Peligro de lesiones
› Un montaje incorrecto del aparato puede provocar daños irreparables en el aparato y poner en peligro la seguridad del usuario.
› Utilice siempre la ropa de protección personal adecuada (p. ej., gafas de protección, guantes, etc.).

¡AVISO! Peligro de daños
› Durante el montaje del aparato, preste siempre atención a la estática del vehículo y al sellado de todas las aberturas realizadas.

Normativa
- Si el aparato se utiliza durante la conducción, debe instalarse un dispositivo de cierre de seguridad para evitar un escape incontrolado de GLP en caso de accidente (según la norma 122 de la CEPE de la ONU).

  Si no se instala ningún dispositivo de cierre de seguridad, se puede conectar la señal D+ al aparato para evitar su funcionamiento durante la conducción.
- El montaje del aparato en los vehículos debe cumplir con la normativa técnica y administrativa del país de uso respectivo (por ejemplo, EN 1949).

  Deben respetarse la legislación y las normativas nacionales (por ejemplo, la hoja de trabajo G 607 de la DVGW para vehículos en Alemania).

Indicaciones para el transporte
fig. 3 en la página 3
Véase **fig. 3** en la página 48.

Indicaciones sobre el lugar de montaje
fig. 4 en la página 3
fig. 5 en la página 3
fig. 6 en la página 3
fig. 7 en la página 3
fig. 8 en la página 4
fig. 9 en la página 4
fig. 10 en la página 4
fig. 11 en la página 4
fig. 12 en la página 4
fig. 13 en la página 4

¡ADVERTENCIA! Peligro de asfixia
La cubierta debe colocarse de forma que los gases de escape no puedan entrar en el interior.
› Nunca se debe tender el conducto de escape hacia el exterior en la parte inferior del vehículo. El conducto de escape debe ir siempre hacia un lado utilizando una cubierta lateral.
› Tenga en cuenta las indicaciones facilitadas en **fig. 4** en la página 48 hasta **fig. 6** en la página 48.

¡ATENCIÓN! Riesgo de electrocución
El aparato debe instalarse en un lugar protegido de la humedad.
› No instale nunca el aparato directamente debajo de un fregadero o cerca de él.
› No toque el aparato si ha entrado en contacto con agua.

- Tenga en cuenta las indicaciones facilitadas en **fig. 4** en la página 48 hasta **fig. 13** en la página 48.
- Elija un lugar de fácil acceso para realizar el mantenimiento, así como para el montaje y el desmontaje.
- No coloque el aparato sobre ni encima de materiales sensibles al calor.
- No coloque el aparato directamente debajo de una toma de corriente.
- Antes de montar el aparato, compruebe si el montaje podría provocar daños en componentes del vehículo (por ejemplo, lámparas, armarios, puertas).
- Por motivos de seguridad, al montar el aparato (al realizar perforaciones, al atornillar, etc.) preste atención al recorrido de los mazos de cables, cables y otros componentes presentes en la zona de montaje, especialmente los que no están a la vista.
- Si la cubierta se instala debajo de una ventana que pueda abrirse, debe instalarse un interruptor eléctrico para la ventana.
- Asegúrese de que el aire aspirado por el aparato no pueda contaminarse con los gases de escape del vehículo ni con los gases de escape del aparato.
- La válvula de seguridad y vaciado debe montarse directamente junto al aparato. Debe colocarse debajo de la conexión de agua fría. Debe ser fácilmente accesible para su manejo.

Indicaciones para la conexión al suministro de agua

¡ADVERTENCIA! Riesgo para la salud
› Conecte el aparato únicamente a un suministro de agua portátil.
› No conecte nunca el aparato a un suministro de agua que no sea potable.

- Instale el aparato únicamente en un circuito de agua que contenga una bomba de presión con regulador de presión.

Indicaciones sobre las mangueras de agua, los tubos de gas y los conductos de aire caliente y de escape
- Las mangueras, los tubos y los conductos deben tenderse de forma que el aparato pueda desmontarse fácilmente para realizar trabajos de servicio técnico.
- Para garantizar el funcionamiento correcto, los tubos y conductos no deben colocarse tensados y deben ser lo más cortos posibles.
- No aplaste ni doble los tubos y conductos.
- Los conductos de aire caliente y los conductos de escape pueden calentar el ambiente. Asegúrese de que no haya ningún material en contacto con los conductos de aire caliente al que pueda afectar el calor. Mantenga una distancia de al menos 10 mm.
- Las mangueras de agua para la conexión al calentador de agua y la válvula de seguridad y vaciado deben ser aptas para el agua potable y resistentes a una presión de hasta 4,5 bar (450 kPa) y al agua caliente hasta 80 °C.

Indicaciones para la conexión al suministro de gas
- Compruebe la compatibilidad de la información de la placa de características con los requisitos de suministro de gas del vehículo.

Notas sobre el sistema eléctrico
- La conexión eléctrica del aparato debe ser realizada únicamente por un electricista cualificado.
- Compruebe que la especificación de tensión indicada en la etiqueta de tipo sea igual a la de la fuente de alimentación.
- No sitúe cables sueltos o doblados al lado de materiales conductores de la electricidad (metal).
- Proteja los cables de los bordes afilados.
- **TwinBoost 6000H y TwinBoost 8000H únicamente:** monte un interruptor omnipolar con un ancho de apertura de contacto de al menos 3 mm en el lado de montaje para la alimentación de CA (230 V).
- **TwinBoost 6000H y TwinBoost 8000H únicamente:** en caso de funcionamiento conectado a la red eléctrica, asegúrese de que la alimentación de tensión de CA esté protegida con un interruptor diferencial.

Indicaciones para la conexión a una instalación solar

¡AVISO! Peligro de daños
La electrónica del aparato puede resultar dañada por un suministro de tensión irregular de la instalación solar.
› Utilice siempre un regulador de tensión o una batería con regulador de carga entre el aparato y el panel solar según la norma EN 1648.

8.2 Montaje y conexión del aparato

1. Monte el aparato como se indica en la figura:
   fig. 14 en la página 4
2. Monte el panel de control como se indica en las figuras:
   fig. 15 en la página 4
   fig. 16 en la página 4
   fig. 17 en la página 5
3. Instalación del sensor de temperatura: véase Instalación del sensor de temperatura en la página 49.
4. **NOTA**
   Guíe el conducto de escape directamente después de la unidad en una curva hacia el lado o hacia arriba (**fig. 18** en la página 49). Esto contribuye a evitar el traqueteo y a reducir el ruido.

   Fije el conducto de escape al menos cada 50 cm (**fig. 18** en la página 49) con la ayuda de abrazaderas (accesorio).

   Monte el conducto de escape y la cubierta como se indica en las figuras:
   fig. 18 en la página 5
   fig. 19 en la página 5
   fig. 20 en la página 5
   fig. 21 en la página 5
   fig. 22 en la página 6
5. Monte los conductos de aire caliente como se indica en las figuras:
   fig. 23 en la página 6
   fig. 24 en la página 6
6. Observe el esquema de conexión de agua que se muestra en la figura:
   fig. 25 en la página 6
7. Monte la válvula de seguridad y vaciado y conéctela al suministro de agua fría como se indica en las figuras:
   fig. 26 en la página 6
   fig. 27 en la página 7
8. Conecte la salida de agua caliente como se indica en la figura:
   fig. 28 en la página 7
9. Conecte la manguera de ventilación como se indica en la figura:
   fig. 29 en la página 7
10. Asegúrese de que la presión de servicio del suministro de gas y del aparato sea la misma, véase la placa de características.
11. Realice la conexión al suministro de gas como se indica en la figura:
    fig. 30 en la página 7
12. **NOTA**
    Puede utilizar la conexión D+ si no hay instalado ningún dispositivo de cierre de seguridad (según la norma 122 de la CEPE de la ONU).

    Asegúrese de que el aparato dispone de al menos 12 V.

    Conecte el aparato a la fuente de alimentación como se indica en la figura:
    fig. 31 en la página 7

    Leyenda de la fig. v, página 7

Núm.	Descripción
1	Interruptor de la ventana (accesorio opcional)
2	Sensor de temperatura ambiente

13. Utilice una brida para cables para fijar el cable de alimentación de CC, el cable del panel de control y el cable del sensor de temperatura al ojal de la guía de los cables situado en el interior de la carcasa. Esto permite reducir la tensión y alinea los cables con el orificio de salida de la cubierta eléctrica.

8.3 Instalación del sensor de temperatura

NOTA
- Instale el sensor de temperatura a la altura del pecho.
- Instale el sensor de temperatura en el lado opuesto de las salidas de aire del vehículo.
- La instalación incorrecta del sensor de temperatura puede provocar un funcionamiento incorrecto del calentador. Si la instalación del sensor de temperatura es incorrecta, el calentador funcionará continuamente o dejará de funcionar sin alcanzar la temperatura de referencia.

fig. 32 en la página 7

1. Perfore un orificio (⌀ 9,5 mm) en la pared que hay delante del calentador.

   NOTA Asegúrese de que el orificio se perfora de forma que el sensor de temperatura no quede fuera del vehículo.
2. Enchufe el sensor de temperatura en el conector TA del calentador.
3. Inserte el sensor de temperatura a través del orificio perforado.
4. Coloque la cubierta de plástico en el sensor de temperatura.

9 Puesta en funcionamiento inicial

1. Coloque el adhesivo suministrado como se indica en la figura:
   fig. 33 en la página 8
2. Si la placa de datos ya no es accesible después del montaje, coloque la placa de datos adjunta (copia) en un lugar cercano al aparato que sea accesible.
3. Después del montaje, encárguele a un especialista la comprobación de la estanqueidad del conducto de suministro de gas, utilizando el método de la caída de presión, y la extensión de un certificado de prueba (por ejemplo, en Alemania, según la hoja de trabajo G 607 de la DVGW).
4. Ajuste el valor de la alarma de baja tensión como se indica en la figura:
   fig. 34 en la página 8

5. Realice los siguientes ajustes (véanse las instrucciones de uso):
   - Velocidad máxima del ventilador en el modo silencioso
   - Velocidad mínima del ventilador en el modo de ventilación
6. Marque el año de montaje en la placa de datos.
7. Entregue al propietario del vehículo las instrucciones de uso.
8. Compruebe todas las funciones del aparato, especialmente el vaciado del calentador de agua.

Cuando un aparato nuevo se pone en funcionamiento por primera vez, es posible que se produzcan humos y olores durante un breve periodo de tiempo.

En este caso, asegúrese de que el interior esté bien ventilado y ponga en funcionamiento el aparato durante unos minutos a la máxima temperatura para la autolimpieza:

- Ajuste la temperatura ambiente al valor máximo.
- Elija el modo automático para el calentamiento del aire.
- Elija el modo caliente para el calentamiento del agua.

10 Sustitución de fusibles

¡ADVERTENCIA! Peligro de electrocución

› Antes de realizar el mantenimiento o cambiar los fusibles, apague el aparato, cierre el suministro de gas y desconecte la alimentación de CC (12 V).

› **TwinBoost 6000H y TwinBoost 8000H únicamente:** Desconecte la alimentación de CA (230 V).

› **NOTA** Utilice únicamente fusibles del mismo amperaje.

Sustituya los fusibles de CC rotos como se indica en **fig. 35** en la página 50.

fig. 35 en la página 8

11 Limpieza y mantenimiento

› Limpie el aparato como se indica en la figura:

fig. 36 en la página 8

› Nunca utilice detergentes que contengan cloro para la limpieza y desinfección.

› Realice la autolimpieza una vez a la semana: Véase Autolimpieza en la página 50.

› Si la cubierta lateral está colocada debajo de una ventana: compruebe el funcionamiento del interruptor de la ventana como comprobación previa al viaje o estacional.

› Compruebe regularmente, sobre todo después de viajes largos, que la cubierta y el conducto de escape están intactos y correctamente fijados.

› Accione la válvula de seguridad y vaciado con regularidad, al menos dos veces al año, para eliminar los depósitos de cal y garantizar su correcto funcionamiento.

› Encargue a un experto la revisión del aparato, su suministro de gas y los conductos para los productos de combustión de conformidad con la normativa nacional (por ejemplo, en Alemania cada 2 años). Si no existe ninguna normativa nacional, debe hacerse al menos cada 2 años. La inspección debe certificarse en un certificado de prueba (por ejemplo, la hoja de trabajo G 607 de la DVGW para vehículos en Alemania).

›

Autolimpieza

Para limpiar las bacterias del sistema, haga funcionar el aparato durante unos minutos a la máxima temperatura para la autolimpieza:

1. Ajuste la temperatura ambiente al valor máximo.
2. Elija el modo automático AUTO para el calentamiento del aire.
3. Elija el modo caliente para el calentamiento del agua.

12 Solución de problemas

Versión del firmware
Lea las versiones del firmware de la pantalla (HMI) y del aparato:
fig. 37 en la página 8

Rutina en caso de fugas de gas (olor a gas)

¡ADVERTENCIA! Peligro de explosión
› Evite las fuentes de ignición. Apague inmediatamente todas las llamas abiertas. No utilice interruptores eléctricos ni dispositivos como la radio o el teléfono móvil. No ponga en marcha el motor del vehículo. No fume.

1. Abra todas las ventanas y las puertas.
2. Evacue a todas las personas del vehículo.
3. Cierre las bombonas de gas desde el exterior, si es posible.
4. Encargue la revisión de todo el sistema de gas y, si es necesario, la reparación, a personal cualificado.
5. Solo entonces vuelva a poner en funcionamiento el sistema de gas.

Procedimiento ordinario para la resolución de problemas

NOTA Efectúe el procedimiento ordinario solo si así se sugiere en la tabla de códigos de error.

1. Espere 3 min y vuelva a poner en marcha el aparato.
2. Si el aparato no funciona correctamente, póngase en contacto con el servicio de asistencia técnica del fabricante.

Contacto con el servicio de asistencia técnica del fabricante
Véase la última página de este manual.

12.1 Tabla de códigos de error

La pantalla muestra hasta 4 códigos de error y advertencias.
1. Desplácese por los códigos de error:
fig. 38 en la página 8
2. Restablezca los códigos de error:
fig. 39 en la página 8
3. Restablezca las advertencias:
fig. 40 en la página 9

NOTA También puede apagar el sistema pulsando el botón ⦿ durante 3 s.

Fallo	Posible causa	Propuesta de solución
002	Tensión de la batería baja	1. Compruebe la tensión de la batería y compárela con el ajuste de baja tensión. 2. Cargue la batería. 3. Conecte el vehículo a la alimentación de CA. 4. Si nada de lo anterior resuelve el problema, póngase en contacto con el servicio de asistencia técnica del fabricante.
003	Tensión de la batería alta	1. Compruebe la tensión de la batería y asegúrese de que es inferior a 16,5 V. Si la tensión de la batería es superior a 16,5 V, se ha conectado una batería incorrecta o la batería está rota. 2. Sustituya la batería por otra que suministre corriente continua según los datos técnicos (véase la placa de datos).

Fallo	Posible causa	Propuesta de solución
		3. Si el vehículo está conectado a la alimentación de CA, compruebe si la batería se está cargando. 4. Si la batería se está cargando, compruebe la tensión de carga (debe ser inferior a 16,5 V para garantizar el funcionamiento correcto durante la carga).
005	Fusible fundido	1. Compruebe los fusibles de CC (Sustitución de fusibles en la página 50). 2. Si el aparato no funciona correctamente, póngase en contacto con el servicio de asistencia técnica del fabricante.
007	Error general del sistema	> Póngase en contacto con el servicio de asistencia técnica del fabricante.
008	Error de comunicación	> Efectúe el procedimiento ordinario.
403	Error del sensor de presión de aire	> Efectúe el procedimiento ordinario.
404	Error del sensor de temperatura del aire de circulación	> Efectúe el procedimiento ordinario.
406	Error del sensor de temperatura del agua	> Efectúe el procedimiento ordinario.
408	Error del sensor de temperatura ambiente	> Efectúe el procedimiento ordinario.
409	Error del sensor de llama del calentador de aire	> Efectúe el procedimiento ordinario.
410	Error del sensor de llama del calentador de agua	> Efectúe el procedimiento ordinario.
411	Error del ventilador de combustión	> Efectúe el procedimiento ordinario.
412	Error del ventilador de circulación	> Efectúe el procedimiento ordinario.
413	Error de la válvula de gas 1 del calentador de aire	> Efectúe el procedimiento ordinario.
414	Error de la válvula de gas 2 del calentador de aire	> Efectúe el procedimiento ordinario.
415	Error de la válvula de gas del calentador de agua	> Efectúe el procedimiento ordinario.
416	Error de la válvula de gas principal	> Efectúe el procedimiento ordinario.
417	Error del relé de la válvula de gas	> Efectúe el procedimiento ordinario.
418	Error de arranque del calentador de aire	1. Efectúe el procedimiento ordinario. 2. Compruebe si la botella de gas está vacía. Si el dispositivo no arranca pero el suministro de gas está asegurado, póngase en contacto con el servicio de mantenimiento.
419	Error de arranque del calentador de agua	1. Efectúe el procedimiento ordinario. 2. Compruebe si la botella de gas está vacía. Si el dispositivo no arranca pero el suministro de gas está asegurado, póngase en contacto con el servicio de mantenimiento.
420	Llama del calentador de aire apagada	1. Efectúe el procedimiento ordinario.

Fallo	Posible causa	Propuesta de solución
		2. Compruebe si la botella de gas está vacía. Si el dispositivo no arranca pero el suministro de gas está asegurado, póngase en contacto con el servicio de mantenimiento.
421	Llama del calentador de agua apagada	1. Efectúe el procedimiento ordinario. 2. Compruebe si la botella de gas está vacía. Si el dispositivo no arranca pero el suministro de gas está asegurado, póngase en contacto con el servicio de mantenimiento.
422	Sobrecalentamiento de calentador de aire	1. Asegúrese de que el calentador de aire esté apagado. 2. Espere 15 min … 30 min hasta que el aparato se haya enfriado. 3. Compruebe todas las rejillas de entrada de aire y los conductos de aire de la cabina al aparato para asegurarse de que no están bloqueados. 4. Vuelva a poner en marcha el calentador de aire. 5. Si el aparato no funciona correctamente, póngase en contacto con el servicio de asistencia técnica del fabricante.
423	Sobrecalentamiento del calentador de agua	1. Asegúrese de que el calentador de agua esté apagado. 2. Espere 15 min … 30 min hasta que el aparato se haya enfriado. 3. Compruebe si el calentador de agua está lleno de agua. 4. Rellene con agua si faltaba agua. 5. Vuelva a poner en marcha el calentador de agua. 6. Si el aparato no funciona correctamente, póngase en contacto con el servicio de asistencia técnica del fabricante.
424	Ventana abierta (solo si el interruptor de la ventana está instalado)	1. Compruebe si la ventana situada sobre la cubierta está abierta. 2. Si la ventana estaba abierta, ciérrela y vuelva a poner en marcha el aparato. 3. Si la ventana estaba cerrada, efectúe el procedimiento ordinario.
431	El aparato se detiene durante el funcionamiento.	1. Espere 2 min. 2. Restablezca la advertencia. 3. Compruebe la fuente de alimentación.
434	Autoapagado. Se ha ignorado la advertencia de servicio técnico durante demasiado tiempo.	› Póngase en contacto con el servicio de asistencia técnica del fabricante para efectuar el servicio técnico. El aparato solo puede volver a ponerse en marcha después de efectuar el servicio técnico.

12.2 Tabla de códigos de advertencia

Fallo	Posible causa	Propuesta de solución
425	Agua congelada.	1. Restablezca la advertencia. ˅ El calentamiento del agua está apagado. Solo funciona el calentamiento del aire. 2. Haga funcionar el calentamiento del aire al máximo nivel para que la temperatura interior suba y el calentamiento del agua esté listo para funcionar de nuevo.
432	**TwinBoost 6000H y TwinBoost 8000H únicamente:** la alimentación de CA está desconectada o interrumpida.	1. Restablezca la advertencia. ˅ El calentador ahora solo funciona con gas. 2. Compruebe la fuente de alimentación.
433	Se requiere servicio técnico.	1. Restablezca la advertencia. 2. Póngase en contacto con el servicio de asistencia técnica del fabricante después de sus vacaciones o en la próxima oportunidad. Si espera demasiado tiempo, el calentador se apagará automáticamente y solo podrá volver a ponerse en marcha después del servicio técnico.

12.3 Sin tabla de códigos de error

Fallo	Posible causa	Propuesta de solución
No hay agua caliente, pero el calentador muestra que el agua está caliente.	El calentador se enciende con el depósito de agua vacío.	1. Compruebe si se alcanza la temperatura del agua en la IHM. 2. Compruebe si la válvula de seguridad y de vaciado está abierta. 3. Llene el depósito de agua cuando se enfríe.  **¡ADVERTENCIA! Lesiones graves** › **NO** llene un depósito de agua caliente vacío con agua fría.
No se ha alcanzado la temperatura de referencia.	La activación del modo de silencio y la limitación del ventilador de la cabina pueden impedir que la unidad alcance la temperatura de referencia, ya que esto reduce su rendimiento general.	Cambie al modo automático.
	Todas las salidas están cerradas o bloqueadas.	Compruebe todas las salidas.

13 Eliminación



Reciclaje del material de embalaje: Si es posible, deseche el material de embalaje en el contenedor de reciclaje adecuado. Esta separación es necesaria, ya que el embalaje es un recurso valioso y una gestión inadecuada puede afectar a la salud humana y al medio ambiente.



El contenedor con ruedas tachado indica que el producto es un equipo eléctrico o electrónico o que contiene pilas o baterías, y que debe desecharse por separado para tratarlo, recuperarlo y reciclarlo debidamente. **El consumidor tiene la obligación legal de desechar correctamente los equipos eléctricos o electrónicos y las pilas y baterías recargables, y de no arrojarlos junto a la basura doméstica.**

Esta separación es necesaria, ya que las pilas, las baterías y los aparatos eléctricos son recursos valiosos que pueden contener sustancias nocivas para los seres humanos y el medioambiente.

Cuando vaya a desechar definitivamente el producto, infórmese en el centro de reciclaje más cercano o en un distribuidor especializado sobre las normas pertinentes de gestión de residuos.

El producto, las pilas y las baterías podrán desecharse gratuitamente.

Retire las pilas y las baterías recargables antes de reciclar este producto.

Las pilas o baterías que contienen más de 0,002 % de cadmio o más de 0,004 % de plomo están marcadas con el símbolo químico del metal en cuestión: Cd o Pb.

14 Datos técnicos

	TwinBoost4000	TwinBoost6000H	TwinBoost6000	TwinBoost8000H
Fabricante	Dometic Germany GmbH, Hollefeldstr. 63, 48282 Emsdetten (Alemania)			
Número de identificación del producto	0063DL3129			
Países de destino inicial	AT/BE/BG/CH/CY/CZ/DE/DK/EE/ES/FI/FR/GB/GR/HR/HU/IE/ IS/IT/LI/LT/LU/LV/MC/MT/NL/NO/PL/PT/RO/SE/SI/SK/SM/TR			
Clase de protección	IPX1			
Capacidad de calentamiento	4000 W	4000 W (1800 W eléctrico)	6000 W	6000 W (1800 W eléctrico)
Tensión de entrada nominal	12 V⎓	12 V⎓ 230~ / 240 V, 50 / 60 Hz	12 V⎓	12 V⎓ 230~ / 240 V, 50 / 60 Hz
Rango de tensión de entrada	10 V⎓ 16,5 V⎓	10⎓ … 16,5 V 230~ / 240 V, 50 / 60 Hz	10⎓ … 16,5 V	10⎓ … 16,5 V 230~ / 240 V, 50 / 60 Hz
Consumo de corriente (12 V⎓)	Calentamiento del agua 0,7 A Calentamiento del aire máx. 7 A		Calentamiento del agua 0,7 A Calentamiento del aire máx. 12 A	
Consumo en modo de espera	5 mA			
Fusible necesario	15 A			
Categoría de aparato				
Categoría de gas	$I_{3B/P}$ (30), GPL/butano			
Presión de conexión del gas	30 mbar			
Consumo de gas				
MAX (Calentamiento del aire máx.)	327 g/h		495 g/h	
(Calentamiento del agua)	185 g/h			
+ (Calentamiento combinado)	512 g/h			
Consumo de gas en modo de espera	7,7 g/h (mantenimiento de la temperatura del agua)			
Carga calorífica nominal				
MAX (Calentador de aire máx.)	4,5 kW (Hs)		6,8 kW (Hs)	
(Calentador de agua)	2,35 kW (Hs)			
+ (Calentador combinado)	6,85 kW (Hs)			
Presión de la conexión de agua	máx. 2,8 bar (280 kPa)			
Calentador de agua (volumen de agua a 2,8 bar (280 kPa)	10 L			
Presión del sistema de agua	máx. 4,5 bar (450 kPa)			
Tiempo de calentamiento	Aprox. 17 min (10 L, calentamiento de 15 … 60 °C)			

	TwinBoost4000	TwinBoost6000H	TwinBoost6000	TwinBoost8000H
Rango de temperatura de funcionamiento	– 20 … 60 °C			
Dimensiones L x A x H	514 m × 438 m × 298 m			
Peso	17,3 kg	18,5 kg	17,3 kg	18,5 kg
Banda de frecuencia (WiFi)	2,4 GHz			
Potencia RF de salida	WiFi: 19,14 dBm (802.11b), 19,22 dBm (802.11g), 18,96 dBm (802.11n20), 19,12 dBm (802.11n40), Bluetooth: 7,93 dBm , Bluetooth LE: 5,93 dBm			
Inspección/certificación	CE E1 UKCA			

El equipo radioeléctrico del TwinBoost 4000, el TwinBoost 6000, el TwinBoost 6000H y el TwinBoost 8000H cumple los requisitos de la directiva 2014/53/UE. Encontrará la Declaración de conformidad del aparato en documents.dometic.com.

Português

1 Notas importantes..... 58
2 Explicação dos símbolos..... 58
3 Indicações de segurança..... 58
4 Material fornecido..... 59
5 Acessórios..... 59
6 Grupo alvo..... 59
7 Utilização adequada..... 59
8 Instalação..... 59
9 Arranque inicial..... 61
10 Substituir fusíveis..... 62
11 Limpeza e manutenção..... 62
12 Resolução de falhas..... 63
13 Eliminação..... 67
14 Ficha de dados técnicos..... 68

1 Notas importantes

Leia atentamente as presentes instruções e siga todas as instruções, orientações e avisos incluídos neste manual, de modo a garantir a correta instalação, utilização e manutenção do produto. É OBRIGATÓRIO manter estas instruções junto com o produto.

Ao utilizar o produto, está a confirmar que leu atentamente todas as instruções, orientações e avisos, e que compreende e aceita cumprir os termos e condições estabelecidos no presente manual. Aceita utilizar este produto exclusivamente para o fim e a aplicação a que se destina e de acordo com as instruções, orientações e avisos estabelecidos neste manual, assim como de acordo com todas as leis e regulamentos aplicáveis. Caso não leia nem siga as instruções e os avisos aqui estabelecidos, poderá sofrer ferimentos pessoais ou causar ferimentos a terceiros e o produto ou outros materiais nas proximidades poderão ficar danificados. Este manual do produto, incluindo as instruções, orientações e avisos, bem como a documentação relacionada, podem estar sujeitos a alterações e atualizações. Para consultar a ficha de informação do produto atualizada, visite documents.dometic.com.

2 Explicação dos símbolos

As palavras de advertência identificam mensagens de segurança e mensagens de danos à propriedade, assim como o grau ou nível de seriedade do perigo.

AVISO!
› Indica uma situação perigosa que, se não for evitada, pode causar a morte ou ferimentos graves.

PRECAUÇÃO!
› Indica uma situação perigosa que, se não for evitada, pode causar ferimentos ligeiros ou moderados.

NOTA!
› Indica uma situação que, se não for evitada, pode causar danos materiais.

OBSERVAÇÃO Informações suplementares para a utilização do produto.

3 Indicações de segurança

Tenha em atenção as indicações de segurança e as estipulações especificadas pelo fabricante do veículo e pelas oficinas autorizadas.

Tenha em atenção as seguintes informações de segurança fundamentais durante a utilização de aparelhos elétricos para a proteção contra:

- Choques elétricos
- Perigo de incêndio
- Ferimentos

AVISO! Perigo de explosão
› Nunca utilize o aparelho a gás nas seguintes situações:
  - Em postos de combustível
  - Em parques de estacionamento cobertos
  - Em ferries
  - Ao transportar a caravana ou autocaravana com um veículo de transporte ou reboque

AVISO! O incumprimento destes avisos poderá resultar em morte ou ferimentos graves.
› A instalação e reparação do aparelho apenas podem ser realizadas por pessoal qualificado familiarizado com os perigos inerentes ou com as normas nacionais em vigor. Reparações inadequadas podem originar perigos graves. Em caso de reparação, entre em contacto com a assistência do fabricante (ver verso).
› Em caso de incêndio, utilize apenas agentes de extinção permitidos. Não utilize água para apagar incêndios.
› **NÃO** encha um depósito de água quente vazio com água fria.

PRECAUÇÃO! O incumprimento destas advertências poderá resultar em ferimentos ligeiros ou moderados.
› O aparelho tem de ser instalado de forma segura, de modo que não possa cair.
› Utilize o aparelho apenas se tiver a certeza de que a caixa e os cabos não estão danificados.
› Os aparelhos com defeitos não devem ser utilizados.
› Não utilize o aparelho nas proximidades de líquidos inflamáveis.
› Não utilize o aparelho sem canais de ar quente instalados.
› Nunca permita que a entrada de ar de combustão ou a saída dos gases de escape fique bloqueada ou obstruída.
› Certifique-se de que a entrada de ar de combustão e a saída dos gases de escape permanecem sempre desobstruídas. Inspecione-as regularmente e limpe-as quando necessário. Isto é especialmente importante no inverno, quando neve, gelo ou detritos podem cobrir ou bloquear as aberturas.
› Certifique-se de que não há objetos inflamáveis armazenados ou instalados nas proximidades das saídas de ar. Deve ser mantida uma distância de, pelo menos, 50 cm.

NOTA! Risco de danos
› Utilize o aparelho apenas para o fim previsto.
› Não deve executar quaisquer alterações ou modificações no aparelho.

Manuseamento dos cabos elétricos

AVISO! O incumprimento destes avisos poderá resultar em morte ou ferimentos graves.
› A ligação elétrica apenas pode ser realizada por um eletricista qualificado (por exemplo, VDE 0100, parte 721 na Alemanha).

PRECAUÇÃO! O incumprimento destas advertências poderá resultar em ferimentos ligeiros ou moderados.
› Fixe os cabos e coloque-os de modo a excluir riscos de tropeções e de danos.
› Não instale o cabo da fonte de alimentação sobre ou junto a superfícies quentes (por exemplo, condutas de ar quente).
› Se o cabo da fonte de alimentação estiver danificado, o mesmo tem de ser substituído pelo fabricante, por um agente de assistência ou por pessoal com qualificações equivalentes.

NOTA! Risco de danos
› Se os cabos tiverem de ser passados por paredes com arestas afiadas, utilize tubos vazios ou tubos de passar cabos.
› Não coloque os cabos soltos ou dobrados junto de materiais eletrocondutores (metal).
› Não puxe pelos cabos.

4 Material fornecido

fig. 1 na página 3
fig. 1 na página 59

5 Acessórios

fig. 2 na página 3

N.º na fig. 2 na página 59	Descrição	N.º art.
1	Painel de controlo (Regulador rotativo 1,5', DICM) (obrigatório)	9620001471
2	Carcaça lateral (obrigatório)	9600051075, 9600051076, 9600051077
3	Interruptor da janela (opcional)	9600029509
4	Braçadeira de 80 mm (para conduta de escape)	9600051075, 9600051076, 9600051077
5	Braçadeira de 65 mm (para condutas de ar quente)	

6 Grupo alvo

As instruções neste manual destinam-se a pessoal qualificado em oficinas, que estão familiarizados com as diretivas a aplicar e medidas de segurança.

7 Utilização adequada

AVISO! Perigo de incêndio
› Não utilize o aquecedor enquanto o veículo estiver numa área fechada, como uma garagem ou outro espaço mal ventilado.



O aquecedor foi concebido para a utilização apenas em autocaravanas, caravanas e outros veículos com compartimentos habitacionais, quando o sistema de gás for instalado em conformidade com a norma EN 1949.

O aparelho **não** é adequado para a instalação em máquinas de construção, máquinas agrícolas, veículos utilitários, embarcações, casas e apartamentos, cabinas de caça e florestais, casas de fim de semana, avançados ou equipamento semelhante.

O aparelho apenas pode ser usado para aquecer água potável e para aquecer o interior do veículo. **Nunca** o utilize para aquecer outros líquidos.

Utilize o aparelho apenas com as condutas de ar quente e carcaça lateral originais instaladas pelo fabricantes. **Nunca** utilize outras condutas de ar quente ou carcaças.

O aparelho só deve ser operado ao conduzir se os equipamentos forem instalados de modo a evitar fugas descontroladas de gás liquefeito em caso de acidente (em conformidade com o regulamento UNECE 122).

Os aparelhos que não forem instalados em conformidade com os requisitos de instalação do fabricante não podem ser utilizados.

Se o aparelho for instalado em veículos de uso comercial, a entidade operadora tem de ter os requisitos legais e de seguro nacionais em consideração.

O aparelho não se destina a ser utilizado em altitudes superiores a 2000 m.

Este produto destina-se exclusivamente à aplicação e aos fins pretendidos com base nestas instruções.

Este manual fornece informações necessárias para proceder a uma instalação e/ou a uma operação adequadas do produto. Uma instalação e/ou uma operação ou manutenção incorretas causarão um desempenho insatisfatório e uma possível avaria.

O fabricante não aceita qualquer responsabilidade por danos ou prejuízos no produto resultantes de:

- Instalação, montagem ou ligação incorretas, incluindo sobretensões
- Manutenção incorreta ou utilização de peças sobressalentes não originais fornecidas pelo fabricante
- Alterações ao produto sem autorização expressa do fabricante
- Utilização para outras finalidades que não as descritas no presente manual

A Dometic reserva-se o direito de alterar o design e as especificações do produto.

8 Instalação

8.1 Indicações sobre a montagem

PRECAUÇÃO! Perigo de ferimentos
› O aparelho apenas pode ser instalado por pessoal qualificado de uma empresa especializada. As seguintes informações destinam-se a técnicos devidamente familiarizados com as diretivas e medidas de segurança a aplicar.

OBSERVAÇÃO Recomenda-se a instalação de um detetor de CO no veículo.

Indicações sobre a montagem
Antes de montar o aparelho, leia estas instruções de montagem. Durante a instalação do aparelho, é necessário prestar atenção às seguintes dicas e instruções:

AVISO! Risco de eletrocussão
› Durante os trabalhos no aparelho, desligue todas as fontes de alimentação.

AVISO! Perigo de ferimentos
› Feche o abastecimento de gás enquanto o aparelho estiver a ser montado e ligue o abastecimento de gás.

PRECAUÇÃO! Perigo de ferimentos

> Uma instalação incorreta do aparelho pode conduzir a danos irreparáveis no aparelho e comprometer a segurança do utilizador.
> Utilize sempre o vestuário de proteção adequado (por exemplo, óculos de proteção, luvas de proteção).

NOTA! Risco de danos
> Respeite sempre a estrutura do veículo e a vedação de todas as aberturas feitas durante a instalação do aparelho.

Regulamentos
- Se o aparelho estiver em funcionamento ao conduzir, deve ser instalado um aparelho de bloqueio de segurança para evitar uma fuga descontrolada de GPL em caso de acidente (em conformidade com o regulamento UNECE 122).

  Se nenhum aparelho de bloqueio de segurança for instalado, pode ligar o sinal D+ ao aparelho para impedir qualquer funcionamento ao conduzir.
- A instalação do aparelho em veículos deve respeitar os regulamentos técnicos e administrativos no país de utilização (por exemplo, a norma EN 1949).

  A legislação e regulamentos nacionais (por exemplo, a ficha de trabalho DVGW G 607 para veículos na Alemanha) devem ser respeitados.

Notas sobre o transporte

fig. 3 na página 3

Ver **fig. 3** na página 60.

Notas acerca do local de instalação

fig. 4 na página 3
fig. 5 na página 3
fig. 6 na página 3
fig. 7 na página 3
fig. 8 na página 4
fig. 9 na página 4
fig. 10 na página 4
fig. 11 na página 4
fig. 12 na página 4
fig. 13 na página 4

AVISO! Risco de asfixia

A carcaça deve ser posicionada de tal forma que os gases de exaustão não consigam entrar no interior.
> Nunca coloque a conduta de escape em funcionamento para fora na parte inferior do veículo. Coloque sempre a conduta de escape em funcionamento de lado utilizando uma carcaça lateral.
> Tenha em atenção as notas que constam da **fig. 4** na página 60 à **fig. 6** na página 60.

PRECAUÇÃO! Risco de eletrocussão

O aparelho tem de ser instalado num local resistente a água.
> Nunca instale o aparelho diretamente por baixo ou próximo de um lava-loiça.
> Não toque no aparelho se este tiver entrado em contacto com água.

- Tenha em atenção as notas que constam da **fig. 4** na página 60 à **fig. 13** na página 60.
- Escolha um local facilmente acessível para a manutenção, bem como para a montagem e desmontagem.
- Não coloque o aparelho por cima ou acima de materiais sensíveis ao calor.
- Não coloque o aparelho diretamente por baixo de uma tomada de alimentação.
- Antes de instalar o aparelho, verifique se a instalação não danifica eventuais componentes do veículo (por exemplo, lâmpadas, armários, portas).
- Por motivos de segurança, durante a instalação do aparelho (ao furar e aparafusar, etc.), preste atenção à condução dos chicotes de cabos existentes, em especial, à condução dos chicotes de cabos não visíveis, cabos e outros componentes localizados na área de montagem.
- Se a carcaça for instalada por baixo de uma janela que possa ser aberta, deve ser instalado um interruptor elétrico de janela.
- Certifique-se de que o ar aspirado pelo aparelho não pode ser contaminado por gases de exaustão do veículo ou gases de exaustão do aparelho.
- A válvula de segurança e escoamento deve ser instalada diretamente junto do aparelho. Deve ser colocada abaixo da ligação de água fria. Deve ser facilmente acessível para o funcionamento.

Notas sobre a ligação ao abastecimento de água

AVISO! Risco para a saúde
> Ligue o aparelho apenas a uma fonte de alimentação de água portátil.
> Nunca ligue o aparelho a água que não seja água potável.

- Apenas instale o aparelho num ciclo de água que contenha uma bomba de pressão com regulador de pressão.

Notas sobre mangueiras de água, tubos de gás e condutas de ar quente e de escape
- As mangueiras, tubos e condutas têm de ser colocados de tal forma que o aparelho seja fácil de remover para os trabalhos de manutenção.
- Para garantir o funcionamento correto, os tubos e condutas têm de ser instalados sem tensão e o mais curtos possível.
- Não esmague nem dobre tubos e condutas.
- As condutas de ar quente e as condutas de escape podem aquecer o ambiente. Certifique-se de que não existe material que sofra com o calor em contacto com as condutas de ar quente. Mantenha uma distância de, pelo menos, 10 mm.
- As mangueiras de água para ligar ao aquecedor de água ou à válvula de segurança e escoamento devem ser seguras para água potável, resistentes à pressão até 4,5 bar (450 kPa) e resistentes à água quente até 80 °C.

Notas sobre a ligação ao abastecimento de gás
- Verifique a compatibilidade da informação da placa de características com os requisitos do abastecimento de gás do veículo.

Notas sobre o sistema elétrico
- A ligação elétrica do aparelho apenas deve ser efetuada por um eletricista qualificado.
- Verifique se a indicação de tensão na placa de características corresponde à da fonte de alimentação existente.
- Não coloque cabos soltos nem dobrados junto de materiais eletrocondutores (metal).
- Proteja os cabos de bordas afiadas.
- **Apenas TwinBoost 6000H e TwinBoost 8000H:** Do lado da montagem para alimentação CA (230 V), instale um interruptor omnipolar com uma abertura de contacto com, pelo menos, 3 mm de largura.
- **Apenas TwinBoost 6000H e TwinBoost 8000H:** Em caso de funcionamento com rede elétrica, certifique-se de que a sua alimentação de tensão AC está protegida por um disjuntor de tensão residual.

Notas sobre a ligação com um sistema solar

NOTA! Risco de danos
O sistema eletrónico do aparelho pode ser danificado por uma alimentação de tensão irregular do sistema solar.
› Utilize sempre um distribuidor de corrente ou bateria com regulador de carga entre o aparelho e o painel solar em conformidade com a norma EN 1648.

8.2 Montar e conectar o aparelho

1. Monte o aparelho de acordo com a imagem:
   fig. 14 na página 4
2. Monte o painel de controlo de acordo com as imagens:
   fig. 15 na página 4
   fig. 16 na página 4
   fig. 17 na página 5
3. Instale o sensor de temperatura; consulte Instalação do sensor da temperatura na página 61.
4. **OBSERVAÇÃO**
   Guie a conduta de escape diretamente após a unidade numa curva para o lado ou para cima (**fig. 18** na página 61). Isto ajuda a evitar que chocalhem e a reduzir o ruído.

   Fixe a conduta de escape a, pelo menos, 50 cm (**fig. 18** na página 61) usando braçadeiras (acessório).

   Instale a conduta de escape e a carcaça de acordo com as imagens:
   fig. 18 na página 5
   fig. 19 na página 5
   fig. 20 na página 5
   fig. 21 na página 5
   fig. 22 na página 6
5. Instale as condutas de ar quente de acordo com as imagens:
   fig. 23 na página 6
   fig. 24 na página 6
6. Observe o esquema de ligação de água de acordo com a imagem:
   fig. 25 na página 6
7. Monte a válvula de segurança e escoamento e ligue-a ao abastecimento de água fria de acordo com as imagens:
   fig. 26 na página 6
   fig. 27 na página 7
8. Ligue a saída de água quente de acordo com a imagem:
   fig. 28 na página 7
9. Ligue a mangueira de ventilação de acordo com a imagem:
   fig. 29 na página 7
10. Certifique-se de que a pressão de operação do abastecimento de gás e do aparelho são iguais, consulte a placa de características.
11. Ligue o abastecimento de gás de acordo com a imagem:
    fig. 30 na página 7
12. **OBSERVAÇÃO**
    Pode utilizar a ligação D+ se não for instalado nenhum aparelho de bloqueio de segurança (em conformidade com o regulamento UNECE 122).

    Certifique-se de que, pelo menos, 12 V estão disponíveis no aparelho.

    Ligue o aparelho à alimentação de corrente de acordo com a imagem:
    fig. 31 na página 7
    Legenda da fig. v, página 7

N.º	Descrição
1	Interruptor da janela (acessório opcional)
2	Sensor de temperatura ambiente

13. Utilize uma braçadeira para fixar o cabo da fonte de alimentação de corrente contínua, o cabo do painel de controlo e o cabo do sensor de temperatura ao olhal do cabo de guia no interior da caixa. Isto proporciona um alívio da tensão e alinha os cabos com o orifício de saída na cobertura elétrica.

8.3 Instalação do sensor da temperatura

OBSERVAÇÃO
- Instale o sensor de temperatura na altura do peito.
- Instale o sensor de temperatura no lado oposto das saídas de ar do veículo.
- A instalação incorreta do sensor de temperatura pode provocar uma avaria no aquecedor. Se o sensor de temperatura tiver sido instalado incorretamente, o aquecedor funcionará continuamente ou parará de funcionar sem atingir a temperatura visada.

fig. 32 na página 7

1. Faça um orifício (⌀ 9,5 mm) na parede em frente ao aquecedor.

   OBSERVAÇÃO Certifique-se de que o furo seja feito de tal modo que o sensor de temperatura não seja colocado fora do veículo.
2. Ligue o sensor de temperatura ao conetor TA do aquecedor.
3. Insira o sensor de temperatura através do orifício.
4. Coloque a tampa de plástico no sensor de temperatura.

9 Arranque inicial

1. Cole o adesivo fornecido de acordo com a imagem:
   fig. 33 na página 8
2. Se a placa de características já não estiver acessível depois da instalação, coloque a placa de características incluída (cópia) num local perto do aparelho que seja acessível.
3. Após a instalação, solicite a verificação da estanquidade da linha de abastecimento de gás por um especialista, utilizando o método de redução de pressão, e a emissão de um certificado de teste (por exemplo, na Alemanha em conformidade com a ficha de trabalho DVGW G 607).
4. Defina o valor do alarme de subtensão de acordo com a imagem:
   fig. 34 na página 8

5. Configure as seguintes definições (consulte o manual de instruções):
   - Velocidade máxima do ventilador no modo silencioso
   - Velocidade mínima do ventilador no modo de ventilação
6. Assinale o ano de instalação na placa de características.
7. Forneça o manual de instruções ao proprietário do veículo.
8. Verifique todas as funções do aparelho, especialmente o esvaziamento do aquecedor de água.

Quando um aparelho novo é inicialmente colocado em funcionamento, podem ocorrer fumo e odores durante um breve período de tempo.

Se tal ocorrer, certifique-se de que o interior está bem ventilado e utilize o aparelho durante alguns minutos ao nível de temperatura mais elevado para autolimpeza:

- Defina a temperatura ambiente para o valor máximo
- Escolha o modo automático para o aquecimento do ar
- Escolha o modo quente para o aquecimento de água

10 Substituir fusíveis

AVISO! Perigo de eletrocussão

› Antes de fazer a manutenção ou mudar os fusíveis, desligue o aparelho, feche o abastecimento de gás e desligue a fonte de alimentação de CC (12 V).

› **Apenas TwinBoost 6000H e TwinBoost 8000H:** Desligue a fonte de alimentação de CA (230 V).

› **OBSERVAÇÃO** Utilize apenas fusíveis com o mesmo valor.

Substitua os fusíveis de CC queimados de acordo com a **fig. 35** na página 62.

fig. 35 na página 8

11 Limpeza e manutenção

› Limpe o aparelho de acordo com a imagem:

fig. 36 na página 8

› Nunca utilize detergentes que contenham cloro para a limpeza e desinfeção.

› Efetue a autolimpeza uma vez por semana: Ver Autolimpeza na página 62.

› Se a carcaça lateral estiver posicionada abaixo de uma janela: Verifique o funcionamento do interruptor da janela como uma verificação sazonal ou antes de uma viagem.

› Verifique regularmente, especialmente depois de viagens longas, se a carcaça e a conduta de escape estão intactas e encaixadas de forma correta.

› Utilize a válvula de segurança e escoamento regularmente, pelo menos duas vezes por ano, para remover depósitos de calcário e garantir o funcionamento adequado.

› Solicite a verificação do aparelho, do seu abastecimento de gás e as condutas para os produtos de combustão por um especialista em conformidade com os regulamentos nacionais (por exemplo, na Alemanha, a cada dois anos). Se não existirem regulamentos nacionais, tal deve ser feito, pelo menos, a cada dois anos. A inspeção deve ser certificada por um certificado de teste (por exemplo, a ficha de trabalho DVGW G 607 para veículos na Alemanha).

›

Autolimpeza

Para limpar as bactérias do sistema, coloque o aparelho em funcionamento durante alguns minutos ao nível de temperatura mais elevado para autolimpeza:

1. Defina a temperatura ambiente para o valor máximo.
2. Escolha o modo automático AUTO para o aquecimento do ar.
3. Escolha o modo quente para o aquecimento de água.

12 Resolução de falhas

Versão do firmware
Leia as versões do firmware do monitor (HMI) e do aparelho:
fig. 37 na página 8

Rotina em caso de fuga de gás (cheiro a gás)

AVISO! Perigo de explosão
› Evite fontes de ignição. Apague imediatamente todas as chamas abertas. Não utilize interruptores ou aparelhos elétricos, como o rádio ou telemóvel. Não ligue o motor do veículo. Não fume.

1. Abra todas as janelas e portas.
2. Evacue todas as pessoas do veículo.
3. Se possível, feche as botijas de gás a partir do lado de fora.
4. Solicite a verificação e, se necessário, a reparação de todo o sistema de gás por pessoal qualificado.
5. Só depois pode voltar a colocar o sistema de gás em funcionamento.

Rotina predefinida para a resolução de problemas

OBSERVAÇÃO Apenas execute a rotina predefinida se a mesma for proposta na tabela de código de erro.

1. Aguarde 3 min e, em seguida, reinicie.
2. Se o aparelho não funcionar de forma adequada, entre em contacto com a assistência do fabricante.

Contactar a assistência do fabricante
Consulte o verso do presente manual.

12.1 Tabela de código de erro

O monitor mostra até quatro códigos de erro e avisos.
1. Percorrer os códigos de erro:
fig. 38 na página 8
2. Repor os códigos de erro:
fig. 39 na página 8
3. Avisos de reposição:
fig. 40 na página 9

OBSERVAÇÃO Em alternativa, pode desligar o sistema ao premir o botão ⦿ durante 3 s.

Falha	Possível causa	Sugestão de solução
002	Tensão da bateria baixa	1. Verifique a tensão da bateria e compare-a à definição de subtensão. 2. Carregue a bateria. 3. Ligue o veículo à alimentação de CA. 4. Se nenhuma das sugestões acima resolver o problema, contacte a assistência do fabricante.
003	Tensão da bateria elevada	1. Verifique a tensão da bateria e certifique-se de que é inferior a 16,5 V. Se a tensão da bateria for superior a 16,5 V ou uma bateria errada está ligada ou a bateria está avariada. 2. Substitua a bateria por uma bateria que forneça alimentação de CC em conformidade com a ficha de dados técnicos (consulte a placa de características).

Falha	Possível causa	Sugestão de solução
		3. Caso o veículo esteja ligado à alimentação de CA, verifique se a bateria está a carregar. 4. Se a bateria estiver a carregar, verifique a tensão de carregamento (deve ser inferior a 16,5 V para garantir o funcionamento adequado enquanto carrega).
005	Fusível queimado	1. Verifique os fusíveis de alimentação de CC (Substituir fusíveis na página 62). 2. Se o aparelho não funcionar de forma adequada, entre em contacto com a assistência do fabricante.
007	Erro geral de sistema	› Contacte a assistência do fabricante.
008	Erro de comunicação	› Execute a rotina predefinida.
403	Erro do sensor de pressão de ar	› Execute a rotina predefinida.
404	Erro do sensor da temperatura do ar em circulação	› Execute a rotina predefinida.
406	Erro do sensor da temperatura da água	› Execute a rotina predefinida.
408	Erro do sensor de temperatura ambiente	› Execute a rotina predefinida.
409	Erro do sensor de chama do aquecedor de ar	› Execute a rotina predefinida.
410	Erro do sensor de chama do aquecedor de água	› Execute a rotina predefinida.
411	Erro do ventilador de combustão	› Execute a rotina predefinida.
412	Erro da ventilação de circulação	› Execute a rotina predefinida.
413	Erro da válvula de gás 1 do aquecedor de ar	› Execute a rotina predefinida.
414	Erro da válvula de gás 2 do aquecedor de ar	› Execute a rotina predefinida.
415	Erro da válvula de gás do aquecedor de água	› Execute a rotina predefinida.
416	Erro da válvula de gás principal	› Execute a rotina predefinida.
417	Erro do relé da válvula de gás	› Execute a rotina predefinida.
418	Erro de arranque do aquecedor de ar	1. Execute a rotina predefinida. 2. Verifique se a garrafa de gás está vazia. Se o aparelho não arrancar mas existir fornecimento de gás, contacte a manutenção.
419	Erro de arranque do aquecedor de água	1. Execute a rotina predefinida. 2. Verifique se a garrafa de gás está vazia. Se o aparelho não arrancar mas existir fornecimento de gás, contacte a manutenção.
420	A chama do aquecedor de ar apaga	1. Execute a rotina predefinida. 2. Verifique se a garrafa de gás está vazia. Se o aparelho não arrancar mas existir fornecimento de gás, contacte a manutenção.
421	A chama do aquecedor de água apaga	1. Execute a rotina predefinida. 2. Verifique se a garrafa de gás está vazia. Se o aparelho não arrancar mas existir fornecimento de gás, contacte a manutenção.

Falha	Possível causa	Sugestão de solução
422	Sobreaquecimento do aquecedor de ar	1. Certifique-se de que o aquecedor de ar está desligado. 2. Espere 15 min … 30 min até que o aparelho arrefeça. 3. Verifique se todas as grelhas de entrada e condutas de ar da cabina no aparelho não estão bloqueadas. 4. Reinicie o aquecedor. 5. Se o aparelho não funcionar de forma adequada, entre em contacto com a assistência do fabricante.
423	Sobreaquecimento do aquecedor de água	1. Certifique-se de que o aquecedor de água está desligado. 2. Espere 15 min … 30 min até que o aparelho arrefeça. 3. Verifique se o aquecedor de água está cheio com água. 4. Reabasteça com água se não tiver água. 5. Reinicie o aquecedor de água. 6. Se o aparelho não funcionar de forma adequada, entre em contacto com a assistência do fabricante.
424	Janela aberta (apenas se o interruptor da janela estiver instalado)	1. Verifique se a janela acima da carcaça está aberta. 2. Se a janela estiver aberta, feche-a e reinicie o aparelho. 3. Se a janela estiver fechada, execute a rotina predefinida.
431	Aparelho interrompido durante o funcionamento.	1. Aguarde 2 min. 2. Aviso de reposição. 3. Verifique a alimentação de corrente.
434	Encerramento automático. O aviso de manutenção foi ignorado durante demasiado tempo.	› Contacte a assistência do fabricante para obter manutenção. O aparelho só pode ser reiniciado após a manutenção.

12.2 Tabela de código de aviso

Falha	Possível causa	Sugestão de solução
425	Água congelada	1. Aviso de reposição. ˅ O aquecedor de água está desligado. Apenas o aquecedor de ar está em funcionamento. 2. Coloque o aquecedor de ar em funcionamento no nível mais elevado para que a temperatura interior aumente e o aquecedor de água esteja novamente operacional.
432	**Apenas TwinBoost 6000H e TwinBoost 8000H:** Fonte de alimentação de CA desligada ou interrompida.	1. Aviso de reposição. ˅ Agora, o aquecedor funciona apenas com gás. 2. Verifique a alimentação de corrente.
433	Manutenção necessária	1. Aviso de reposição.

Falha	Possível causa	Sugestão de solução
		2. Contacte a assistência do fabricante para obter manutenção após as suas férias ou assim que possível. Se esperar demasiado tempo, o aquecedor irá desligar automaticamente e só poderá ser reiniciado após a manutenção.

12.3 Tabela sem código de erro

Falha	Possível causa	Sugestão de solução
Sem água quente, mas o aquecedor mostra que a água está quente.	O aquecedor liga com o depósito de água vazio.	1. Verifique se a temperatura da água é atingida no HMI. 2. Verifique se a válvula de segurança e escoamento está aberta. 3. Encha o depósito de água depois de este arrefecer.  **AVISO! Ferimentos graves** › **NÃO** encha um depósito de água quente vazio com água fria.
A temperatura visada não é atingida.	Ativar o modo silencioso e limitar o ventilador da cabina pode impedir que a unidade atinja a temperatura visada, uma vez que isto reduz o desempenho geral.	Mude para o modo automático.
	Todas as saídas estão fechadas ou bloqueadas.	Verifique todas as saídas.

13 Eliminação



Reciclagem do material de embalagem: Sempre que possível, coloque o material de embalagem no respetivo contentor de reciclagem. Esta separação é necessária, uma vez que a embalagem é um recurso valioso e a eliminação inadequada pode afetar a saúde humana e o ambiente.



O caixote do lixo com uma cruz indica que o produto é um equipamento elétrico ou eletrónico ou contém baterias e tem de ser recolhido separadamente para tratamento, recuperação e reciclagem adequados. **O consumidor é legalmente obrigado a eliminar adequadamente qualquer equipamento elétrico ou eletrónico, baterias e pilhas recarregáveis separadamente do lixo doméstico geral!**

Esta separação é necessária, pois as baterias e os aparelhos elétricos são recursos valiosos e podem conter substâncias nocivas para os humanos e para o ambiente.

Para eliminar definitivamente o produto, informe-se junto do centro de reciclagem ou distribuidor mais próximo sobre as disposições de eliminação aplicáveis.

O produto e as baterias podem ser eliminados gratuitamente.

Retire todas as baterias e pilhas recarregáveis antes de reciclar este produto.

As baterias com mais de 0,002 % de cádmio ou mais de 0,004 % de chumbo estão marcadas com o símbolo químico do metal em causa: Cd ou Pb.

14 Ficha de dados técnicos

	TwinBoost4000	TwinBoost6000H	TwinBoost6000	TwinBoost8000H
Fabricante	Dometic Germany GmbH, Hollefeldstr. 63, 48282 Emsdetten, Germany			
Número de identificação do produto	0063DL3129			
Países do primeiro destino	AT/BE/BG/CH/CY/CZ/DE/DK/EE/ES/FI/FR/GB/GR/HR/HU/IE/ IS/IT/LI/LT/LU/LV/MC/MT/NL/NO/PL/PT/RO/SE/SI/SK/SM/TR			
Classe de proteção	IPX1			
Potência de aquecimento	4000 W	4000 W (1800 W elétrico)	6000 W	6000 W (1800 W elétrico)
Tensão nominal de entrada	12 V⎓	12 V⎓ 230~ / 240 V, 50 / 60 Hz	12 V⎓	12 V⎓ 230~ / 240 V, 50 / 60 Hz
Gama de tensão de entrada	10 V⎓ 16,5 V⎓	10⎓ … 16,5 V 230~ / 240 V, 50 / 60 Hz	10⎓ … 16,5 V	10⎓ … 16,5 V 230~ / 240 V, 50 / 60 Hz
Consumo de corrente (12 V⎓)	Aquecimento de água 0,7 A Aquecimento máximo de ar 7 A		Aquecimento de água 0,7 A Aquecimento máximo de ar 12 A	
Consumo em standby	5 mA			
Fusível necessário	15 A			
Categoria do aparelho de queima				
Categoria de gás	$I_{3B/P}$ (30), GPL / Butano			
Pressão da ligação de gás	30 mbar			
Consumo de gás				
MAX (Aquecimento máximo de ar)	327 g/h		495 g/h	
(Aquecimento de água)	185 g/h			
+ (Aquecimento combinado)	512 g/h			
Consumo de gás em standby	7,7 g/h (manter a temperatura da água)			
Caudal térmico nominal				
MAX (Aquecedor de ar máximo)	4,5 kW (Hs)		6,8 kW (Hs)	
(Aquecedor de água)	2,35 kW (Hs)			
+ (Aquecedor combinado)	6,85 kW (Hs)			
Pressão da ligação de água	no máximo 2,8 bar (280 kPa)			
Aquecedor de água (volume de água a 2,8 bar (280 kPa)	10 L			
Pressão do sistema de água	no máximo 4,5 bar (450 kPa)			
Tempo de aquecimento	Aprox. 17 min (10 L, aquecido de 15 … 60 °C)			
Intervalo de temperatura de funcionamento	– 20 … 60 °C			
Dimensões C x L x A	514 m × 438 m × 298 m			

	TwinBoost4000	TwinBoost6000H	TwinBoost6000	TwinBoost8000H
Peso	17,3 kg	18,5 kg	17,3 kg	18,5 kg
Banda de frequência (Wi-Fi)	2,4 GHz			
Potência de saída RF	Wi-Fi: 19,14 dBm (802.11b), 19,22 dBm (802.11g), 18,96 dBm (802.11n20), 19,12 dBm (802.11n40), Bluetooth: 7,93 dBm , Bluetooth LE: 5,93 dBm			
Inspeção/certificação				

O equipamento de rádio do TwinBoost 4000, TwinBoost 6000, TwinBoost 6000H e TwinBoost 8000H está em conformidade com os requisitos da diretiva 2014/53/UE. A Declaração de Conformidade do seu aparelho está disponível em documents.dometic.com.

Italiano

1 Note importanti....70
2 Spiegazione dei simboli....70
3 Istruzioni per la sicurezza....70
4 Dotazione....71
5 Accessori....71
6 Destinatari....71
7 Destinazione d'uso....71
8 Installazione....71
9 Prima messa in servizio....73
10 Sostituzione fusibili....74
11 Pulizia e manutenzione....74
12 Risoluzione dei problemi....75
13 Smaltimento....79
14 Scheda tecnica....80

1 Note importanti

Si prega di leggere attentamente e di seguire tutte le istruzioni, le linee guida e le avvertenze incluse in questo manuale del prodotto, al fine di garantire che il prodotto venga sempre installato, utilizzato e mantenuto nel modo corretto. Queste istruzioni DEVONO essere conservate insieme al prodotto.

Utilizzando il prodotto, l'utente conferma di aver letto attentamente tutte le istruzioni, le linee guida e le avvertenze e di aver compreso e accettato di rispettare i termini e le condizioni qui espressamente indicati. L'utente accetta di utilizzare questo prodotto solo per lo scopo e l'applicazione previsti e in conformità alle istruzioni, le linee guida e le avvertenze indicate nel presente manuale del prodotto, nonché in conformità alle leggi e ai regolamenti applicabili. La mancata lettura e osservanza delle istruzioni e delle avvertenze qui espressamente indicate può causare lesioni personali e a terzi, danni al prodotto o ad altre proprietà nelle vicinanze. Il presente manuale del prodotto, comprese le istruzioni, le linee guida e le avvertenze e la relativa documentazione possono essere soggetti a modifiche e aggiornamenti. Per informazioni aggiornate sul prodotto, visitare documents.dometic.com.

2 Spiegazione dei simboli

Il termine presente nella segnalazione identifica i messaggi di sicurezza e quelli relativi al danneggiamento della proprietà, oltre a indicare il grado o livello di gravità del rischio.

AVVERTENZA!
› Indica una situazione di pericolo che, se non evitata, potrebbe provocare lesioni gravi o mortali.

ATTENZIONE!
› Indica una situazione di pericolo che, se non evitata, potrebbe provocare lesioni di entità lieve o moderata.

AVVISO!
› Indica una situazione di pericolo che, se non evitata, può provocare danni alle cose.

NOTA Informazioni supplementari relative al funzionamento del prodotto.

3 Istruzioni per la sicurezza

Osservare le istruzioni per la sicurezza e le condizioni previste dal fabbricante del veicolo e dalle officine autorizzate.

Durante l'uso di dispositivi elettrici attenersi alle misure di sicurezza fondamentali descritte qui di seguito

- scosse elettriche
- pericolo di incendio
- lesioni

AVVERTENZA! Pericolo di esplosione
› Non utilizzare mai l'apparecchio a gas nelle seguenti situazioni:
  - Presso le stazioni di servizio
  - Nei parcheggi coperti
  - Sui traghetti
  - Durante il trasporto della roulotte o del camper con un veicolo da trasporto o un carro attrezzi

AVVERTENZA! La mancata osservanza di queste avvertenze potrebbe causare la morte o lesioni gravi.
› L'installazione e la riparazione dell'apparecchio possono essere effettuate solo da personale qualificato a conoscenza dei rischi connessi e delle normative pertinenti e nazionali. Le riparazioni effettuate in modo scorretto possono causare gravi pericoli. Per il servizio di riparazione, contattare il servizio di assistenza del fabbricante (vedere l'ultima pagina).
› In caso di incendio utilizzare solo agenti estinguenti approvati. Non tentare di estinguere l'incendio con acqua.
› **NON** riempire un serbatoio dell'acqua calda vuoto con acqua fredda.

ATTENZIONE! La mancata osservanza di queste precauzioni potrebbe causare lesioni lievi o moderate.
› Installare l'apparecchio in modo tale che non possa cadere.
› Utilizzare l'apparecchio soltanto dopo aver verificato che l'alloggiamento e i cavi non siano danneggiati.
› Gli apparecchi guasti non devono essere utilizzati.
› Non utilizzare l'apparecchio vicino a liquidi infiammabili.
› Non utilizzare l'apparecchio senza i condotti dell'aria calda montati.
› Non lasciare mai che la presa dell'aria di combustione o l'uscita dei gas di scarico si blocchino o si ostruiscano.
› Assicurarsi che la presa dell'aria di combustione e l'uscita dei gas di scarico rimangano sempre libere. Controllarle regolarmente e pulirle quando necessario. Ciò è particolarmente importante in condizioni invernali, quando neve, ghiaccio o detriti possono coprire o bloccare le aperture.
› Assicurarsi che nelle zone vicine alle bocchette dell'aria non siano collocati o installati oggetti infiammabili. Deve essere rispettata una distanza minima di 50 cm.

AVVISO! Rischio di danni
› Utilizzare l'apparecchio solamente in conformità alla destinazione d'uso prevista.
› Non eseguire modifiche o trasformazioni all'apparecchio!

Maneggiare i cavi elettrici

AVVERTENZA! La mancata osservanza di queste avvertenze potrebbe causare la morte o lesioni gravi.
› L'allacciamento elettrico può essere eseguito esclusivamente da un tecnico specializzato (ad esempio, in Germania, in conformità di VDE 0100, parte 721).

ATTENZIONE! La mancata osservanza di queste precauzioni potrebbe causare lesioni lievi o moderate.
› Posare i cavi in modo tale che non sussista pericolo di inciampo e che si possano escludere eventuali danni ai cavi.
› Non poggiare il cavo di alimentazione sopra o accanto a superfici calde (ad esempio condotti dell'aria calda).

› Se il cavo di alimentazione viene danneggiato, deve essere sostituito dal fabbricante, da un addetto all'assistenza oppure da personale con qualifica analoga.

AVVISO! Rischio di danni
› Utilizzare canaline per cavi per posare i cavi attraverso pareti con spigoli vivi.
› Non effettuare la posa di cavi laschi o piegati accanto a materiali elettroconduttori (metalli).
› Non tirare i cavi.

4 Dotazione

fig. 1 alla pagina 3
fig. 1 alla pagina 71

5 Accessori

fig. 2 alla pagina 3

N. nella fig. 2 alla pagina 71	Descrizione	N. art.
1	Pannello di controllo (manopola 1,5", DICM) (obbligatorio)	9620001471
2	Cofano laterale (obbligatorio)	9600051075, 9600051076, 9600051077
3	Interruttore finestra (opzionale)	9600029509
4	Fascetta stringitubo 80 mm (per il condotto di scarico)	9600051075, 9600051076, 9600051077
5	Fascetta stringitubo 65 mm (per i condotti dell'aria calda)	

6 Destinatari

Questo manuale di istruzioni si rivolge al personale qualificato delle officine informato sulle direttive e i dispositivi di sicurezza da adottare.

7 Destinazione d'uso

AVVERTENZA! Pericolo di incendio
› Non utilizzare il riscaldatore quando il veicolo si trova in un'area chiusa, come un garage o un altro spazio scarsamente ventilato.



Il riscaldatore è progettato solo per l'uso in caravan, roulotte e altri veicoli con scomparti abitativi, dotati di impianto del gas installato in conformità alla norma EN 1949.

L'apparecchio **non** è adatto all'installazione in macchine edili, macchine agricole, veicoli commerciali, imbarcazioni, case e appartamenti, capanne di caccia e forestali, case per il fine settimana, verande o attrezzature simili.

L'apparecchio può essere usato solo per riscaldare l'acqua potabile e per riscaldare l'interno del veicolo. **Non utilizzarlo mai** per riscaldare altri liquidi.

Usare l'apparecchio solo con i condotti dell'aria calda e il cofano laterale originali del fabbricante installati. **Non utilizzare mai** altri condotti dell'aria calda o cofani.

L'apparecchio può essere messo in funzione durante la marcia solo se sono installati dispositivi di sicurezza che impediscono la fuoriuscita incontrollata di gas liquido in caso di incidente (secondo il regolamento UN-ECE 122).

Non è ammesso l'utilizzo di dispositivi non installati secondo i requisiti di installazione del fabbricante.

Se l'apparecchio è installato in veicoli per uso commerciale, l'operatore è tenuto a considerare i requisiti legali e assicurativi nazionali.

L'apparecchio non è destinato all'uso ad altitudini superiori a 2000 m.

Questo prodotto è adatto solo per l'uso e l'applicazione previsti in conformità alle presenti istruzioni.

Il presente manuale fornisce le informazioni necessarie per la corretta installazione e/o il funzionamento del prodotto. Un'installazione errata e/o un utilizzo o una manutenzione impropri comporteranno prestazioni insoddisfacenti e un possibile guasto.

Il fabbricante non si assume alcuna responsabilità per eventuali lesioni o danni al prodotto che derivino da:

- Installazione, montaggio o collegamento errati, compresa la sovratensione
- Manutenzione non corretta o uso di parti di ricambio diverse da quelle originali fornite dal fabbricante
- Modifiche al prodotto senza esplicita autorizzazione del fabbricante
- Impiego per scopi diversi da quelli descritti nel presente manuale

Dometic si riserva il diritto di modificare l'aspetto e le specifiche del prodotto.

8 Installazione

8.1 Note sull'installazione

ATTENZIONE! Rischio di lesioni
› Il montaggio dell'apparecchio può essere eseguito solo dal personale qualificato di un'azienda specializzata. Le seguenti informazioni sono destinate al personale specializzato informato sulle direttive e le misure di sicurezza da adottare.

NOTA Si consiglia di installare un rilevatore di monossido di carbonio nel veicolo.

Note sull'installazione
Prima di installare l'apparecchio, leggere interamente le presenti istruzioni di montaggio.
Durante l'installazione dell'apparecchio, osservare i consigli e le indicazioni seguenti:

AVVERTENZA! Pericolo di scosse elettriche
› Quando si opera sull'apparecchio, interrompere tutte le alimentazioni di tensione.

AVVERTENZA! Rischio di lesioni
› Chiudere l'alimentazione del gas durante l'installazione e il collegamento dell'apparecchio all'alimentazione del gas.

ATTENZIONE! Rischio di lesioni
› Un montaggio non corretto può provocare danni irreparabili all'apparecchio e compromettere la sicurezza dell'utente.
› Indossare sempre abbigliamento protettivo idoneo (ad esempio, occhiali e guanti di protezione) durante l'esecuzione dei lavori.

AVVISO! Rischio di danni
› Al momento dell'installazione dell'apparecchio, osservare sempre la statica del veicolo e isolare tutte le aperture che si sono create durante il montaggio.

Normative
- Se l'apparecchio viene utilizzato durante la marcia, è necessario installare un dispositivo di arresto di sicurezza per evitare una fuoriuscita incontrollata di GPL in caso di incidente (secondo il regolamento UN ECE 122).

  Se non è installato alcun dispositivo di arresto di sicurezza, è possibile collegare il segnale D+ all'apparecchio per impedire qualsiasi operazione durante la marcia.
- L'installazione dell'apparecchio nei veicoli deve essere conforme alle normative tecniche e amministrative del rispettivo Paese di utilizzo (ad es. EN 1949).

  Devono essere rispettati i regolamenti e le leggi nazionali (ad esempio il foglio di lavoro DVGW G 607 per i veicoli in Germania).

Note sul trasporto
fig. 3 alla pagina 3
Vedere **fig. 3** alla pagina 72.

Note sul luogo di installazione
fig. 4 alla pagina 3
fig. 5 alla pagina 3
fig. 6 alla pagina 3
fig. 7 alla pagina 3
fig. 8 alla pagina 4
fig. 9 alla pagina 4
fig. 10 alla pagina 4
fig. 11 alla pagina 4
fig. 12 alla pagina 4
fig. 13 alla pagina 4

AVVERTENZA! Pericolo di soffocamento
Il cofano deve essere posizionato in modo tale che i gas di scarico non possano entrare nell'abitacolo.
› Non posare mai il condotto di scarico verso l'esterno sul lato inferiore del veicolo. Posare il condotto di scarico sempre lateralmente usando un cofano laterale.
› Osservare le note indicate dalla **fig. 4** alla pagina 72 alla **fig. 6** alla pagina 72.

ATTENZIONE! Pericolo di scosse elettriche
L'apparecchio deve essere montato in un punto protetto dall'acqua.
› Non installare mai l'apparecchio direttamente sotto o molto vicino a un lavandino.
› Non toccare l'apparecchio se è entrato a contatto con l'acqua.

- Osservare le note indicate dalla **fig. 4** alla pagina 72 alla **fig. 13** alla pagina 72.
- Scegliere un posto facilmente accessibile per la manutenzione, il montaggio e lo smontaggio.
- Non posizionare l'apparecchio su o sopra materiali sensibili al calore.
- Non posizionare l'apparecchio direttamente sotto una presa di alimentazione.
- Prima di procedere con l'installazione dell'apparecchio occorre verificare che il suo montaggio non possa causare danni ai componenti del veicolo (ad es. lampade, armadi, porte).
- Per motivi di sicurezza, accertarsi che il montaggio dell'apparecchio (in caso di perforazioni e avvitature, ecc.) non avvenga lungo la posa dei cablaggi preesistenti, in particolare di quelli non a vista, delle linee e di altri componenti situati nell'area di montaggio.
- Se il cofano è installato sotto una finestra che può essere aperta, è necessario installare un interruttore elettrico per la finestra.
- Verificare che l'aria aspirata dall'apparecchio non possa essere contaminata dai gas di scarico del veicolo o dai gas di scarico dell'apparecchio.
- La valvola di sicurezza e di scarico deve essere installata direttamente accanto all'apparecchio. Deve essere posizionata sotto l'allacciamento dell'acqua fredda. Deve essere facilmente accessibile.

Note sul collegamento all'alimentazione dell'acqua

AVVERTENZA! Pericolo per la salute
› Collegare l'apparecchio esclusivamente a un sistema di alimentazione dell'acqua portatile.
› Non utilizzare mai l'apparecchio con acqua non potabile.

- Installare l'apparecchio solo in un ciclo dell'acqua che contiene una pompa di pressione con regolatore di pressione.

Note sui tubi flessibili dell'acqua, sui tubi del gas e sui condotti dell'aria calda e di scarico
- I tubi flessibili, le tubazioni e i condotti devono essere posati in modo tale che l'apparecchio sia facilmente rimovibile per gli interventi di assistenza.
- Per garantire il corretto funzionamento, i tubi e i condotti devono essere posati senza tensione e in modo da essere più corti possibile.
- Non schiacciare o piegare i tubi e i condotti.
- I condotti dell'aria calda e quelli di scarico possono riscaldare l'ambiente. Assicurarsi che nessun materiale sensibile al calore sia a contatto con i condotti dell'aria calda. Mantenere una distanza di almeno 10 mm.
- I tubi dell'acqua per il collegamento al riscaldatore e alla valvola di sicurezza e di scarico devono essere sicuri per l'acqua potabile, resistenti a pressioni fino a 4,5 bar (450 kPa) e resistenti all'acqua calda fino a 80 °C.

Note sul collegamento all'alimentazione del gas
- Controllare che i dati indicati della targhetta corrispondano ai requisiti di alimentazione del gas del veicolo.

Note sull'impianto elettrico
- Il collegamento elettrico dell'apparecchio deve essere eseguito esclusivamente da un elettricista qualificato.
- Controllare che i dati della tensione riportati sulla targhetta corrispondano a quelli dell'alimentazione.
- Non posare cavi allentati o piegati accanto a materiali che conducono elettricità (metalli).
- Proteggere i cavi da spigoli vivi.
- **Solo TwinBoost 6000H, TwinBoost 8000H:** installare un interruttore onnipolare con una larghezza di apertura dei contatti di almeno 3 mm, sul lato di installazione per l'alimentazione CA (230 V).
- **Solo TwinBoost 6000H, TwinBoost 8000H:** Quando l'apparecchio è collegato alla rete, è assolutamente necessario che la tensione di alimentazione CA sia sempre controllata da un interruttore differenziale di protezione.

Note sul collegamento con un impianto solare

AVVISO! Rischio di danni
L'elettronica dell'apparecchio può essere danneggiata da un'alimentazione di tensione irregolare dell'impianto solare.
› Utilizzare sempre un regolatore di tensione o una batteria con regolatore di carica tra l'apparecchio e il pannello solare, in conformità con la norma EN 1648.

8.2 Montaggio e collegamento dell'apparecchio

1. Montare l'apparecchio seguendo le istruzioni nella figura:
   fig. 14 alla pagina 4
2. Montare il pannello di controllo come indicato nelle figure:
   fig. 15 alla pagina 4
   fig. 16 alla pagina 4
   fig. 17 alla pagina 5
3. Installazione del sensore di temperatura, vedere Installazione del sensore di temperatura alla pagina 73.
4. **NOTA**
   Far passare il condotto di scarico direttamente dopo l'unità con una curva sul lato o verso l'alto (**fig. 18** alla pagina 73). Questo consente di evitare lo sferragliamento e di ridurre il rumore.

   Fissare il condotto di scarico almeno ogni 50 cm (**fig. 18** alla pagina 73) utilizzando le fascette (accessorio).

   Installare il condotto di scarico e il cofano come indicato nelle figure:
   fig. 18 alla pagina 5
   fig. 19 alla pagina 5
   fig. 20 alla pagina 5
   fig. 21 alla pagina 5
   fig. 22 alla pagina 6
5. Installare i condotti dell'aria calda secondo le istruzioni delle figure:
   fig. 23 alla pagina 6
   fig. 24 alla pagina 6
6. Osservare lo schema di allacciamento dell'acqua indicato nella figura:
   fig. 25 alla pagina 6
7. Montare la valvola di sicurezza e di scarico e collegarla all'alimentazione dell'acqua fredda, come indicato nelle figure:
   fig. 26 alla pagina 6
   fig. 27 alla pagina 7
8. Collegare l'uscita dell'acqua calda come indicato nella figura:
   fig. 28 alla pagina 7
9. Collegare il flessibile di sfiato come indicato nella figura:
   fig. 29 alla pagina 7
10. Assicurarsi che la pressione d'esercizio dell'alimentazione del gas e dell'apparecchio siano uguali, vedere la targhetta dei dati.
11. Collegare all'alimentazione del gas come indicato nella figura:
    fig. 30 alla pagina 7
12. **NOTA**
    È possibile utilizzare il collegamento D+ se non è installato un dispositivo di arresto di sicurezza (secondo il regolamento UN ECE 122).

    Assicurarsi che siano disponibili almeno 12 V sull'apparecchio.

    Collegare l'apparecchio all'alimentazione come indicato nella figura:
    fig. 31 alla pagina 7

    Legenda della fig. v, pagina 7

Pos.	Descrizione
1	Interruttore finestra (accessorio opzionale)
2	Sensore di temperatura ambiente

13. Utilizzare una fascetta serracavi per fissare il cavo di alimentazione CC, il cavo del pannello di controllo e il cavo del sensore di temperatura all'occhiello della guida nella parte interna dell'alloggiamento. Ciò consente di ridurre la tensione e di allineare i cavi con il foro di uscita nella copertura elettrica.

8.3 Installazione del sensore di temperatura

NOTA
- Installare il sensore di temperatura all'altezza del torace.
- Installare il sensore di temperatura sul lato opposto rispetto alle uscite dell'aria nel veicolo.
- Un'installazione errata del sensore di temperatura può causare il malfunzionamento del riscaldatore. Se l'installazione del sensore di temperatura non è corretta, il riscaldatore funziona in modo continuo oppure smette di funzionare senza aver raggiunto la temperatura obiettivo.

fig. 32 alla pagina 7

1. Praticare un foro (⌀ 9,5 mm) nella parete davanti al riscaldatore.

   NOTA Assicurarsi che il foro sia praticato in modo che il sensore di temperatura non sia posizionato all'esterno del veicolo.
2. Collegare il sensore di temperatura al connettore TA del riscaldatore.
3. Inserire il sensore di temperatura attraverso il foro praticato.
4. Applicare il coperchio di plastica sul sensore di temperatura.

9 Prima messa in servizio

1. Applicare l'adesivo in dotazione, come indicato nella figura:
   fig. 33 alla pagina 8
2. Se l'etichetta non è più accessibile dopo l'installazione, applicare la targhetta dei dati in dotazione (copia) in un posto accessibile vicino all'apparecchio.
3. Dopo l'installazione, far controllare da uno specialista la tenuta della linea di alimentazione del gas con il metodo della caduta di pressione, facendosi rilasciare un certificato di prova (in Germania, ad esempio, secondo il foglio di lavoro DVGW G 607).
4. Impostare il valore per l'allarme di sottotensione, come indicato nella figura:
   fig. 34 alla pagina 8

5. Impostare le seguenti impostazioni (vedere le istruzioni per l'uso):
   - Velocità massima della ventola in modalità silenziosa
   - Velocità minima della ventola in modalità di ventilazione.
6. Segnare l'anno di installazione sull'etichetta.
7. Fornire le istruzioni per l'uso al proprietario del veicolo.
8. Controllare tutte le funzioni dell'apparecchio, in particolare lo svuotamento del riscaldatore dell'acqua.

Quando viene messo in funzione per la prima volta un apparecchio nuovo, è possibile che si sviluppino fumo e odori per un breve periodo.

In questo caso, assicurarsi che l'abitacolo sia ben ventilato e far funzionare l'apparecchio per alcuni minuti alla temperatura massima per l'autopulizia:

- Impostare la temperatura ambiente sul valore massimo.
- Scegliere la modalità automatica per il riscaldamento dell'aria
- Scegliere la modalità caldo per il riscaldamento dell'acqua.

10 Sostituzione fusibili

AVVERTENZA! Pericolo di scosse elettriche

› Prima di effettuare la manutenzione o la sostituzione dei fusibili, spegnere l'apparecchio, chiudere l'alimentazione del gas e staccare l'alimentazione CC (12 V).

› **Solo TwinBoost 6000H, TwinBoost 8000H:** Scollegare l'alimentazione CA (230 V).

›

NOTA Utilizzare solo fusibili dello stesso valore.

Sostituire i fusibili CC bruciati secondo **fig. 35** alla pagina 74.

fig. 35 alla pagina 8

11 Pulizia e manutenzione

› Pulire l'apparecchio secondo le istruzioni della figura:

fig. 36 alla pagina 8

› Non utilizzare mai detergenti contenenti cloro per la pulizia e la disinfezione.

› Eseguire l'autopulizia una volta alla settimana: Vedere Autopulizia alla pagina 74.

› Se il cofano laterale è posizionato sotto una finestra: controllare il funzionamento dell'interruttore della finestra come controllo prima del viaggio o stagionale.

› Controllare regolarmente, soprattutto dopo lunghi viaggi, che il cofano e il condotto di scarico siano integri e correttamente fissati.

› Azionare regolarmente la valvola di sicurezza e di scarico, almeno due volte all'anno, per rimuovere i depositi di calcare e garantirne il corretto funzionamento.

› Far controllare l'apparecchio, la relativa alimentazione del gas e i condotti dei prodotti di combustione da un esperto, in conformità con le norme nazionali (ad esempio, in Germania ogni 2 anni). In assenza di regolamenti nazionali, l'operazione dovrebbe essere eseguita almeno ogni 2 anni. Il controllo deve essere attestato da un certificato di prova (ad esempio, foglio di lavoro DVGW G 607 per i veicoli in Germania).

›

Autopulizia

Per eliminare i batteri dal sistema, azionare l'apparecchio per alcuni minuti alla massima temperatura per l'autopulizia:

1. Impostare la temperatura ambiente sul valore massimo.
2. Scegliere la modalità automatica AUTO per il riscaldamento dell'aria.
3. Scegliere la modalità caldo per il riscaldamento dell'acqua.

12 Risoluzione dei problemi

Versione del firmware
Leggere le versioni del firmware del display (HMI) e dell'apparecchio:
fig. 37 alla pagina 8

Routine in caso di perdita di gas (odore di gas)

AVVERTENZA! Pericolo di esplosione
› Evitare le fonti di accensione. Spegnere immediatamente eventuali fiamme libere. Non utilizzare interruttori elettrici o dispositivi come radio o telefono cellulare. Non avviare il motore del veicolo. Non fumare.

1. Aprire tutte le finestre e tutte le porte.
2. Evacuare tutte le persone dal veicolo.
3. Se possibile, chiudere le bombole di gas dall'esterno.
4. Far controllare e, se necessario, riparare l'intero impianto del gas da personale qualificato.
5. Solo in seguito rimettere in funzione l'impianto del gas.

Routine predefinita per l'eliminazione dei guasti

NOTA Eseguire la routine predefinita solo se è proposta nella tabella dei codici di errore.

1. Attendere 3 min, quindi eseguire il riavvio.
2. Se l'apparecchio non funziona correttamente, contattare il servizio di assistenza del fabbricante.

Contattare il servizio di assistenza del fabbricante
Vedere l'ultima pagina di questo manuale.

12.1 Tabella dei codici di errore

Il display visualizza fino a 4 codici di errore e avvisi.
1. Scorrere i codici di errore:
   fig. 38 alla pagina 8
2. Resettare i codici di errore:
   fig. 39 alla pagina 8
3. Resettare le avvertenze:
   fig. 40 alla pagina 9

NOTA In alternativa, è possibile spegnere il sistema premendo il tasto ⦿ per 3 s.

Guasto	Possibile causa	Rimedio
002	Tensione della batteria bassa	1. Controllare la tensione della batteria e confrontarla con l'impostazione di sottotensione. 2. Caricare la batteria. 3. Collegare il veicolo all'alimentazione CA. 4. Se niente di quanto sopra risolve il problema, contattare il servizio di assistenza del fabbricante.
003	Tensione della batteria alta	1. Controllare la tensione della batteria e assicurarsi che sia inferiore a 16,5 V. Se la tensione della batteria è superiore a 16,5 V, se è stata collegata una batteria sbagliata, o se la batteria è guasta. 2. Sostituire la batteria con una batteria che fornisca corrente continua secondo la scheda tecnica (vedere l'etichetta).

Guasto	Possibile causa	Rimedio
		3. Se il veicolo è collegato alla corrente alternata, controllare se la batteria è in carica. 4. Se la batteria è in carica, controllare la tensione di carica (deve essere inferiore a 16,5 V per garantire il corretto funzionamento durante la carica).
005	Fusibile bruciato	1. Controllare i fusibili di alimentazione CC (Sostituzione fusibili alla pagina 74). 2. Se l'apparecchio non funziona correttamente, contattare servizio di assistenza del fabbricante.
007	Errore generale del sistema	› Contattare il servizio di assistenza del fabbricante.
008	Errore di comunicazione	› Eseguire la routine predefinita.
403	Errore del sensore pressione aria	› Eseguire la routine predefinita.
404	Errore del sensore di temperatura dell'aria di ricircolo	› Eseguire la routine predefinita.
406	Errore del sensore di temperatura acqua	› Eseguire la routine predefinita.
408	Errore del sensore di temperatura ambiente	› Eseguire la routine predefinita.
409	Errore del sensore fiamma riscaldatore aria	› Eseguire la routine predefinita.
410	Errore del sensore fiamma riscaldatore acqua	› Eseguire la routine predefinita.
411	Errore della ventola di combustione	› Eseguire la routine predefinita.
412	Errore della ventola di ricircolo	› Eseguire la routine predefinita.
413	Errore della valvola del gas del riscaldatore aria 1	› Eseguire la routine predefinita.
414	Errore della valvola del gas del riscaldatore aria 2	› Eseguire la routine predefinita.
415	Errore della valvola del gas del riscaldatore acqua	› Eseguire la routine predefinita.
416	Errore della valvola del gas principale	› Eseguire la routine predefinita.
417	Errore del relè della valvola del gas	› Eseguire la routine predefinita.
418	Errore di avvio del riscaldatore aria	1. Eseguire la routine predefinita. 2. Controllare che la bombola del gas sia vuota. Se il dispositivo non si avvia ma l'alimentazione del gas è garantita, contattare il servizio di assistenza.
419	Errore di avvio del riscaldatore acqua	1. Eseguire la routine predefinita. 2. Controllare che la bombola del gas sia vuota. Se il dispositivo non si avvia ma l'alimentazione del gas è garantita, contattare il servizio di assistenza.
420	Fiamma riscaldatore aria spenta	1. Eseguire la routine predefinita. 2. Controllare che la bombola del gas sia vuota. Se il dispositivo non si avvia ma l'alimentazione del gas è garantita, contattare il servizio di assistenza.
421	Fiamma riscaldatore acqua spenta	1. Eseguire la routine predefinita.

Guasto	Possibile causa	Rimedio
		2. Controllare che la bombola del gas sia vuota. Se il dispositivo non si avvia ma l'alimentazione del gas è garantita, contattare il servizio di assistenza.
422	Surriscaldamento riscaldatore aria	1. Assicurarsi che il riscaldatore aria sia spento. 2. Attendere 15 min ... 30 min finché l'apparecchio non si è raffreddato. 3. Controllare che tutte le griglie delle prese d'aria e i condotti dell'aria della cabina verso l'apparecchio non siano bloccati. 4. Riavviare il riscaldatore d'aria. 5. Se l'apparecchio non funziona correttamente, contattare il servizio di assistenza del fabbricante.
423	Surriscaldamento del riscaldatore dell'acqua	1. Assicurarsi che il riscaldatore acqua sia spento. 2. Attendere 15 min ... 30 min finché l'apparecchio non si è raffreddato. 3. Controllare se il riscaldatore dell'acqua è pieno. 4. Se manca acqua, aggiungerla. 5. Riavviare il riscaldatore acqua. 6. Se l'apparecchio non funziona correttamente, contattare il servizio di assistenza del fabbricante.
424	Finestra aperta (solo se è installato l'interruttore finestra)	1. Controllare se la finestra sopra il cofano è aperta. 2. Se la finestra è aperta, chiuderla e riavviare l'apparecchio. 3. Se la finestra è chiusa, eseguire la routine predefinita.
431	Arresto dell'apparecchio durante il funzionamento.	1. Attendere 2 min. 2. Resettare l'avviso. 3. Controllare l'alimentazione.
434	Autospegnimento. L'avviso di assistenza è stato ignorato troppo a lungo.	› Contattare il servizio di assistenza del fabbricante. L'apparecchio può essere riavviato solo dopo l'intervento di assistenza.

12.2 Tabella dei codici di avviso

Guasto	Possibile causa	Rimedio
425	Acqua congelata	1. Resettare l'avviso. ˅ Il riscaldamento dell'acqua è spento. Funziona solo il riscaldamento dell'aria. 2. Far funzionare il riscaldamento dell'aria al massimo livello, in modo che la temperatura interna salga e il riscaldamento dell'acqua sia di nuovo pronto per il funzionamento.
432	**Solo TwinBoost 6000H, TwinBoost 8000H:** Alimentazione CA scollegata o interrotta.	1. Resettare l'avviso. ˅ Ora il riscaldatore funziona solo a gas. 2. Controllare l'alimentazione.

Guasto	Possibile causa	Rimedio
433	È necessaria assistenza.	1. Resettare l'avviso. 2. Contattare il servizio di assistenza del fabbricante per assistenza dopo le vacanze o alla prossima occasione. Se si aspetta troppo a lungo, il riscaldatore si spegne da solo e può essere riavviato solo dopo l'assistenza.

12.3 Tabella dei codici di errore W/O

Guasto	Possibile causa	Rimedio
Non c'è acqua calda, ma il riscaldatore indica che l'acqua è calda.	Il riscaldatore è acceso con il serbatoio dell'acqua vuoto.	1. Controllare che la temperatura dell'acqua sia stata raggiunta sul display HMI. 2. Controllare che la valvola di sicurezza e di scarico sia aperta. 3. Riempire il serbatoio dell'acqua dopo che si è raffreddato. **AVVERTENZA! Lesioni gravi** › **NON** riempire un serbatoio dell'acqua calda vuoto con acqua fredda.
La temperatura obiettivo non è stata raggiunta.	L'attivazione della modalità silenziosa e la limitazione della ventola della cabina possono impedire all'unità di raggiungere la temperatura desiderata, poiché ne riducono le prestazioni complessive.	Passare alla modalità automatica.
	Tutte le uscite sono chiuse o bloccate.	Controllare tutte le uscite.

13 Smaltimento



Riciclaggio del materiale da imballaggio: Smaltire il materiale da imballaggio negli appositi contenitori di riciclaggio, dove possibile. Questa separazione è necessaria poiché l'imballaggio è una risorsa preziosa e uno smaltimento improprio può avere un impatto sulla salute e sull'ambiente.



L'icona raffigurante un bidone con ruote barrato indica che il prodotto è un'apparecchiatura elettrica o elettronica o contiene batterie e deve essere smaltito separatamente per essere trattato, recuperato e riciclato in modo adeguato. **Il consumatore è obbligato per legge a smaltire correttamente le apparecchiature elettriche o elettroniche, le batterie e le batterie ricaricabili separatamente dai rifiuti domestici generici!**

Questa separazione è necessaria, in quanto le batterie e le apparecchiature elettriche sono risorse preziose e possono contenere sostanze nocive per l'uomo e l'ambiente.

Per smaltire definitivamente il prodotto, informarsi presso il centro di riciclaggio più vicino o presso il proprio distributore specializzato sulle norme relative allo smaltimento.

È possibile smaltire il prodotto e le batterie gratuitamente.

Rimuovere tutte le batterie e le batterie ricaricabili prima di riciclare il prodotto.

Le batterie contenenti più dello 0,002 % di cadmio o più dello 0,004 % di piombo sono contrassegnate con il simbolo chimico del metallo in questione: Cd o Pb.

14 Scheda tecnica

	TwinBoost4000	TwinBoost6000H	TwinBoost6000	TwinBoost8000H
Fabbricante	Dometic Germany GmbH, Hollefeldstr. 63, 48282 Emsdetten, Germania			
Numero di identificazione del prodotto	0063DL3129			
Paesi di prima destinazione	AT/BE/BG/CH/CY/CZ/DE/DK/EE/ES/FI/FR/GB/GR/HR/HU/IE/ IS/IT/LI/LT/LU/LV/MC/MT/NL/NO/PL/PT/RO/SE/SI/SK/SM/TR			
Classe di protezione	IPX1			
Capacità di riscaldamento	4000 W	4000 W (1800 W componenti elettrici)	6000 W	6000 W (1800 W componenti elettrici)
Tensione nominale di ingresso	12 V⎓	12 V⎓ 230~ / 240 V, 50 / 60 Hz	12 V⎓	12 V⎓ 230~ / 240 V, 50 / 60 Hz
Tolleranza della tensione di ingresso	10 V⎓ 16,5 V⎓	10⎓ … 16,5 V 230~ / 240 V, 50 / 60 Hz	10⎓ … 16,5 V	10⎓ … 16,5 V 230~ / 240 V, 50 / 60 Hz
Consumo di corrente (12 V⎓)	Riscaldamento acqua 0,7 A Riscaldamento aria 7 A)		Riscaldamento acqua 0,7 A Riscaldamento aria 12 A)	
Consumo in standby	5 mA			
Fusibile necessario	15 A			
Categoria dell'apparecchio				
Categoria del gas	$I_{3B/P}$ (30), GPL/butano			
Pressione di collegamento del gas	30 mbar			
Consumo di gas				
MAX (riscaldamento aria max.)	327 g/h		495 g/h	
(riscaldamento acqua)	185 g/h			
+ (riscaldamento combinato)	512 g/h			
Consumo di gas in standby	7,7 g/h (mantenimento della temperatura dell'acqua)			
Carico del calore nominale				
MAX (riscaldatore aria max.)	4,5 kW (HS)		6,8 kW (HS)	
(riscaldatore acqua)	2,35 kW (HS)			
+ (riscaldatore combinato)	6,85 kW (HS)			
Pressione di allacciamento dell'acqua	max 2,8 bar (280 kPa)			
Riscaldatore acqua (volume dell'acqua a 2,8 bar (280 kPa)	10 L			
Pressione sistema idraulico	max 4,5 bar (450 kPa)			
Tempo di riscaldamento	Circa 17 min (10 L, riscaldato da 15 … 60 °C)			
Intervallo di variazione della temperatura di esercizio	– 20 … 60 °C			
Dimensioni L x P x A	514 m × 438 m × 298 m			

	TwinBoost4000	TwinBoost6000H	TwinBoost6000	TwinBoost8000H
Peso	17,3 kg	18,5 kg	17,3 kg	18,5 kg
Banda di frequenza (WiFi)	2,4 GHz			
Potenza di uscita RF	WiFi: 19,14 dBm (802.11b), 19,22 dBm (802.11g), 18,96 dBm (802.11n20), 19,12 dBm (802.11n40), Bluetooth: 7,93 dBm , Bluetooth LE: 5,93 dBm			
Ispezione/certificazione	CE E1 UKCA			

L'apparecchiatura radio di TwinBoost 4000, TwinBoost 6000, TwinBoost 6000H e TwinBoost 8000H soddisfa i requisiti della direttiva 2014/53/UE. La dichiarazione di conformità dell'apparecchio è disponibile all'indirizzo documents.dometic.com.

Nederlands

1 Belangrijke opmerkingen....82
2 Verklaring van de symbolen....82
3 Veiligheidsaanwijzingen....82
4 Omvang van de levering....83
5 Accessoires....83
6 Doelgroep....83
7 Beoogd gebruik....83
8 Installatie....83
9 Eerste inbedrijfstelling....85
10 Zekeringen vervangen....86
11 Reiniging en onderhoud....86
12 Problemen oplossen....87
13 Verwijdering....91
14 Technische gegevens....92

1 Belangrijke opmerkingen

Lees deze gebruiksaanwijzing zorgvuldig door en volg alle instructies, richtlijnen en waarschuwingen in deze handleiding op om ervoor te zorgen dat u het product te allen tijde op de juiste manier installeert, gebruikt en onderhoudt. Deze gebruiksaanwijzing MOET bij dit product worden bewaard.

Door het product te gebruiken, bevestigt u hierbij dat u alle instructies, richtlijnen en waarschuwingen zorgvuldig hebt gelezen en dat u de voorwaarden zoals hierin beschreven begrijpt en accepteert. U gaat ermee akkoord dit product alleen te gebruiken voor het beoogde doel en de beoogde toepassing en in overeenstemming met de instructies, richtlijnen en waarschuwingen zoals beschreven in deze gebruiksaanwijzing en in overeenstemming met de geldende wet- en regelgeving. Het niet lezen en opvolgen van de hierin beschreven instructies en waarschuwingen kan leiden tot letsel voor uzelf en anderen, schade aan uw product of schade aan andere eigendommen in de omgeving. Deze gebruiksaanwijzing, met inbegrip van de instructies, richtlijnen en waarschuwingen, en de bijbehorende documentatie kan onderhevig zijn aan wijzigingen en updates. Voor de recentste productinformatie, bezoek documents.dometic.com.

2 Verklaring van de symbolen

Een signaalwoord geeft informatie over veiligheid en eigendomsschade en geeft de mate of ernst van het gevaar aan.

WAARSCHUWING!
› Duidt op een gevaarlijke situatie die, indien deze niet wordt voorkomen, ernstig letsel of de dood tot gevolg kan hebben.

VOORZICHTIG!
› Duidt op een gevaarlijke situatie die, indien deze niet wordt voorkomen, licht of matig letsel tot gevolg kan hebben.

LET OP!
› Duidt op een situatie die, indien deze niet wordt voorkomen, kan leiden tot materiële schade.

INSTRUCTIE Aanvullende informatie voor het gebruik van het product.

3 Veiligheidsaanwijzingen

Neem de veiligheidsaanwijzingen en de voorschriften van de voertuigfabrikant en de servicewerkplaatsen in acht.

Neem onderstaande algemene veiligheidsinformatie in acht bij het gebruik van elektrische toestellen ter bescherming tegen:

- elektrische schok
- brandgevaar
- letsel

WAARSCHUWING! Explosiegevaar
› Gebruik het toestel in de volgende situaties nooit op gas:
  - Bij tankstations
  - In parkeergarages
  - Op veerboten
  - Bij het transporteren van de caravan of camper met een transportvoertuig of sleepwagen

WAARSCHUWING! Het niet in acht nemen van deze waarschuwingen kan leiden tot ernstig letsel of de dood.
› De montage en reparatie van het toestel mogen uitsluitend worden uitgevoerd door bevoegd personeel dat bekend is met de betreffende gevaren en de relevante en nationale voorschriften. Door ondeskundige reparaties kunnen grote gevaren ontstaan. Neem voor de reparatieservice contact op met de ondersteuning van de fabrikant (zie achterzijde).
› Gebruik in geval van brand uitsluitend goedgekeurde blusmiddelen. Gebruik geen water om branden te blussen.
› Vul een leeg warmwaterreservoir **NIET** met koud water.

VOORZICHTIG! Het niet in acht nemen van deze waarschuwingen kan leiden tot licht of matig letsel.
› Het toestel moet veilig worden gemonteerd, zodat het niet naar beneden kan vallen.
› Gebruik het toestel alleen als u zeker weet dat de behuizing en de kabels niet beschadigd zijn.
› Defecte toestellen mogen niet worden gebruikt.
› Gebruik het toestel niet in de buurt van ontvlambare vloeistoffen.
› Gebruik het toestel niet zonder gemonteerde heteluchtkanalen.
› Zorg ervoor dat de verbrandingsluchtinlaat of de uitlaatgasopening nooit geblokkeerd of verstopt raakt.
› Zorg ervoor dat de verbrandingsluchtinlaat en de uitlaatgasopening altijd vrij blijven. Controleer ze regelmatig en reinig ze indien nodig. Dit is vooral belangrijk in winterse omstandigheden, wanneer sneeuw, ijs of vuil de openingen kan bedekken of blokkeren.
› Zorg ervoor dat er geen brandbare voorwerpen in de buurt van de luchtuitlaat zijn opgeslagen of gemonteerd. De afstand moet minstens 50 cm bedragen.

LET OP! Gevaar voor schade
› Gebruik het toestel uitsluitend op de beoogde wijze.
› Voer geen wijzigingen of verbouwingen uit aan het toestel.

Omgang met elektrische kabels

WAARSCHUWING! Het niet in acht nemen van deze waarschuwingen kan leiden tot ernstig letsel of de dood.
› De elektrische aansluiting mag uitsluitend worden uitgevoerd door een gekwalificeerde elektricien (bijvoorbeeld VDE 0100, deel 721 in Duitsland).

VOORZICHTIG! Het niet in acht nemen van deze waarschuwingen kan leiden tot licht of matig letsel.
› Leg en bevestig de kabels zodanig dat er niet over gestruikeld kan worden en dat ze niet beschadigd kunnen raken.
› Leg de voedingskabel niet op of in de buurt van warme oppervlakken (bijv. heteluchtkanalen).
› Als de voedingskabel beschadigd is, moet die worden vervangen door de fabrikant, de klantenservice of een gelijkwaardig bevoegd persoon.

LET OP! Gevaar voor schade
› Gebruik kabelgoten om kabels door wanden met scherpe randen te leggen.
› Leg geen losse of scherp geknikte kabels naast elektrisch geleidende materialen (metaal).
› Trek niet aan de kabels.

4 Omvang van de levering

afb. 1 op pagina 3
afb. 1 op pagina 83

5 Accessoires

afb. 2 op pagina 3

Nr. in afb. 2 op pagina 83	Beschrijving	Artikelnr.
1	Bedieningspaneel (Rotary Controller 1.5", DICM) (verplicht)	9620001471
2	Zijdelings schoorsteenkap (verplicht)	9600051075, 9600051076, 9600051077
3	Vensterschakelaar (optioneel)	9600029509
4	Slangklem 80 mm (voor uitlaatkanaal)	9600051075, 9600051076, 9600051077
5	Slangklem 65 mm (voor heteluchtkanalen)	

6 Doelgroep

De aanwijzingen in deze handleiding zijn bestemd voor gekwalificeerde medewerkers van werkplaatsen die vertrouwd zijn met de van toepassing zijnde richtlijnen en veiligheidsmaatregelen.

7 Beoogd gebruik

WAARSCHUWING! Brandgevaar
› Gebruik de verwarming niet terwijl het voertuig zich in een afgesloten ruimte bevindt, zoals een garage of een andere slecht geventileerde ruimte.



De verwarming is uitsluitend ontworpen voor gebruik in campers, caravans en andere voertuigen met woonruimte, mits de gasinstallatie is gemonteerd in overeenstemming met EN 1949.

Het toestel is **niet** geschikt voor montage in bouwmachines, landbouwmachine, bedrijfsvoertuigen, vaartuigen, huizen en appartementen, jachthuizen en boshutten, vakantiehuizen, voortenten en dergelijke.

Het toestel mag uitsluitend worden gebruikt om drinkwater en het interieur van het voertuig te verwarmen. **Gebruik het nooit** om andere vloeistoffen op te warmen.

Gebruik het toestel uitsluitend met gemonteerde originele heteluchtkanalen en de zijdelingse schoorsteenkap van de fabrikant. **Gebruik nooit** andere heteluchtkanalen of schoorsteenkappen.

Het toestel mag uitsluitend tijdens het rijden worden gebruikt als er een voorzieningen zijn geïnstalleerd om ongecontroleerd lekken van gas te voorkomen bij een ongeval (in overeenstemming met VN/ECE-reglement 122).

Toestellen die niet in overeenstemming met de montagevereisten van de fabrikant zijn gemonteerd, mogen niet worden gebruikt.

Als het toestel is gemonteerd in voertuigen voor commercieel gebruik moet de gebruiker rekening houden met de nationale wettelijke en verzekeringsvereisten.

Dit toestel is niet bedoeld voor gebruik op hoogtes boven 2000 m.

Dit product is alleen geschikt voor het beoogde gebruik en de toepassing in overeenstemming met deze gebruiksaanwijzing.

Deze handleiding geeft informatie die nodig is voor een correcte installatie en/of correct gebruik van het product. Een slechte installatie en/of onjuist gebruik of onderhoud leidt tot onvoldoende prestaties en mogelijke storingen.

De fabrikant aanvaardt geen aansprakelijkheid voor letsel of schade aan het product die het gevolg is van:

- Onjuiste installatie, montage of aansluiting, inclusief te hoge spanning
- Onjuist onderhoud of gebruik van andere dan door de fabrikant geleverde originele reserveonderdelen
- Wijzigingen aan het product zonder uitdrukkelijke toestemming van de fabrikant
- Gebruik voor andere doeleinden dan beschreven in deze handleiding

Dometic behoudt zich het recht voor om het uiterlijk en de specificaties van het product te wijzigen.

8 Installatie

8.1 Opmerkingen over installatie

VOORZICHTIG! Gevaar voor letsel
› Het toestel mag uitsluitend worden gemonteerd door gekwalificeerd personeel van een vakbedrijf. De volgende informatie is bestemd voor technici die vertrouwd zijn met de betreffende richtlijnen en veiligheidsmaatregelen.

INSTRUCTIE Het wordt aanbevolen een koolmonoxidemelder in het voertuig te monteren.

Opmerkingen over installatie
Lees deze montagehandleiding volledig door alvorens het toestel te monteren.
De volgende tips en instructies moeten bij de montage van het toestel in acht genomen worden:

WAARSCHUWING! Gevaar voor elektrische schokken
› Onderbreek bij werkzaamheden aan het toestel alle stroomvoorzieningen.

WAARSCHUWING! Gevaar voor letsel
› Sluit de gastoevoer wanneer het toestel wordt gemonteerd en op de gastoevoer wordt aangesloten.

VOORZICHTIG! Gevaar voor letsel
› Een verkeerde montage van het toestel kan leiden tot onherstelbare schade aan het toestel en kan de veiligheid van de gebruiker in gevaar brengen.

› Draag altijd geschikte veiligheidskleding (bijv. veiligheidsbril, veiligheidshandschoenen).

LET OP! Gevaar voor schade

› Let bij de montage van het toestel altijd op de statische constructie van het voertuig en dicht alle openingen die bij de montage zijn ontstaan af.

Voorschriften

- Als het toestel wordt gebruikt tijdens het rijden, moet er een veiligheidsafsluitklep worden gemonteerd om te voorkomen dat er in geval van een ongeluk ongecontroleerd lpg ontsnapt (in overeenstemming met VN/ECE-reglement nr. 122).

  Als er geen veiligheidsafskuitklep is gemonteerd, kunt u het D+-signaal aansluiten op het toestel om de werking ervan tijdens het rijden te verhinderen.
- De montage van het apparaat in voertuigen moet voldoen aan de technische en wettelijke voorschriften van het desbetreffende land waar het apparaat wordt gebruikt (bijv. EN 1949).

  De nationale wet- en regelgeving (bijv. DVGW werkblad G 607 voor voertuigen in Duitsland) moet worden nageleefd.

Aanwijzingen m.b.t. het transport

afb. 3 op pagina 3

Zie **afb. 3** op pagina 84.

Aanwijzingen m.b.t. de montageplaats

afb. 4 op pagina 3
afb. 5 op pagina 3
afb. 6 op pagina 3
afb. 7 op pagina 3
afb. 8 op pagina 4
afb. 9 op pagina 4
afb. 10 op pagina 4
afb. 11 op pagina 4
afb. 12 op pagina 4
afb. 13 op pagina 4

WAARSCHUWING! Verstikkingsgevaar

De schoorsteenkap moet zodanig worden gepositioneerd dat er geen uitlaatgassen het interieur binnen kunnen dringen.

› Plaats het uitlaatkanaal nooit naar buiten aan de onderzijde van het voertuig. Plaats het uitlaatkanaal altijd naar de zijkant met behulp van een schoorsteenkap.

› Neem de aanwijzingen in **afb. 4** op pagina 84 tot **afb. 6** op pagina 84 in acht.

VOORZICHTIG! Gevaar voor elektrische schokken

Het toestel moet op een tegen water beschermde plaats worden ingebouwd.

› Installeer het toestel nooit recht onder of in de buurt van een spoelbak.

› Raak het toestel niet aan wanneer het in contact is gekomen met water.

- Neem de aanwijzingen in **afb. 4** op pagina 84 tot **afb. 13** op pagina 84 in acht.
- Kies een plaats die gemakkelijk toegankelijk is voor onderhoud, montage en demontage.
- Plaats het toestel niet op of boven hittegevoelige materialen.
- Plaats het toestel niet recht onder een stopcontact.
- Controleer of door de montage van het toestel eventueel voertuigcomponenten beschadigd kunnen raken (bijvoorbeeld lampen, kasten, deuren), alvorens het toestel te monteren.
- Let om veiligheidsredenen bij de montage van het toestel (bij het boren, schroeven, enz.) op de locatie van aanwezige kabelbomen, bedrading en andere componenten die zich in het montagebereik bevinden, met name degene die niet zichtbaar zijn.
- Als de schoorsteenkap onder een raam wordt gemonteerd dat kan worden geopend, moet er een elektrische vensterschakelaar worden gemonteerd.
- Zorg ervoor dat de lucht die door het toestel naar binnen wordt gezogen niet vervuild is door uitlaatgassen van het voertuig of van het toestel zelf.
- De veiligheids- en aftapklep moet direct naast het toestel worden gemonteerd. Deze moet onder de koudwateraansluiting worden geplaatst. Hij moet gemakkelijk toegankelijk zijn voor gebruik.

Aanwijzingen m.b.t. de aansluiting op de watertoevoer

WAARSCHUWING! Gevaar voor de gezondheid

› Sluit het toestel alleen aan op een mobiele watertoevoer.

› Sluit het toestel nooit aan op water dat geen drinkwater is.

- Monteer het toestel alleen in een watercircuit dat een drukpomp met drukregelaar bevat.

Aanwijzingen m.b.t. waterslangen, gasleidingen en hetelucht- en uitlaatkanalen

- De slangen, leidingen en kanalen moeten zodanig worden gelegd dat het toestel voor onderhoudswerkzaamheden gemakkelijk kan worden verwijderd.
- Om een correcte werking te garanderen moeten leidingen en kanalen zonder spanning en zo kort mogelijk worden gelegd.
- Knel en knik leidingen en kanalen niet.
- Heteluchtkanalen en uitlaatkanalen kunnen de omgeving verwarmen. Zorg ervoor dat er geen hittegevoelige materialen in aanraking kunnen komen met de heteluchtkanalen. Houd ten minste 10 mm afstand aan.
- De waterslangen die worden aangesloten op de boiler en de veiligheids- en aftapklep moeten geschikt zijn voor drinkwater, drukvast tot 4,5 bar (450 kPa) en bestand tegen warm water tot 80 °C.

Aanwijzingen m.b.t. de aansluiting op de gastoevoer

- Controleer de compatibiliteit van de gegevens op het typeplaatje met de eisen aan de gastoevoer van het voertuig.

Aanwijzingen m.b.t. het elektrische systeem

- Het toestel mag uitsluitend door een gekwalificeerde elektricien op de stroomvoorziening worden aangesloten.
- Controleer of de spanning op het typeplaatje overeenkomt met de aanwezige stroomvoorziening.
- Leg geen losse of scherp geknikte kabels naast elektrisch geleidend materiaal (metaal).
- Bescherm kabels tegen scherpe randen.
- **Alleen TwinBoost 6000H, TwinBoost 8000H:** Installeer een alpolige schakelaar met een contactopening van minstens 3 mm aan de installatiezijde voor de wisselstroomvoeding (230 V).
- **Alleen TwinBoost 6000H, TwinBoost 8000H:** Als uw toestel op het netwerk is aangesloten, dient u er absoluut voor te zorgen dat de wisselstroomvoeding met een aardlekschakelaar beveiligd is.

Aanwijzingen m.b.t. de aansluiting op een zonne-installatie

LET OP! Gevaar voor schade

De elektronica van het toestel kan beschadigd raken door een onregelmatige spanningsvoorziening van de zonne-installatie.

› Gebruik altijd een spanningsregelaar of een accu met laadregelaar tussen het toestel en het zonnepaneel in overeenstemming met EN 1648.

8.2 Het toestel monteren en aansluiten

1. Monteer het toestel zoals afgebeeld:
   afb. 14 op pagina 4
2. Monteer het bedieningspaneel zoals afgebeeld:
   afb. 15 op pagina 4
   afb. 16 op pagina 4
   afb. 17 op pagina 5
3. Monteer de temperatuursensor, zie De temperatuursensor monteren op pagina 85.
4. **INSTRUCTIE**
   Leid het uitlaatkanaal direct achter het toestel in een boog naar de zijkant of naar de bovenkant (**afb. 18** op pagina 85). Dit helpt om geratel te voorkomen en lawaai te beperken.

   Bevestig het uitlaatkanaal minimaal om de 50 cm (**afb. 18** op pagina 85) met klemmen (accessoire).

   Monteer het uitlaatkanaal en de schoorsteenkap zoals afgebeeld:
   afb. 18 op pagina 5
   afb. 19 op pagina 5
   afb. 20 op pagina 5
   afb. 21 op pagina 5
   afb. 22 op pagina 6
5. Monteer de heteluchtkanalen zoals afgebeeld:
   afb. 23 op pagina 6
   afb. 24 op pagina 6
6. Let op het wateraansluitschema zoals afgebeeld:
   afb. 25 op pagina 6
7. Monteer de veiligheids- en aftapklep en sluit deze aan op de koudwatertoevoer zoals afgebeeld:
   afb. 26 op pagina 6
   afb. 27 op pagina 7
8. Sluit de warmwateruitlaat aan zoals afgebeeld:
   afb. 28 op pagina 7
9. Sluit de ontluchtingsslang aan zoals afgebeeld:
   afb. 29 op pagina 7
10. Zorg ervoor dat de bedrijfsdruk van de gastoevoer overeenkomt met die van het toestel, zie typeplaatje.
11. Sluit het toestel aan op de gastoevoer zoals afgebeeld:
    afb. 30 op pagina 7
12. **INSTRUCTIE**
    U kunt de D+-aansluiting gebruiken als er geen veiligheidsuitschakeling (conform VN ECE-reglement nr. 122) is gemonteerd.

    Zorg ervoor dat er ten minste 12 V beschikbaar is op het toestel.

    Sluit het toestel aan op de voeding zoals afgebeeld:
    afb. 31 op pagina 7

    Legenda bij afb. v, pagina 7

Nr.	Beschrijving
1	Vensterschakelaar (optioneel accessoire)
2	Ruimtetemperatuursensor

13. Gebruik een kabelbinder om de gelijkstroomvoedingskabel, de kabel van het bedieningspaneel en de kabel van de temperatuursensor te bevestigen aan het oog van de kabelgeleider aan de binnenkant van de behuizing. Dit verlicht de spanning en lijnt de kabels uit met het uitgangsgat in de elektrische afdekking.

8.3 De temperatuursensor monteren

INSTRUCTIE
- Monteer de temperatuursensor op borsthoogte.
- Monteer de temperatuursensor tegenover de luchtuitlaten in het voertuig.
- Onjuiste montage van de temperatuursensor kan leiden tot storingen van de verwarming. Als de temperatuursensor niet correct is gemonteerd, zal de verwarming continu draaien of stoppen met werken zonder de doeltemperatuur te bereiken.

afb. 32 op pagina 7

1. Boor een gat (⌀ 9,5 mm) in de muur vóór de verwarming.

   INSTRUCTIE Zorg ervoor dat het gat zodanig wordt geboord dat de temperatuursensor niet buiten het voertuig wordt geplaatst.
2. Sluit de temperatuursensor aan op de TA-connector van de verwarming.
3. Steek de sensor door het geboorde gat.
4. Plaats de plastic afdekking op de temperatuursensor.

9 Eerste inbedrijfstelling

1. Bevestig de bijgeleverde sticker zoals afgebeeld:
   afb. 33 op pagina 8
2. Als het typelabel na de montage niet langer zichtbaar is, breng dan het bijgeleverde typelabel (kopie) aan op een goed toegankelijke plek in de buurt van het toestel.
3. Laat na de montage door een specialist controleren of de gastoevoerleiding goed vastzit met behulp van de drukvalmethode en laat een keuringscertificaat uitgeven (bijvoorbeeld in Duitsland conform DVGW werkblad G 607).
4. Stel de waarde voor het onderspanningsalarm in zoals afgebeeld:
   afb. 34 op pagina 8

5. Stel de volgende instellingen in (zie gebruiksaanwijzing):
   - Max. ventilatorsnelheid in stille modus
   - Min. ventilatorsnelheid in ventilatiemodus
6. Noteer het jaar van montage op het typelabel.
7. Overhandig de gebruiksaanwijzing aan de eigenaar van het voertuig.
8. Controleer alle functies van het toestel, met name het legen van de boiler.

Als een nieuw toestel voor het eerst in bedrijf wordt gesteld, kan er voor korte tijd rook- en geurontwikkeling ontstaan.

Zorg er in dit geval voor dat het interieur goed is geventileerd en laat het toestel een paar minuten op het hoogste temperatuurniveau werken om zichzelf te reinigen:

- Stel de kamertemperatuur in op de maximumwaarde
- Selecteer de automatische modus voor luchtverwarming
- Selecteer de hete modus voor waterverwarming

10 Zekeringen vervangen

WAARSCHUWING! Gevaar van elektrocutie

› Alvorens de zekeringen te vervangen of te onderhouden, dient u het toestel uit te schakelen, de gastoevoer af te sluiten en de gelijkstroomvoorziening (12 V) los te koppelen.

› **Alleen TwinBoost 6000H, TwinBoost 8000H:** Koppel de wisselstroomvoorziening (230 V) los.

› **INSTRUCTIE** Gebruik alleen zekeringen van dezelfde waarde.

Vervang defecte gelijkstroomzekeringen in overeenstemming met **afb. 35** op pagina 86.

afb. 35 op pagina 8

11 Reiniging en onderhoud

› Reinig het toestel volgens de afbeelding:

afb. 36 op pagina 8

› Gebruik nooit reinigingsmiddelen die chloor bevatten voor de reiniging en desinfectie.

› Voer de zelfreiniging eenmaal per week uit: Zie Zelfreiniging op pagina 86.

› Als de zijdelingse schoorsteenkap onder een raam is geplaatst: Controleer de werking van de vensterschakelaar elk seizoen of voor elke reis.

› Controleer regelmatig, met name na lange reizen, of de schoorsteenkap en het uitlaatkanaal intact en correct bevestigd zijn.

› Bedien de veiligheids- en aftapklep regelmatig, ten minste twee keer per jaar, om kalkafzettingen te verwijderen en een goede werking te waarborgen.

› Laat de verwarming, de gastoevoer en de kanalen voor verbrandingsproducten controleren door een expert in overeenstemming met de nationale voorschriften (bijvoorbeeld in Duitsland om de 2 jaar). Als er geen nationale voorschriften zijn, moet dit ten minste om de 2 jaar worden uitgevoerd. De inspectie moet worden gecertificeerd met een keuringscertificaat (bijvoorbeeld in Duitsland DVGW werkblad G 607 voor voertuigen).

›

Zelfreiniging

Om het systeem te ontdoen van bacteriën dient u de verwarming een paar minuten op het hoogste temperatuurniveau te laten werken om zichzelf te reinigen:

1. Stel de kamertemperatuur in op de maximale waarde.
2. Selecteer de automatische modus AUTO voor luchtverwarming.
3. Selecteer de hete modus voor waterverwarming.

12 Problemen oplossen

Firmwareversie
Lees de firmwareversies af van het display (HMI) en van het toestel:
afb. 37 op pagina 8

Routine in geval van gaslek (gaslucht)

WAARSCHUWING! Explosiegevaar
› Mijd ontstekingsbronnen. Doof onmiddellijk alle open vuur. Gebruik geen elektrische schakelaars of toestellen zoals radio of mobiele telefoon. Start de voertuigmotor niet. Rook niet.

1. Open alle ramen en deuren.
2. Evacueer alle personen uit het voertuig.
3. Sluit de gasflessen van buitenaf, indien mogelijk.
4. Laat de volledige gasinstallatie controleren en indien nodig repareren door gekwalificeerd personeel.
5. Neem de gasinstallatie dan pas weer in gebruik.

Standaardroutine voor het verhelpen van fouten

INSTRUCTIE Voer de standaardroutine uitsluitend uit als dit wordt voorgesteld in de foutcodetabel.

1. Wacht 3 minen start opnieuw op.
2. Neem contact op met de ondersteuning van de fabrikant als het toestel niet correct werkt.

Contact opnemen met ondersteuning van fabrikant
Zie achterzijde van deze handleiding.

12.1 Foutcodetabel

Het display toont max. 4 foutcode en waarschuwingen.
1. Door de foutcodes scrollen:
afb. 38 op pagina 8
2. Foutcodes resetten:
afb. 39 op pagina 8
3. Waarschuwingen resetten:
afb. 40 op pagina 9

INSTRUCTIE In plaats daarvan kunt u ook het systeem uitschakelen door de knop ⦿ gedurende 3 s.ingedrukt te houden.

Fout	Mogelijke oorzaak	Voorstel tot oplossing
002	Accuspanning laag	1. Controleer accuspanning en vergelijk deze met instelling voor onderspanning. 2. Laad accu op. 3. Sluit voertuig aan op wisselstroom. 4. Als geen van bovenstaande opties het probleem oplost, neem dan contact op met de ondersteuning van de fabrikant.
003	Accuspanning hoog	1. Controleer of accuspanning lager is dan 16,5 V. Als de accuspanning hoger is dan 16,5 V is er ofwel een verkeerde accu aangesloten of is de accu defect. 2. Vervang de accu door een accu die gelijkstroom levert in overeenstemming met de technische gegevens (zie typelabel). 3. Als het voertuig is aangesloten op wisselstroom, controleer dan of de accu oplaadt.

Fout	Mogelijke oorzaak	Voorstel tot oplossing
		4. Als de accu oplaadt, controleer dan de laadspanning (moet lager zijn dan 16,5 V om een correcte werking tijdens het opladen te garanderen).
005	Zekering gesprongen	1. Controleer de gelijkstroomzekeringen (Zekeringen vervangen op pagina 86). 2. Neem contact op met de ondersteuning van de fabrikant als de verwarming niet correct werkt.
007	Algemene systeemfout	› Neem contact op met de ondersteuning van de fabrikant.
008	Communicatiefout	› Voer de standaardroutine uit.
403	Fout luchtdruksensor	› Voer de standaardroutine uit.
404	Fout circulatieluchttemperatuursensor	› Voer de standaardroutine uit.
406	Fout watertemperatuursensor	› Voer de standaardroutine uit.
408	Fout kamertemperatuursensor	› Voer de standaardroutine uit.
409	Fout luchtverwarmingsvlamsensor	› Voer de standaardroutine uit.
410	Fout waterverwarmingsvlamsensor	› Voer de standaardroutine uit.
411	Fout verbrandingsventilator	› Voer de standaardroutine uit.
412	Fout circulatieventilator	› Voer de standaardroutine uit.
413	Fout luchtverwarmingsgasklep 1	› Voer de standaardroutine uit.
414	Fout luchtverwarmingsgasklep 2	› Voer de standaardroutine uit.
415	Fout waterverwarmingsgasklep	› Voer de standaardroutine uit.
416	Fout mastergasklep	› Voer de standaardroutine uit.
417	Fout gaskleprelais	› Voer de standaardroutine uit.
418	Fout start luchtverwarming	1. Voer de standaardroutine uit. 2. Controleer of de gasfles leeg is. Als het apparaat niet start, maar de gastoevoer is gegarandeerd, neem dan contact op met onderhoud.
419	Fout start waterverwarming	1. Voer de standaardroutine uit. 2. Controleer of de gasfles leeg is. Als het apparaat niet start, maar de gastoevoer is gegarandeerd, neem dan contact op met onderhoud.
420	Luchtverwarmingsvlam uit	1. Voer de standaardroutine uit. 2. Controleer of de gasfles leeg is. Als het apparaat niet start, maar de gastoevoer is gegarandeerd, neem dan contact op met onderhoud.
421	Waterverwarmingsvlam uit	1. Voer de standaardroutine uit. 2. Controleer of de gasfles leeg is. Als het apparaat niet start, maar de gastoevoer is gegarandeerd, neem dan contact op met onderhoud.
422	Luchtverwarming oververhit	1. Zorg ervoor dat de luchtverwarming is uitgeschakeld. 2. Wacht15 min … 30 min totdat het apparaat is afgekoeld.

Fout	Mogelijke oorzaak	Voorstel tot oplossing
		3. Controleer of alle luchtinlaatroosters en de cabineluchtkanalen naar het toestel niet zijn geblokkeerd. 4. Start de luchtverwarming opnieuw op. 5. Neem contact op met de ondersteuning van de fabrikant als het toestel niet correct werkt.
423	Oververhitting van de boiler	1. Zorg ervoor dat de waterverwarming is uitgeschakeld. 2. Wacht15 min … 30 min totdat het apparaat is afgekoeld. 3. Controleer of de boiler met water is gevuld. 4. Vul deze met water als hij leeg was. 5. Start de waterverwarming opnieuw op. 6. Neem contact op met de ondersteuning van de fabrikant als het toestel niet correct werkt.
424	Raam open (alleen als vensterschakelaar is geïnstalleerd)	1. Controleer of het raam boven de schoorsteenkap is geopend. 2. Als het raam was geopend, sluit dit dan en start het toestel opnieuw op. 3. Als het raam was gesloten, voer dan de standaardroutine uit.
431	Toestel onderbroken tijdens bedrijf.	1. Wacht 2 min. 2. Reset de waarschuwing. 3. Controleer de stroomvoorziening.
434	Automatische uitschakeling. Onderhoudswaarschuwing is de lang genegeerd.	› Neem voor onderhoud contact op met de ondersteuning van de fabrikant. Het toestel kan pas na onderhoud opnieuw worden opgestart.

12.2 Waarschuwingscodetabel

Fout	Mogelijke oorzaak	Voorstel tot oplossing
425	Water bevroren	1. Reset de waarschuwing. ˅ Waterverwarming is uitgeschakeld. Alleen de luchtverwarming werkt. 2. Zet de luchtverwarming op het hoogste niveau zodat de binnentemperatuur stijgt en de waterverwarming weer kan werken.
432	**Alleen TwinBoost 6000H, TwinBoost 8000H:** Wisselstroomvoorziening losgekoppeld of onderbroken.	1. Reset de waarschuwing. ˅ De verwarming werkt nu alleen op gas. 2. Controleer de stroomvoorziening.
433	Onderhoud vereist	1. Reset de waarschuwing. 2. Neem contact op met de ondersteuning van de fabrikant voor onderhoud na uw vakantie of bij de volgende gelegenheid. Als u te lang wacht, schakelt de verwarming zichzelf uit en kan deze pas weer worden opgestart nadat onderhoud is uitgevoerd.

12.3 W/O-foutcodetabel

Fout	Mogelijke oorzaak	Voorstel tot oplossing
Geen warm water, maar de verwarming geeft aan dat het water warm is.	De verwarming is ingeschakeld terwijl het waterreservoir leeg is.	1. Controleer op de HMI of de watertemperatuur wordt bereikt. 2. Controleer of de veiligheids- en aftapklep is geopend. 3. Vul het waterreservoir nadat het is afgekoeld.  **WAARSCHUWING! Ernstig letsel** › Vul een leeg warmwaterreservoir **NIET** met koud water.
Doeltemperatuur wordt niet bereikt.	Activering van de stille modus en beperking van de interieurventilator kunnen ertoe leiden dat de unit de doeltemperatuur niet bereikt, omdat hierdoor de algehele prestaties worden verminderd.	Schakel naar de automatische modus.
	Alle uitlaten zijn gesloten of geblokkeerd.	Controleer alle uitlaten.

13 Verwijdering



Verpakkingsmateriaal recyclen: Gooi het verpakkingsmateriaal indien mogelijk altijd in recyclingafvalbakken. Deze scheiding is noodzakelijk, omdat verpakkingsmateriaal een waardevolle hulpbron is en onjuiste verwijdering gevolgen kan hebben voor de gezondheid en het milieu.



De doorgekruiste afvalbak geeft aan dat het product een elektrisch of elektronisch apparaat is of batterijen bevat en apart moet worden ingezameld voor de juiste verwerking, terugwinning en recycling. **De consument is wettelijk verplicht om elektrische of elektronische apparatuur, batterijen en oplaadbare batterijen op de juiste wijze af te voeren, gescheiden van het huisvuil!**

Deze scheiding is noodzakelijk omdat batterijen en elektrische apparaten waardevolle hulpbronnen zijn en stoffen kunnen bevatten die schadelijk zijn voor mens en milieu.

Om het product definitief af te voeren, kunt u bij het dichtstbijzijnde afvalverwerkingsbedrijf of uw dealer naar de betreffende afvoervoorschriften vragen.

Het product en de batterijen kunnen gratis worden afgevoerd.

Verwijder alle batterijen en oplaadbare batterijen voordat u dit product recyclet.

Batterijen die meer dan 0,002 % cadmium of meer dan 0,004 % lood bevatten, zijn gemarkeerd met het chemische symbool voor het betreffende metaal: Cd of Pb.

14 Technische gegevens

	TwinBoost4000	TwinBoost6000H	TwinBoost6000	TwinBoost8000H
Fabrikant	Dometic Germany GmbH, Hollefeldstr. 63, 48282 Emsdetten, Duitsland			
Productidentificatienummer	0063DL3129			
Eerste landen van bestemming	AT/BE/BG/CH/CY/CZ/DE/DK/EE/ES/FI/FR/GB/GR/HR/HU/IE/IS/IT/LI/LT/LU/LV/MC/MT/NL/NO/PL/PT/RO/SE/SI/SK/SM/TR			
Beschermingsklasse	IPX1			
Verwarmingsvermogen	4000 W	4000 W (1800 W elektrisch)	6000 W	6000 W (1800 W elektrisch)
Nominale ingangsspanning	12 V⎓	12 V⎓ 230~ / 240 V, 50 / 60 Hz	12 V⎓	12 V⎓ 230~ / 240 V, 50 / 60 Hz
Ingangsspanningsbereik	10 V⎓ 16,5 V⎓	10⎓ … 16,5 V 230~ / 240 V, 50 / 60 Hz	10⎓ … 16,5 V	10⎓ … 16,5 V 230~ / 240 V, 50 / 60 Hz
Stroomverbruik (12 V⎓)	Waterverwarming 0,7 A Max. luchtverwarming 7 A		Waterverwarming 0,7 A Max. luchtverwarming 12 A	
Stand-by verbruik	5 mA			
Benodigde zekering	15 A			
Toestelklasse				
Gascategorie	$I_{3B/P}$ (30), LPG / Butaan			
Gasaansluitdruk	30 mbar			
Gasverbruik				
MAX (Max. luchtverwarming)	327 g/h		495 g/h	
(Waterverwarming)	185 g/h			
+ (Combi verwarming)	512 g/h			
Gasverbruik in stand-by	7,7 g/h (handhaaf de watertemperatuur)			
Nominale warmtebelasting				
MAX (Max. luchtverwarming)	4,5 kW (Hs)		6,8 kW (Hs)	
(Boiler)	2,35 kW (Hs)			
+ (Combi verwarming)	6,85 kW (Hs)			
Druk wateraansluiting	max. 2,8 bar (280 kPa)			
Boiler (watervolume bij 2,8 bar (280 kPa)	10 L			
Druk watersysteem	max. 4,5 bar (450 kPa)			
Opwarmtijd	Ca. 17 min (10 L, opgewarmd van 15 … 60 °C)			
Bedrijfstemperatuurbereik	– 20 … 60 °C			
Afmetingen l x b x h	514 m × 438 m × 298 m			
Gewicht	17,3 kg	18,5 kg	17,3 kg	18,5 kg
Frequentieband (wifi)	2,4 GHz			

	TwinBoost4000	TwinBoost6000H	TwinBoost6000	TwinBoost8000H
RF-uitgangsvermogen	Wifi: 19,14 dBm (802.11b), 19,22 dBm (802.11g), 18,96 dBm (802.11n20), 19,12 dBm (802.11n40), Bluetooth: 7,93 dBm , Bluetooth LE: 5,93 dBm			
Inspectie/certificering	CE E1 UKCA			

De radioapparatuur van TwinBoost 4000, TwinBoost 6000, TwinBoost 6000H en TwinBoost 8000H voldoet aan de vereisten van richtlijn 2014/53/EU. De conformiteitsverklaring van het apparaat is te vinden op documents.dometic.com.

Dansk

1 Vigtige henvisninger 94
2 Forklaring af symboler 94
3 Sikkerhedsanvisninger 94
4 Leveringsomfang 95
5 Tilbehør 95
6 Målgruppe 95
7 Korrekt brug 95
8 Montering 95
9 Første opstart 97
10 Udskiftning af sikringer 97
11 Rengøring og vedligeholdelse 98
12 Udbedring af fejl 99
13 Bortskaffelse 103
14 Tekniske data 104

1 Vigtige henvisninger

Læs og følg alle disse anvisninger, retningslinjer og advarsler i denne produktvejledning grundigt for at sikre, at du altid installerer, bruger og vedligeholder produktet korrekt. Disse anvisninger SKAL opbevares sammen med dette produkt.

Ved at benytte produktet bekræfter du hermed, at du har læst alle anvisninger, retningslinjer og advarsler grundigt, og at du forstår og er indforstået med de vilkår og betingelser, der er fastlagt heri. Du er indforstået med kun at bruge dette produkt til det beregnede formål og anvendelse i overensstemmelse med anvisningerne, retningslinjerne og advarslerne i denne produktvejledningen samt i overensstemmelse med alle de gældende love og forskrifter. Manglende læsning og ignorering af disse anvisninger og advarsler kan medføre kvæstelser på dig selv og andre, skade på dit produkt eller skade på anden ejendom i nærheden. Der tages forbehold for eventuelle ændringer og opdateringer af denne produktvejledning samt anvisningerne, retningslinjerne og advarslerne samt den tilhørende dokumentation. Se documents.dometic.com for de nyeste produktinformationer.

2 Forklaring af symboler

Et signalord vil identificere sikkerhedsmeddelelser og meddelelser om skade på ejendom og vil også angive graden eller niveauet af farens alvor.

ADVARSEL!
› Angiver en farlig situation, som kan medføre dødsfald eller alvorlig kvæstelse, såfremt den ikke undgås.

FORSIGTIG!
› Angiver en farlig situation, som kan medføre mindre eller lette kvæstelser, såfremt den ikke undgås.

VIGTIGT!
› Angiver en situation, som kan medføre materielle skader, såfremt den ikke undgås.

BEMÆRK Supplerende oplysninger om betjening af produktet.

3 Sikkerhedsanvisninger

Overhold de foreskrevne sikkerhedshenvisninger og bestemmelser fra køretøjsproducenten og serviceværkstedet.

Overhold følgende grundlæggende sikkerhedsinformation ved brug af elektriske apparater for at beskytte mod:

- Elektrisk stød
- Brandfare
- Kvæstelser

ADVARSEL! Eksplosionsfare
› Brug aldrig apparatet med gas i følgende situationer:
  - På tankstationer
  - I parkeringshuse
  - På færger
  - Ved transport af campingvognen eller autocamperen med et transportkøretøj eller en bugseringsvogn

ADVARSEL! Manglende overholdelse af disse advarsler kan medføre dødelige eller alvorlige kvæstelser.
› Montering af og reparationer på apparatet må kun foretages af fagfolk, der er bekendt med de risici, der er forbundet hermed, samt de relevante nationale forskrifter. Ved ukorrekte reparationer kan der opstå alvorlige farer. Kontakt producentens support i forbindelse med reparationsservice (se bagsiden).
› I tilfælde af en brand må der kun anvendes godkendte slukningsmidler. Anvend ikke vand til slukning.
› Fyld **IKKE** en tom varmtvandsbeholder med koldt vand.

FORSIGTIG! Manglende overholdelse af disse forsigtighedshenvisninger kan medføre mindre eller moderate kvæstelser.
› Apparatet skal monteres sikkert, så det ikke kan falde ned.
› Anvend kun apparatet, hvis huset og ledningerne er ubeskadigede.
› Der må ikke anvendes defekte apparater.
› Du må ikke bruge apparatet i nærheden af brændbare væsker.
› Du må ikke benytte apparatet uden monterede varmluftkanaler.
› Sørg altid for, at forbrændingsluftindtaget eller udstødningsåbningen ikke blokeres eller tilstoppes.
› Sørg for, at forbrændingsluftindtaget og udstødningsåbningen altid er frie. Kontrollér dem regelmæssigt, og rengør dem efter behov. Dette er især vigtigt om vinteren, hvor sne, is eller snavs kan dække eller blokere åbningerne.
› Kontrollér, at ingen brændbare genstande placeres eller monteres, hvor luften strømmer ud. Afstanden skal være på min. 50 cm.

VIGTIGT! Fare for beskadigelse
› Anvend kun apparatet til det formål, som det er bestemt til.
› Foretag ikke ændringer af apparatet eller ombygninger på det.

Håndtering af elkabler

ADVARSEL! Manglende overholdelse af disse advarsler kan medføre dødelige eller alvorlige kvæstelser.
› Den elektriske tilslutning må kun foretages af fagfolk (f.eks. i Tyskland VDE 0100, del 721).

FORSIGTIG! Manglende overholdelse af disse forsigtighedshenvisninger kan medføre mindre eller moderate kvæstelser.
› Fastgør og træk ledningerne, så man ikke kan falde over eller beskadige dem.
› Læg ikke strømforsyningskablet på eller ved siden af varme overflader (f.eks. varmluftskanaler).
› Hvis strømkablet er beskadiget, skal det udskiftes af producenten, dennes servicerepræsentant eller tilsvarende kvalificerede fagfolk.

VIGTIGT! Fare for beskadigelse
› Anvend kabelkanaler til at trække kabler gennem vægge med skarpe kanter.
› Træk ikke ledninger løst eller med skarpe knæk ved elektrisk ledende materialer (metal).
› Træk ikke i kablerne.

4 Leveringsomfang

fig. 1 på side 3
fig. 1 på side 95

5 Tilbehør

fig. 2 på side 3

Nr. på fig. 2 på side 95	Beskrivelse	Artikelnummer
1	Kontrolpanel (drejeknap 1,5", DICM) (obligatorisk)	9620001471
2	Sideskærm (obligatorisk)	9600051075, 9600051076, 9600051077
3	Rudekontakt (valgfri)	9600029509
4	Slangeklemme 80 mm (til udstødningskanal)	9600051075, 9600051076, 9600051077
5	Slangeklemme 65 mm (til varmluftskanaler)	

6 Målgruppe

Denne vejledning henvender sig til fagfolk i værksteder, der kender forskrifterne og sikkerhedsforanstaltningerne, der skal anvendes.

7 Korrekt brug

ADVARSEL! Brandfare
› Brug ikke varmeapparatet, mens køretøjet befinder sig i et lukket område, f.eks. en garage eller et andet dårligt ventileret rum.



Varmeapparatet er kun egnet til brug i autocampere, campingvogne og andre køretøjer med mulighed for beboelse, hvis der er monteret gassystemer i overensstemmelse med EN 1949.

Apparatet er **ikke** egnet til montering i entreprenørmaskiner, landbrugsmaskiner, erhvervskøretøjer, skibe, huse og lejligheder, kabiner til jagt og skovbrug, kolonihavehuse, fortelte eller lignende udstyr.

Apparatet må kun anvendes til at opvarme drikkevand og til at varme køretøjets kabine. **Det må aldrig** anvendes til at opvarme andre væsker.

Brug kun apparatet, når de originale varmluftskanaler og sideskærmen fra producenten er monteret. **Du må aldrig** benytte andre varmluftskanaler eller skærme.

Apparatet må kun betjenes under kørsel, hvis der er installeret anordninger til at forhindre ukontrolleret lækage af F-gas i tilfælde af en ulykke (iht. FN/ECE forskrift 122).

Det er forbudt at anvende apparater, der ikke monteres iht. producentens monteringskrav.

Hvis apparatet monteres i køretøjer til erhvervsmæssig brug, skal brugeren være opmærksom på de nationale lovmæssige og forsikringstekniske krav.

Apparatet er ikke beregnet til brug i højder over 2000 m.

Dette produkt er kun egnet til dets beregnede formål og anvendelse i overensstemmelse med disse anvisninger.

Denne vejledning giver dig oplysninger om, hvad der er nødvendigt med henblik på en korrekt montering og/eller drift af produktet. Dårlig montering og/eller ukorrekt drift eller vedligeholdelse medfører utilstrækkelig ydeevne og mulige fejl.

Producenten påtager sig intet ansvar for kvæstelser eller skader i forbindelse med produktet, der skyldes:

- ukorrekt montering eller forbindelse inklusive for høj spænding
- ukorrekt vedligeholdelse eller brug af uoriginale reservedele, der ikke stammer fra producenten
- ændringer på produktet uden udtrykkelig tilladelse fra producenten
- brug til andre formål end dem, der er beskrevet i vejledningen

Dometic forbeholder sig ret til at ændre produktets udseende og produktspecifikationer.

8 Montering

8.1 Henvisninger vedr. monteringen

FORSIGTIG! Fare for kvæstelser
› Apparatet må udelukkende monteres af fagfolk med tilsvarende uddannelse. De efterfølgende informationer henvender sig til fagfolk, der kender forskrifterne og sikkerhedsforanstaltningerne, der skal anvendes.

BEMÆRK Det anbefales at montere en CO-detektor i køretøjet.

Henvisninger vedr. monteringen
Før apparatet monteres, skal denne monteringsvejledning læses fuldstændigt igennem.
Følgende tips og henvisninger skal overholdes, når apparatet monteres:

ADVARSEL! Fare for elektrisk stød
› Afbryd alle spændingsforsyninger, når der arbejdes på apparatet.

ADVARSEL! Fare for kvæstelser
› Luk for gasforsyningen, mens apparatet monteres og tilsluttes til gasforsyningen.

FORSIGTIG! Fare for kvæstelser
› En forkert montering af apparatet kan føre til skader på apparatet, der ikke kan repareres, og kan nedbringe brugerens sikkerhed.
› Bær egnet beskyttelsesbeklædning (f.eks. beskyttelsesbriller, beskyttelseshandsker) under alle arbejder.

VIGTIGT! Fare for beskadigelse
› Vær altid opmærksom på køretøjets ligevægt og på at tætne alle åbninger, der er opstået under monteringen, når apparatet monteres.

Forskrifter
- Hvis apparatet anvendes under kørsel, skal der installeres en afbryderanordning for at undgå ukontrolleret udledning af F-gas (LPG) i tilfælde af en ulykke (iht. FN/ECE-forskriften 122).

Hvis der ikke er installeret nogen sikkerhedsafbryder, kan du tilslutte signalet D+ på apparatet for at forhindre enhver drift under kørsel.

- Monteringen af apparatet i køretøjer skal opfylde de tekniske og administrative forskrifter i det pågældende land (f.eks. EN 1949).

Den nationale lovgivning og de nationale forskrifter (f.eks. DVGW arbejdsblad G 607 for køretøjer i Tyskland) skal overholdes.

Henvisninger vedrørende transporten

fig. 3 på side 3

Se **fig. 3** på side 96.

Henvisninger vedrørende monteringsstedet

fig. 4 på side 3
fig. 5 på side 3
fig. 6 på side 3
fig. 7 på side 3
fig. 8 på side 4
fig. 9 på side 4
fig. 10 på side 4
fig. 11 på side 4
fig. 12 på side 4
fig. 13 på side 4

ADVARSEL! Risiko for kvælning
Skærmen skal positioneres på en sådan måde, at udstødningsgasser ikke kan komme ind i det indvendige område.
› Du må aldrig føre udstødningskanalen ud på undersiden af køretøjet. Før altid udstødningskanalen ud til siden ved hjælp af sideskærmen.
› Følg henvisningerne i **fig. 4** på side 96 til **fig. 6** på side 96.

FORSIGTIG! Fare for elektrisk stød
Apparatet skal være indbygget et sted, hvor det er beskyttet mod vand.
› Monter aldrig apparatet direkte under eller i nærheden af en vask.
› Rør ikke ved apparatet, hvis det har været i kontakt med vand.

- Følg henvisningerne i **fig. 4** på side 96 til **fig. 13** på side 96.
- Vælg et sted, hvor der er nem adgang til service samt montering og afmontering.
- Du må ikke anbringe apparatet på eller over varmefølsomme materialer.
- Anbring ikke apparatet direkte under en stikkontakt.
- Kontrollér, om apparatet kan beskadige komponenter i køretøjet under monteringen (f.eks. lamper, skabe, døre osv.) før apparatet monteres.
- Når apparatet monteres (når der bores, skrues osv.), skal det af sikkerhedsmæssige årsager kontrolleres, at der ikke befinder sig kabelbundter, ledninger og andre komponenter, der ikke kan ses, i monteringsområdet.
- Hvis skærmen monteres under en rude, der kan åbnes, skal der installeres en elektrisk rudekontakt.
- Kontrollér, at luften, der suges ind af apparatet, ikke kan forurenes med udstødningsgasser fra køretøjet eller af udstødningsgasser fra apparatet.
- Sikkerheds- og drænventilen skal installeres direkte ved siden af apparatet. Den skal monteres under koldtvandstilslutningen. Der skal være nem adgang til den med henblik på betjening.

Henvisninger om tilslutning til vandforsyningen

ADVARSEL! Sundhedsfare
› Apparatet må udelukkende tilsluttes en bærbar vandforsyning.
› Forbind aldrig apparatet med vand, der ikke er drikkevand.

- Monter udelukkende apparatet i et vandkredsløb, som omfatter en trykpumpe med trykregulator.

Henvisningerne til vandslanger, gasrør og kanaler til varmlufts- og udstødningskanaler

- Slangerne, rørene og kanalerne skal føres på en sådan måde, at apparatet er nemt at fjerne med henblik på servicearbejde.
- For at sikre den korrekte funktion skal rørene og kanalerne føres uden at sidde i spænd og så kort som muligt.
- Du må ikke klemme eller knække rørene og kanalerne.
- Varmluftskanalerne og udstødningskanalerne kan opvarme genstande i omgivelserne. Kontrollér, at der ikke er materiale i kontakt med varmluftskanalerne, som kan beskadiges af varmen. Overhold en afstand på mindst 10 mm.
- Vandslangerne for tilslutning til vandvarmeren og sikkerheds- og drænventilen skal være sikre med henblik på drikkevand, trykbestandig op til 4,5 bar (450 kPa) og varmebestandig op til 80 °C.

Henvisninger om tilslutning til gasforsyningen

- Kontrollér kompatibiliteten med kravene for køretøjets gasforsyning vha. oplysningerne på mærkepladen.

Henvisninger vedr. det elektriske system

- Kun en elektriker må tilslutte apparatet elektrisk.
- Sammenlign spændingsoplysningerne på typemærkatet med energiforsyningen, der er til rådighed.
- Træk ikke ledninger, som er løse eller bøjede, ved siden af elektrisk ledende materiale (metal).
- Beskyt kablerne mod skarpe kanter.
- **Kun TwinBoost 6000H og TwinBoost 8000H:** Installér en kontakt, der afbryder alle poler, med en kontaktbryddevidde på mindst 3 mm på monteringsstedet til vekselspændingsforsyningen (230 V).
- **Kun TwinBoost 6000H og TwinBoost 8000H:** Sørg ved tilslutning til strømnettet ubetinget for, at vekselspændingsforsyningen er sikret med et HFI-relæ.

Henvisninger om tilslutningen til et solcellesystem

VIGTIGT! Fare for beskadigelse
Apparatets elektronik kan blive beskadiget af uregelmæssig spændingsforsyning fra solcellesystemet.
› Brug altid en spændingsregulator eller et batteri med en laderegulator mellem apparatet og solcellepanelet iht. EN 1648.

8.2 Montering og tilslutning af apparatet

1. Montér apparatet i henhold til figuren:
   fig. 14 på side 4
2. Montér kontrolpanelet i henhold til figurerne:
   fig. 15 på side 4
   fig. 16 på side 4
   fig. 17 på side 5
3. Monter temperatursensoren. Se Montering af temperatursensoren på side 97.

4. **BEMÆRK**
   Før udstødningskanalen direkte efter enheden i en kurve til siden eller opad (**fig. 18** på side 97).
   Dette hjælper med at forhindre raslen og reducere støj.

   Fastgør udstødningskanalen mindst hver 50 cm (**fig. 18** på side 97) ved hjælp af klemmer (tilbehør).

   Montér udstødningskanalen og skærmen i henhold til figurerne:

   fig. 18 på side 5
   fig. 19 på side 5
   fig. 20 på side 5
   fig. 21 på side 5
   fig. 22 på side 6
5. Montér varmluftskanalerne i henhold til figurerne:

   fig. 23 på side 6
   fig. 24 på side 6
6. Overhold vandtilslutningsdiagrammet i henhold til figuren:

   fig. 25 på side 6
7. Montér sikkerheds- og drænventilen, og tilslut den til koldtvandsforsyningen i henhold til figurerne:

   fig. 26 på side 6
   fig. 27 på side 7
8. Tilslut varmtvandsudgangen i henhold til figuren:

   fig. 28 på side 7
9. Tilslut ventilationsslangen i henhold til figuren:

   fig. 29 på side 7
10. Kontrollér, at driftstrykket for gasforsyningen og apparatet er identisk, se mærkepladen.
11. Tilslut gasforsyningen i henhold til figuren:

    fig. 30 på side 7
12. **BEMÆRK**
    Hvis der ikke er installeret nogen sikkerhedsafbryder (iht. FN/ECE-forskrift 122), kan du bruge tilslutningen D +.

    Kontrollér, at der altid er mindst 12 V på apparatet.

    Tilslut apparatet til spændingsforsyningen i henhold til figuren:

    fig. 31 på side 7

    Forklaring til fig. v, side 7

Nr.	Beskrivelse
1	Rudekontakt (valgfrit tilbehør)
2	Rumtemperatursensor

13. Brug en kabelbinder til at fastgøre jævnstrømskablet, kontrolpanelkablet og temperatursensorkablet til kabelstyrets øje på indersiden af kabinettet. Dette giver trækaflastning og justerer kablerne i forhold til udgangshullet i det elektriske dæksel.

8.3 Montering af temperatursensoren

BEMÆRK
- Montér temperatursensoren på højde med brystkassen.
- Montér temperatursensoren på den modsatte side af luftudtagene i køretøjet.
- Forkert montering af temperatursensoren kan medføre fejl i varmeapparatet. Hvis monteringen af temperatursensoren er foretaget forkert, vil varmeapparatet køre kontinuerligt eller holde op med at fungere uden at nå den ønskede måltemperatur.

fig. 32 på side 7

1. Bor et hul (ø 9,5 mm) i væggen foran varmeapparatet.

   BEMÆRK Sørg for, at hullet er boret, så temperatursensoren ikke placeres uden for køretøjet.
2. Sæt temperatursensoren i TA-stikket på varmeapparatet.
3. Indsæt temperatursensoren gennem det borede hul.
4. Sæt plastikdækslet på temperatursensoren.

9 Første opstart

1. Påsæt den medfølgende mærkat i henhold til figuren:

   fig. 33 på side 8
2. Hvis der ikke er adgang til mærkepladen efter monteringen, så anbring den medfølgende mærkeplade (kopi) et sted i nærheden af apparatet, hvor der er adgang til den.
3. Efter monteringen skal gasforsyningsledningens tæthed kontrolleres af en specialist vha. trykfaldsmetoden, og der skal udstedes en prøvningsattest (f.eks. i Tyskland i overensstemmelse med DVGW-arbejdsbladet G 607).
4. Indstil værdien for alarmen for underspænding i henhold til figuren:

   fig. 34 på side 8
5. Indstil følgende indstillinger (se brugervejledningen):
   - Maks. ventilatorhastighed på støjsvag modus
   - Min. ventilatorhastighed på ventilationsmodus
6. Markér året for monteringen på mærkepladen.
7. Giv brugervejledningen til ejeren af køretøjet.
8. Kontrollér alle apparatets funktioner, især tømningen af vandvarmeapparatet.

Når et helt nyt apparat tages i brug, kan der opstå røg og lugt i kort tid.

Sørg i dette tilfælde for, at kabinen er godt udluftet, og anvend apparatet i få minutter ved højeste temperaturniveau med henblik på selvrensning:

- Indstil rumtemperaturen på den maksimale værdi
- Vælg aut. modus for opvarmning af luft
- Vælg varmemodus for opvarmning af vand

10 Udskiftning af sikringer

ADVARSEL! Risiko for elektrisk stød
› Før sikringerne serviceres eller skiftes, skal apparatet slukkes, gasforsyningen lukkes, og jævnspændingsforsyningen (12 V) afbrydes.
› **Kun TwinBoost 6000H og TwinBoost 8000H:** Afbryd vekselspændingsforsyningen (230 V).

> **BEMÆRK** Benyt kun sikringer med samme værdi.

Udskift sprungne jævnstrømssikringer iht. **fig. 35** på side 98.

fig. 35 på side 8

11 Rengøring og vedligeholdelse

> Rengør apparatet i henhold til figuren:

fig. 36 på side 8

> Brug aldrig rengøringsmidler, der indeholder klor til rengøring og desinfektion.
> Udfør selvrensningen en gang om ugen: Se Selvrensning på side 98.
> Hvis sideskærmen er anbragt under en rude: Kontrollér rudekontaktens drift før en tur eller hver sæson.
> Kontrollér regelmæssigt, især efter lange ture, at skærmen og udstødningskanalen er intakte og sidder korrekt fast.
> Betjen sikkerheds- og drænventilen regelmæssigt, mindst to gange om året, for at fjerne kalkaflejringer og for at sikre den korrekte funktion.
> Få apparatet, dets gasforsyning og udstødningskanalerne kontrolleret af en ekspert i overensstemmelse med de nationale forskrifter (f.eks. i Tyskland hvert 2. år). Hvis der ikke findes nationale forskrifter, bør det udføres mindst hvert 2. år. Inspektionen skal attesteres på en prøvningsattest (f.eks. DVGW-arbejdsblad G 607 for køretøjer i Tyskland).
>

Selvrensning

For at rengøre systemet for bakterier skal apparatet køre i et par minutter på det højeste temperaturniveau for selvrensning:

1. Indstil rumtemperaturen på den maksimale værdi.
2. Vælg aut. modus AUTO for opvarmning af luft.
3. Vælg varmemodus for opvarmning af vand.

12 Udbedring af fejl

Firmwareversion
Udlæs apparatets og displayets firmwareversioner (HMI):
fig. 37 på side 8

Det skal du gøre i tilfælde af gaslækage (gaslugt)

ADVARSEL! Eksplosionsfare
› Undgå antændelseskilder. Sluk straks al åben ild. Tryk ikke på elektriske kontakter eller elektrisk udstyr såsom radioer og mobiltelefoner. Start ikke køretøjets motor. Rygning forbudt.

1. Åbn alle ruder og døre.
2. Evakuér alle personer fra køretøjet.
3. Luk gasflaskerne udefra, hvis det er muligt.
4. Få hele gassystemet kontrolleret og om nødvendigt repareret af kvalificeret personale.
5. Først derefter må gassystemet tages i brug igen.

Standardrutine for udbedring af fejl

BEMÆRK Udfør kun standardrutinen, hvis den foreslås i fejlkodetabellen.

1. Vent 3 min, og genstart derefter.
2. Hvis apparatet ikke fungerer korrekt, skal du kontakte producentens support.

Kontakt af producentens support
Se bagsiden af denne vejledning.

12.1 Fejlkodetabel

Displayet viser op til 4 fejlkoder og advarsler.
1. Rul gennem fejlkoderne:
   fig. 38 på side 8
2. Nulstil fejlkoderne:
   fig. 39 på side 8
3. Nulstil advarsler:
   fig. 40 på side 9

BEMÆRK Som alternativ kan du slukke for systemet ved at trykke på ⦿ knappen i 3 s.

Fejl	Mulig årsag	Løsningsforslag
002	Batterispænding lav	1. Kontrollér batterispændingen, og sammenlign den med indstillingen for underspænding. 2. Oplad batteriet. 3. Tilslut batteriet til vekselspænding. 4. Hvis ingen af disse foranstaltninger løser problemet, så kontakt producentens support.
003	Batterispænding høj	1. Kontrollér batterispændingen, og sørg for at sikre, at den er på under 16,5 V. Hvis batterispændingen er højere end 16,5 V, er der enten tilsluttet et forkert batteri, eller batteriet er ødelagt. 2. Udskift batteriet med et batteri, der forsyner jævnstrøm iht. de tekniske data (se mærkepladen). 3. Kontrollér, om batteriet lades op, hvis batteriet er tilsluttet til vekselstrøm.

Fejl	Mulig årsag	Løsningsforslag
		4. Hvis batteriet lades op, så kontrollér ladespændingen (skal være under 16,5 V for at sikre korrekt funktion under opladningen).
005	Sikring sprunget	1. Kontrollér jævnspændingssikringerne (Udskiftning af sikringer på side 97). 2. Hvis apparatet ikke fungerer korrekt, skal du kontakte producentens support.
007	Generel systemfejl	› Kontakt producentens support.
008	Kommunikationsfejl	› Udfør standardrutinen.
403	Fejl i lufttrykssensor	› Udfør standardrutinen.
404	Fejl i cirkulationslufttemperatursensoren	› Udfør standardrutinen.
406	Fejl i vandtemperatursensoren	› Udfør standardrutinen.
408	Fejl i rumtemperatursensoren	› Udfør standardrutinen.
409	Fejl i luftvarmeflammesensoren	› Udfør standardrutinen.
410	Fejl i vandvarmeflammesensoren	› Udfør standardrutinen.
411	Fejl i forbrændingsventilator	› Udfør standardrutinen.
412	Fejl i cirkulationsblæser	› Udfør standardrutinen.
413	Fejl i luftvarmer-gasventil 1	› Udfør standardrutinen.
414	Fejl i luftvarmer-gasventil 2	› Udfør standardrutinen.
415	Fejl i vandvarmer-gasventil	› Udfør standardrutinen.
416	Fejl i master-gasventil	› Udfør standardrutinen.
417	Fejl i gasventilrelæ	› Udfør standardrutinen.
418	Startfejl i luftvarmer	1. Udfør standardrutinen. 2. Kontrollér, om gasflasken er tom. Hvis apparatet ikke starter, men gastilførslen virker, skal du kontakte vedligeholdelse.
419	Startfejl i vandvarmer	1. Udfør standardrutinen. 2. Kontrollér, om gasflasken er tom. Hvis apparatet ikke starter, men gastilførslen virker, skal du kontakte vedligeholdelse.
420	Luftvarmer flamme slukket	1. Udfør standardrutinen. 2. Kontrollér, om gasflasken er tom. Hvis apparatet ikke starter, men gastilførslen virker, skal du kontakte vedligeholdelse.
421	Vandvarmer flamme slukket	1. Udfør standardrutinen. 2. Kontrollér, om gasflasken er tom. Hvis apparatet ikke starter, men gastilførslen virker, skal du kontakte vedligeholdelse.
422	Luftvarmer overophedning	1. Kontrollér, at luftvarmeren er slukket. 2. Vent 15 min … 30 min, indtil apparatet er kølet af. 3. Kontrollér, at ingen luftindsugningsgitre og kabineluftkanaler til apparatet er blokerede. 4. Genstart luftvarmeren. 5. Hvis apparatet ikke fungerer korrekt, skal du kontakte producentens support.

Fejl	Mulig årsag	Løsningsforslag
423	Overophedning af vandvarmer	1. Kontrollér, at vandvarmeren er slukket. 2. Vent 15 min … 30 min, indtil apparatet er kølet af. 3. Kontrollér, om vandvarmeren er fyldt med vand. 4. Genopfyld med vand, hvis der mangler vand. 5. Genstart vandvarmeren. 6. Hvis apparatet ikke fungerer korrekt, skal du kontakte producentens support.
424	Rude åben (kun hvis rudekontakten er monteret)	1. Kontrollér, om ruden over skærmen er åbnet. 2. Hvis ruden er åben, skal du lukke den og genstarte apparatet. 3. Hvis ruden er lukket, skal du udføre standardrutinen.
431	Apparatet blev afbrudt under drift.	1. Vent 2 min. 2. Nulstil advarslen. 3. Kontrollér strømforsyningen.
434	Automatisk nedlukning. Serviceadvarslen er blevet ignoreret i for lang tid.	› Kontakt producentens support med henblik på service. Apparatet kan kun genstartes efter service.

12.2 Tabel med advarselskoder

Fejl	Mulig årsag	Løsningsforslag
425	Vand frossent	1. Nulstil advarslen. ˅ Vandopvarmningen er lukket ned. Kun luftopvarmningen fungerer. 2. Anvend luftvarmeren på det højeste niveau, så kabinetemperaturen stiger, og vandopvarmningen er klar til at blive anvendt igen.
432	**Kun TwinBoost 6000H og TwinBoost 8000H:** Vekselspændingsforsyningen frakoblet eller afbrudt.	1. Nulstil advarslen. ˅ Varmeapparatet anvendes nu kun med gas. 2. Kontrollér strømforsyningen.
433	Service nødvendigt	1. Nulstil advarslen. 2. Kontakt producentens support med henblik på service efter din ferie eller ved næste lejlighed. Hvis du venter for længe, slukker varmeapparatet automatisk, og det kan kun genstartes efter service.

12.3 Uden fejlkodetabel

Fejl	Mulig årsag	Løsningsforslag
Intet varmt vand, men varmeapparatet viser, at vandet er varmt.	Varmeapparatet tændes, mens vandtanken er tom.	1. Kontrollér, om vandtemperaturen er nået på HMI'et. 2. Kontrollér, om sikkerheds- og drænventilen er åben.

Fejl	Mulig årsag	Løsningsforslag
		3. Fyld vandtanken, når den er kølet af.  **ADVARSEL! Alvorlig personskade** › Fyld **IKKE** en tom varmtvandsbeholder med koldt vand.
Måltemperaturen er ikke nået.	Aktivering af støjsvag modus og begrænsning af ventilationen i kabinen kan forhindre apparatet i at nå den ønskede temperatur, da dette reducerer dets samlede ydelse.	Skift til aut. modus.
	Alle udtag er lukkede eller blokerede.	Kontrollér alle udtag.

13 Bortskaffelse



Genbrug af emballagemateriale: Bortskaf så vidt muligt emballagen i affaldscontainerne til den pågældende type genbrugsaffald. Denne sortering er nødvendig, da emballage er en værdifuld ressource, og forkert bortskaffelse kan påvirke sundhed og miljø.



Den overstregede skraldespand på hjul angiver, at produktet er elektrisk eller elektronisk udstyr eller indeholder batterier og skal indsamles separat for korrekt behandling, genvinding og genbrug. **Forbrugeren er juridisk forpligtet til at bortskaffe elektrisk eller elektronisk udstyr, batterier og genopladelige batterier på behørig vis adskilt fra almindeligt husholdningsaffald!**

Denne adskillelse er nødvendig, da batterier og elektriske apparater er værdifulde ressourcer og kan indeholde stoffer, der er skadelige for mennesker og miljøet.

Hvis du vil bortskaffe produktet endegyldigt, skal du kontakte den nærmeste genbrugsstation eller specialforhandler for at få de pågældende forskrifter om bortskaffelse.

Produktet og batterierne kan bortskaffes uden gebyr.

Fjern alle batterier og genopladelige batterier, før du smider dette produkt til genbrug.

Batterier, der indeholder mere end 0,002 % cadmium eller mere end 0,004 % bly, er mærket med det kemiske symbol for det pågældende metal: Cd eller Pb.

14 Tekniske data

	TwinBoost4000	TwinBoost6000H	TwinBoost6000	TwinBoost8000H
Producent	Dometic Germany GmbH, Hollefeldstr. 63, 48282 Emsdetten, Tyskland			
Produktidentifikationsnummer	0063DL3129			
Første destinationslande	AT/BE/BG/CH/CY/CZ/DE/DK/EE/ES/FI/FR/GB/GR/HR/HU/IE/IS/IT/LI/LT/LU/LV/MC/MT/NL/NO/PL/PT/RO/SE/SI/SK/SM/TR			
Beskyttelsesklasse	IPX1			
Varmekapacitet	4000 W	4000 W (1800 W elektrisk)	6000 W	6000 W (1800 W elektrisk)
Nominel indgangsspænding	12 V⎓	12 V⎓ 230~ / 240 V, 50 / 60 Hz	12 V⎓	12 V⎓ 230~ / 240 V, 50 / 60 Hz
Indgangsspændingsområde	10 V⎓ 16,5 V⎓	10⎓ … 16,5 V 230~ / 240 V, 50 / 60 Hz	10⎓ … 16,5 V	10⎓ … 16,5 V 230~ / 240 V, 50 / 60 Hz
Strømforbrug (12 V⎓)	Vandopvarmning 0,7 A Maks. luftopvarmning 7 A		Vandopvarmning 0,7 A Maks. luftopvarmning 12 A	
Standby-forbrug	5 mA			
Påkrævet sikring	15 A			
Apparatkategori				
Gaskategori	$I_{3B/P}$ (30), F-gas / butan			
Gastilslutningstryk	30 mbar			
Gasforbrug				
MAX (maks. luftopvarmning)	327 g/h		495 g/h	
(Vandopvarmning)	185 g/h			
+ (Kombineret opvarmning)	512 g/h			
Standby-gasforbrug	7,7 g/h (opretholdvandtemperaturen)			
Nominel varmebelastning				
MAX (Maks. luftvarmer)	4,5 kW (Hs)		6,8 kW (Hs)	
(Vandvarmer)	2,35 kW (Hs)			
+ (Kombivarmer)	6,85 kW (Hs)			
Vandtilslutningstryk	maks. 2,8 bar (280 kPa)			
Vandvarmer (vandmængde ved 2,8 bar (280 kPa)	10 L			
Vandsystemtryk	maks. 4,5 bar (450 kPa)			
Opvarmningstid	Ca. 17 min (10 L, opvarmet fra 15 … 60 °C)			
Driftstemperaturområde	– 20 … 60 °C			
Mål L x B x H	514 m × 438 m × 298 m			
Vægt	17,3 kg	18,5 kg	17,3 kg	18,5 kg
Frekvensbånd (WiFi)	2,4 GHz			

	TwinBoost4000	TwinBoost6000H	TwinBoost6000	TwinBoost8000H
RF-udgangseffekt	WiFi: 19,14 dBm (802.11b), 19,22 dBm (802.11g), 18,96 dBm (802.11n20), 19,12 dBm (802.11n40), Bluetooth: 7,93 dBm , Bluetooth LE: 5,93 dBm			
Inspektion/certificering	CE E1 UKCA			

Radioudstyret i TwinBoost 4000, TwinBoost 6000, TwinBoost 6000H og TwinBoost 8000H er i overensstemmelse med direktiv 2014/53/EU. Du kan finde overensstemmelseserklæringen til apparatet på documents.dometic.com.

Svenska

1 Observera ... 106
2 Förklaring av symboler ... 106
3 Säkerhetsanvisningar ... 106
4 Leveransomfattning ... 107
5 Tillbehör ... 107
6 Målgrupp ... 107
7 Avsedd användning ... 107
8 Installation ... 107
9 Första start ... 109
10 Byta säkringar ... 109
11 Rengöring och skötsel ... 109
12 Felsökning ... 111
13 Kassering ... 115
14 Tekniska data ... 116

1 Observera

Läs och följ noggrant alla anvisningar, direktiv och varningar i den här produkthandboken för att säkerställa att du alltid installerar, använder och underhåller produkten på rätt sätt. Dessa anvisningar MÅSTE förvaras tillsammans med produkten.

Genom att använda produkten bekräftar du härmed att du noggrant har läst alla anvisningar, direktiv och varningar och att du förstår och är införstådd med att följa de villkor som anges häri. Du är införstådd med att endast använda denna produkt i avsett syfte och i enlighet med anvisningarna, direktiven och varningarna som anges i denna produkthandbok samt i enlighet med alla gällande lagar och bestämmelser. Om du inte läser och följer anvisningarna och varningarna som anges här kan det leda till personskador på dig eller andra, på produkten eller annan egendom i närheten. Denna produkthandbok, inklusive anvisningarna, direktiven och varningarna samt relaterad information, kan ändras och uppdateras. Aktuell produktinformation finns på documents.dometic.com.

2 Förklaring av symboler

Ett signalord identifierar säkerhetsmeddelanden och meddelanden om egendomsskada och indikerar även farans allvarlighetsgrad.

VARNING!
› Anger en farlig situation som, om den inte kan undvikas, kan leda till döden eller allvarlig personskada.

AKTA!
› Anger en farlig situation som, om den inte kan undvikas, leder lindrig eller måttlig personskada.

OBSERVERA!
› Anger en situation som, om den inte kan undvikas, kan leda till materiell skada.

ANVISNING Kompletterande information om användning av produkten.

3 Säkerhetsanvisningar

Beakta säkerhetsanvisningarna och riktlinjerna från fordonstillverkaren och auktoriserade verkstäder.

Beakta nedanstående grundläggande säkerhetsanvisningar för elapparater för att förhindra:

- elstötar
- brandfara
- personskador.

VARNING! Explosionsrisk
› Använd aldrig apparaten med gas i följande situationer:
  - På bensinstationer
  - I parkeringsgarage
  - På färjor
  - När husvagnen eller husbilen transporteras med ett transportfordon eller en bärgningsbil

VARNING! Om man underlåter att följa de här varningarna kan följden bli dödsfall eller allvarlig personskada.
› Enheten får endast installeras och repareras av kvalificerad personal som är förtrogen med riskerna och gällande relevanta och nationella lagar och förordningar. Icke fackmässiga reparationer kan medföra allvarliga risker. Kontakta tillverkarens support om det gäller reparationer (se baksidan).
› Använd endast godkända släckningsmedel om en brand skulle bryta ut. Använd inte vatten för att släcka elden.
› Fyll **INTE** på en tom varmvattentank med kallt vatten.

AKTA! Om man underlåter att följa de här försiktighetsåtgärderna kan följden bli lindrig eller måttlig personskada.
› Apparaten måste installeras säkert så att den inte kan falla ner.
› Använd endast apparaten om höljet och kablarna är oskadade.
› Defekta apparater får inte användas.
› Använd inte apparaten i närheten av brandfarliga vätskor.
› Använd inte apparaten utan monterade varmluftskanaler.
› Se till att förbränningsluftintaget eller avgasutloppet aldrig blockeras eller täpps till.
› Se till att förbränningsluftintaget och avgasutloppet alltid är fria. Kontrollera dem regelbundet och rengör dem vid behov. Detta är särskilt viktigt under vinterförhållanden, då snö, is eller smuts kan täcka eller blockera öppningarna.
› Se till att inga brännbara föremål är monterade eller finns i närheten av luftutloppen. Avståndet måste vara minst 50 cm.

OBSERVERA! Risk för skada
› Använd endast apparaten för angivna ändamål.
› Gör inga ändringar eller ombyggnader på apparaten!

Elledningar

VARNING! Om man underlåter att följa de här varningarna kan följden bli dödsfall eller allvarlig personskada.
› Elanslutning får endast utföras av en kvalificerad elektriker (till exempel för Tyskland: enlig VDE 0100 del 721).

AKTA! Om man underlåter att följa de här försiktighetsåtgärderna kan följden bli lindrig eller måttlig personskada.
› Sätt fast och dra kablarna så att ingen kan snubbla över dem och så att de inte kan skadas.
› Du får inte lägga strömförsörjningskabeln på eller intill varma ytor (t.ex. varmluftskanaler).
› Om strömförsörjningssladden är skadad måste den av säkerhetsskäl bytas av tillverkaren, tillverkarens servicerepresentant eller annan kvalificerad personal.

OBSERVERA! Risk för skada
› Använd kabelkanaler för att dra kablar genom väggar med vassa kanter.
› Lägg inte kablarna löst eller med skarpa böjar på elektriskt ledande material (metall).
› Dra inte i kablarna.

4 Leveransomfattning

bild. 1 sida 3
bild. 1 sida 107

5 Tillbehör

bild. 2 sida 3

Nr på bild. 2 sida 107	Beskrivning	Art.nr
1	Kontrollpanel (1,5-tumsvridreglage, DICM) (obligatorisk)	9620001471
2	Sidokåpa (obligatorisk)	9600051075, 9600051076, 9600051077
3	Fönsterbrytare (tillval)	9600029509
4	80 mm-slangklämma (för avgaskanalen)	9600051075, 9600051076, 9600051077
5	65 mm-slangklämma (för varmluftskanalerna)	

6 Målgrupp

Anvisningarna i den här monterings- och bruksanvisningen riktar sig till kvalificerad personal och verkstäder som har kännedom om gällande bestämmelser och säkerhetsregler.

7 Avsedd användning

VARNING! Brandrisk
› Använd inte värmaren när fordonet befinner sig i ett slutet utrymme, till exempel ett garage eller ett annat dåligt ventilerat utrymme.



Värmaren är endast avsedd för användning i husbilar, husvagnar och andra fordon med bodelar med gassystem som är monterat enligt EN 1949.

Enheten är **inte** lämplig för montering i byggmaskiner, lantbruksmaskiner, nyttofordon, båtar, hus och lägenheter, jakt- och skogsbruksstugor, fritidshus, förtält eller liknande utrustning.

Apparaten får endast användas för att värma dricksvatten och värma fordonets kupé. **Du får aldrig** använda den för att värma andra vätskor.

Apparaten får endast användas med originalvarmluftskanalerna och sidokåpan från tillverkaren monterade. **Du får inte** använda några andra varmluftskanaler eller kåpor.

Du får endast använda enheten med monterade anordningar för att förhindrar okontrollerat läckage av flytande gas vid olyckor (enligt FN:s ekonomiska kommission för Europa-förordning 122).

Apparater som inte installeras enligt tillverkarens installationskrav får inte användas.

Om apparaten installeras i fordon för kommersiellt bruk måste ägaren beakta de lagkrav och försäkringskrav som gäller i landet.

Enheten är inte avsedd för användning på höjder över 2000 m.

Den här produkten lämpar sig endast för avsedd användning i enlighet med denna bruksanvisning.

Den här manualen informerar om vad som krävs för att installera eller använda produkten på rätt sätt. Felaktig installation eller användning eller felaktigt underhåll kommer leda till att produkten inte fungerar optimalt och riskerar gå sönder.

Tillverkaren åtar sig inget ansvar för personskador eller materiella skador på produkten som uppstår till följd av:

- Felaktig installation, montering eller anslutning, inklusive för hög spänning
- Felaktigt underhåll eller användning av reservdelar som inte är originaldelar från tillverkaren
- Ändringar som utförts utan uttryckligt medgivande från tillverkaren
- Användning för andra ändamål än de som beskrivs i denna bruksanvisning

Dometic förbehåller sig rätten att ändra produktens utseende och specifikationer.

8 Installation

8.1 Anvisningar om installationen

AKTA! Risk för personskada
› Apparaten får endast monteras av kvalificerad personal från ett specialistföretag. Informationen nedan riktar sig till installatörer som har kännedom om gällande direktiv/föreskrifter och säkerhetsåtgärder.

ANVISNING Vi rekommenderar att du installerar en CO-detektor i fordonet.

Anvisningar om installationen
Läs hela monteringsanvisningen innan apparaten installeras.
Följande tips och anvisningar måste följas när apparaten installeras:

VARNING! Risk för dödsfall på grund av elektricitet
› Stäng alltid av all strömförsörjning innan arbeten utförs på apparaten.

VARNING! Risk för personskada
› Stäng av gasförsörjningen medan apparaten installeras och ansluts till gasförsörjningen.

AKTA! Risk för personskada
› Om apparaten installeras på ett felaktigt sätt kan det leda till att den förstörs och/eller det kan påverka användarens säkerhet.
› Använd lämplig skyddsutrustning (t.ex. skyddsglasögon och skyddshandskar).

OBSERVERA! Risk för skada
› Beakta fordonets statiska egenskaper och täta alla öppningar när apparaten installeras.

Bestämmelser
- Om enheten används vid körning måste en säkerhetsavstängningsenhet installeras så att inte gasol kan strömma ut vid olyckor (enligt UNECE-förordning 122).

  Om det inte finns någon installerad säkerhetsavstängningsenhet kan du ansluta signal D+ till enheten för att förhindra att den kan användas under körning.
- Apparatens installation i fordon måste uppfylla de tekniska och administrativa bestämmelserna i respektive användningsland (t.ex. EN 1949).

Du måste följa lagarna och förordningarna för landet (t.ex. för Tyskland: DVGW-arbetsblad G 607 för fordon).

Transportanvisningar

bild. 3 sida 3

Se **bild. 3** sida 108.

Anvisningar om installationsplatsen

bild. 4 sida 3
bild. 5 sida 3
bild. 6 sida 3
bild. 7 sida 3
bild. 8 sida 4
bild. 9 sida 4
bild. 10 sida 4
bild. 11 sida 4
bild. 12 sida 4
bild. 13 sida 4

VARNING! Kvävningsrisk
Kåpan måste sättas så att avgaserna inte kan komma in i fordonet.
› Lägg aldrig avgaskanalen utåt på undersidan av fordonet. Lägg alltid avgaskanalen åt sidan med en sidokåpa.
› Beakta informationen i **bild. 4** sida 108 till **bild. 6** sida 108.

AKTA! Risk för dödsfall på grund av elektricitet
Enheten måste vara inbyggd på en plats där den är skyddad från vatten.
› Du får inte montera enheten direkt under eller i närheten av diskhoar.
› Du får inte röra vid enheten om den har kommit i kontakt med vatten.

- Beakta informationen i **bild. 4** sida 108 till **bild. 13** sida 108.
- Välj en plats som kan nås enkelt vid service, installation eller demontering.
- Placera inte enheten på eller ovanför värmekänsliga material.
- Du får inte montera enheten direkt under eluttag.
- Kontrollera alltid om fordonskomponenter kan skadas genom installationen av apparaten (t.ex. lampor, skåp, dörrar etc.) innan installationen görs.
- Av säkerhetsskäl måste du uppmärksam på befintliga kablar, ledningar och andra komponenter när du monterar enheten, särskilt sådana som inte syns (när du borrar, skruvar osv.).
- En elektrisk fönsterbrytare måste installeras om kåpan monteras under ett fönster som kan öppnas.
- Se till att den luft enheten drar in inte kan förorenas av avgaser från fordonet eller enheten.
- Säkerhets- och tömningsventilen måste installeras direkt intill apparaten. Den måste placeras under kallvattenanslutningen. Den måste vara lätt åtkomlig för manövrering.

Anmärkningar om anslutning till vattenförsörjningen

VARNING! Hälsorisk
› Du får endast ansluta enheten till flyttbar vattenförsörjning.
› Du får inte ansluta enheten till icke-drivsvatten.

- Du får endast montera enheten i vattenkretsar med tryckpump med tryckregulator.

Anmärkningar om vattenslangar, gasrör samt varmlufts- och avgaskanaler

- Slangarna, rören och kanalerna måste dras så att apparaten enkelt kan tas bort för servicearbeten.
- Rör och kanaler måste läggas så att de inte är spända och så kort som möjligt för att de ska fungera korrekt.
- Kläm eller vik inte rören eller kanalerna.
- Varmluftskanaler och avgaskanaler kan värma upp omgivningen. Se till att inga värmekänsliga material kommer i kontakt med varmluftskanalerna. Håll minst 10 mm avstånd.
- Vattenslangarna för anslutning till vattenvärmaren och säkerhets- och tömningsventilen måste vara säkra för dricksvatten, tryckresistenta upp till 4,5 bar (450 kPa) och varmvattenresistenta upp till 80 °C.

Anmärkningar om anslutning till gasförsörjningen

- Kontrollera att informationen på typetiketten stämmer överens med fordonets krav på gasförsörjning.

Anvisningar om elsystemet

- Låt endast en kvalificerad elektriker ansluta apparaten till el.
- Kontrollera att spänningsuppgifterna på typetiketten stämmer överens med elförsörjningen på plats.
- Du får inte placera lösa eller böjda kablar i närheten av elektriskt ledande material (metall).
- Skydda kablarna mot vassa kanter.
- **Endast TwinBoost 6000H och TwinBoost 8000H:** Montera en allpolsbrytare med kontaktöppningsbredd på minst 3 mm på monteringssidan för växelströmsströmförsörjningen (230 V).
- **Endast TwinBoost 6000H och TwinBoost 8000H:** Om enheten strömförsörjs via elnätsanslutning måste du se till att strömförsörjningen är skyddad med hjälp av en jordfelsbrytare.

Anmärkningar om anslutning till ett solenergisystem

OBSERVERA! Risk för skada
Apparatens elektronik kan skadad av oregelbunden spänningsförsörjning från solenergisystemet.
› Använd alltid spänningsregulator eller batteri med laddningsregulator mellan enheten och solpanelen enligt EN 1648.

8.2 Montera och ansluta apparaten

1. Montera enheten enligt bilden:
   bild. 14 sida 4
2. Montera kontrollpanelen enligt bilderna:
   bild. 15 sida 4
   bild. 16 sida 4
   bild. 17 sida 5
3. Installera temperaturgivaren, se Installera temperaturgivaren sida 109.
4. **ANVISNING**
   Dra avgaskanalen direkt efter enheten i en böj åt sidan eller uppåt (**bild. 18** sida 108) för att förhindra skrammel och minska buller.

   Fäst avgaskanalen med hjälp av slangklämmor (tillbehör) med minst 50 cm mellanrum (**bild. 18** sida 108).

   Montera avgaskanalen och kåpan enligt bilderna:
   bild. 18 sida 5
   bild. 19 sida 5
   bild. 20 sida 5
   bild. 21 sida 5
   bild. 22 sida 6
5. Montera varmluftskanalerna enligt bilderna:
   bild. 23 sida 6
   bild. 24 sida 6

6. Följ vattenanslutningsschemat enligt bilden:
   bild. 25 sida 6
7. Montera säkerhets- och tömningsventilen och anslut dem till kallvattenförsörjningen enligt bilderna:
   bild. 26 sida 6
   bild. 27 sida 7
8. Anslut varmvattenutloppet enligt bilden:
   bild. 28 sida 7
9. Anslut ventilationsslangen enligt bilden:
   bild. 29 sida 7
10. Se till att gasförsörjningens drifttryck stämmer överens med apparatens typetiketten.
11. Anslut gasförsörjningen enligt bilden:
    bild. 30 sida 7
12. **ANVISNING**
    Om det inte finns någon monterad säkerhetsavstängningsenhet (enligt FN:s ekonomiska kommission för Europa-förordning 122) kan du använda anslutning D+.

    Se till att det finns minst 12 V vid enheten.

    Anslut enheten till strömförsörjningen enligt bilden:
    bild. 31 sida 7
    Förklaring till bild v på sidan 7

Nr	Beskrivning
1	Fönsterbrytare (valfritt tillbehör)
2	Rumstemperaturgivare

13. Använd ett buntband till att fästa likströmsströmförsörjningskabeln, kontrollpanelskabeln och temperaturgivarkabeln i kabelhållaren i höljet för att dragavlasta och rikta kablarna efter utgångshålet i höljet.

8.3 Installera temperaturgivaren

ANVISNING
- Installera temperaturgivaren i brösthöjd.
- Installera temperaturgivaren på motsatt sida av fordonets luftutlopp.
- Felaktig installation av temperaturgivaren kan orsaka fel i värmaren. Om temperaturgivaren installeras felaktigt kommer värmaren att köras oavbrutet eller sluta fungera utan att nå måltemperaturen.

bild. 32 sida 7

1. Borra ett hål (⌀ 9,5 mm) i väggen framför värmaren.

   ANVISNING Se till att borra hålet så att temperaturgivaren inte placeras utanför fordonet.
2. Sätt in temperaturgivaren i TA-kontakten på värmaren.
3. För in temperaturgivaren genom det borrade hålet.
4. Sätt plastkåpan på temperaturgivaren.

9 Första start

1. Fäst den medföljande dekalen enligt bilden:
   bild. 33 sida 8
2. Om det inte går att få tillgång till typetiketten när du har monterat enheten sätter du den medföljande typetiketten (kopia) på en plats i närheten av enheten som det går att få tillgång till.
3. Efter monteringen ber du en specialist kontrollera att gasförsörjningsledningen är tät med hjälp av tryckfallsmetoden och utfärda ett testintyg (till exempel för Tyskland: DVGW-arbetsblad G 607).
4. Ställ in värdet för underspänningslarmet enligt bilden:
   bild. 34 sida 8
5. Ställ in följande inställningar (se bruksanvisningen):
   - Högsta fläkthastighet i det tysta läget
   - Lägsta fläkthastighet i ventilationsläget
6. Markera installationsåret på typetiketten.
7. Ge fordonets ägare bruksanvisningen.
8. Kontrollera apparatens samtliga funktioner, särskilt tömningen av värmaren.

När du börjar använda en ny enhet för första gången kan rök bildas och du kan känna lukt ett litet tag.

I så fall ventilerar du fordonet och använder enheten på högsta temperaturnivån för självrengöring:

- Ställa in rumstemperaturen till det högsta värdet
- Välja det automatiska läget för luftuppvärmning
- Välja hetläget för vattenuppvärmning

10 Byta säkringar

VARNING! Fara för stötar
› Innan du utför service på eller byter säkringar stänger du av enheten, stänger av gasförsörjningen och kopplar ifrån likströmsströmförsörjningen (12 V).
› **Endast TwinBoost 6000H och TwinBoost 8000H:** Dra ur växelströmsströmsförsörjningen (230 V).

› **ANVISNING** Använd endast säkringar av samma värde.

Byt ut trasiga likströmssäkringar enligt **bild. 35** sida 109.
bild. 35 sida 8

11 Rengöring och skötsel

› Rengör enheten enligt bilden:
bild. 36 sida 8
› Använd aldrig rengöringsmedel som innehåller klorin vid rengöring och desinficering.
› Utföra självrengöringen en gång per veckan: Se Självrengöring sida 110.
› Om sidokåpan sitter under ett fönster: Kontrollera att fönsterbrytaren fungerar inför resor och före säsongen.
› Kontrollera regelbundet, särskilt efter långresor, att kåpan och avgaskanalen är hela och monterade på rätt sätt.
› Använd säkerhets- och tömningsventilen regelbundet, minst två gånger om året, för att ta bort kalkavlagringar och kontrollera att den fungerar på rätt sätt.
› Be en expert kontrollera enheten, gasförsörjningen till den och kanalerna för förbränningsprodukterna enligt gällande nationella lagar och förordningar (till exempel för Tyskland: vartannat år). Om det inte finns några nationella lagar och förordningar måste det utföras minst vartannat år. Besiktningen måste certifieras på ett testintyg (till exempel för Tyskland: DVGW-arbetsblad G 607 för fordon).

>

Självrengöring

Så här rengör du systemet från bakterier genom att köra enheten på högsta temperaturnivån några minuter för självrengöring:

1. Ställ in rumstemperaturen till det högsta värdet.
2. Välj det automatiska läget AUTO för luftuppvärmning.
3. Välj hetläget för vattenuppvärmning.

12 Felsökning

Firmware-version
Kontrollera versionen av den fasta programvaran för skärmen och enheten:
bild. 37 sida 8

Rutin vid gasläckage (gaslukt)

VARNING! Explosionsrisk
› Undvik tändkällor. Släck omedelbart alla öppna lågor. Använd inte elektriska brytare och enheter som radioapparater och mobiltelefoner. Starta inte fordonets motor. Rök inte.

1. Öppna alla fönster och dörrar.
2. Evakuera alla personer från fordonet.
3. Om det är möjligt stänger du gasflaskorna utifrån.
4. Låt kvalificerad personal kontrollera och vid behov reparera hela gassystemet.
5. Ta inte gassystemet i drift igen förrän detta är gjort.

Standardrutin för felsökning

ANVISNING Utför endast standardrutinen om den rekommenderas i felkodstabellen.

1. Vänta 3 min och starta sedan om.
2. Om enheten inte fungerar på rätt sätt kontaktar du tillverkarens support.

Kontakta tillverkarens support
Se denna bruksanvisnings baksida.

12.1 Felkodstabell

Displayen visar upp till 4 felkoder och varningar.
1. Bläddra bland felkoderna:
   bild. 38 sida 8
2. Återställa felkoder:
   bild. 39 sida 8
3. Återställa varningar:
   bild. 40 sida 9

ANVISNING Alternativt så du stänger du av systemet genom att trycka på ⦿ i 3 s.

Fel	Möjlig orsak	Lösning
002	Låg batterispänning	1. Kontrollera batterispänningen och jämför med inställningen för underspänning. 2. Ladda batteriet. 3. Anslut fordonet till växelström. 4. Kontakta tillverkarens support om inget av ovanstående löser problemet.
003	Hög batterispänning	1. Kontrollera batterispänningen och se till att den ligger under 16,5 V. Om batterispänningen är högre än 16,5 V är fel batteri anslutet alternativt så är batteriet trasigt. 2. Byt ut batteriet mot ett batteri som ger likström enligt tekniska data (se typetiketten). 3. Om fordonet är anslutet till växelström, kontrollera ifall batteriet laddar.

Fel	Möjlig orsak	Lösning
		4. Om batteriet laddar kontrollerar du laddningsspänningen (måste vara lägre än 16,5 V för att se till att det fungerar på rätt sätt när det laddas).
005	Säkring har gått	1. Kontrollera likströmssäkringarna (Byta säkringar sida 109). 2. Om enheten inte fungerar på rätt sätt kontaktar du tillverkarens support.
007	Allmänt systemfel	› Kontakta tillverkarens support.
008	Kommunikationsfel	› Utför standardrutinen.
403	Fel på lufttrycksgivare	› Utför standardrutinen.
404	Fel på temperaturgivare för cirkulationsluft	› Utför standardrutinen.
406	Fel i vattentemperaturgivaren	› Utför standardrutinen.
408	Fel i rumstemperaturgivaren	› Utför standardrutinen.
409	Fel på luftvärmarens flamsensor	› Utför standardrutinen.
410	Fel i vattenvärmarflamgivaren	› Utför standardrutinen.
411	Fel på förbränningsfläkt	› Utför standardrutinen.
412	Fel på cirkulationsfläkt	› Utför standardrutinen.
413	Fel i luftvärmargasventil 1	› Utför standardrutinen.
414	Fel i luftvärmargasventil 2	› Utför standardrutinen.
415	Fel på vattenvärmare gasventil	› Utför standardrutinen.
416	Fel på huvudgasventil	› Utför standardrutinen.
417	Fel på gasventilrelä	› Utför standardrutinen.
418	Fel på luftvärmarstart	1. Utför standardrutinen. 2. Kontrollera om gasflaskan är tom. Om enheten inte startar trots gastillförsel ska du kontakta underhållsavdelningen.
419	Fel på vattenvärmarstart	1. Utför standardrutinen. 2. Kontrollera om gasflaskan är tom. Om enheten inte startar trots gastillförsel ska du kontakta underhållsavdelningen.
420	Låga slocknat luftvärmare	1. Utför standardrutinen. 2. Kontrollera om gasflaskan är tom. Om enheten inte startar trots gastillförsel ska du kontakta underhållsavdelningen.
421	Låga slocknat vattenvärmare	1. Utför standardrutinen. 2. Kontrollera om gasflaskan är tom. Om enheten inte startar trots gastillförsel ska du kontakta underhållsavdelningen.
422	Överhettad luftvärmare	1. Kontrollera att luftvärmaren är avstängd. 2. Vänta 15 min … 30 min tills enheten har svalnat. 3. Kontrollera att inga luftintagsgaller eller hyttluftskanalerna till enheten är blockerade. 4. Starta om luftvärmaren. 5. Om enheten inte fungerar på rätt sätt kontaktar du tillverkarens support.

Fel	Möjlig orsak	Lösning
423	Överhettning av vattenvärmaren	1. Kontrollera att vattenvärmaren är avstängd. 2. Vänta 15 min … 30 min tills enheten har svalnat. 3. Kontrollera att vattenvärmaren är fylld med vatten. 4. Fyll på vatten om det saknas. 5. Starta om vattenvärmaren. 6. Om enheten inte fungerar på rätt sätt kontaktar du tillverkarens support.
424	Fönstret öppnas (endast när det finns en monterad fönsterbrytare)	1. Kontrollera om fönstret ovanför kåpan öppnas. 2. Om fönstret öppnades stänger du det och startar om enheten. 3. Om fönstret stängdes utför du standardrutinen.
431	Enheten avbröts under användning.	1. Vänta 2 min. 2. Återställ varningen. 3. Kontrollera strömförsörjningen.
434	Självavstängning. Servicevarning har ignorerats för länge.	› Kontakta tillverkarens support för service. Det går endast att starta om enheten efter service.

12.2 Varningskodstabell

Fel	Möjlig orsak	Lösning
425	Vattnet har frusit	1. Återställ varningen. ˅ Vattenuppvärmningen är avstängd. Endast luftuppvärmningen fungerar. 2. Kör luftuppvärmningen på högsta nivån så att kupétemperaturen ökar och vattenuppvärmningen kan köras igen.
432	**Endast TwinBoost 6000H och TwinBoost 8000H:** Växelströmsförsörjning frånkopplad eller avbruten.	1. Återställ varningen. ˅ Värmaren körs bara med gas. 2. Kontrollera strömförsörjningen.
433	Service krävs	1. Återställ varningen. 2. Kontakta tillverkarens support för service efter din semester eller vid nästa tillfälle. Om du väntar för länge kommer värmaren stänga av sig själv och kan bara startas om efter service.

12.3 W/O-felkodstabell

Fel	Möjlig orsak	Lösning
Inget varmvatten, men vattnet är varmt enligt värmaren.	Värmaren slås på med tom vattentank.	1. Kontrollera om vattentemperaturen har uppnåtts på HMI. 2. Kontrollera om säkerhets- och tömningsventilen är öppen.

Fel	Möjlig orsak	Lösning
		3. Fyll vattentanken när den har svalnat.  **VARNING! Allvarlig skada** › Fyll **INTE** på en tom varmvattentank med kallt vatten.
Måltemperaturen har inte uppnåtts.	Aktivering av tyst läge och begränsning av hyttfläkten kan förhindra att enheten når måltemperaturen, eftersom detta minskar den totala prestandan.	Växla till autoläge.
	Alla uttag är stängda eller blockerade.	Kontrollera alla uttag.

13 Kassering



Återvinning av förpackningsmaterial: Lämna om möjligt förpackningsmaterialet till återvinning. Denna separering är nödvändig eftersom förpackningsmaterialet är en värdefull resurs och felaktig kassering kan påverka hälsa och miljö.



Den överkorsade soptunnan på hjul indikerar att produkten är elektrisk eller elektronisk utrustning eller innehåller batterier och måste samlas in separat för korrekt behandling, återvinning och återanvändning. **Konsumenten har en rättslig skyldighet att kassera all elektrisk eller elektronisk utrustning, alla batterier och laddningsbara batterier separat från hushållssoporna!**

Denna separering är nödvändig eftersom batterier och elektriska apparater är värdefulla resurser och kan innehålla ämnen som är skadliga för människor och miljön.

För slutlig kassering av produkten ska du kontakta ett återvinningscenter eller en specialiserad återförsäljare för information om hur man gör detta i enlighet med gällande bestämmelser.

Produkten och batterierna kan kasseras utan avgift.

Ta ut eventuella batterier och laddningsbara batterier innan du återvinner produkten.

Batterier som innehåller mer än 0,002 % kadmium eller mer än 0,004 % bly är märkta med den kemiska symbolen för den berörda metallen: Cd eller Pb.

14 Tekniska data

	TwinBoost4000	TwinBoost6000H	TwinBoost6000	TwinBoost8000H
Tillverkare	Dometic Germany GmbH, Hollefeldstr. 63, 48282 Emsdetten, Tyskland			
Produktidentifieringsnummer	0063DL3129			
Länder för första destination	AT/BE/BG/CH/CY/CZ/DE/DK/EE/ES/FI/FR/GB/GR/HR/HU/IE/IS/IT/LI/LT/LU/LV/MC/MT/NL/NO/PL/PT/RO/SE/SI/SK/SM/TR			
Isolationsklass	IPX1			
Värmeeffekt	4000 W	4000 W (1800 W elektrisk)	6000 W	6000 W (1800 W elektrisk)
Nominell ingångsspänning	12 V⎓	12 V⎓ 230~ / 240 V, 50 / 60 Hz	12 V⎓	12 V⎓ 230~ / 240 V, 50 / 60 Hz
Område ingångsspänning	10 V⎓ 16,5 V⎓	10⎓ … 16,5 V 230~ / 240 V, 50 / 60 Hz	10⎓ … 16,5 V	10⎓ … 16,5 V 230~ / 240 V, 50 / 60 Hz
Strömförbrukning (12 V⎓)	Vattenuppvärmning: 0,7 A Maximal luftuppvärmning: 7 A		Vattenuppvärmning: 0,7 A Maximal luftuppvärmning: 12 A	
Förbrukning i vänteläget	5 mA			
Säkringskrav	15 A			
Apparatkategori				
Gasklass	$I_{3B/P}$ (30), gasol/butan			
Gasanslutningstryck	30 mbar			
Gasolförbrukning				
MAX (maximal luftuppvärmning)	327 g/h		495 g/h	
(vattenuppvärmning)	185 g/h			
+ (kombinationsuppvärmning)	512 g/h			
Gasförbrukning i vänteläget	7,7 g/h (bibehåll vattentemperaturen)			
Nominell värmebelastning				
MAX (maximal luftuppvärmning)	4,5 kW (Hs)		6,8 kW (Hs)	
(vattenvärmare)	2,35 kW (Hs)			
+ (kombinationsvärmare)	6,85 kW (Hs)			
Vattenanslutningstryck	max. 2,8 bar (280 kPa)			
Vattenvärmare (vattenvolym vid 2,8 bar (280 kPa))	10 L			
Vattensystemstryck	max. 4,5 bar (450 kPa)			
Uppvärmningstid	Cirka 17 min (10 L, uppvärmning från 15 … 60 °C)			
Drifttemperatur	– 20 … 60 °C			
Mått L x B x H	514 m × 438 m × 298 m			
Vikt	17,3 kg	18,5 kg	17,3 kg	18,5 kg
Frekvensband (Wi-Fi)	2,4 GHz			

	TwinBoost4000	TwinBoost6000H	TwinBoost6000	TwinBoost8000H
RF-utgångseffekt	WiFi: 19,14 dBm (802.11b), 19,22 dBm (802.11g), 18,96 dBm (802.11n20), 19,12 dBm (802.11n40), Bluetooth: 7,93 dBm , Bluetooth LE: 5,93 dBm			
Besiktning/certifiering				

Radioutrustningarna TwinBoost 4000, TwinBoost 6000, TwinBoost 6000H och TwinBoost 8000H efterlever kraven i direktiv 2014/53/EU. EU-försäkran om överensstämmelse för enheten finns på documents.dometic.com.

Norsk

1 Viktige merknader....118
2 Symbolforklaring....118
3 Sikkerhetsinstruksjoner....118
4 Leveringsomfang....119
5 Tilbehør....119
6 Målgruppe....119
7 Forskriftsmessig bruk....119
8 Installasjon....119
9 Første oppstart....121
10 Skifte sikringer....121
11 Rengjøring og vedlikehold....121
12 Feilretting....123
13 Avfallshåndtering....127
14 Tekniske spesifikasjoner....128

1 Viktige merknader

Vennligst les disse instruksjonene nøye og følg alle anvisninger, retningslinjer og advarsler i denne produktveiledningen for å sikre at du installerer, bruker og vedlikeholder produktet ordentlig til enhver tid. Disse instruksjonene MÅ alltid følge med produktet.

Ved å bruke dette produktet bekrefter du at du har lest alle anvisninger, retningslinjer og advarsler grundig, og at du forstår og samtykker i å overholde vilkårene slik de er presentert her. Du godtar å bruke dette produktet kun til tiltenkt formål og bruksområder, og i samsvar med anvisningene, retningslinjene og advarslene slik de er presentert i denne produktveiledningen, så vel som i samsvar med alle gjeldende lovbestemmelser og forskrifter. Hvis anvisningene og advarslene som er presentert her, ikke blir lest og fulgt, kan det føre til personskader hos deg selv eller andre, skader på produktet eller skader på annen eiendom i nærheten. Denne produktveiledningen med sine anvisninger, retningslinjer og advarsler, samt relatert dokumentasjon, kan være underlagt endringer og oppdateringer. For oppdatert produktinformasjon, se documents.dometic.com.

2 Symbolforklaring

Et signalord identifiserer sikkerhetsmeldinger og meldinger om mulige skader på eiendom, og indikerer også alvorlighetsgraden av faren.

ADVARSEL!
› Kjennetegner en farlig situasjon som - dersom den ikke unngås - kan resultere i alvorlige personskader, eventuelt med døden til følge.

FORSIKTIG!
› Kjennetegner en farlig situasjon som - dersom den ikke unngås - kan resultere i mindre til moderate personskader.

PASS PÅ!
› Kjennetegner en situasjon som – dersom den ikke unngås – kan føre til materielle skader.

MERK Ytterligere informasjon om betjening av produktet.

3 Sikkerhetsinstruksjoner

Følg sikkerhetsregler og vilkår fra kjøretøyprodusent og serviceverksteder.

Overhold følgende grunnleggende sikkerhetsregler ved bruk av elektriske apparater for å beskytte mot:

- Elektrisk støt
- Brannfare
- Personskader

ADVARSEL! Eksplosjonsfare
› Bruk aldri apparatet med gass i følgende situasjoner:
  - På bensinstasjoner
  - I parkeringshus
  - På ferger
  - Ved transport av campingvognen eller bobilen med et transportkjøretøy eller en bergingsbil

ADVARSEL! Manglende overholdelse av disse advarslene kan resultere i alvorlige personskader, eventuelt med døden til følge.
› Montering og reparasjon av apparatet må kun utføres av fagpersoner som kjenner til farene som er involvert og gjeldende forskrifter. Usakkyndige reparasjoner kan føre til alvorlige farer. For reparasjonsservice, ta kontakt med produsentens supportavdeling (se bakside).
› I tilfelle brann, bruk bare godkjente slukkemidler. Ikke bruk vann til slukking.
› **IKKE** fyll en tom varmtvannstank med kaldt vann.

FORSIKTIG! Manglende overholdelse av disse forsiktighetsvarslene kan resultere i mindre til moderate personskader.
› Enheten må monteres godt fast så den ikke kan falle ned.
› Bruk kun apparatet hvis du er sikker på at huset og kablene er uskadde.
› Defekte apparater må ikke brukes.
› Ikke bruk apparatet i nærheten av antennelig væske.
› Ikke bruk apparatet uten at varmluftskanaler er montert.
› La aldri forbrenningsluftinntaket eller avgassutløpet bli blokkert eller tilstoppet.
› Sørg for at forbrenningsluftinntaket og avgassutløpet alltid er frie. Kontroller dem regelmessig, og rengjør dem etter behov. Dette er spesielt viktig om vinteren, når snø, is eller smuss kan dekke til eller blokkere åpningene.
› Påse at brennbare gjenstander ikke lagres eller monteres i nærheten av luftutløpene. Det må overholdes en avstand på minst 50 cm.

PASS PÅ! Fare for skader
› Bruk apparatet kun til sitt tiltenkte formål.
› Ikke foreta endringer eller ombygging av apparatet!

Håndtering av elektriske ledninger

ADVARSEL! Manglende overholdelse av disse advarslene kan resultere i alvorlige personskader, eventuelt med døden til følge.
› Den elektriske tilkoblingen må kun gjøres av en kvalifisert elektriker (f.eks. i Tyskland iht. VDE 0100, del 721).

FORSIKTIG! Manglende overholdelse av disse forsiktighetsvarslene kan resultere i mindre til moderate personskader.
› Fest og legg ledningene slik at man ikke snubler i dem, og slik at man unngår å skade kabelen.
› Ikke legg strømforsyningskabelen på eller ved siden av varme overflater (f.eks. varmluftkanaler).
› Hvis strømforsyningskabelen er skadet må den skiftes ut av produsenten, et serviceverksted eller en tilsvarende fagperson.

PASS PÅ! Fare for skader
› Bruk kabelkanaler for å legge kabler gjennom vegger med skarpe kanter.
› Ikke legg ledninger løst eller skarpt bøyd på materiell som leder elektrisk strøm (metall).
› Ikke trekk i kablene.

4 Leveringsomfang

fig. 1 på side 3
fig. 1 på side 119

5 Tilbehør

fig. 2 på side 3

Nr. i fig. 2 på side 119	Beskrivelse	Art.nr.
1	Kontrollpanel (dreie-kontroller 1,5 tommer, DICM) (obligatorisk)	9620001471
2	Siderøykhette (obligatorisk)	9600051075, 9600051076, 9600051077
3	Vindusbryter (valgfritt)	9600029509
4	Slangeklemme 80 mm (for avtrekkskanal)	9600051075, 9600051076, 9600051077
5	Slangeklemme 65 mm (for varmluftskanaler)	

6 Målgruppe

Denne veiledningen er beregnet på kvalifisert personell i verksteder som er fortrolig med retningslinjene og sikkerhetsforanstaltningene.

7 Forskriftsmessig bruk

ADVARSEL! Brannfare
› Ikke bruk varmeapparatet mens kjøretøyet befinner seg i et lukket område, for eksempel en garasje eller et annet dårlig ventilert rom.



Varmeapparatet er utviklet til bruk i campingbiler, campingvogner og andre kjøretøy med boforhold kun når gassystemet er installert i samsvar med EN 1949.

Apparatet er **ikke** egnet for installasjon i bygg- og anleggsmaskiner, landbruksmaskiner, brukskjøretøy, marinefartøy, boliger og leiligheter, jakt- og skogshytter, fritidsboliger, fortelt eller lignende utstyr.

Apparatet kan kun brukes til å varme drikkevann og varme opp kupeen i kjøretøyet. **Bruk det aldri** til å varme annen væske.

Bruk enheten kun med originale varmluftkanaler og siderøykhette fra produsenten installert. **Bruk aldri** andre varmluftskanaler eller røykhetter.

Apparatet kan kun betjenes under kjøring hvis det er installert utstyr for å forhindre ukontrollert lekkasje av flytende gass i tilfelle ulykke (i henhold til UN-ECE-forskrift 122).

Enheter som ikke er installert i henhold til produsentens installasjonskrav, skal ikke brukes.

Hvis apparatet er installert i kjøretøy til kommersielt bruk, må nasjonale juridiske og forsikringskrav vurderes av brukeren.

Apparatet er ikke beregnet for bruk i høyder over 2000 m.

Dette produktet er kun egnet for det tiltenkte formålet og bruksområdet i samsvar med disse instruksjonene.

Denne veiledningen gir informasjon som er nødvendig for korrekt montering og/eller bruk av produktet. Feilaktig montering og/eller ukorrekt bruk eller vedlikehold fører til utilfredsstillende ytelse og mulig svikt.

Produsenten fraskriver seg ethvert ansvar for personskader eller materielle skader på produktet som følge av

- feilaktig installasjon, montering eller tilkobling, inkludert for høy spenning
- feilaktig vedlikehold eller bruk av andre reservedeler enn originale reservedeler levert av produsenten
- modifisering av produktet uten at det er gitt uttrykkelig godkjenning av produsenten
- bruk til andre formål enn beskrevet i denne veiledningen

Dometic forbeholder seg rettigheten til å endre produktet ytre og produktspesifikasjoner.

8 Installasjon

8.1 Monteringsanvisninger

FORSIKTIG! Fare for personskader
› Enheten må kun installeres av kvalifisert personale fra et spesialistfirma. Den følgende informasjonen er beregnet på fagfolk som er fortrolig med bestemmelsene og sikkerhetstiltakene som gjelder.

MERK Det anbefales å montere en CO-detektor i kjøretøyet.

Monteringsanvisninger
Les hele denne installasjonsveiledningen før enheten installeres. Følgende tips og instruksjoner må følges ved montering av enheten:

ADVARSEL! Fare for elektrisk støt
› Koble fra all strømforsyning under arbeid på enheten.

ADVARSEL! Fare for personskader
› Steng av gasstilførselen når enheten installeres og er koblet til gasstilførselen.

FORSIKTIG! Fare for personskader
› Feil montering av enheten kan føre til skader på apparatet som ikke lar seg reparere, og det kan gå ut over sikkerheten til brukeren.
› Bruk alltid egnede verneklær (f.eks. vernebriller, vernehansker).

PASS PÅ! Fare for skader
› Ved installasjon av enheten må man alltid passe på kjøretøyets stivhet, og at man tetter igjen alle åpninger som er laget under innbyggingen.

Forskrifter
- Hvis apparatet brukes under kjøring, må en sikkerhetsavstengingsenhet installeres for å forhindre ukontrollert utslipp av LPG ved en ulykke (i henhold til UN ECE-forskrift 122).

  Hvis ingen sikkerhetsavstengningsenhet er installert, kan du koble D+-signalet til varmeapparatet for å forhindre drift under kjøring.
- Monteringen av apparatet i kjøretøy må samsvare med de tekniske og administrative forskriftene i det respektive landet der det brukes (f.eks. EN 1949).

Den nasjonale lovgivningen og forskriftene (f.eks. DVGW Work Sheet G 607 for kjøretøy i Tyskland) må overholdes.

Merknader om transport

fig. 3 på side 3

Se **fig. 3** på side 120.

Merknader om installasjonssted

fig. 4 på side 3
fig. 5 på side 3
fig. 6 på side 3
fig. 7 på side 3
fig. 8 på side 4
fig. 9 på side 4
fig. 10 på side 4
fig. 11 på side 4
fig. 12 på side 4
fig. 13 på side 4

ADVARSEL! Fare for kvelning

Røykhetten må plasseres slik at eksosgasser ikke kan komme inn i oppholdsrommet.

› Legg aldri avgasskanalen utover på undersiden av kjøretøyet. Legg alltid avgasskanalen langs siden med sidepanser.

› Følg merknadene oppgitt i **fig. 4** på side 120 til **fig. 6** på side 120.

FORSIKTIG! Fare for elektrisk støt

Apparatet må monteres på et sted som er beskyttet mot vann.

› Aldri installer apparatet direkte under eller i nærheten av en vask.

› Ikke ta på apparatet hvis det har kommet i kontakt med vann.

- Følg merknadene oppgitt i **fig. 4** på side 120 til **fig. 13** på side 120.
- Velg et sted som er lett tilgjengelig for service i tillegg til montering og demontering.
- Ikke legg enheten på eller over varmesensitive materialer.
- Ikke plasser apparatet direkte under en strømforsyningskontakt.
- Før man monterer enheten, må man undersøke om eventuelle kjøretøykomponenter kan bli skadet ved montering av enheten (f.eks. lamper, skap, dører).
- Ved montering av enheten må man av sikkerhetsmessige grunner passe på (ved boring og skruing osv.) føringene av kabler og andre komponenter som ikke er synlige, og som befinner seg i monteringsområdet.
- En elektrisk vindusbryter må installeres hvis panseret sitter under et vindu som kan åpnes.
- Pass på at luften som trekkes inn av enheten, ikke kan forurenses av kjøretøyets eksosgasser eller av avgasser fra enheten.
- Sikkerhets- og dreneringsventilen må installeres direkte ved siden av enheten. Den må plasseres under kaldtvannskoblingen. Den må være lett tilgjengelig for bruk.

Merknader om tilkobling til vannforsyning

ADVARSEL! Helsefare

› Koble kun apparatet til en bærbar vannforsyning.

› Koble aldri apparatet til vann som ikke er drikkevann.

- Installer apparatet kun i en vannsyklus som inneholder en trykkpumpe med trykkregulator.

Merknader om vannslanger, gassrør og varmlufts- og eksoskanaler

- Slangene, rørene og kanalene må legges slik at enheten er enkel å fjerne for servicearbeid.
- For å sikre riktig funksjon, må rør og kanaler legges spenningsfritt og så kort som mulig.
- Ikke klem eller knekk rør og kanaler.
- Varmluftkanaler og eksoskanaler kan varme opp omgivelsene. Pass på at det ikke er noe materiale i kontakt med varmluftkanalene som påvirkes negativt av varme. Hold en avstand på minst 10 mm.
- Vannslangene for tilkobling til varmtvannsberederen og sikkerhets- og dreneringsventilen må være trygge for drikkevann, trekkresistente opptil 4,5 bar (450 kPa) og varmtvannsresistente opptil 80 °C.

Merknader om tilkobling til gassforsyning

- Sjekk kompatibiliteten med dataskiltinformasjonen og kjøretøyets krav til gasstilførsel.

Merknader vedrørende elektriske tilkoblinger

- Kun en kvalifisert elektriker skal koble enheten til elektrisk strøm.
- Kontroller at spenningsspesifikasjonen på dataskiltet stemmer overens med den foreliggende strømforsyningen.
- Ikke legg ledninger som er løse eller skarpt bøyd, på materiell som leder elektrisk strøm (metall).
- Beskytt kabler mot skarpe kanter.
- **Kun TwinBoost 6000H og TwinBoost 8000H:** Installer en flerpolet bryter med en kontaktåpningsbredde på minst 3 mm på installasjonssiden til vekselstrømforsyningen (230 V).
- **Kun TwinBoost 6000H og TwinBoost 8000H:** Ved nettdrift må apparatets vekselspenningsforsyning være sikret via en jordfeilbryter.

Merknader om kobling til et solpanelsystem

PASS PÅ! Fare for skader

Apparatets elektronikk kan skades av en uregelmessig spenningsforsyning far solpanelsystemet.

› Bruk alltid en spenningsregulator eller et batteri med laderregulator mellom apparatet og solpanelet i henhold til EN 1648.

8.2 Montere og koble til apparatet

1. Monter apparatet i henhold til figur:

   fig. 14 på side 4

2. Monter kontrollpanelet i henhold til figurene:

   fig. 15 på side 4
   fig. 16 på side 4
   fig. 17 på side 5

3. Monter temperatursensoren. Se Installere temperatursensor på side 121.

4. **MERK**

   Før avtrekkskanalen rett etter enheten i en kurve til siden eller oppover (**fig. 18** på side 120). Dette bidrar til å forhindre rasling og redusere støy.

   Fest avtrekkskanalen med klemmer minst hver 50 cm (**fig. 18** på side 120) (tilbehør).

   Installer avgasskanalen og røykhetten i henhold til figurene:

   fig. 18 på side 5
   fig. 19 på side 5
   fig. 20 på side 5
   fig. 21 på side 5
   fig. 22 på side 6

5. Installer varmluftskanalene i henhold til figurene:
   fig. 23 på side 6
   fig. 24 på side 6
6. Følg vanntilkoblingsplanen du finner i figur:
   fig. 25 på side 6
7. Monter sikkerhets- og dreneringsventilen, og koble til kaldtvannforsyningen i henhold til figurene:
   fig. 26 på side 6
   fig. 27 på side 7
8. Koble til varmtvannsuttaket i henhold til figur:
   fig. 28 på side 7
9. Koble til lufteslangen i henhold til figur:
   fig. 29 på side 7
10. Påse at driftstrykket til gasstilførselen og apparatet er de samme, se dataskiltet.
11. Koble til gasstilførselen i henhold til figur:
    fig. 30 på side 7
12. **MERK**
    Du kan bruke D+-tilkobling hvis ingen sikkerhetsavstengingsenhet (i henhold til UN ECE-forskrift 122) er installert.

    Påse at minst 12 V er tilgjengelig ved apparatet.

    Koble apparatet til strømforsyningen i henhold til figur:
    fig. 31 på side 7

    Symbolbeskrivelse for fig. v, side 7

Nr.	Beskrivelse
1	Vindusbryter (valgfritt tilbehør)
2	Romtemperatursensor

13. Bruk et buntebånd for å feste likestrømforsyningskabelen, kontrollpanelkabelen og temperatursensorkabelen til kabelføringshullet på innsiden av huset. Dette gir avlastning og justerer kablene med utgangshullet i det elektriske dekselet.

8.3 Installere temperatursensor

MERK
- Installer temperatursensor i brysthøyde.
- Installer temperatursensor på motsatte side av luftuttaket i kjøretøyet.
- Feil montering av temperatursensoren kan føre til funksjonsfeil i varmeapparatet. Hvis monteringen av temperatursensoren er feil, kommer varmeapparatet til å fortsette å kjøre eller slutte å fungere uten å nå måltemperaturen.

fig. 32 på side 7

1. Bor et hull (⌀ 9,5 mm) inn i veggen foran varmeapparatet.

   MERK Sørg for at hullet bores slik at temperatursensoren ikke havner på utsiden av kjøretøyet.
2. Koble temperatursensoren til TA-kontakten på varmeapparatet.
3. Før temperatursensoren gjennom det borede hullet.
4. Sett plastdekselet på temperatursensoren.

9 Første oppstart

1. Fest det medfølgende klistremerket i henhold til figur:
   fig. 33 på side 8
2. Hvis dataskiltet ikke er tilgjengelig lenger etter montering, fester du det medfølgende dataskiltet (kopi) på et lett tilgjengelig sted i nærheten av apparatet.
3. Etter installasjonen må du få gassforsyningslinjen sjekket av en spesialist for å sikre at den er tett, ved bruk av trykkfallmetoden, og få et testsertifikat utstedt (i Tyskland, f.eks. i samsvar med DVGW Worksheet G 607).
4. Still inn verdi for spenningsføringsalarm i henhold til figur:
   fig. 34 på side 8
5. Angi følgende innstillinger (se bruksanvisning):
   - maks. viftehastighet i stillegående modus
   - min. viftehastighet i ventilasjonsmodus
6. Legg merke til installasjonsåret på dataskiltet.
7. Gi bruksanvisningen til eieren av kjøretøyet.
8. Sjekk alle funksjonene til apparatet, spesielt tømming av vannvarmeren.

Når et helt nytt apparat tas i bruk for første gang, kan røyk og lukt utvikles en kort stund.

Sørg i så fall for at rommet er godt ventilert og slå på apparatet i noen minutter ved høyeste temperaturnivå for selvrengjøring:

- Still inn romtemperaturen til maksimumsverdien
- Velg auto-modus for oppvarming av luft
- Velg varm modus for oppvarming av vann

10 Skifte sikringer

ADVARSEL! Fare for elektrisk støt
› Slå av apparatet før service utføres eller sikringer byttes, slå av gassforsyningen og koble fra likestrømforsyningen (12 V).
› **Kun TwinBoost 6000H og TwinBoost 8000H:** Koble fra vekselstrømforsyningen (230 V).

› **MERK** Bruk kun sikringer med samme verdi.

Bytt ut ødelagte likestrømsikringer i henhold til **fig. 35** på side 121.

fig. 35 på side 8

11 Rengjøring og vedlikehold

› Rengjør enheten i henhold til figuren:
fig. 36 på side 8
› Bruk aldri rengjøringsmidler som inneholder klor til rengjøring og desinfeksjon.
› Utfør selvrengjøring én gang i uken: Se Selvrengjøring på side 122.
› Hvis siderøykhetten sitter under et vindu: Sjekk vindusbryterens funksjon før en tur eller i starten av en sesong.
› Sjekk regelmessig, spesielt etter lange reiser, at røykhetten og eksoskanalen er intakt og sitter riktig.
› Betjen sikkerhets- og dreneringsventilen med jevne mellomrom, minst to ganger i året, for å fjerne kalkavleiringer og sikre riktig funksjon.

› Få apparatet, gassforsyningen til det, utsugningskanalen for forbrenningsproduktene sjekket av en ekspert i samsvar med nasjonale forskrifter (f.eks. annethvert år i Tyskland). Hvis ingen nasjonale forskrifter foreligger, skal det gjøres minst annethvert år. Inspeksjonen må sertifiseres på et testsertifikat (f.eks. DVGW Work Sheet G 607 for kjøretøy i Tyskland).
›

Selvrengjøring

For å rengjøre systemet mot bakterier, slå på apparatet i noen minutter på høyeste temperaturnivå for selvrengjøring:

1. Still inn romtemperaturen til maksimumsverdien.
2. Velg auto-modus AUTO for oppvarming av luft.
3. Velg varm modus for oppvarming av vann.

12 Feilretting

Fastvareversjon
Les av fastvareversjonene på displayet (HMI) og apparatet:
fig. 37 på side 8

Rutine i tilfelle gasslekkasje (lukt av gass)

ADVARSEL! Eksplosjonsfare
› Unngå tennkilder. Slukk alle åpne flammer umiddelbart. Ikke bruk elektriske brytere eller apparater som radio eller mobiltelefon. Ikke start motoren på kjøretøyet. Røyking forbudt.

1. Åpne alle vinduer og dører.
2. Evakuer alle personer fra kjøretøyet.
3. Lukk gassylinderen fra utsiden, hvis mulig.
4. Få hele gassystemet sjekket og om nødvendig, reparert av kvalifisert personale.
5. Sett først da gassystemet tilbake i drift.

Standardrutine for feilsøking

MERK Utfør standardrutinen kun hvis den anbefales i tabellen med feilsøkingskoder.

1. Vent i 3 min, og start deretter på nytt.
2. Hvis apparatet ikke virker på riktig måte, ta kontakt med produsentens støtteavdeling.

Kontakte produsentens supportavdeling
Se baksiden av denne bruksanvisningen.

12.1 Feilkodetabell

Displayet viser opptil fire feilkoder og advarsler.
1. Bla gjennom feilkodene:
   fig. 38 på side 8
2. Nullstill feilkoder:
   fig. 39 på side 8
3. Nullstill varsler:
   fig. 40 på side 9

MERK Ellers kan du slå av systemet ved å trykke på knappen ⦿ i 3 s.

Problem	Mulig årsak	Løsningsforslag
002	Lav batterispenning	1. Sjekk batterispenningen og sammenlign med spenningsførende innstilling. 2. Lad batteri. 3. Koble kjøretøyet til vekselstrøm. 4. Hvis ingen av ovennevnte løser problemet, ta kontakt med produsentens supportavdeling.
003	For høy batterispenning	1. Sjekk batterispenningen og påse at den er lavere enn 16,5 V. Hvis batterispenningen er høyere enn 16,5 V, er enten feil batteri tilkoblet eller batteriet er ødelagt. 2. Bytt ut batteriet med et som leverer likestrøm i henhold til tekniske data (se datasklitet). 3. Hvis kjøretøyet er koblet til vekselstrøm, sjekk om batteriet lader.

Problem	Mulig årsak	Løsningsforslag
		4. Hvis batteriet lader, må du sjekke ladespenningen (må være lavere enn 16,5 V for å sikre riktig funksjon under lading).
005	Røket sikring	1. Sjekk likestrømsikringene (Skifte sikringer på side 121). 2. Hvis apparatet ikke virker på riktig måte, ta kontakt med produsentens støtteavdeling.
007	Generell systemfeil	› Kontakt produsentens supportavdeling.
008	Kommunikasjonsfeil	› Utfør standardrutinen.
403	Lufttrykksensorfeil	› Utfør standardrutinen.
404	Feil med sirkulasjonslufttemperatursensor	› Utfør standardrutinen.
406	Feil med vanntemperatursensor	› Utfør standardrutinen.
408	Feil med romtemperatursensor	› Utfør standardrutinen.
409	Feil med luftvarmerflammesensor	› Utfør standardrutinen.
410	Feil med vannvarmerflammesensor	› Utfør standardrutinen.
411	Feil med forbrenningsvifte	› Utfør standardrutinen.
412	Feil med sirkulasjonsblåser	› Utfør standardrutinen.
413	Feil med luftvarmergassventil 1	› Utfør standardrutinen.
414	Feil med luftvarmergassventil 2	› Utfør standardrutinen.
415	Feil med vannvarmergassventil	› Utfør standardrutinen.
416	Feil med hovedgassventil	› Utfør standardrutinen.
417	Feil med gassventilrelé	› Utfør standardrutinen.
418	Feil ved start av luftvarmer	1. Utfør standardrutinen. 2. Sjekk om gassflasken er tom. Hvis apparatet ikke starter, men gasstilførselen fungerer, må du kontakte vedlikehold.
419	Feil ved start av vannvarmer	1. Utfør standardrutinen. 2. Sjekk om gassflasken er tom. Hvis apparatet ikke starter, men gasstilførselen fungerer, må du kontakte vedlikehold.
420	Luftvarmerflamme ut	1. Utfør standardrutinen. 2. Sjekk om gassflasken er tom. Hvis apparatet ikke starter, men gasstilførselen fungerer, må du kontakte vedlikehold.
421	Vannvarmerflamme ut	1. Utfør standardrutinen. 2. Sjekk om gassflasken er tom. Hvis apparatet ikke starter, men gasstilførselen fungerer, må du kontakte vedlikehold.
422	Overoppheting av luftvarmer	1. Påse at luftvarmeapparatet er slått av. 2. Vent i 15 min … 30 min helt til apparatet er avkjølt. 3. Sjekk at ingen luftinntaksgriller og kupé-luftkanaler til apparatet er blokkert. 4. Start luftvarmeapparatet på nytt. 5. Hvis apparatet ikke virker på riktig måte, kan du ta kontakt med produsentens støtteavdeling.

Problem	Mulig årsak	Løsningsforslag
423	Overoppheting av varmtvannsbereder	1. Påse at vannvarmeapparatet er slått av. 2. Vent i 15 min … 30 min helt til apparatet er avkjølt. 3. Sjekk om varmtvannsberederen er fylt med vann. 4. Fyll på med vann hvis det mangler vann. 5. Start vannvarmeapparatet på nytt. 6. Hvis apparatet ikke virker på riktig måte, kan du ta kontakt med produsentens støtteavdeling.
424	Vindu åpnet (kun hvis vindusbryter er installert)	1. Sjekk om vinduet over panseret er åpent. 2. Hvis vinduet var åpent, lukker du det og starter apparatet på nytt. 3. Hvis vinduet var lukket, utfører du standardrutinen.
431	Apparatet ble avbrutt under drift.	1. Vent i 2 min. 2. Nullstill advarsel. 3. Kontroller strømtilførselen.
434	Selvstengning. Servicevarselet har vært ignorert for lenge.	› Kontakt produsentens supportavdeling for service. Apparatet kan kun startes på nytt etter service.

12.2 Advarselskodetabell

Problem	Mulig årsak	Løsningsforslag
425	Vann frossent	1. Nullstill advarsel. ˅ Vannoppvarmingsfunksjonen er avslått. Kun luftoppvarming virker. 2. Betjen luftvarmen på høyeste nivå så romtemperaturen stiger og vannvarmefunksjonen er klar til bruk igjen.
432	**Kun TwinBoost 6000H og TwinBoost 8000H:** Vekselstrømforsyning frakoblet eller avbrutt.	1. Nullstill advarsel. ˅ Varmeapparatet betjenes nå kun med gass. 2. Kontroller strømtilførselen.
433	Service påkrevd	1. Nullstill advarsel. 2. Ta kontakt med produsentens supportavdeling for service etter ferien eller ved neste mulighet. Hvis du venter for lenge, vil varmeapparatet slå seg selv av og kan startes på nytt kun etter service.

12.3 Uten feilkodetabell

Problem	Mulig årsak	Løsningsforslag
Ikke noe varmt vann, men varmeapparatet viser at vannet er varmt.	Varmeapparatet slås på når vanntanken er tom.	1. Sjekk på HMI-en om vanntemperaturen er nådd. 2. Sjekk om sikkerhets- og dreneringsventilen er åpen.

Problem	Mulig årsak	Løsningsforslag
		3. Fyll vanntanken etter at den er avkjølt.  **ADVARSEL! Alvorlig skade** › **IKKE** fyll en tom varmtvanns-tank med kaldt vann.
Måltemperaturen er ikke nådd.	Hvis du aktiverer stillemodus og begrenser kupéviften, kan det hindre apparatet i å nå måltemperaturen, siden dette reduserer den generelle ytelsen.	Bytt til automodusen.
	Alle uttak er lukket eller blokkert.	Kontroller alle uttak.

13 Avfallshåndtering



Resirkulering av emballasje: Lever emballasje til resirkulering så langt det er mulig. Denne separasjonen er nødvendig, siden emballasjen er en verdifull ressurs og feil avhending kan påvirke helse og miljø.



Søppelbøtten med kryss over indikerer at produktet er elektrisk eller elektronisk utstyr eller inneholder batterier, og at det må deponeres separat for riktig behandling, gjenvinning og resirkulering. **Forbrukeren er juridisk forpliktet til å deponere elektrisk eller elektronisk utstyr, batterier og oppladbare batterier på riktig måte, separat fra vanlig husholdningsavfall!**

Denne separasjonen er nødvendig, siden batterier og elektriske apparater er verdifulle ressurser og kan inneholde stoffer som er skadelige for mennesker og miljøet.

Når du skal deponere produktet, må du rådføre deg med nærmeste gjenvinningsstasjon eller din faghandler om hvordan du kan gjøre dette i overensstemmelse med gjeldende deponeringsforskrifter.

Produktet og batteriene kan avhendes gratis.

Ta ut eventuelle batterier og oppladbare batterier før du resirkulerer dette produktet.

Batterier som inneholder mer enn 0,002 % kadmium eller mer enn 0,004 % bly, er merket med det kjemiske symbolet for det aktuelle metallet: Cd eller Pb.

14 Tekniske spesifikasjoner

	TwinBoost4000	TwinBoost6000H	TwinBoost6000	TwinBoost8000H
Produsent	Dometic Germany GmbH, Hollefeldstr. 63, 48282 Emsdetten, Tyskland			
Produktidentifikasjonsnummer	0063DL3129			
Land for første destinasjon	AT/BE/BG/CH/CY/CZ/DE/DK/EE/ES/FI/FR/GB/GR/HR/HU/IE/ IS/IT/LI/LT/LU/LV/MC/MT/NL/NO/PL/PT/RO/SE/SI/SK/SM/TR			
Kapslingsgrad	IPX1			
Varmeeffekt	4000 W	4000 W (1800 W elektrisk)	6000 W	6000 W (1800 W elektrisk)
Nettspenning	12 V⎓	12 V⎓ 230~ / 240 V, 50 / 60 Hz	12 V⎓	12 V⎓ 230~ / 240 V, 50 / 60 Hz
Inngangsspenningsområde	10 V⎓ 16,5 V⎓	10⎓ … 16,5 V 230~ / 240 V, 50 / 60 Hz	10⎓ … 16,5 V	10⎓ … 16,5 V 230~ / 240 V, 50 / 60 Hz
Strømforbruk (12 V⎓)	Oppvarming av vann 0,7 A Maks. luftoppvarming 7 A		Oppvarming av vann 0,7 A Maks. luftoppvarming 12 A	
Forbruk under standby	5 mA			
Nødvendig sikringsstørrelse	15 A			
Apparatkategori				
Gasskategori	$I_{3B/P}$ (30), LPG / butan			
Gasskoblingstrykk	30 mbar			
Gassforbruk				
MAX (Maks. luftoppvarming)	327 g/h		495 g/h	
(Oppvarming av vann)	185 g/h			
+ (Kombivarme)	512 g/h			
Gassforbruk under standby	7,7 g/h (oppretthold vanntemperatur)			
Nominell varmebelastning				
MAX (Maks. luftvarmeapparat)	4,5 kW (Hs)		6,8 kW (Hs)	
(Varmtvannsbereder)	2,35 kW (Hs)			
+ (Kombioppvarmer)	6,85 kW (Hs)			
Vannkoblingstrykk	maks. 2,8 bar (280 kPa)			
Varmtvannsbereder (vannvolum på 2,8 bar (280 kPa)	10 L			
Vannsystemtrykk	maks. 4,5 bar (450 kPa)			
Oppvarmingstid	Ca. 17 min (10 L, varmet opp fra 15 … 60 °C)			
Driftstemperaturområde	– 20 … 60 °C			
Mål L x B x H	514 m × 438 m × 298 m			
Vekt	17,3 kg	18,5 kg	17,3 kg	18,5 kg
Frekvensbånd (Wi-Fi)	2,4 GHz			

	TwinBoost4000	TwinBoost6000H	TwinBoost6000	TwinBoost8000H
RF-utgangseffekt	WiFi: 19,14 dBm (802.11b), 19,22 dBm (802.11g), 18,96 dBm (802.11n20), 19,12 dBm (802.11n40), Bluetooth: 7,93 dBm , Bluetooth LE: 5,93 dBm			
Inspeksjon/sertifisering	CE E1 UKCA			

Radioutstyret til TwinBoost 4000, TwinBoost 6000, TwinBoost 6000H og TwinBoost 8000H overholder kravene i direktivet 2014/53/EU. Du finner samsvarserklæringen for enheten på documents.dometic.com.

Suomi

1 Tärkeitä huomautuksia....130
2 Symbolien selitykset....130
3 Turvallisuusohjeet....130
4 Toimituskokonaisuus....131
5 Lisävarusteet....131
6 Kohderyhmä....131
7 Käyttötarkoitus....131
8 Asennus....131
9 Ensimmäinen käyttöönotto....133
10 Sulakkeiden vaihto....133
11 Puhdistus ja hoito....134
12 Vianetsintä....135
13 Hävittäminen....139
14 Tekniset tiedot....140

1 Tärkeitä huomautuksia

Lue nämä ohjeet huolellisesti ja noudata kaikkia tämän tuotteen käyttöohjeissa annettuja ohjeita, määräyksiä ja varoituksia. Näin varmistat, että tuotteen asennus, käyttö ja huolto sujuu aina oikein. Näiden ohjeiden TÄYTYY jäädä tuotteen yhteyteen.

Käyttämällä tuotetta vahvistat lukeneesi kaikki ohjeet, määräykset ja varoitukset huolellisesti ja että ymmärrät ja hyväksyt tässä annetut ehdot. Sitoudut käyttämään tuotetta ainoastaan sen käyttötarkoitukseen ja ilmoitetuissa käyttökohteissa ja noudattaen tässä tuotteen käyttöohjeessa annettuja ohjeita, määräyksiä ja varoituksia sekä voimassa olevia lakeja ja määräyksiä. Tässä annettujen ohjeiden ja varoitusten lukematta ja noudattamatta jättäminen voi johtaa omaan tai muiden loukkaantumiseen, tuotteen vaurioitumiseen tai muun ympärillä olevan omaisuuden vaurioitumiseen. Tähän tuotteen käyttöohjeeseen, ohjeisiin, määräyksiin ja varoituksiin sekä oheisdokumentteihin voidaan tehdä muutoksia ja niitä voidaan päivittää. Katso ajantasaiset tuotetiedot osoitteesta documents.dometic.com.

2 Symbolien selitykset

Merkkisana kertoo turvallisuusviestejä ja omaisuusvahinkoihin liittyviä viestejä ja osoittaa lisäksi vaaratekijän vakavuusasteen.

VAROITUS!
› Viittaa vaaralliseen tilanteeseen, joka voi johtaa kuolemaan tai vakavaan loukkaantumiseen, jos sitä ei vältetä.

HUOMIO!
› Viittaa vaaralliseen tilanteeseen, joka voi johtaa lievään tai kohtalaiseen loukkaantumiseen, jos sitä ei vältetä.

HUOMAUTUS!
› Viittaa tilanteeseen, joka voi johtaa omaisuusvahinkoon, jos sitä ei vältetä.

OHJE Tuotteen käyttöä koskevia lisätietoja.

3 Turvallisuusohjeet

Noudata ajoneuvon valmistajan ja huoltokorjaamojen antamia turvallisuusohjeita ja -määräyksiä.

Noudata seuraavia yleisiä turvallisuusohjeita käyttäessäsi sähkölaitteita. Tämä suojelee sinua:

- sähköiskulta
- palovaaralta
- loukkaantumiselta

VAROITUS! Räjähdysvaara
› Älä koskaan käytä laitetta kaasulla seuraavissa tilanteissa:
  - Huoltoasemilla
  - Pysäköintihalleissa
  - Lautoilla
  - Kun asuntovaunua tai matkailuautoa kuljetetaan kuljetusajoneuvolla tai hinausautolla

VAROITUS! Näiden varoitusten noudattamatta jättäminen voi johtaa kuolemaan tai vakavaan vammaan.
› Laitteen saa asentaa ja sitä saa korjata vain pätevä henkilöstö, joka tuntee töihin liittyvät vaarat sekä niitä koskevat määräykset. Virheellisesti suoritetuista korjaustöistä saattaa aiheutua huomattavia vaaroja. Jos laite tarvitsee korjausta, ota yhteyttä valmistajan tukeen (katso takasivu).
› Käytä tulipalon yhteydessä ainoastaan sallittuja sammutteita. Älä käytä sammuttamiseen vettä.
› **Älä** täytä tyhjää kuumavesisäiliötä kylmällä vedellä.

HUOMIO! Näiden varoitusten noudattamatta jättäminen voi johtaa vähäiseen tai kohtalaiseen vammaan.
› Laite täytyy asentaa niin vakaasti, että se ei voi pudota.
› Käytä laitetta vain, kun olet varma, että kotelossa ja johtimissa ei ole vaurioita.
› Viallisia laitteita ei saa käyttää.
› Älä käytä laitetta tulenarkojen nesteiden lähellä.
› Älä käytä laitetta, jos lämpimän ilman kanavia ei ole asennettu.
› Älä koskaan anna palamisilman tuloaukon tai pakokaasun poistoaukon tukkeutua tai peittyä.
› Varmista, että palamisilman tuloaukko ja pakokaasun poistoaukko pysyvät aina vapaina. Tarkasta ne säännöllisesti ja puhdista ne tarvittaessa. Tämä on erityisen tärkeää talviolosuhteissa, jolloin lumi, jää tai roskat voivat peittää tai tukkia aukot.
› Huolehdi siitä, että syttyviä esineitä ei säilytetä ilmavirran ulostuloaukkojen alueella eikä asenneta tälle alueelle. Etäisyyden täytyy olla vähintään 50 cm.

HUOMAUTUS! Vahingonvaara
› Käytä laitetta ainoastaan sille määriteltyyn käyttötarkoitukseen.
› Älä tee laitteeseen mitään muutoksia.

Sähköjohtimien käsittely

VAROITUS! Näiden varoitusten noudattamatta jättäminen voi johtaa kuolemaan tai vakavaan vammaan.
› Sähköisen liitännän saa tehdä vain ammattiliike (esim. Saksassa VDE 0100:n osa 721).

HUOMIO! Näiden varoitusten noudattamatta jättäminen voi johtaa vähäiseen tai kohtalaiseen vammaan.
› Kiinnitä ja sijoita johdot siten, että niihin ei voi kompastua ja että johdot eivät voi vaurioitua.
› Älä aseta virtajohtoa kuumalle pinnalle tai sen viereen (esim. lämminilmaputket).
› Jos virtajohto on vaurioitunut, se täytyy vaihdattaa valmistajalla tai valtuutetulla huoltopalvelulla taikka ammattilaisella, jolla on vastaava pätevyys.

HUOMAUTUS! Vahingonvaara
› Käytä johtokanavia johtojen vetämiseen teräväreunaisten seinien läpi.
› Älä aseta irrallisia tai teräville taitteille asetettuja johtimia sähköä johtavien materiaalien (metalli) päälle.
› Älä vedä johdosta.

4 Toimituskokonaisuus

kuva. 1 sivulla 3
kuva. 1 sivulla 131

5 Lisävarusteet

kuva. 2 sivulla 3

Kohta – kuva. 2 sivulla 131	Kuvaus	Tuotenro
1	Käyttöpaneeli (kääntyvä säädin 1,5 tuumaa, DICM) (pakollinen)	9620001471
2	Sivusuojus (pakollinen)	9600051075, 9600051076, 9600051077
3	Ikkunakytkin (valinnainen)	9600029509
4	Letkunkiristin 80 mm (poistoputkelle)	9600051075, 9600051076, 9600051077
5	Letkunkiristin 65 mm (lämminilmaputkille)	

6 Kohderyhmä

Tämä käyttöohje on tarkoitettu korjaamoiden pätevälle henkilöstölle, joka tuntee sovellettavat direktiivit ja turvajärjestelyt.

7 Käyttötarkoitus

VAROITUS! Tulipalovaara
› Älä käytä lämmitintä, kun ajoneuvo on suljetussa tilassa, kuten autotallissa tai muussa huonosti tuuletetussa tilassa.



Lämmitin on tarkoitettu käytettäväksi matkailuautoissa, asuntovaunuissa ja muissa ajoneuvoissa, joissa on yksinomaan asuintiloja, kun kaasujärjestelmä on asennettu standardin EN 1949 mukaisesti.

Laite **ei** sovellu asennetavaksi rakennustyökoneisiin, maatalouskoneisiin, hyötyajoneuvoihin, merialuksiin, taloihin ja huoneistoihin, metsästys- ja loma-asuntoihin, kesämökkeihin, etutelttoihin tai vastaaviin.

Laitetta saadaan käyttää ainoastaan juomaveden lämmittämiseen ja ajoneuvon sisäilojen lämmittämiseen. **Älä ikinä** käytä sitä muiden nesteiden lämmittämiseen.

Käytä laitetta ainoastaan valmistajan alkuperäisten lämminilmaputkien ja suojusten ollessa asennettuina. **Älä ikinä** käytä muita lämminilmaputkia tai suojuksia.

Laitetta saadaan käyttää ajon aikana vain, jos siihen on asennettu laitteet estämään nestekaasun hallitsematon purkautuminen onnettomuustilanteessa (YK:n Euroopan talouskomission sääntö 122).

Laiteita, joita ei ole asennettu valmistajan asennusvaatimusten mukaisesti, ei saa käyttää.

Jos laite asennetaan kaupalliseen käyttöön tarkoitettuun ajoneuvoon, käyttäjän on huomioita kansalliset lainsäädännön ja vakuutusten vaatimukset.

Laitetta ei saa käyttää yli 2000 m:n korkeudella merenpinnasta.

Tämä tuote soveltuu ainoastaan näissä ohjeissa ilmoitettuun käyttötarkoitukseen ja käyttökohteeseen.

Näistä ohjeista saat tuotteen asianmukaiseen asennukseen ja/tai käyttöön tarvittavat tiedot. Väärin tehdyn asennuksen ja/tai väärän käyttötavan tai vääränlaisen huollon seurauksena laite ei toimi tyydyttävästi, ja se saattaa mennä epäkuntoon.

Valmistaja ei ota vastuuta tapaturmista tai tuotevaurioista, jotka johtuvat seuraavista:

- väärin tehty asennus tai liitäntä, ylijännite mukaan lukien
- väärin tehty huolto tai muiden kuin valmistajalta saatavien alkuperäisten varaosien käyttö
- tuotteeseen ilman valmistajan nimenomaista lupaa tehdyt muutokset
- käyttö muuhun kuin tässä ohjeessa ilmoitettuun tarkoitukseen.

Dometic pidättää itsellään oikeuden muutoksiin tuotteen ulkonäössä ja spesifikaatioissa.

8 Asennus

8.1 Asennusta koskevia ohjeita

HUOMIO! Loukkaantumisvaara
› Laitteen saavat asentaa yksinomaan vastaavan koulutuksen omaavat ammattiliikkeet. Seuraavat tiedot on suunnattu ammattilaisille, jotka tuntevat sovellettavat direktiivit ja turvajärjestelyt.

OHJE Suosittelemme, että ajoneuvoon asennetaan häkävaroitin.

Asennusta koskevia ohjeita
Tämä asennusohje täytyy lukea kokonaan ennen laitteen asentamista. Seuraavia vinkkejä ja ohjeita tulee noudattaa laitetta asennettaessa:

VAROITUS! Sähköiskun vaara
› Katkaise kaikki jännitteensyötöt laitetta koskevien töiden ajaksi.

VAROITUS! Loukkaantumisvaara
› Sulje kaasunsyöttö, kun laitetta asennetaan ja kytketään kaasunsyöttöön.

HUOMIO! Loukkaantumisvaara
› Laitteen väärä asentaminen voi johtaa laitteen korjaamattomissa olevaan vahingoittumiseen ja heikentää käyttäjän turvallisuutta.
› Käytä kaikissa töissä sopivaa suojavarustusta (esim. suojalaseja, suojakäsineitä).

HUOMAUTUS! Vahingonvaara
› Ota laitetta asentaessasi aina huomioon ajoneuvon statiikka ja kaikkien asennuksen yhteydessä syntyneiden aukkojen tiivistäminen.

Säännöt
- Jos laitetta käytetään ajon aikana, siihen on asennettava varosulkulaite estämään nestekaasun hallitsematon purkautuminen onnettomuustilanteessa (YK:n Euroopan talouskomission sääntö 122).

Jollei varosulkulaitetta asenneta, voit kytkeä signaalin D+ lämmittimeen estämään sen käytön ajon aikana.
- Laitteen asennuksen ajoneuvoon on täytettävä kulloisenkin käyttömaan tekniset ja hallinnolliset vaatimukset (esim. EN 1949).

Lisäksi on noudatettava kansallista lainsäädäntöä ja asetuksia (esim. Saksassa rekisteröidyissä ajoneuvoissa DVGW Work Sheet G 607).

Kuljetusohjeita

kuva. 3 sivulla 3

Katso **kuva. 3** sivulla 132.

Asennuspaikkaa koskevia ohjeita

kuva. 4 sivulla 3
kuva. 5 sivulla 3
kuva. 6 sivulla 3
kuva. 7 sivulla 3
kuva. 8 sivulla 4
kuva. 9 sivulla 4
kuva. 10 sivulla 4
kuva. 11 sivulla 4
kuva. 12 sivulla 4
kuva. 13 sivulla 4

VAROITUS! Tukehtumisvaara
Suojus on sijoitettava niin, etteivät pakokaasut pääse sisätilaan.
› Älä ikinä johda poistoputkea ajoneuvon alle. Vie poistoputki aina sivulle sivusuojusta käyttäen.
› Noudata kohdissa **kuva. 4** sivulla 132– **kuva. 6** sivulla 132 annettuja ohjeita.

HUOMIO! Sähköiskun vaara
Laite täytyy asentaa vedeltä suojattuun paikkaan.
› Älä ikinä asenna laitetta suoraan tiskialtaan alle tai sen välittömään läheisyyteen.
› Älä kosketa laitetta, jos se on kosketuksissa veteen.

- Noudata kohdissa **kuva. 4** sivulla 132– **kuva. 13** sivulla 132 annettuja ohjeita.
- Valitse huollon sekä asennuksen ja purkamisen kannalta helppopääsyinen paikka.
- Älä aseta laitetta lämpöherkkien materiaalien päälle tai yläpuolelle.
- Älä aseta laitetta suoraan pistorasian alapuolelle.
- Tarkasta ennen laitteen asennusta, voiko laitteen kiinnittäminen mahdollisesti vahingoittaa ajoneuvon osia (esim. lamput, kaapit, ovet).
- Kiinnitä ennen laitteen asentamista (porattaessa ja ruuvattaessa jne.) turvallisuussyistä huomiota asennuspaikassa valmiina olevien, erityisesti näkymättömissä olevien johtonippujen, johdinten ja muiden osien kulkuun.
- Jos suojus asennetaan avattavan ikkunan alle, on asennettava sähköinen ikkunakytkin.
- Varmista, ettei laitteeseen imeytyvä ilma saastu ajoneuvon tai laitteen omasta pakokaasusta.
- Varo- ja tyhjennysventtiili on asennettava heti laitteen viereen. Se on sijoitettava kylmävesiliitännän alapuolelle. Sen on oltava käytettävissä helppopääsyisessä paikassa.

Vedensyötön kytkemistä koskevia ohjeita

VAROITUS! Terveysvaara
› Laitteen saa liittää ainoastaan kannettavaan vedensyöttöön.
› Älä ikinä liitä laitetta juomakelvottomaan veteen.

- Asenna laite ainoastaan sellaisen vesikiertoon, jossa on painepumppu ja paineensäädin.

Vesiletkujen, kaasuputkia ja lämminilma- ja poistoputkia koskevia ohjeita
- Letkut ja putket on vietävä niin, että laite on helppo irrottaa huoltotöitä varten.
- Oikean toiminnan varmistamiseksi putket on asennettava jännittämättä ja mahdollisimman lyhyiksi.
- Älä purista tai väännä putkia.
- Lämminilmaputket ja poistoputket voivat lämmittää ympäristöä. Varmista, ettei mikään lämminilmaputkiin koskettava materiaali heikkene kuumassa. Noudata vähintään 10 mm:n varoetäisyyttä.
- Lämminvesivaraajan sekä varo- ja tyhjennysventtiilin kytkentään käytettävien letkujen on oltava juomavesilaatuisia, kestettävä painetta 4,5 bar (450 kPa) saakka ja kuumaa vettä 80 °C saakka.

Kaasunsyötön kytkemistä koskevia ohjeita
- Tarkista tietolevyn tietojen yhteensopivuus auton kaasunsyötön vaatimuksiin.

Sähköjärjestelmää koskevia ohjeita
- Anna laitteen sähköinen liittäminen aina alan ammattilaisen tehtäväksi.
- Vertaa tyyppietiketin jännitetietoja käytettävissä olevaan energiansyöttöön.
- Älä sijoita irrallisia tai taivutettuja johtoja sähköä johtavan materiaalin (metalli) viereen.
- Suojaa kaapelit teräviltä reunoilta.
- **Vain TwinBoost 6000H, TwinBoost 8000H:** Asenna verkkovirran (230 V) syötön asennuspuolelle kaikki navat kytkevä katkaisin, jonka kärkiväli on vähintään 3 mm.
- **Vain TwinBoost 6000H, TwinBoost 8000H:** Huolehdi verkkokäytössä siitä, että vaihtojännitelähde on suojattu vikavirtasuojakytkimellä.

Aurinkosähköjärjestelmää koskevia ohjeita

HUOMAUTUS! Vahingonvaara
Laitteen elektroniikka voi vahingoittua aurinkosähköjärjestelmän epäsäännöllisestä jännitteensyötöstä.
› Käytä laitteen ja aurinkopaneelin välissä aina jännitteensäädintä tai akkua, jossa on laturin säädin, standardin EN 1648 mukaisesti.

8.2 Laitteen asentaminen ja liittäminen

1. Asenna laite kuvan mukaisesti:
   kuva. 14 sivulla 4
2. Asenna käyttöpaneeli kuvien mukaisesti:
   kuva. 15 sivulla 4
   kuva. 16 sivulla 4
   kuva. 17 sivulla 5
3. Asenna lämpötila-anturi, katso kohta Lämpötila-anturin asennus sivulla 133.

4. **OHJE**
   Ohjaa poistoputki aivan yksikön perässä kaaressa sivusuuntaan tai ylöspäin (**kuva. 18** sivulla 133). Tämä auttaa ehkäisemään kolinaa ja vähentämään melua.

   Kohenna poistoputkea ainakin joka 50 cm (**kuva. 18** sivulla 133) kohdalla käyttäen kiristimiä (lisävaruste).

   Asenna poistoputki ja suojus kuvien mukaisesti:

   kuva. 18 sivulla 5
   kuva. 19 sivulla 5
   kuva. 20 sivulla 5
   kuva. 21 sivulla 5
   kuva. 22 sivulla 6

5. Asenna lämminilmaputket kuvien mukaisesti:

   kuva. 23 sivulla 6
   kuva. 24 sivulla 6

6. Noudata kuvan mukaista vesiliitäntäkaaviota:

   kuva. 25 sivulla 6

7. Asenna varo- ja tyhjennysventtiili ja liitä kylmänveden syöttö kuvien mukaisesti:

   kuva. 26 sivulla 6
   kuva. 27 sivulla 7

8. Liitä lämpimänveden lähtö kuvan mukaisesti:

   kuva. 28 sivulla 7

9. Liitä ilmausletku kuvan mukaisesti:

   kuva. 29 sivulla 7

10. Varmista, että kaasunsyötön ja laitteen käyttöpaine ovat sama, ks. tietolevy.

11. Liitä kaasunsyöttö kuvan mukaisesti:

    kuva. 30 sivulla 7

12. **OHJE**
    Voit käyttää liitäntään D+, jos (YK:n Euroopan talouskomission säännön 122 mukaista) varosulkulaitetta ei asenneta.

    Varmista, että laitteelle on saatavana ainakin 12 V:n jännite.

    Liitä laite virtalähteeseen kuvan mukaisesti:

    kuva. 31 sivulla 7

    Selite kuva v, sivu 7

Nro	Kuvaus
1	Ikkunakytkin (valinnainen lisävaruste)
2	Tilalämpötila-anturi

13. Kiinnitä tasavirtaliitäntäjohto, ohjauspaneelin johto ja lämpötila-anturin johto kotelon sisällä olevaan johdonohjaimen lenkkiin nippusiteellä. Se vähentää johtojen kuormaa ja kohdistaa johdot sähkökannen poistoreikään.

8.3 Lämpötila-anturin asennus

OHJE
- Asenna lämpötila-anturi rinnan korkeudelle.
- Asenna lämpötila-anturi ajoneuvon ilmanpoistoaukkojen vastakkaiselle puolelle.
- Lämpötila-anturin virheellinen asennus voi aiheuttaa lämmittimen toimintahäiriön. Jos lämpötila-anturi on asennettu virheellisesti, lämmitin toimii jatkuvasti tai lakkaa toimimasta saavuttamatta kohdelämpötilaa.

kuva. 32 sivulla 7

1. Poraa reikä (⌀ 9,5 mm) lämmittimen edessä olevaan seinään.

   OHJE Varmista, että reikä porataan siten, että lämpötila-anturi ei ole ajoneuvon ulkopuolella.

2. Kytke lämpötila-anturi lämmittimen liittimeen.
3. Työnnä lämpötila-anturi poratun reiän läpi.
4. Aseta muovikansi lämpötila-anturin päälle.

9 Ensimmäinen käyttöönotto

1. Kiinnitä mukana toimitettu tarra kuvan mukaisesti:

   kuva. 33 sivulla 8

2. Jos tyyppietiketti ei ole näkyvissä asennuksen jälkeen, kiinnitä mukana toimitettu tyyppietiketti (jäljennös) lähelle laitetta paikkaan, jossa se on näkyvissä.
3. Tarkistuta asennuksen jälkeen kaasunsyöttöletkun tiiviys asiantuntijalla painehäviömenetelmällä ja laadituta silli testitodistus (esim. Saksassa DVGW worksheet G 607).
4. Aseta alijännitehälytyksen arvo kuvan mukaisesti:

   kuva. 34 sivulla 8

5. Määritä seuraavat asetukset (katso käyttöohje):
   - puhaltimen enimmäisnopeus äänettömässä tilassa
   - puhaltimen vähimmäisnopeus tuuletustilassa.
6. Merkitse asennusvuosi tyyppietikettiin.
7. Luovuta käyttöohje ajoneuvon omistajalle.
8. Tarkista kaikki laitteen toiminnot, erityisesti vedenlämmittimen tyhjennys.

Kun upouusi laite otetaan ensimmäisen kerran käyttöön, siitä voi tulla savua ja hajua jonkin aikaa.

Varmista tällöin, että sisätilat tuuletetaan hyvin ja käytä laitetta muutaman minuutin ajan suurimmalla lämpötila-asetuksella, jotta laite puhdistuu:

- säädä tilan lämpötila enimmäisarvoonsa
- valitse ilmalämmityksen automaattitila
- valitse vedenlämmityksen kuuma tila.

10 Sulakkeiden vaihto

VAROITUS! Sähköiskun vaara
> Ennen huoltoa tai sulakkeiden vaihtoa sammuta laite, sulje kaasunsyöttö ja irrota tasavirran (12 V) syöttö.
> **Vain TwinBoost 6000H, TwinBoost 8000H:** Irrota verkkovirran (230 V) syöttö.

> **OHJE** Käytä ainoastaan samansuuruisia sulakkeita.

Vaihda palaneet tasavirtasulakkeet, ks. **kuva. 35** sivulla 134.

kuva. 35 sivulla 8

11 Puhdistus ja hoito

> Puhdista laite kuvan mukaisesti:

kuva. 36 sivulla 8

> Älä ikinä käytä klooria sisältäviä puhdistusaineita puhdistukseen ja desinfiointiin.
> Tee itsepuhdistus kerran viikossa: Katso Itsepuhdistus sivulla 134.
> Jos sivusuoja on sijoitettu ikkunan alle: Tarkista ikkunakytkimen toiminta ennen matkaa tai kauden alussa.
> Tarkista säännöllisesti ja erityisesti pitkien matkojen jälkeen, että suojus ja poistoputki ovat ehjiä ja oikein kiinnitettyjä.
> Käytä varo- ja tyhjennysventtiiliä säännöllisesti ainakin kahdesti vuodessa kalkkikiven poistamiseksi ja oikean toiminnan varmistamiseksi.
> Tarkastuta laite, sen kaasunsyöttö ja palamistuotteiden poistoputkisto asiantuntijalla kansallisten säädösten mukaisesti (esim. Saksassa joka toinen vuosi). Jollei kansallisia säädöksiä ole, tarkastus on tehtävä vähintään joka toinen vuosi. Tarkastus on kirjattava testitodistukseen (esim. Saksassa rekisteröityjen ajoneuvojen yhteydessä DVGW Work Sheet G 607).
>

Itsepuhdistus

Käytä laitetta muutaman minuutin ajan suurimmalla lämpötila-asetuksella, jotta laite puhdistuu:

1. säädä tilan lämpötila enimmäisarvoonsa.
2. valitse ilmalämmityksen automaattitila AUTO.
3. valitse vedenlämmityksen kuuma tila.

12 Vianetsintä

Laiteohjelmistoversio
Lue näytön (HMI) ja laitteen laiteohjelmistonversiot:
kuva. 37 sivulla 8

Jos laitteessasi on kaasuvuoto (kaasun haju)

VAROITUS! Räjähdysvaara
› Vältä syttymislähteitä. Sammuta välittömästi kaikki avotulet. Älä käytä sähkökytkimiä tai -laitteita, kuten radiota tai matkapuhelinta. Älä käynnistä ajoneuvon moottoria. Älä tupakoi.

1. Avaa kaikki ikkunat ja ovet.
2. Poista kaikki henkilöt ajoneuvosta.
3. Jos mahdollista, sulje kaasupullot ulkopuolelta.
4. Tarkistuta koko kaasujärjestelmä ja korjauta se tarvittaessa pätevällä asentajalla.
5. Vasta tämän jälkeen kaasujärjestelmän saa ottaa uudelleen käyttöön.

Vianetsinnän oletusmenettely

OHJE Suorita oletusmenettely vain, jos sitä ehdotetaan virhekooditaulukossa.

1. Odota 3 min ja käynnistä uudelleen.
2. Jos laite ei toimi asianmukaisesti, ota yhteyttä valmistajan tukeen.

Yhteyden ottaminen valmistajan tukeen
Katso tämä kirjasen takasivu.

12.1 Virhekooditaulukko

Näytöllä näkyy enintään 4 virhekoodia ja varoitusta.
1. Selaa virhekoodeja:
   kuva. 38 sivulla 8
2. Nollaa virhekoodit:
   kuva. 39 sivulla 8
3. Nollaa varoitukset:
   kuva. 40 sivulla 9

OHJE Vaihtoehtoisesti voit sammuttaa virran järjestelmästä painamalla ⏻-painiketta 3 s ajan.

Häiriö	Mahdollinen syy	Ratkaisuehdotus
002	Akkujännite pieni	1. Tarkista akkujännite ja vertaa alijännitea-setukseen. 2. Lataa akku. 3. Kytke ajoneuvo verkkovirtaan. 4. Jollei mikään näistä ratkaise ongelmaa, ota yhteyttä valmistajan tukeen.
003	Akkujännite suuri	1. Tarkista akkujännite ja varmista, että se on alle 16,5 V. Jos akkujännite on yli 16,5 V, käytössä on joko vääränlainen akku tai ak-ku on rikki. 2. Vaihda akku, joka antaa teknisten tietojen (katso tyyppietiketti) mukaista tasavirtaa. 3. Mikäli ajoneuvo on kytketty verkkovir-taan, tarkista, latautuuko akku. 4. Jos akku latautuu, tarkista latausjännite (sen on oltava alle 16,5 V, jotta kaikki toi-mii asianmukaisesti latauksen aikana).

Häiriö	Mahdollinen syy	Ratkaisuehdotus
005	Sulake palanut	1. Tarkista tasavirtasulakkeet (Sulakkeiden vaihto sivulla 133). 2. Jos laite ei toimi asianmukaisesti, ota yhteyttä valmistajan tukeen.
007	Yleinen järjestelmävirhe	› Ota yhteyttä valmistajan tukeen.
008	Tietoliikennevirhe	› Suorita oletusmenettely.
403	Ilmanpaineanturin virhe	› Suorita oletusmenettely.
404	Kierrätysilman lämpötila-anturin virhe	› Suorita oletusmenettely.
406	Veden lämpötila-anturin virhe	› Suorita oletusmenettely.
408	Tilan lämpötila-anturin virhe	› Suorita oletusmenettely.
409	Ilmanlämmittimen liekkianturin virhe	› Suorita oletusmenettely.
410	Vedenlämmittimen liekkianturin virhe	› Suorita oletusmenettely.
411	Polttopuhaltimen virhe	› Suorita oletusmenettely.
412	Kierrätyspuhaltimen virhe	› Suorita oletusmenettely.
413	Ilmanlämmittimen kaasuventtiilin 1 virhe	› Suorita oletusmenettely.
414	Ilmanlämmittimen kaasuventtiilin 2 virhe	› Suorita oletusmenettely.
415	Vedenlämmittimen kaasuventtiilin virhe	› Suorita oletusmenettely.
416	Pääkaasuventtiilin virhe	› Suorita oletusmenettely.
417	Kaasuventtiilin releen virhe	› Suorita oletusmenettely.
418	Ilmanlämmittimen käynnistysvirhe	1. Suorita oletusmenettely. 2. Tarkista, onko kaasupullo tyhjä. Jos laite ei käynnisty, mutta kaasunsyöttö on varma, ota yhteyttä huoltoliikkeeseen.
419	Vedenlämmittimen käynnistysvirhe	1. Suorita oletusmenettely. 2. Tarkista, onko kaasupullo tyhjä. Jos laite ei käynnisty, mutta kaasunsyöttö on varma, ota yhteyttä huoltoliikkeeseen.
420	Ilmanlämmittimen liekki sammunut	1. Suorita oletusmenettely. 2. Tarkista, onko kaasupullo tyhjä. Jos laite ei käynnisty, mutta kaasunsyöttö on varma, ota yhteyttä huoltoliikkeeseen.
421	Vedenlämmittimen liekki sammunut	1. Suorita oletusmenettely. 2. Tarkista, onko kaasupullo tyhjä. Jos laite ei käynnisty, mutta kaasunsyöttö on varma, ota yhteyttä huoltoliikkeeseen.
422	Ilmanlämmittimen ylikuumentuminen	1. Varmista, että ilmanlämmittimen virta on katkaistu. 2. Odota 15 min … 30 min , kunnes laite on jäähtynyt. 3. Tarkista, etteivät sisääntuloristikot ja ilmansyöttö matkustamosta laitteeseen ole tukossa. 4. Käynnistä ilmanlämmitin uudelleen. 5. Jos laite ei toimi asianmukaisesti, ota yhteyttä valmistajan tukeen.
423	Vedenlämmittimen ylikuumeneminen	1. Varmista, että vedenlämmittimen virta on katkaistu.

Häiriö	Mahdollinen syy	Ratkaisuehdotus
		2. Odota 15 min … 30 min , kunnes laite on jäähtynyt. 3. Tarkista, onko vedenlämmittimessä vettä. 4. Täytä vedellä, jos sitä puuttuu. 5. Käynnistä vedenlämmitin uudelleen. 6. Jos laite ei toimi asianmukaisesti, ota yhteyttä valmistajan tukeen.
424	Ikkuna auki (vain jos ikkunakytkin on asennettu)	1. Tarkista, onko suojuksen yläpuolinen ikkuna auki. 2. Jos ikkuna on auki, sulje se ja käynnistä laite uudelleen. 3. Jos ikkuna on kiinni, suorita oletusmenettely.
431	Laite sammuu käytön aikana.	1. Odota 2 min. 2. Nollaa varoitus. 3. Tarkasta virransyöttö.
434	Itsesammutus. Huoltovaroitus on jätetty huomiotta liian pitkään.	› Ota yhteyttä valmistajan tukeen huoltoa varten. Laite voidaan käynnistää vasta huollon jälkeen.

12.2 Varoituskooditaulukko

Häiriö	Mahdollinen syy	Ratkaisuehdotus
425	Vesi jäätynyt	1. Nollaa varoitus. ˅ Veden lämmitys on katkaistu. Vain ilmanlämmitys toimii. 2. Säädä ilmanlämmitys suurimmalle arvolle, jotta sisälämpötila nousee ja vesilämmitys lämpenee toimintavalmiiksi.
432	**Vain TwinBoost 6000H, TwinBoost 8000H:** Verkkovirtalähde irrotettu tai katkennut.	1. Nollaa varoitus. ˅ Lämmitin toimii nyt vain kaasulla. 2. Tarkasta virransyöttö.
433	Huoltoa tarvitaan	1. Nollaa varoitus. 2. Ota yhteyttä valmistajan tukeen huoltoa varten lomasi jälkeen tai sopivassa yhteydessä. Jos odotat liian kauan, lämmitin sammuu itsestään, jolloin se voidaan käynnistää vasta huollon jälkeen.

12.3 Virheet ilman koodia

Häiriö	Mahdollinen syy	Ratkaisuehdotus
Ei kuumaa vettä, mutta lämmitin näyttää, että vesi on kuumaa.	Lämmitin käynnistyy, kun vesisäiliö on tyhjä.	1. Tarkista näytöltä, onko veden lämpötila saavutettu. 2. Tarkista, että varo- ja tyhjennysventtiili on auki. 3. Täytä vesisäiliö, kun se on jäähtynyt. **VAROITUS! Vakava vamma** › **Älä** täytä tyhjää kuumavesisäiliötä kylmällä vedellä.

Häiriö	Mahdollinen syy	Ratkaisuehdotus
Tavoitelämpötilaa ei saavuteta.	Hiljaisen tilan käyttöönotto ja ohjaamon puhaltimen rajoittaminen heikentävät yksikön suorituskykyä ja voivat siten estää yksikköä saavuttamasta kohdelämpötilaa.	Siirry automaattitilaan.
	Kaikki ulostuloaukot ovat kiinni tai tukossa.	Tarkista kaikki ulostuloaukot.

13 Hävittäminen



Pakkausmateriaalin kierrätys: Vie pakkausmateriaalit mahdollisuuksien mukaan niille tarkoitettuihin kierrätysjäteastioihin. Erottelu on tarpeen, sillä pakkaukset sisältävät arvokkaita luonnonvaroja. Vääränlainen hävittäminen voi olla haitallista terveydelle ja ympäristölle.



Jäteastia, jonka yli on vedetty rasti, merkitsee, että tuote on sähkö- tai elektroniikkalaite tai sisältää akkuja. Se on kerättävä erikseen, jotta sen sisältämät materiaalit voidaan käsitellä, ottaa talteen ja kierrättää oikein. **Lain mukaan sähkö- tai elektroniikkalaitteet, paristot ja akut on hävitettävä asianmukaisesti erillään tavallisesta kotitalousjätteestä.**

Tämä erottelu on tarpeen, sillä akut ja sähkölaitteet sisältävät arvokkaita luonnonvaroja ja voivat sisältää aineita, jotka ovat haitallisia ihmisille ja ympäristölle.

Kun tuote poistetaan käytöstä lopullisesti, tiedustele yksityiskohtaisia hävittämistä koskevia ohjeita ja määräyksiä lähimmästä kierrätyskeskuksesta tai jälleenmyyjältä.

Tuotteen ja akut voi hävittää veloituksetta.

Poista paristot ja akut ennen tuotteen kierrätystä.

Jos akussa on enemmän kuin 0,002 % kadmiumia tai enemmän kuin 0,004 % lyijyä, niissä on kyseisen metallin kemiallinen merkki: Cd tai Pb.

14 Tekniset tiedot

	TwinBoost4000	TwinBoost6000H	TwinBoost6000	TwinBoost8000H
Valmistaja	Dometic Germany GmbH, Hollefeldstr. 63, 48282 Emsdetten, Saksa			
Tuotetunnistenumero	0063DL3129			
Vientimaat	AT/BE/BG/CH/CY/CZ/DE/DK/EE/ES/FI/FR/GB/GR/HR/HU/IE/IS/IT/LI/LT/LU/LV/MC/MT/NL/NO/PL/PT/RO/SE/SI/SK/SM/TR			
Kotelointiluokka	IPX1			
Lämmityskapasiteetti	4000 W	4000 W (1800 W sähkö)	6000 W	6000 W (1800 W sähkö)
Mitoitettu tulojännite	12 V⎓	12 V⎓ 230~ / 240 V, 50 / 60 Hz	12 V⎓	12 V⎓ 230~ / 240 V, 50 / 60 Hz
Tulojännitteen alue	10 V⎓ 16,5 V⎓	10⎓ … 16,5 V 230~ / 240 V, 50 / 60 Hz	10⎓ … 16,5 V	10⎓ … 16,5 V 230~ / 240 V, 50 / 60 Hz
Virrankulutus (12 V⎓)	Vedenlämmitys 0,7 A Ilmanlämmitys enintään 7 A		Vedenlämmitys 0,7 A Ilmanlämmitys enintään 12 A	
Valmiustilan virrankulutus	5 mA			
Tarvittava sulake	15 A			
Laiteluokitus				
Kaasuluokka	$I_{3B/P}$ (30), nestekaasu/butaani			
Kaasuliitännän paine	30 mbar			
Kaasunkulutus				
MAX (Ilmanlämmitys enintään)	327 g/h		495 g/h	
(Vedenlämmitys)	185 g/h			
+ (Yhdistelmälämmitys)	512 g/h			
Kaasunkulutus valmiustilassa	7,7 g/h (säilytä veden lämpötila)			
Nimellislämpökuormitus				
MAX (Ilmalämmitin, enintään)	4,5 kW (Hs)		6,8 kW (Hs)	
(Vedenlämmitin)	2,35 kW (Hs)			
+ (Yhdistelmälämmitin)	6,85 kW (Hs)			
Vesiliitännän paine	maks. 2,8 bar (280 kPa)			
Vedenlämmitin (vesitilavuus 2,8 bar (280 kPa)	10 L			
Vesijärjestelmän paine	maks. 4,5 bar (450 kPa)			
Lämpenemisaika	Noin 17 min (10 L, kun lähtölämpötila on 15 … 60 °C)			
Käyttölämpötila-alue	– 20 … 60 °C			
Mitat P x L x K	514 m × 438 m × 298 m			
Paino	17,3 kg	18,5 kg	17,3 kg	18,5 kg
Taajuuskaista (WiFi)	2,4 GHz			

	TwinBoost4000	TwinBoost6000H	TwinBoost6000	TwinBoost8000H
Radiotaajuinen lähtöteho	WiFi: 19,14 dBm (802.11b), 19,22 dBm (802.11g), 18,96 dBm (802.11n20), 19,12 dBm (802.11n40), Bluetooth: 7,93 dBm , Bluetooth LE: 5,93 dBm			
Tarkastus/sertifikaatti	CE E1 UKCA			

Laitteiden TwinBoost 4000, TwinBoost 6000, TwinBoost 6000H ja TwinBoost 8000H radiolaite noudattaa direktiivin 2014/53/EU vaatimuksia. Laitteen vaatimustenmukaisuusvakuutus on osoitteessa documents.dometic.com.

Polski

1 Ważne wskazówki ... 142
2 Objaśnienie symboli ... 142
3 Wskazówki bezpieczeństwa ... 142
4 W zestawie ... 143
5 Osprzęt ... 143
6 Odbiorcy instrukcji ... 143
7 Użytkowanie zgodne z przeznaczeniem ... 143
8 Montaż ... 143
9 Pierwsze uruchomienie ... 145
10 Wymiana bezpieczników ... 146
11 Czyszczenie i konserwacja ... 146
12 Usuwanie usterek ... 147
13 Utylizacja ... 151
14 Dane techniczne ... 152

1 Ważne wskazówki

Prosimy o uważne przeczytanie niniejszej instrukcji obsługi produktu i przestrzeganie wszystkich zaleceń, wskazówek oraz ostrzeżeń w niej zawartych w celu zapewnienia prawidłowego montażu, użytkowania oraz konserwacji produktu w każdej sytuacji. Niniejsza instrukcja MUSI przez cały czas pozostawać przy produkcie.

Korzystając z produktu, użytkownik potwierdza uważne przeczytanie wszelkich instrukcji, wskazówek i ostrzeżeń, ich zrozumienie oraz zobowiązuje się przestrzegać zawartych w nich warunków. Użytkownik zobowiązuje się wykorzystywać niniejszy produkt wyłącznie zgodnie z jego przeznaczeniem i zamierzonym zastosowaniem oraz z instrukcjami, wskazówkami i ostrzeżeniami wyszczególnionymi w niniejszej instrukcji produktu, jak również ze wszystkimi mającymi zastosowanie przepisami i regulacjami prawnymi. Nieprzestrzeganie zawartych tu instrukcji i ostrzeżeń może skutkować obrażeniami u użytkownika oraz osób trzecich, uszkodzeniem produktu lub też uszkodzeniem mienia w sąsiedztwie produktu. Zastrzega się możliwość wprowadzania zmian i aktualizacji niniejszej instrukcji produktu, wraz z instrukcjami, wskazówkami i ostrzeżeniami oraz powiązaną dokumentacją. Aktualne informacje dotyczące produktu można zawsze znaleźć na stronie documents.dometic.com.

2 Objaśnienie symboli

Słowo sygnałowe pozwala rozpoznać komunikaty dotyczące bezpieczeństwa i komunikaty dotyczące uszkodzeń mienia, a także wskazuje stopień lub poziom zagrożenia.

OSTRZEŻENIE!
› Wskazuje niebezpieczną sytuację, która — jeśli się jej nie uniknie — może prowadzić do śmierci lub poważnych obrażeń.

OSTROŻNIE!
› Wskazuje niebezpieczną sytuację, która — jeśli się jej nie uniknie — może prowadzić do lekkich lub umiarkowanych obrażeń.

UWAGA!
› Wskazuje sytuację, która — jeśli się jej nie uniknie — może prowadzić do powstania szkód materialnych.

WSKAZÓWKA Informacje dodatkowe dotyczące obsługi produktu.

3 Wskazówki bezpieczeństwa

Stosować się do wskazówek dotyczących bezpieczeństwa i zaleceń producenta pojazdu oraz warsztatów serwisowych.

Należy postępować zgodnie z podstawowymi informacjami dotyczącymi bezpieczeństwa obowiązującymi przy używaniu urządzeń elektrycznych. Zapewnia to ochronę przed:

- porażeniem prądem,
- pożarem,
- obrażeniami ciała.

OSTRZEŻENIE! Ryzyko wybuchu
› Nigdy nie używać urządzenia z zasilaniem gazowym w następujących sytuacjach:
  - Na stacjach paliw
  - W garażach parkingowych
  - Na promach
  - Podczas transportowania przyczepy kempingowej lub kampera pojazdem transportowym albo holownikiem

OSTRZEŻENIE! Nieprzestrzeganie tych ostrzeżeń może prowadzić do śmierci lub ciężkich obrażeń.
› Montażu i napraw urządzenia mogą dokonywać tylko odpowiednio wykwalifikowany personel, który jest świadomy potencjalnych zagrożeń i zna odpowiednie krajowe przepisy. Nieodpowiednio wykonane naprawy mogą być przyczyną poważnych zagrożeń. W celu naprawy należy zwrócić się do serwisu producenta (patrz tylna strona).
› W przypadku pożaru stosować wyłącznie dopuszczone środki gaśnicze. Do gaszenia nie należy używać wody.
› **NIE** napełniać pustego zbiornika gorącej wody zimną wodą.

OSTROŻNIE! Nieprzestrzeganie tych uwag może prowadzić do lekkich lub umiarkowanych obrażeń.
› Urządzenie należy zamontować w bezpieczny sposób, tak aby nie mogło ono spaść.
› Urządzenia używać wyłącznie po upewnieniu się, że jego obudowa i kable nie są uszkodzone.
› Nie używać uszkodzonych urządzeń.
› Nie używać urządzenia w pobliżu łatwopalnych płynów.
› Nie używać urządzenia bez zamontowanych kanałów ciepłego powietrza.
› Nigdy nie dopuszczać do zablokowania ani zatkania wlotu powietrza do spalania lub wylotu spalin.
› Upewnić się, że wlot powietrza do spalania i wylot spalin są zawsze drożne. Regularnie je kontrolować i w razie potrzeby czyścić. Jest to szczególnie ważne w warunkach zimowych, gdy śnieg, lód lub zanieczyszczenia mogą zakryć lub zablokować otwory.
› W pobliżu wylotów powietrza nie mogą być składowane ani zamontowane żadne łatwopalne przedmioty. Należy zachować od nich odstęp co najmniej 50 cm.

UWAGA! Ryzyko uszkodzenia
› Urządzenie należy wykorzystywać wyłącznie zgodnie z jego przeznaczeniem.
› Nie należy dokonywać żadnych modyfikacji ani przezbrojeń urządzenia.

Postępowanie z przewodami elektrycznymi

OSTRZEŻENIE! Nieprzestrzeganie tych ostrzeżeń może prowadzić do śmierci lub ciężkich obrażeń.
› Przyłącze elektryczne może wykonać tylko wykwalifikowany elektryk (np. w Niemczech obowiązują w tym zakresie przepisy VDE 0100, część 721).

OSTROŻNIE! Nieprzestrzeganie tych uwag może prowadzić do lekkich lub umiarkowanych obrażeń.
› Przewody należy podłączać i układać w sposób pozwalający uniknąć potykania się o nie oraz ich uszkodzenia.
› Nie wolno kłaść przewodu zasilającego na gorących powierzchniach (np. kanałach ciepłego powietrza) ani obok nich.
› Jeśli przewód zasilający ulegnie uszkodzeniu, należy zlecić jego wymianę producentowi, centrum serwisowemu lub podobnie wykwalifikowanym osobom.

UWAGA! Ryzyko uszkodzenia
› W przypadku konieczności przeprowadzenia przewodów przez ściany o ostrych krawędziach należy użyć pustych rurek lub przepustów izolowanych!
› Nie należy układać luźnych albo mocno zgiętych przewodów przy materiałach przewodzących prąd (metalu).
› Nie wolno ciągnąć za przewody.

4 W zestawie

rys. 1 na stronie 3
rys. 1 na stronie 143

5 Osprzęt

rys. 2 na stronie 3

Poz. na rys. 2 na stronie 143	Opis	Numer katalogowy
1	Panel sterowania (Rotary Controller 1,5", DICM) (obowiązkowy)	9620001471
2	Boczna osłona wylotu spalin (obowiązkowa)	9600051075, 9600051076, 9600051077
3	Wyłącznik okienny (opcjonalnie)	9600029509
4	Zacisk do węża 80 mm (do kanału wydechowego)	9600051075, 9600051076, 9600051077
5	Zacisk do węża 65 mm (do kanałów ciepłego powietrza)	

6 Odbiorcy instrukcji

Instrukcja jest skierowana do wykwalifikowanego personelu, który zapoznał się z zasadami i środkami bezpieczeństwa.

7 Użytkowanie zgodne z przeznaczeniem

OSTRZEŻENIE! Ryzyko pożaru
› Nie używać ogrzewania, gdy pojazd znajduje się w zamkniętym miejscu, takim jak garaż lub inne słabo wentylowane pomieszczenie.



Ogrzewacz przeznaczony jest do użytku w samochodach kempingowych, przyczepach kempingowych i innych pojazdach z przedziałami mieszkalnymi. Można go użytkować wyłącznie pod warunkiem, że instalacja gazowa jest wykonana zgodnie z normą EN 1949.

Urządzenie **nie** nadaje się do montażu w maszynach budowlanych, rolniczych, pojazdach użytkowych, jednostkach pływających, domach i mieszkaniach, domkach myśliwskich i leśnych, domkach weekendowych, przedsionkach itp.

Urządzenie może być używane wyłącznie do podgrzewania wody pitnej oraz do ogrzewania wnętrza pojazdu. **Nigdy** nie używać urządzenia do podgrzewania innych cieczy.

Urządzenie należy użytkować wyłącznie z zamontowanymi oryginalnymi kanałami ciepłego powietrza i boczną osłoną wylotu spalin, pochodzącymi od jego producenta. **Nigdy** nie stosować innych kanałów ciepłego powietrza ani osłon wylotu spalin.

Urządzenie może być używane podczas jazdy tylko wtedy, gdy zamontowane są urządzenia zapobiegające niekontrolowanemu wyciekowi gazu płynnego w razie wypadku (zgodnie z regulaminem nr 122 EKG ONZ).

Urządzenia niezamontowane zgodnie z wymaganiami producenta nie mogą być używane.

Jeśli urządzenie jest instalowane w pojazdach przeznaczonych do użytku komercyjnego, operator musi wziąć pod uwagę krajowe wymogi prawne i ubezpieczeniowe.

Urządzenie nie jest przeznaczone do użytku na wysokościach powyżej 2000 m.

Niniejszy produkt jest przystosowany wyłącznie do wykorzystywania zgodnie z jego przeznaczeniem oraz zamierzonym zastosowaniem według niniejszej instrukcji.

Niniejsza instrukcja zawiera informacje, które są niezbędne do prawidłowego montażu i/lub obsługi produktu. Nieprawidłowy montaż i/lub niewłaściwa obsługa lub konserwacja powodują niezadowalające działanie i mogą prowadzić do uszkodzeń.

Producent nie ponosi żadnej odpowiedzialności za ewentualne obrażenia lub uszkodzenia produktu wynikłe z następujących przyczyn:

- Nieprawidłowy montaż, złożenie lub podłączenie, w tym zbyt wysokie napięcie
- Niewłaściwa konserwacja lub użycie innych części zamiennych niż oryginalne części zamienne dostarczone przez producenta
- Wprowadzanie zmian w produkcie bez wyraźnej zgody producenta
- Użytkowanie w celach innych niż opisane w niniejszej instrukcji obsługi

Firma Dometic zastrzega sobie prawo do zmiany wyglądu i specyfikacji produktu.

8 Montaż

8.1 Wskazówki dotyczące montażu

OSTROŻNIE! Ryzyko obrażeń
› Montażu urządzenia może dokonywać wyłącznie wykwalifikowany personel. Poniższe informacje są skierowane do specjalistów, którzy zapoznali się z odpowiednimi wytycznymi i środkami bezpieczeństwa.

WSKAZÓWKA Zaleca się zainstalowanie detektora CO w pojeździe.

Wskazówki dotyczące montażu
Przed montażem urządzenia należy w całości przeczytać niniejszą instrukcję montażu.
Podczas montażu urządzenia należy stosować się do następujących wskazówek i zaleceń:

OSTRZEŻENIE! Ryzyko porażenia prądem
› Przed przystąpieniem do prac przy urządzeniu należy zawsze odłączać wszystkie źródła zasilania.

OSTRZEŻENIE! Ryzyko obrażeń
› Na czas montażu i podłączania urządzenia do zasilania gazem należy zamknąć dopływ gazu.

OSTROŻNIE! Ryzyko obrażeń
› Nieprawidłowy montaż urządzenia może spowodować jego nieodwracalne uszkodzenie i zagrożenie dla użytkownika.
› Zawsze nosić odpowiednią odzież ochronną (np. okulary ochronne, rękawice).

UWAGA! Ryzyko uszkodzenia
› Podczas montażu urządzenia należy zawsze uwzględniać strukturalne elementy konstrukcji pojazdu i pamiętać o uszczelnieniu wszystkich otworów powstałych podczas montażu.

Przepisy prawne
- Jeśli urządzenie ma być używane podczas jazdy, należy zamontować zabezpieczające urządzenie odcinające, aby zapobiec niekontrolowanemu wypływowi gazu płynnego w razie wypadku (zgodnie z regulaminem nr 122 EKG ONZ).

  Jeżeli nie jest zamontowane żadne zabezpieczające urządzenie odcinające, do urządzenia można podłączyć sygnał D+, aby uniemożliwić jego działanie podczas jazdy.
- Instalacja urządzenia w pojazdach musi być zgodna z przepisami technicznymi i administracyjnymi danego kraju użytkowania (np. EN 1949).

  Należy przestrzegać krajowych przepisów i regulacji (np. zalecenia DVGW G 607 dla pojazdów w Niemczech).

Informacje dotyczące transportu

rys. 3 na stronie 3
Patrz **rys. 3** na stronie 144.

Informacje dotyczące miejsca instalacji

rys. 4 na stronie 3
rys. 5 na stronie 3
rys. 6 na stronie 3
rys. 7 na stronie 3
rys. 8 na stronie 4
rys. 9 na stronie 4
rys. 10 na stronie 4
rys. 11 na stronie 4
rys. 12 na stronie 4
rys. 13 na stronie 4

OSTRZEŻENIE! Ryzyko uduszenia
Osłona wylotu spalin musi być umieszczona w taki sposób, aby spaliny nie mogły przedostawać się do wnętrza.
› Nigdy nie prowadzić kanału wydechowego na zewnątrz po spodniej stronie pojazdu. Kanał wydechowy zawsze prowadzić z boku za pomocą bocznej osłony wylotu spalin.
› Przestrzegać informacji podanych na **rys. 4** na stronie 144 do **rys. 6** na stronie 144.

OSTROŻNIE! Ryzyko porażenia prądem
Urządzenie należy zamontować w miejscu chronionym przed wodą.
› Nigdy nie należy montować urządzenia bezpośrednio pod zlewem lub w jego pobliżu.
› Nie dotykać urządzenia, jeśli ma kontakt z wodą.

- Przestrzegać informacji podanych na **rys. 4** na stronie 144 do **rys. 13** na stronie 144.
- Wybrać miejsce łatwo dostępne w celu wykonywania prac serwisowych, jak również montażu i demontażu.
- Nie umieszczać urządzenia na materiałach wrażliwych na działanie wysokich temperatur ani nad takimi materiałami.
- Nie umieszczać urządzenia bezpośrednio pod gniazdem zasilania.
- Przed montażem urządzenia sprawdzić, czy nie może on spowodować uszkodzenia elementów pojazdu (takich jak lampy, szafki, drzwi).
- Ze względów bezpieczeństwa podczas montażu urządzenia (wiercenia, przykręcania itp.) należy uważać na położenie istniejących, w szczególności niewidocznych wiązek przewodów, kabli i innych elementów znajdujących się w obszarze montażu.
- Jeżeli osłona wylotu spalin ma być zamontowana pod otwieranym oknem, należy zamontować elektryczny włącznik okienny.
- Należy upewnić się, że powietrze zasysane przez urządzenie nie jest zanieczyszczone przez spaliny pochodzące z pojazdu lub z urządzenia.
- Zawór bezpieczeństwa i spustowy musi być zamontowany bezpośrednio przy urządzeniu. Musi być on umieszczony poniżej przyłącza zimnej wody. Musi być on łatwo dostępny w celu jego obsługi.

Informacje dotyczące podłączania do dopływu wody

OSTRZEŻENIE! Zagrożenie zdrowia
› Urządzenie należy podłączać wyłącznie do przenośnego źródła wody.
› Nigdy nie podłączać urządzenia do wody, która nie jest wodą pitną.

- Urządzenie należy montować wyłącznie w obiegu wodnym, w którym znajduje się pompa ciśnieniowa z regulatorem ciśnienia.

Informacje dotyczące węży wodnych, przewodów gazowych oraz kanałów ciepłego powietrza i wydechowego
- Węże, przewody i kanały muszą być poprowadzone w taki sposób, aby urządzenie można było łatwo zdemontować w celu wykonywania prac serwisowych.
- Aby zapewnić prawidłowe działanie, przewody i kanały muszą być prowadzone bez naprężeń i mieć możliwie najmniejszą długość.
- Nie zgniatać ani nie załamywać przewodów i kanałów.
- Kanały ciepłego powietrza i wydechowe mogą ogrzewać otoczenie. Uważać, aby kanały ciepłego powietrza nie stykały się z żadnymi materiałami, które mogłyby ulec uszkodzeniu w wyniku działania wysokich temperatur. Zachować od nich odstęp co najmniej 10 mm.
- Węże wodne do podłączenia do podgrzewacza wody oraz zawór bezpieczeństwa i spustowy muszą być dopuszczone do wody pitnej, odporne na ciśnienie do 4,5 bar (450 kPa) oraz na gorącą wodę do 80 °C.

Informacje dotyczące podłączania do zasilania gazem
- Sprawdzić zgodność informacji podanych na tabliczce znamionowej z wymaganiami dotyczącymi zasilania gazem w pojeździe.

Informacje dotyczące instalacji elektrycznej
- Zasilanie elektryczne urządzenia może podłączać wyłącznie elektryk.
- Należy porównać dane dotyczące napięcia na tabliczce znamionowej z dostępnym źródłem zasilania.
- Nie należy układać luźnych albo zgiętych przewodów w pobliżu materiałów przewodzących prąd (metali).
- Chronić kable przed ostrymi krawędziami.
- **Tylko TwinBoost 6000H, TwinBoost 8000H:** Po stronie instalacji zasilania prądem przemiennym (230 V) zamontować wielobiegunowy wyłącznik o szerokości rozwarcia styków co najmniej 3 mm.
- **Tylko TwinBoost 6000H, TwinBoost 8000H:** W przypadku zasilania sieciowego należy bezwzględnie zadbać o zabezpieczenie bezpiecznikiem różnicowoprądowym.

Informacje dotyczące przyłączania do instalacji solarnej

UWAGA! Ryzyko uszkodzenia
Nieregularne zasilanie napięciem z instalacji solarnej może spowodować uszkodzenie układu elektronicznego urządzenia.
› Pomiędzy urządzeniem a panelem fotowoltaicznym należy zawsze stosować regulator napięcia lub akumulator z ładowarką-regulatorem, zgodnie z normą EN 1648.

8.2 Montaż i podłączanie urządzenia

1. Zamontować urządzenie zgodnie z rysunkiem:
   rys. 14 na stronie 4
2. Zamontować panel sterowania zgodnie z rysunkami:
   rys. 15 na stronie 4
   rys. 16 na stronie 4
   rys. 17 na stronie 5
3. Zamontować czujnik temperatury, patrz Montaż czujnika temperatury na stronie 145.
4. **WSKAZÓWKA**
   Umieścić kanał wydechowy bezpośrednio za urządzeniem, wykonując łuk w bok lub w górę (**rys. 18** na stronie 145). Pozwoli to wyeliminować grzechotanie i ograniczyć hałas.

   Zamocować kanał wydechowy za pomocą zacisków (osprzęt) umieszczonych przynajmniej co 50 cm (**rys. 18** na stronie 145).

   Zamontować kanał wydechowy i osłonę wylotu spalin zgodnie z rysunkami:
   rys. 18 na stronie 5
   rys. 19 na stronie 5
   rys. 20 na stronie 5
   rys. 21 na stronie 5
   rys. 22 na stronie 6
5. Zamontować kanały ciepłego powietrza zgodnie z rysunkami:
   rys. 23 na stronie 6
   rys. 24 na stronie 6
6. Przestrzegać schematu przyłączy wody zgodnie z rysunkami:
   rys. 25 na stronie 6
7. Zamontować zawór bezpieczeństwa i spustowy oraz podłączyć do instalacji zimnej wody zgodnie z rysunkami:
   rys. 26 na stronie 6
   rys. 27 na stronie 7
8. Podłączyć wylot gorącej wody zgodnie z rysunkiem:
   rys. 28 na stronie 7
9. Podłączyć wąż odpowietrzający zgodnie z rysunkiem:
   rys. 29 na stronie 7
10. Upewnić się, że ciśnienia robocze zasilania gazem i urządzenia są takie same, patrz tabliczka znamionowa.
11. Podłączyć do zasilania gazem zgodnie z rysunkiem:
    rys. 30 na stronie 7
12. **WSKAZÓWKA**
    Jeżeli nie jest zamontowane zabezpieczające urządzenie odcinające, można użyć przyłącza D+ (zgodnie z regulaminem nr 122 EKG ONZ).

    Do urządzenia doprowadzane musi być napięcie co najmniej 12 V.

    Podłączyć urządzenie do zasilania elektrycznego zgodnie z rysunkiem:
    rys. 31 na stronie 7

    Legenda do rys. v, str. 7

Poz.	Opis
1	Wyłącznik okienny (wyposażenie opcjonalne)
2	Czujnik temperatury w pomieszczeniu

13. Za pomocą opaski zaciskowej przymocować przewód zasilający prądem stałym, przewód panelu sterowania i przewód czujnika temperatury do oczka prowadnicy przewodu po wewnętrznej stronie obudowy. Zapewnia to zmniejszenie naprężenia i wyrównuje przewody z otworem wyjściowym w pokrywie układu elektrycznego.

8.3 Montaż czujnika temperatury

WSKAZÓWKA
- Czujnik temperatury montować na wysokości klatki piersiowej.
- Czujnik temperatury montować po przeciwnej stronie pojazdu niż wyloty powietrza.
- Nieprawidłowy montaż czujnika temperatury może spowodować nieprawidłowe działanie ogrzewacza. W przypadku nieprawidłowego montażu czujnika temperatury ogrzewacz będzie pracował bez przerwy lub będzie się wyłączał bez osiągnięcia temperatury docelowej.

rys. 32 na stronie 7

1. Wywiercić otwór (⌀ 9,5 mm) w ścianie przed ogrzewaczem.

   WSKAZÓWKA Uważać, aby otwór był wywiercony w taki sposób, aby czujnik temperatury nie był umieszczony na zewnątrz pojazdu.
2. Podłączyć czujnik temperatury do złącza TA ogrzewacza.
3. Przeprowadzić czujnik temperatury przez wywiercony otwór.
4. Umieścić plastikową osłonę na czujniku temperatury.

9 Pierwsze uruchomienie

1. Przykleić dostarczoną naklejkę zgodnie z rysunkiem:
   rys. 33 na stronie 8
2. Jeżeli po zamontowaniu tabliczka znamionowa nie jest już dostępna, umieścić dołączoną tabliczkę znamionową (kopię) w dostępnym miejscu w pobliżu urządzenia.
3. Po zakończeniu montażu zlecić specjaliście sprawdzenie szczelności przewodu doprowadzającego gaz poprzez kontrolę spadku ciśnienia oraz sporządzenie protokołu kontroli (np. w Niemczech zgodnie z zaleceniem DVGW G 607).

4. Ustawić wartość alarmu o zbyt niskim napięciu zgodnie z rysunkiem:

   rys. 34 na stronie 8

5. Wprowadzić następujące ustawienia (patrz instrukcja obsługi):
   - Maks. prędkość wentylatora w trybie cichym
   - Min. prędkość wentylatora w trybie wentylacji
6. Wpisać rok instalacji na tabliczce znamionowej.
7. Przekazać właścicielowi pojazdu instrukcję obsługi.
8. Sprawdzić wszystkie funkcje urządzenia, w szczególności opróżnianie podgrzewacza wody.

W trakcie pierwszego uruchamiania nowego urządzenia przez krótki czas mogą pojawić się dym i nieprzyjemny zapach.

W takim przypadku należy zapewnić dobrą wentylację wnętrza i uruchomić urządzenie na kilka minut na najwyższym poziomie temperatury w celu jego samooczyszczenia:

- Ustawić maksymalną temperaturę w pomieszczeniu
- Wybrać tryb automatyczny dla ogrzewania powietrza
- Wybrać tryb gorący dla podgrzewania wody

10 Wymiana bezpieczników

OSTRZEŻENIE! Ryzyko porażenia prądem

› Przed serwisowaniem lub wymianą bezpieczników należy wyłączyć urządzenie, zamknąć dopływ gazu i odłączyć zasilanie prądem stałym (12 V).

› **Tylko TwinBoost 6000H, TwinBoost 8000H:** Odłączyć zasilanie prądem przemiennym (230 V).

› **WSKAZÓWKA** Stosować wyłącznie bezpieczniki o takich samych parametrach.

Wymienić uszkodzone bezpieczniki prądu stałego zgodnie z **rys. 35** na stronie 146.

rys. 35 na stronie 8

11 Czyszczenie i konserwacja

› Czyścić urządzenie zgodnie z rysunkami:

rys. 36 na stronie 8

› Do czyszczenia i dezynfekcji nigdy nie używać detergentów zawierających chlor.

› Raz w tygodniu przeprowadzać samooczyszczanie: Patrz Samooczyszczanie na stronie 146.

› Jeśli boczna osłona wylotu spalin jest umieszczona pod oknem: Przed podróżą lub co sezon sprawdzać działanie wyłącznika okiennego.

› Regularnie sprawdzać, zwłaszcza po dłuższych podróżach, czy osłona wylotu spalin i kanał wydechowy są nienaruszone i prawidłowo zamocowane.

› Regularnie, co najmniej dwa razy w roku, uruchamiać zawór bezpieczeństwa i spustowy, aby usunąć osady wapienne i zapewnić prawidłowe działanie.

› Zlecać specjalistyczne kontrole urządzenia, jego instalacji gazowej i kanału wydechowego zgodnie z krajowymi przepisami (np. w Niemczech co 2 lata). W przypadku braku odpowiednich krajowych przepisów należy to robić przynajmniej co 2 lata. Przegląd musi być potwierdzony protokołem kontroli (np. dla pojazdów w Niemczech zgodnie z zaleceniem G 607 DVGW).

›

Samooczyszczanie

Aby oczyścić instalację z bakterii, należy uruchomić urządzenia na kilka minut na najwyższym poziomie temperatury w celu jego samooczyszczenia:

1. Ustawić maksymalną temperaturę w pomieszczeniu.
2. Wybrać tryb automatyczny AUTO dla ogrzewania powietrza.
3. Wybrać tryb gorący dla podgrzewania wody.

12 Usuwanie usterek

Wersja oprogramowania układowego
Odczytać wersje oprogramowania układowego wyświetlacza (HMI) i urządzenia:
rys. 37 na stronie 8

Procedura w przypadku wycieku gazu (wyczuwalnego zapachu gazu)

OSTRZEŻENIE! Ryzyko wybuchu
› Unikać źródeł zapłonu. Natychmiast zgasić wszelkie źródła otwartego ognia. Nie używać przełączników elektrycznych ani urządzeń takich jak radio czy telefon komórkowy. Nie uruchamiać silnika pojazdu. Nie palić.

1. Otworzyć wszystkie okna i drzwi.
2. Ewakuować wszystkie osoby z pojazdu.
3. Jeśli to możliwe, zamknąć z zewnątrz butle z gazem.
4. Zlecić wykwalifikowanemu personelowi kontrolę i ewentualną naprawę całej instalacji gazowej.
5. Dopiero następnie ponownie uruchomić instalację gazową.

Standardowa procedura rozwiązywania problemów

WSKAZÓWKA Standardową procedurę należy wykonywać tylko wtedy, gdy jest to zalecane w tabeli kodów błędów.

1. Odczekać 3 min, a następnie uruchomić ponownie.
2. Jeśli urządzenie nie działa prawidłowo, skontaktować się z serwisem producenta.

Kontakt z serwisem producenta
Patrz tylna strona niniejszej instrukcji.

12.1 Tabela kodów błędów

Wyświetlacz pokazuje do 4 kodów błędów i ostrzeżeń.
1. Przewijanie kodów błędów:
   rys. 38 na stronie 8
2. Resetowanie kodów błędów:
   rys. 39 na stronie 8
3. Resetowanie ostrzeżeń:
   rys. 40 na stronie 9

WSKAZÓWKA Zamiast tego można też wyłączyć system, przytrzymując przez 3 s przycisk ⦿.

Usterka	Możliwa przyczyna	Proponowane rozwiązanie
002	Niskie napięcie akumulatora	1. Sprawdzić napięcie akumulatora i porównać je z ustawieniem wartości zbyt niskiego napięcia. 2. Naładować akumulator. 3. Podłączyć pojazd do zasilania prądem przemiennym. 4. Jeśli żadne z powyższych działań nie rozwiązuje problemu, skontaktować się z serwisem producenta.
003	Wysokie napięcie akumulatora	1. Sprawdzić napięcie akumulatora i upewnić się, że jest ono niższe niż 16,5 V. Jeśli napięcie akumulatora jest wyższe niż 16,5 V, to albo podłączony jest niewłaściwy akumulator, albo akumulator jest uszkodzony. 2. Wymienić akumulator na taki, który dostarcza prąd stały zgodnie z danymi technicznymi (patrz tabliczka znamionowa).

Usterka	Możliwa przyczyna	Proponowane rozwiązanie
		3. Jeśli pojazd jest podłączony do prądu przemiennego, sprawdzić, czy akumulator się ładuje. 4. Jeśli akumulator się ładuje, sprawdzić napięcie ładowania (musi być ono niższe niż 16,5 V, aby zapewnić prawidłowe działanie podczas ładowania).
005	Przepalony bezpiecznik	1. Sprawdzić bezpieczniki prądu stałego (Wymiana bezpieczników na stronie 146). 2. Jeśli urządzenie nie działa prawidłowo, skontaktować się z serwisem producenta.
007	Ogólny błąd systemowy	› Skontaktować się z serwisem producenta.
008	Błąd komunikacji	› Wykonać standardową procedurę.
403	Błąd czujnika ciśnienia powietrza	› Wykonać standardową procedurę.
404	Błąd czujnika temperatury powietrza obiegowego	› Wykonać standardową procedurę.
406	Błąd czujnika temperatury wody	› Wykonać standardową procedurę.
408	Błąd czujnika temperatury w pomieszczeniu	› Wykonać standardową procedurę.
409	Błąd czujnika płomienia nagrzewnicy powietrza	› Wykonać standardową procedurę.
410	Błąd czujnika płomienia podgrzewacza wody	› Wykonać standardową procedurę.
411	Błąd wentylatora spalania	› Wykonać standardową procedurę.
412	Błąd dmuchawy cyrkulacyjnej	› Wykonać standardową procedurę.
413	Błąd zaworu gazu 1 nagrzewnicy powietrza	› Wykonać standardową procedurę.
414	Błąd zaworu gazu 2 nagrzewnicy powietrza	› Wykonać standardową procedurę.
415	Błąd zaworu gazu podgrzewacza wody	› Wykonać standardową procedurę.
416	Błąd głównego zaworu gazu	› Wykonać standardową procedurę.
417	Błąd przekaźnika zaworu gazu	› Wykonać standardową procedurę.
418	Błąd uruchamiania nagrzewnicy powietrza	1. Wykonać standardową procedurę. 2. Sprawdź, czy butla z gazem jest pusta. Jeśli urządzenie nie uruchamia się, ale dopływ gazu jest zapewniony, należy skontaktować się z działem konserwacji.
419	Błąd uruchamiania podgrzewacza wody	1. Wykonać standardową procedurę. 2. Sprawdź, czy butla z gazem jest pusta. Jeśli urządzenie nie uruchamia się, ale dopływ gazu jest zapewniony, należy skontaktować się z działem konserwacji.
420	Zgaśnięcie płomienia nagrzewnicy powietrza	1. Wykonać standardową procedurę. 2. Sprawdź, czy butla z gazem jest pusta. Jeśli urządzenie nie uruchamia się, ale dopływ gazu jest zapewniony, należy skontaktować się z działem konserwacji.
421	Zgaśnięcie płomienia podgrzewacza wody	1. Wykonać standardową procedurę. 2. Sprawdź, czy butla z gazem jest pusta. Jeśli urządzenie nie uruchamia się, ale dopływ gazu jest zapewniony, należy skontaktować się z działem konserwacji.

Usterka	Możliwa przyczyna	Proponowane rozwiązanie
422	Przegrzanie nagrzewnicy powietrza	1. Upewnić się, że nagrzewnica powietrza jest wyłączona. 2. Odczekać 15 min … 30 min, aż urządzenie ostygnie. 3. Sprawdzić, czy wszystkie kratki wlotu powietrza i kanały odprowadzające ciepłe powietrze z urządzenia są drożne. 4. Ponownie uruchomić nagrzewnicę powietrza. 5. Jeśli urządzenie nie działa prawidłowo, skontaktować się z serwisem producenta.
423	Przegrzewanie się podgrzewacza wody	1. Upewnić się, że podgrzewacz wody jest wyłączony. 2. Odczekać 15 min … 30 min, aż urządzenie ostygnie. 3. Sprawdzić, czy podgrzewacz wody jest napełniony wodą. 4. Uzupełnić wodę, jeśli jej brakowało. 5. Ponownie uruchomić podgrzewacz wody. 6. Jeśli urządzenie nie działa prawidłowo, skontaktować się z serwisem producenta.
424	Otwarte okno (tylko jeśli zamontowany jest wyłącznik okienny)	1. Sprawdzić, czy okno nad osłoną wylotu spalin jest otwarte. 2. Jeśli okno było otwarte, zamknąć je i ponownie uruchomić urządzenie. 3. Jeśli okno było zamknięte, wykonać standardową procedurę.
431	Praca urządzenia została przerwana.	1. Odczekać 2 min. 2. Zresetować ostrzeżenie. 3. Sprawdzić zasilanie elektryczne.
434	Samoczynne wyłączenie. Ostrzeżenie o serwisowaniu było zbyt długo ignorowane.	› Skontaktować się z serwisem producenta w celu zlecenia serwisowania. Urządzenie można ponownie uruchomić dopiero po serwisowaniu.

12.2 Tabela kodów ostrzeżeń

Usterka	Możliwa przyczyna	Proponowane rozwiązanie
425	Zamarznięta woda	1. Zresetować ostrzeżenie. ˅ Ogrzewanie wody jest wyłączone. Działa tylko ogrzewanie powietrza. 2. Uruchomić ogrzewanie powietrza na najwyższym poziomie w celu podniesienia temperatury wewnętrznej, aby umożliwić pracę ogrzewania wody.
432	**Tylko TwinBoost 6000H, TwinBoost 8000H:** Odłączenie lub przerwanie zasilania prądem przemiennym.	1. Zresetować ostrzeżenie. ˅ Ogrzewacz jest obecnie zasilany wyłącznie gazem. 2. Sprawdzić zasilanie elektryczne.
433	Wymagane serwisowanie	1. Zresetować ostrzeżenie.

Usterka	Możliwa przyczyna	Proponowane rozwiązanie
		2. Po powrocie lub przy najbliższej okazji skontaktować się z serwisem producenta. W przypadku zbyt długiego zwlekania z serwisowaniem ogrzewacz samoczynnie wyłączy się i będzie można go ponownie uruchomić dopiero po serwisowaniu.

12.3 Tabela kodów błędów

Usterka	Możliwa przyczyna	Proponowane rozwiązanie
Brak gorącej wody, ale ogrzewacz pokazuje, że woda jest gorąca.	Ogrzewacz jest włączony przy pustym zbiorniku wody.	1. Sprawdzić, czy temperatura wody została osiągnięta w interfejsie HMI. 2. Sprawdzić, czy zawór bezpieczeństwa i zawór spustowy są otwarte. 3. Napełnić zbiornik wody po ostygnięciu. **OSTRZEŻENIE! Poważne obrażenia ciała** › **NIE** napełniać pustego zbiornika gorącej wody zimną wodą.
Temperatura docelowa nie została osiągnięta.	Włączenie trybu cichego i ograniczenie działania wentylatora kabinowego może uniemożliwić osiągnięcie przez urządzenie temperatury docelowej, ponieważ zmniejsza to jego ogólną wydajność.	Przejść do trybu automatycznego.
	Wszystkie gniazda są zamknięte lub zablokowane.	Sprawdzić wszystkie gniazda.

13 Utylizacja



Recykling materiałów opakowaniowych: Opakowanie należy wyrzucić do odpowiedniego pojemnika na odpady do recyklingu. Takie oddzielenie jest konieczne, ponieważ opakowanie jest cennym zasobem, a niewłaściwa utylizacja może mieć wpływ na zdrowie i środowisko.



Przekreślony pojemnik na śmieci na kółkach oznacza, że produkt jest sprzętem elektrycznym lub elektronicznym bądź zawiera baterie lub akumulatory, w związku z czym należy go utylizować oddzielnie w celu odpowiedniego przetworzenia, odzysku i recyklingu. **Konsument jest prawnie zobowiązany do prawidłowej utylizacji każdego sprzętu elektrycznego lub elektronicznego, baterii i akumulatorów niezależnie od odpadów komunalnych!**

Segregacja ta jest konieczna, ponieważ baterie, akumulatory i urządzenia elektryczne są cennymi zasobami, a ponadto mogą zawierać substancje szkodliwe dla ludzi i środowiska.

Aby dokonać utylizacji produktu, należy dowiedzieć się w najbliższym zakładzie recyklingu lub od wyspecjalizowanego sprzedawcy, w jaki sposób można to zrobić zgodnie z obowiązującymi przepisami.

Produkt i baterie/akumulatory można zutylizować nieodpłatnie.

Przed oddaniem produktu do recyklingu należy wyjąć z niego wszystkie baterie.

Baterie/akumulatory zawierające więcej niż 0,002 % kadmu lub więcej niż 0,004 % ołowiu są oznaczone symbolem chemicznym danego metalu: Cd lub Pb.

14 Dane techniczne

	TwinBoost4000	TwinBoost6000H	TwinBoost6000	TwinBoost8000H
Producent	Dometic Germany GmbH, Hollefeldstr. 63, 48282 Emsdetten, Germany			
Numer identyfikacyjny produktu	0063DL3129			
Główne kraje przeznaczenia	AT/BE/BG/CH/CY/CZ/DE/DK/EE/ES/FI/FR/GB/GR/HR/HU/IE/ IS/IT/LI/LT/LU/LV/MC/MT/NL/NO/PL/PT/RO/SE/SI/SK/SM/TR			
Stopień ochrony	IPX1			
Zdolność ogrzewania	4000 W	4000 W (elektryczne 1800 W)	6000 W	6000 W (elektryczne 1800 W)
Znamionowe napięcie wejściowe	12 V⎓	12 V⎓ 230~ / 240 V, 50 / 60 Hz	12 V⎓	12 V⎓ 230~ / 240 V, 50 / 60 Hz
Zakres napięcia wejściowego	10 V⎓ 16,5 V⎓	10⎓ … 16,5 V 230~ / 240 V, 50 / 60 Hz	10⎓ … 16,5 V	10⎓ … 16,5 V 230~ / 240 V, 50 / 60 Hz
Pobór prądu (12 V⎓)	Ogrzewanie wody 0,7 A Maks. ogrzewanie powietrza 7 A		Ogrzewanie wody 0,7 A Maks. ogrzewanie powietrza 12 A	
Zużycie energii w trybie czuwania	5 mA			
Wymagany bezpiecznik	15 A			
Kategoria urządzenia				
Kategoria gazu	$I_{3B/P}$ (30), LPG / butan			
Ciśnienie przyłącza gazu	30 mbar			
Zużycie gazu				
MAX (maks. ogrzewanie powietrza)	327 g/h		495 g/h	
(ogrzewanie wody)	185 g/h			
+ (ogrzewanie zespolone)	512 g/h			
Zużycie gazu w trybie czuwania	7,7 g/h(utrzymanie temperatury wody)			
Znamionowe obciążenie cieplne				
MAX (nagrzewnica powietrza maks.)	4,5 kW (Hs)		6,8 kW (Hs)	
(podgrzewacz wody)	2,35 kW (Hs)			
+ (ogrzewacz łączony)	6,85 kW (Hs)			
Ciśnienie przyłącza wody	maks. 2,8 bar (280 kPa)			
Podgrzewacz wody (objętość wody przy 2,8 bar (280 kPa)	10 L			
Ciśnienie instalacji wodnej	maks. 4,5 bar (450 kPa)			
Czas nagrzewania	ok. 17 min (10 L, podgrzewanie od 15 … 60 °C			
Zakres temperatury roboczej	– 20 … 60 °C			
Wymiary dł. x szer. x wys.	514 m × 438 m × 298 m			

	TwinBoost4000	TwinBoost6000H	TwinBoost6000	TwinBoost8000H
Waga	17,3 kg	18,5 kg	17,3 kg	18,5 kg
Pasmo częstotliwości (Wi-Fi)	2,4 GHz			
Moc wyjściowa RF	Wi-Fi: 19,14 dBm (802.11b), 19,22 dBm (802.11g), 18,96 dBm (802.11n20), 19,12 dBm (802.11n40), Bluetooth: 7,93 dBm , Bluetooth LE: 5,93 dBm			
Kontrole/certyfikaty	CE E1 UKCA			

Sprzęt radiowy urządzeń TwinBoost 4000, TwinBoost 6000, TwinBoost 6000H i TwinBoost 8000H spełnia wszystkie wymogi dyrektywy 2014/53/UE. Deklarację zgodności dla urządzenia można znaleźć na stronie documents.dometic.com.

Slovensky

1 Dôležité oznámenia....154
2 Vysvetlenie symbolov....154
3 Bezpečnostné pokyny....154
4 Rozsah dodávky....155
5 Príslušenstvo....155
6 Cieľová skupina....155
7 Používanie v súlade s určením....155
8 Montáž....155
9 Prvé uvedenie do prevádzky....157
10 Výmena poistiek....157
11 Čistenie a údržba....158
12 Odstraňovanie porúch....159
13 Likvidácia....163
14 Technické údaje....164

1 Dôležité oznámenia

Dôkladne si prečítajte tento návod a dodržiavajte všetky pokyny, usmernenia a varovania uvedené v tomto návode k výrobku, aby bolo zaručené, že výrobok bude vždy správne nainštalovaný, používaný a udržiavaný. Tento návod MUSÍ zostať priložený k výrobku.

Používaním tohto výrobku týmto potvrdzujete, že ste si dôkladne prečítali všetky pokyny, usmernenia a varovania a že rozumiete a súhlasíte s dodržiavaním všetkých uvedených podmienok. Súhlasíte, že tento výrobok budete používať iba v súlade so zamýšľaným použitím a v súlade s pokynmi, usmerneniami a varovania uvedenými v tomto návode k výrobku, ako aj v súlade so všetkými platnými zákonmi a nariadeniami. V prípade, že si neprečítate a nebudete sa riadiť pokynmi a varovaniami uvedenými v tomto návode, môže mať za následok vaše poranenie alebo poranenie iných osôb, poškodenie vášho výrobku alebo poškodenie majetku v jeho blízkosti. Tento návod na obsluhu výrobku vrátane pokynov, usmernení a varovaní, a súvisiaca dokumentácia môže podliehať zmenám a aktualizáciám. Najaktuálnejšie informácie o výrobku nájdete na adrese documents.dometic.com.

2 Vysvetlenie symbolov

Signálne slovo identifikuje bezpečnostné správy a správy o škodách na majetku a tiež označuje stupeň alebo úroveň závažnosti nebezpečenstva.

VÝSTRAHA!
› Označuje nebezpečnú situáciu, ktorej následnom môže byť smrť alebo vážne zranenie, ak sa jej nezabráni.

UPOZORNENIE!
› Označuje nebezpečnú situáciu, ktorej následnom môže byť malé alebo stredne ťažké zranenie, ak sa jej nezabráni.

POZOR!
› Označuje situáciu, ktorej následnom môže byť poškodenie majetku, ak sa jej nezabráni.

POZNÁMKA Doplňujúce informácie týkajúce sa obsluhy produktu.

3 Bezpečnostné pokyny

Rešpektujte bezpečnostné pokyny a podklady vydané výrobcom vozidla a autorizovanými dielňami.

Pri používaní elektrických spotrebičov rešpektujte nasledujúce základné bezpečnostné informácie, aby bola zaručená ochrana pred:

- zásahom elektrickým prúdom,
- nebezpečím požiaru,
- zraneniami.

VÝSTRAHA! Nebezpečenstvo výbuchu
› Zariadenie nikdy nepoužívajte s plynom v nasledujúcich situáciách:
  - Na čerpacích staniciach
  - V parkovacích garážach
  - Na trajektoch
  - Pri preprave karavanu alebo obytného vozidla prepravným vozidlom alebo odťahovým vozidlom

VÝSTRAHA! Nedodržanie týchto varovaní môže mať za následok smrť alebo vážne poranenie.
› Inštaláciu a opravu zariadenia smie vykonávať len kvalifikovaný personál, ktorý je oboznámený s príslušnými rizikami a s príslušnými a vnútroštátnymi predpismi. Neodborné opravy môžu spôsobiť vážne nebezpečenstvo. Kvôli oprave kontaktujte podporu výrobcu (pozri zadnú stranu).
› V prípade požiaru používajte iba schválené hasiace prostriedky. Na hasenie nepoužívajte vodu.
› Prázdnu nádrž na horúcu vodu **NENAPĹŇAJTE** studenou vodou.

UPOZORNENIE! Nedodržanie týchto upozornení môže mať za následok ľahké alebo stredne ťažké poranenie.
› Zariadenie musí byť nainštalované tak bezpečne, aby nespadlo.
› Zariadenie používajte len ak ste si istí, že kryt a káble nie sú poškodené.
› Poškodené zariadenia sa nesmú používať.
› Nepoužívajte zariadenie v blízkosti horľavých kvapalín.
› Nepoužívajte zariadenie bez namontovaných teplovzdušných rozvodov.
› Nikdy nedovoľte, aby sa prívod spaľovacieho vzduchu alebo výstup spalín zablokoval či upchal.
› Zabezpečte, aby prívod spaľovacieho vzduchu a výstup spalín zostali vždy voľné. Pravidelne ich kontrolujte a podľa potreby čistite. Je to mimoriadne dôležité v zimných podmienkach, keď môžu otvory zakryť alebo zablokovať sneh, ľad či nečistoty.
› Zabezpečte, aby v blízkosti výstupov vzduchu neboli uložené alebo nainštalované žiadne horľavé predmety. Musí byť dodržaná minimálna vzdialenosť 50 cm.

POZOR! Nebezpečenstvo poškodenia
› Zariadenie používajte len v súlade s jeho určeným použitím.
› Na zariadení nevykonávajte žiadne zmeny alebo prestavby.

Manipulácia s elektrickými vedeniami

VÝSTRAHA! Nedodržanie týchto varovaní môže mať za následok smrť alebo vážne poranenie.
› Elektrické napájanie môže pripojiť len kvalifikovaný elektrotechnik (napr. VDE 0100, časť 721 v Nemecku).

UPOZORNENIE! Nedodržanie týchto upozornení môže mať za následok ľahké alebo stredne ťažké poranenie.
› Káble pripojte a položte tak, aby o ne nebolo možné zakopnúť alebo ich poškodiť.
› Neklaďte napájací kábel na horúce povrchy (napr. teplovzdušné rozvody) alebo vedľa nich.
› Ak je napájací kábel poškodený, musí ho vymeniť výrobca, jeho servisný technik alebo podobne kvalifikovaný personál.

POZOR! Nebezpečenstvo poškodenia

› Ak sa musia vedenia viesť cez steny s ostrými hranami, použite duté potrubia príp. priechodky určené pre vedenia.
› Na elektricky vodivé materiály (kovy) neumiestňujte voľné alebo ostro lomené vedenia.
› Neťahajte za káble.

4 Rozsah dodávky

obr. 1 na strane 3
obr. 1 na strane 155

5 Príslušenstvo

obr. 2 na strane 3

Č. na obr. 2 na strane 155	Opis	Č. výr.
1	Ovládací panel (otočný ovládač 1,5', DICM) (povinný)	9620001471
2	Bočný kryt (povinný)	9600051075, 9600051076, 9600051077
3	Okenný spínač (voliteľný)	9600029509
4	Hadicová svorka 80 mm (pre výfukové potrubie)	9600051075, 9600051076, 9600051077
5	Hadicová svorka 65 mm (pre teplovzdušné rozvody)	

6 Cieľová skupina

Pokyny v tomto návode sú určené pre kvalifikovaný personál v dielňach, ktorý je oboznámený s platnými smernicami a potrebnými bezpečnostnými opatreniami.

7 Používanie v súlade s určením

VÝSTRAHA! Nebezpečenstvo požiaru
› Nepoužívajte ohrievač, keď sa vozidlo nachádza v uzavretom priestore, napríklad v garáži alebo inom nedostatočne vetranom priestore.



Ohrievač je určený na použitie v motorových karavanoch, karavanoch a iných vozidlách s obytnými oddeleniami iba vtedy, keď je plynový systém inštalovaný v súlade s normou EN 1949.

Zariadenie **nie** je vhodné na montáž do stavebných strojov, poľnohospodárskych strojov, úžitkových vozidiel, plavidiel, domov a apartmánov, loveckých a lesníckych chát, víkendových domov, prístreškov alebo podobných zariadení.

Zariadenie sa smie používať iba na ohrev pitnej vody a ohrev interiéru vozidla. **Nikdy** ho nepoužívajte na ohrev iných tekutín.

Zariadenie používajte iba s originálnymi teplovzdušnými rozvodmi a bočným krytom, ktoré namontoval výrobca. **Nikdy** nepoužívajte iné teplovzdušné rozvody alebo kryty.

Zariadenie je možné používať počas jazdy iba vtedy, keď sú namontované zariadenia, ktoré zabránia nekontrolovanému úniku skvapalneného plynu v prípade nehody (podľa predpisu UN ECE 122).

Zariadenia, ktoré neboli namontované podľa montážnych požiadaviek výrobcu, sa nesmú používať.

Ak je zariadenie namontované vo vozidlách pre komerčné použitie, prevádzkovateľ musí zvážiť právne a poistné požiadavky v danej krajine.

Zariadenie nie je určené na používanie v nadmorských výškach nad 2000 m.

Tento výrobok je vhodný iba na určené použitie a použitie v súlade s týmto návodom.

Tento návod obsahuje informácie, ktoré sú nevyhnutné pre správnu inštaláciu a/alebo obsluhu výrobku. Chybná inštalácia a/alebo nesprávna obsluha či údržba bude mať za následok neuspokojivý výkon a možnú poruchu.

Výrobca nenesie žiadnu zodpovednosť za akékoľvek poranenia či škody na výrobku spôsobené:

- nesprávnou inštaláciou alebo pripojením vrátane nadmerného napätia
- nesprávnou údržbou alebo použitím iných ako originálnych náhradných dielov poskytnutých výrobcom
- Zmeny produktu bez výslovného povolenia výrobcu
- Použitie na iné účely než na účely opísané v návode

Firma Dometic si vyhradzuje právo na zmenu vzhľadu a technických parametrov výrobku.

8 Montáž

8.1 Pokyny k montáži

UPOZORNENIE! Nebezpečenstvo poranenia
› Montáž zariadenia smú vykonávať iba kvalifikovaný personál špecializovanej firmy. Nasledujúce informácie sú určené pre odborníkov, ktorí sú oboznámení s príslušnými smernicami a bezpečnostnými opatreniami.

POZNÁMKA Odporúča sa nainštalovať detektor CO do vozidla.

Pokyny k montáži
Pred montážou zariadenia si prečítajte celý návod na montáž.
Pri montáži zariadenia rešpektujte nasledujúce tipy a pokyny:

VÝSTRAHA! Nebezpečenstvo zásahu elektrickým prúdom
› Pri prácach na zariadení prerušte všetky prívody elektrického prúdu.

VÝSTRAHA! Nebezpečenstvo poranenia
› Zatvorte prívod plynu počas montáže zariadenia a pripájania k prívodu plynu.

UPOZORNENIE! Nebezpečenstvo poranenia
› Nesprávna montáž zariadenia môže viesť k neopraviteľným škodám zariadenia a ohroziť bezpečnosť používateľa.
› Vždy používajte predpísaný ochranný odev (napr. ochranné okuliare, ochranné rukavice).

POZOR! Nebezpečenstvo poškodenia

› Pri montáži zariadenia zohľadnite vždy statiku vozidla a dbajte na utesnenie všetkých otvorov, ktoré vznikli pri montáži.

Predpisy

- Ak sa zariadenie používa počas jazdy, musí byť namontované bezpečnostné uzatváracie zariadenie plynu, aby sa v prípade nehody zabránilo nekontrolovanému úniku LPG (podľa predpisu UN ECE 122).

  Ak nie je namontované bezpečnostné uzatváracie zariadenie plynu, k zariadeniu môžete pripojiť signál D+, aby ste zabránili prevádzke počas jazdy.
- Montáž zariadenia do vozidiel musí vyhovovať technickým a administratívnym predpisom v príslušnej krajine použitia (napr. EN 1949).

  Je potrebné dodržiavať vnútroštátnu legislatívu a predpisy (napr. pracovný list DVGW G 607 pre vozidlá v Nemecku).

Pokyny k preprave

obr. 3 na strane 3

Pozrite si časť **obr. 3** na strane 156.

Pokyny k miestu montáže

obr. 4 na strane 3
obr. 5 na strane 3
obr. 6 na strane 3
obr. 7 na strane 3
obr. 8 na strane 4
obr. 9 na strane 4
obr. 10 na strane 4
obr. 11 na strane 4
obr. 12 na strane 4
obr. 13 na strane 4

VÝSTRAHA! Nebezpečenstvo udusenia

Kryt musí byť umiestnený takým spôsobom, aby výfukové plyny nemohli vniknúť do interiéru.

› Nikdy neveďte výfukové potrubie zvonku na spodnej strane vozidla. Vždy veďte výfukové potrubie na bočnej strane s použitím bočného krytu.
› Riaďte sa pokynmi uvedenými v **obr. 4** na strane 156 až **obr. 6** na strane 156.

UPOZORNENIE! Nebezpečenstvo zásahu elektrickým prúdom

Zariadenie musí byť zabudované na mieste chránenom pred vodou.

› Zariadenie nikdy neinštalujte priamo pod umývadlo alebo v jeho tesnej blízkosti.
› Nedotýkajte sa zariadenia, ak sa dostalo do kontaktu s vodou.

- Riaďte sa pokynmi uvedenými v **obr. 4** na strane 156 až **obr. 13** na strane 156.
- Vyberte miesto, ktoré je ľahko prístupné pre údržbu, ako aj pre montáž a demontáž.
- Nemontujte zariadenie na alebo nad materiály citlivé na teplo.
- Zariadenie neumiestňujte priamo pod elektrickú zásuvku.
- Pred montážou zariadenia preverte, či by sa jeho montážou príp. nepoškodili jednotlivé komponenty vozidla (napr. svetlá, skrinky, dvere).
- Z bezpečnostných dôvodov si pri montáži zariadenia (pri vŕtaní, skrutkovaní atď.) všímajte umiestnenie existujúcich káblových zväzkov, vodičov a iných komponentov v oblasti montáže najmä tých, ktoré nie sú viditeľné.
- Ak je kryt namontovaný pod oknom, ktoré je možné otvoriť, musí sa namontovať elektrický okenný spínač.
- Postarajte sa, aby vzduch nasávaný zariadením nemohli kontaminovať výfukové plyny vozidla alebo výfukové plyny zo zariadenia.
- Poistný a vypúšťací ventil musí byť namontovaný hneď vedľa zariadenia. Musí byť umiestnený pod prípojkou studenej vody. Musí byť ľahko prístupný pre ovládanie.

Pokyny k pripojeniu na prívod vody

VÝSTRAHA! Nebezpečenstvo ohrozenia zdravia

› Zariadenie pripájajte len k prenosnému zdroju vody.
› Zariadenie nikdy nepripájajte k vode, ktorá nie je pitná.

- Zariadenie namontujte iba do okruhu vody, ktorý disponuje tlakovým čerpadlom s regulátorom tlaku.

Poznámky k vodovodným hadiciam, plynovodným potrubiam a teplovzdušným rozvodom a výfukovým potrubiam

- Hadice, rúrky a potrubia musia byť vedené tak, aby sa zariadenie dalo ľahko demontovať kvôli údržbe.
- Pre zaistenie správnej funkcie musia byť rúrky a potrubia položené bez ťahu a pnutia a čo najkratšie.
- Rúrky a potrubia nesmú byť stlačené alebo zahnuté.
- Teplovzdušné rozvody a výfukové potrubia môžu zohrievať okolie. Postarajte sa, aby sa teplovzdušné rozvody nedotýkali žiadnych materiálov citlivých na teplo. Dodržte vzdialenosť najmenej 10 mm.
- Vodné hadice na pripojenie k ohrievaču vody a bezpečnostnému a vypúšťaciemu ventilu musia byť bezpečné pre pitnú vodu, odolné voči tlaku do 4,5 bar (450 kPa) a odolné voči horúcej vode do 80 °C.

Pokyny k pripojeniu na prívod plynu

- Skontrolujte, či sa údaje na typovom štítku zhodujú s požiadavkami na prívod plynu vozidla.

Pokyny k elektrickému systému

- Pripojenie zariadenie k zdroju elektrickej energie smie vykonávať iba kvalifikovaný elektrikár (znalá osoba).
- Skontrolujte, či sa údaje o napätí na typovom štítku zhodujú so zdrojom napätia.
- Do blízkosti elektricky vodivých materiálov (kovy) neumiestňujte voľné alebo ohnuté/zalomené káble.
- Chráňte káble pred ostrými hranami.
- **Iba modely TwinBoost 6000H, TwinBoost 8000H:** Namontujte celopólový spínač so šírkou rozpojenia kontaktu minimálne 3 mm na strane montáže pre napájanie striedavým prúdom (230 V).
- **Iba modely TwinBoost 6000H, TwinBoost 8000H:** Ak je zariadenie napájané zo siete, zdroj striedavého napätia musí mať prerušovač obvodu pri zvyškovom prúde.

Pokyny k pripojeniu na solárny systém

POZOR! Nebezpečenstvo poškodenia

Elektronika zariadenia sa môže poškodiť nepravidelný napájacím napätím zo solárneho systému.

› Vždy používajte regulátor napätia alebo batériu s regulátorom nabíjania medzi zariadením a solárnym panelom podľa normy EN 1648.

8.2 Montáž a pripojenie zariadenia

1. Namontujte zariadenie podľa obrázka:

   obr. 14 na strane 4

2. Namontujte ovládací panel podľa obrázkov:
   - **obr. 15 na strane 4**
   - **obr. 16 na strane 4**
   - **obr. 17 na strane 5**
3. Inštalácia snímača teploty, pozrite si Inštalácia snímača teploty na strane 157.
4. **POZNÁMKA**
   Výfukové potrubie veďte priamo za jednotkou v oblúku do strany alebo nahor (**obr. 18** na strane 157). To pomáha predchádzať hrkaniu a znižovať hluk.

   Pripevnite výfukové potrubia aspoň každých 50 cm (**obr. 18** na strane 157) pomocou svoriek (príslušenstvo).

   Namontujte výfukové potrubia a kryt podľa obrázkov:
   - **obr. 18 na strane 5**
   - **obr. 19 na strane 5**
   - **obr. 20 na strane 5**
   - **obr. 21 na strane 5**
   - **obr. 22 na strane 6**
5. Namontujte teplovzdušné rozvody podľa obrázkov:
   - **obr. 23 na strane 6**
   - **obr. 24 na strane 6**
6. Dodržiavajte schému pripojenia vody podľa obrázka:
   - **obr. 25 na strane 6**
7. Namontujte poistný a vypúšťací ventil a pripojte ho do prívodu studenej vody podľa obrázkov:
   - **obr. 26 na strane 6**
   - **obr. 27 na strane 7**
8. Pripojte výstup horúcej vody podľa obrázka:
   - **obr. 28 na strane 7**
9. Pripojte odvzdušňovaciu hadicu podľa obrázka:
   - **obr. 29 na strane 7**
10. Ubezpečte sa, že prevádzkový tlak prívodu plynu sa zhoduje so zariadením, pozri typový štítok.
11. Pripojte zariadenie k prívodu plynu podľa obrázka:
    - **obr. 30 na strane 7**
12. **POZNÁMKA**
    Ak nie je namontované bezpečnostné vypínacie zariadenie (podľa predpisu UN ECE 122), môžete použiť pripojenie D+.

    V zariadení musí byť k dispozícii aspoň 12 V.

    Pripojte zariadenie k napájaniu podľa obrázka:
    - **obr. 31 na strane 7**

    Legenda k obr. v, strana 7

Č.	Opis
1	Okenný spínač (voliteľné príslušenstvo)
2	Snímač teploty priestoru

13. Kábel napájania jednosmerným prúdom, kábel ovládacieho panela a kábel snímača teploty upevnite pomocou káblovej pásky na vodiace očko kábla na vnútornej strane krytu. Tým sa odľahčí napätie a káble sa zarovnajú s výstupným otvorom v elektrickom kryte.

8.3 Inštalácia snímača teploty

POZNÁMKA
- Teplotný senzor inštalujte vo výške hrudníka.
- Teplotný senzor inštalujte na protiľahlej strane vzduchových výstupov vozidla.
- Nesprávna montáž snímača teploty môže spôsobiť poruchu ohrievača. Ak je inštalácia snímača teploty nesprávna, ohrievač bude bežať nepretržite alebo prestane pracovať bez dosiahnutia cieľovej teploty.

obr. 32 na strane 7

1. Do steny pred ohrievačom vyvŕtajte otvor (⌀ 9,5 mm).

   POZNÁMKA Zabezpečte, aby bol otvor vyvŕtaný, aby sa teplotný senzor neumiestnil mimo vozidla.
2. Pripojte snímač teploty do konektora TA ohrievača.
3. Snímač teploty prevlečte cez vyvŕtaný otvor.
4. Na teplotný senzor položte plastový kryt.

9 Prvé uvedenie do prevádzky

1. Nalepte dodanú nálepku podľa obrázka:
   - **obr. 33 na strane 8**
2. Ak typový štítok po montáži už nie je prístupný, pripevnite priložený typový štítok (kópiu) na prístupné miesto v blízkosti zariadenia.
3. Po montáži nechajte skontrolovať tesnosť prívodného vedenia plynu odborníkom metódou poklesu tlaku a potvrdiť certifikátom o skúške (napr. v Nemecku podľa pracovného listu DVGW G 607).
4. Nastavte hodnotu pre alarm nízkeho napätia podľa obrázka:
   - **obr. 34 na strane 8**
5. Nastavte nasledujúce nastavenia (pozri návod na obsluhu):
   - Max. otáčky ventilátora v tichom režime
   - Min. otáčky ventilátora v režime vetrania
6. Označte rok montáže na typovom štítku.
7. Odovzdajte vlastníkovi vozidla návod na obsluhu.
8. Skontrolujte všetky funkcie zariadenia, najmä vyprázdnenie ohrievača vody.

Pri prvom uvedení nového zariadenia do prevádzky sa na krátku dobu môže tvoriť dym a zápach.

V takom prípade sa postarajte, aby bol interiér dobre vetraný a niekoľko minút prevádzkujte zariadenie na najvyššej teplote kvôli samočisteniu:

- Nastavte maximálnu hodnotu izbovej teploty
- Zvoľte automatický režim pre ohrev vzduchu
- Zvoľte horúci režim pre ohrev vody

10 Výmena poistiek

VÝSTRAHA! Nebezpečenstvo zásahu elektrickým prúdom

- Pred údržbou alebo výmenou poistiek vypnite zariadenie, zatvorte prívod plynu a odpojte napájanie jednosmerným prúdom (12 V).
- **Iba modely TwinBoost 6000H, TwinBoost 8000H:** Odpojte napájanie striedavým prúdom (230 V).

> **POZNÁMKA** Používajte iba poistky s rovnakou hodnotou.

Vymeňte chybné poistky pre jednosmerný prúd podľa
obr. 35 na strane 158.

obr. 35 na strane 8

11 Čistenie a údržba

- Vyčistite zariadenie podľa obrázka:

  obr. 36 na strane 8
- Na čistenie a dezinfekciu nikdy nepoužívajte prípravky s obsahom chlóru.
- Raz týždenne vykonajte samočistenie: Pozrite si časť Samočistenie na strane 158.
- Ak je bočný kryt umiestnený pod oknom: Funkčnosť okenného spínača kontrolujte pred jazdou alebo pred sezónnou kontrolou.
- Pravidelne, najmä po dlhých cestách, kontrolujte, či sú kryt a výfukové potrubie neporušené a správne upevnené.
- Pravidelne, najmenej dvakrát ročne, otvorte poistný a vypúšťací ventil, aby sa odstránili nánosy vodného kameňa a zaistila sa správna funkcia.
- Nechajte skontrolovať zariadenie, prívod plynu a potrubia na produkty spaľovania odborníkovi v súlade s predpismi platnými vo vašej krajine (napr. každé 2 roky v Nemecku). Ak vo vašej krajine neexistujú žiadne takéto predpisy, je potrebné kontrolu vykonať najmenej každé 2 roky. Skúška musí byť certifikovaná certifikátom o skúške (napr. pracovný list G 607 DVGW pre vozidlá v Nemecku).

Samočistenie

Na zbavenie a očistenie systému od baktérií prevádzkujte zariadenie na najvyššej teplote kvôli samočisteniu:

1. Nastavte vnútornú teplotu na maximálnu hodnotu.
2. Zvoľte automatický režim AUTO pre ohrev vzduchu.
3. Zvoľte horúci režim pre ohrev vody.

12 Odstraňovanie porúch

Verzia firmvéru
Odčítajte verzie firmvéru displeja (HMI) a zariadenia:
obr. 37 na strane 8

Postup v prípade úniku plynu (zápach plynu)

VÝSTRAHA! Nebezpečenstvo výbuchu
› Vyhnite sa zápalným zdrojom. Okamžite uhaste všetky otvorené plamene. Nepoužívajte elektrické spínače alebo zariadenia, ako je rádio alebo mobilný telefón. Neštartujte motor vozidla. Nefajčite.

1. Otvorte všetky okná a dvere.
2. Evakuujte všetky osoby z vozidla.
3. Ak je to možné, zatvorte plynové fľaše zvonku.
4. Ak je to nutné, kompletný plynový systém nechajte skontrolovať a opraviť kvalifikovaným personálom.
5. Až potom uveďte plynový systém späť do prevádzky.

Štandardná rutina pre odstraňovanie porúch

POZNÁMKA Štandardnú rutinu vykonávajte iba vtedy, keď je navrhnutá v tabuľke kódov chýb.

1. Počkajte 3 min, potom reštartujte.
2. Ak zariadenie nepracuje správne, kontaktujte podporu výrobcu.

Kontaktovanie podpory výrobcu
Pozrite si zadnú stranu tohto návodu.

12.1 Tabuľka kódov chýb

Displej zobrazí až 4 kódy chyby a varovania.
1. Prechádzanie cez kódy chýb:
obr. 38 na strane 8
2. Resetovanie kódov chýb:
obr. 39 na strane 8
3. Resetovanie varovaní:
obr. 40 na strane 9

POZNÁMKA Prípadne môžete vypnúť systém stlačením tlačidla ⦿ na 3 s.

Porucha	Možná príčina	Návrh riešenia
002	Napätie batérie je nízke	1. Skontrolujte napätie batérie a porovnajte ho s napätím v nastaveniach. 2. Nabite batériu. 3. Pripojte vozidlo k zdroju striedavého prúdu. 4. Ak žiadne z navrhnutých riešení neodstráni poruchu, kontaktujte podporu výrobcu.
003	Napätie batérie je vysoké	1. Skontrolujte napätie batérie a uistite sa, že je nižšie ako 16,5 V. Ak je napätie batérie vyššie ako 16,5 V, potom je buď pripojená nesprávna batéria, alebo je batéria poškodená. 2. Vymeňte batériu za batériu, ktorá poskytuje jednosmerný prúd podľa technických údajov (pozrite si typový štítok).

Porucha	Možná príčina	Návrh riešenia
		3. V prípade, že vozidlo je pripojené k zdroju striedavého prúdu, skontrolujte, či sa batéria nabíja. 4. Ak sa batéria nabíja, skontrolujte nabíjacie napätie (musí byť nižšie ako 16,5 V, aby bola zaručená správna funkcia počas nabíjania).
005	Vypálená poistka	1. Skontrolujte poistky pre zdroj jednosmerného prúdu (Výmena poistiek na strane 157). 2. Ak zariadenie nepracuje správne, kontaktujte podporu výrobcu.
007	Všeobecná chyba systému	› Kontaktujte podporu výrobcu.
008	Chyba komunikácie	› Vykonajte štandardnú rutinu.
403	Chyba snímača tlaku vzduchu	› Vykonajte štandardnú rutinu.
404	Chyba snímača teploty cirkulujúceho vzduchu	› Vykonajte štandardnú rutinu.
406	Chyba snímača teploty vody	› Vykonajte štandardnú rutinu.
408	Chyba snímača teploty priestoru	› Vykonajte štandardnú rutinu.
409	Chyba snímača plameňa ohrievača vzduchu	› Vykonajte štandardnú rutinu.
410	Chyba snímača plameňa ohrievača vody	› Vykonajte štandardnú rutinu.
411	Chyba ventilátora spaľovacieho vzduchu	› Vykonajte štandardnú rutinu.
412	Chyba cirkulačného ventilátora	› Vykonajte štandardnú rutinu.
413	Chyba plynového ventilu 1 ohrievača vzduchu	› Vykonajte štandardnú rutinu.
414	Chyba plynového ventilu 2 ohrievača vzduchu	› Vykonajte štandardnú rutinu.
415	Chyba plynového ventilu ohrievača vody	› Vykonajte štandardnú rutinu.
416	Chyba hlavného plynového ventilu	› Vykonajte štandardnú rutinu.
417	Chyba relé plynového ventilu	› Vykonajte štandardnú rutinu.
418	Chyba pri spustení ohrievača vzduchu	1. Vykonajte štandardnú rutinu. 2. Skontrolujte, či je plynová fľaša prázdna. Ak sa zariadenie nespustí, ale je zabezpečené zásobovanie plynom, kontaktujte servis.
419	Chyba pri spustení ohrievača vody	1. Vykonajte štandardnú rutinu. 2. Skontrolujte, či je plynová fľaša prázdna. Ak sa zariadenie nespustí, ale je zabezpečené zásobovanie plynom, kontaktujte servis.
420	Plameň ohrievača vzduchu zhasol	1. Vykonajte štandardnú rutinu. 2. Skontrolujte, či je plynová fľaša prázdna. Ak sa zariadenie nespustí, ale je zabezpečené zásobovanie plynom, kontaktujte servis.
421	Plameň ohrievača vody zhasol	1. Vykonajte štandardnú rutinu. 2. Skontrolujte, či je plynová fľaša prázdna. Ak sa zariadenie nespustí, ale je zabezpečené zásobovanie plynom, kontaktujte servis.

Porucha	Možná príčina	Návrh riešenia
422	Ohrievač vzduchu prehriaty	1. Ubezpečte sa, že ohrievač vzduchu je vypnutý. 2. Počkajte 15 min … 30 min, kým zariadenie nevychladne. 3. Skontrolujte, či žiadna vstupná mriežka vzduchu a vzduchové potrubie v kabíne k zariadeniu nie sú blokované. 4. Reštartujte ohrievač vzduchu. 5. Ak zariadenie nepracuje správne, kontaktujte podporu výrobcu.
423	Prehrievanie ohrievača vody	1. Ubezpečte sa, že ohrievač vody je vypnutý. 2. Počkajte 15 min … 30 min, kým zariadenie nevychladne. 3. Skontrolujte, či je ohrievač vody naplnený vodou. 4. Ak chýba voda, doplňte ju. 5. Reštartujte ohrievač vody. 6. Ak zariadenie nepracuje správne, kontaktujte podporu výrobcu.
424	Otvorené okno (iba ak je namontovaný okenný spínač)	1. Skontrolujte, či okno nad krytom je otvorené. 2. Ak je okno otvorené, zatvorte ho a reštartujte zariadenie. 3. Ak je okno zatvorené, vykonajte štandardný postup.
431	Činnosť zariadenia sa počas prevádzky prerušila.	1. Čakajte 2 min. 2. Resetujte varovanie. 3. Skontrolujte zdroj napájania.
434	Samočinné vypnutie. Varovanie údržby bolo ignorované príliš dlho.	› Kontaktujte podporu výrobcu kvôli údržbe. Zariadenie je možné reštartovať až po servise.

12.2 Tabuľka kódov varovaní

Porucha	Možná príčina	Návrh riešenia
425	Zamrznutá voda	1. Resetujte varovanie. ˅ Ohrev vody je vypnutý. Funguje iba ohrev vzduchu. 2. Nechajte bežať ohrev vzduchu na maximálnej úrovni, aby sa zvýšila teplota v interiéri a ohrev vody bol znovu pripravený na prevádzku.
432	**Iba modely TwinBoost 6000H, TwinBoost 8000H:** Zdroj striedavého prúdu odpojený alebo prerušený.	1. Resetujte varovanie. ˅ Ohrievač sa teraz používa len na plyn. 2. Skontrolujte zdroj napájania.
433	Vyžaduje sa údržba	1. Resetujte varovanie.

Porucha	Možná príčina	Návrh riešenia
		2. Kontaktujte podporu výrobcu kvôli údržbe po dovolenke alebo pri najbližšej príležitosti. Ak budete čakať príliš dlho, ohrievač sa vypne automaticky a môže sa reštartovať iba po údržbe.

12.3 Tabuľka kódov chýb W/O

Porucha	Možná príčina	Návrh riešenia
Žiadna horúca voda, ale ohrievač ukazuje, že voda je horúca.	Ohrievač sa zapne, keď je nádrž na vodu prázdna.	1. Skontrolujte, či sa na HMI dosiahne teplota vody. 2. Skontrolujte, či je poistný a vypúšťací ventil otvorený. 3. Po ochladení naplňte nádrž na vodu. **VÝSTRAHA! Vážne zranenie** › Prázdnu nádrž na horúcu vodu **NENAPĹŇAJTE** studenou vodou.
Cieľová teplota sa nedosiahne.	Aktivácia tichého režimu a obmedzenie ventilátora kabíny môžu zabrániť tomu, aby jednotka dosiahla cieľovú teplotu, pretože to znižuje jej celkový výkon.	Prepnite do automatického režimu.
	Všetky zásuvky sú zatvorené alebo zablokované.	Skontrolujte všetky zásuvky.

13 Likvidácia



Recyklácia obalového materiálu: Obalový materiál dávajte podľa možnosti do príslušného recyklovateľného odpadu. Táto separácia je nevyhnutná, pretože obal je cenným zdrojom a nesprávna likvidácia môže mať vplyv na ľudské zdravie a životné prostredie.



Prečiarknutý odpadkový kôš na kolieskach znamená, že výrobok je elektrické alebo elektronické zariadenie alebo obsahuje batérie a vyžaduje sa jeho oddelený zber, aby sa zabezpečila správna úprava, obnova a recyklácia. **Spotrebiteľ je zo zákona povinný riadne likvidovať elektrické a elektronické zariadenia, batérie a nabíjateľné batérie oddelene od bežného domového odpadu!**

Táto separácia je nevyhnutná, pretože batérie a elektrické spotrebiče sú cennými zdrojmi a môžu obsahovať látky, ktoré sú škodlivé pre ľudí a životné prostredie.

Keď výrobok chcete definitívne vyradiť z prevádzky, informujte sa v najbližšom recyklačnom stredisku alebo u svojho špecializovaného predávajúceho o príslušných predpisoch týkajúcich sa likvidácie.

Výrobok a batérie je možné zlikvidovať bezplatne.

Pred recykláciou produktu vyberte všetky batérie a nabíjateľné batérie.

Batérie obsahujúce viac ako 0,002 % kadmia alebo viac ako 0,004 % olova sú označené chemickým symbolom príslušného kovu: Cd alebo Pb.

14 Technické údaje

	TwinBoost4000	TwinBoost6000H	TwinBoost6000	TwinBoost8000H
Výrobca	Dometic Germany GmbH, Hollefeldstr. 63, 48282 Emsdetten, Germany			
Identifikačné číslo výrobku	0063DL3129			
Krajiny prvotného určenia	AT/BE/BG/CH/CY/CZ/DE/DK/EE/ES/FI/FR/GB/GR/HR/HU/IE/ IS/IT/LI/LT/LU/LV/MC/MT/NL/NO/PL/PT/RO/SE/SI/SK/SM/TR			
Krytie	IPX1			
Ohrievací výkon	4000 W	4000 W (1800 W elektrický)	6000 W	6000 W (1800 W elektrický)
Vstupné menovité napätie	12 V⎓	12 V⎓ 230~ / 240 V, 50 / 60 Hz	12 V⎓	12 V⎓ 230~ / 240 V, 50 / 60 Hz
Rozsah vstupného napätia	10 V⎓ 16,5 V⎓	10⎓ … 16,5 V 230~ / 240 V, 50 / 60 Hz	10⎓ … 16,5 V	10⎓ … 16,5 V 230~ / 240 V, 50 / 60 Hz
Spotreba energie (12 V⎓)	Ohrev vody 0,7 A Max. ohrev vzduchu 7 A		Ohrev vody 0,7 A Max. ohrev vzduchu 12 A	
Spotreba v pohotovostnom režime	5 mA			
Potrebná poistka	15 A			
Kategória spotrebiča				
Kategória plynu	$I_{3B/P}$ (30), LPG/bután			
Tlak plynovej prípojky	30 mbar			
Spotreba plynu				
MAX (max. ohrev vzduchu)	327 g/h		495 g/h	
(ohrev vody)	185 g/h			
+ (kombinovaný ohrev)	512 g/h			
Spotreba plynu v pohotovostnom stave	7,7 g/h (udržiavanie teploty vody)			
Menovité tepelné zaťaženie				
MAX (max. ohrev vzduchu)	4,5 kW (Hs)		6,8 kW (Hs)	
(ohrev vody)	2,35 kW (Hs)			
+ (kombinovaný ohrev)	6,85 kW (Hs)			
Tlak prípojky vody	max. 2,8 bar (280 kPa)			
Ohrev vody (objem vody pri 2,8 bar (280 kPa)	10 L			
Tlak vo vodovodnom systéme	max. 4,5 bar (450 kPa)			
Čas zohriatia	Približ. 17 min (10 L, zahriatie z 15 … 60 °C)			
Rozsah prevádzkovej teploty	– 20 … 60 °C			
Rozmery D × Š × V	514 m × 438 m × 298 m			
Hmotnosť	17,3 kg	18,5 kg	17,3 kg	18,5 kg
Frekvenčné pásmo (Wi-Fi)	2,4 GHz			

	TwinBoost4000	TwinBoost6000H	TwinBoost6000	TwinBoost8000H
Výkon RF výstupu	WiFi: 19,14 dBm (802.11b), 19,22 dBm (802.11g), 18,96 dBm (802.11n20), 19,12 dBm (802.11n40), Bluetooth: 7,93 dBm , Bluetooth LE: 5,93 dBm			
Skúška/certifikát	CE E1 UKCA			

Rádiové zariadenie modelov TwinBoost 4000, TwinBoost 6000, TwinBoost 6000H a TwinBoost 8000H spĺňa požiadavky smernice 2014/53/EÚ. Vyhlásenie o zhode k zariadeniu nájdete na stránke documents.dometic.com.

Čeština

1 Důležité poznámky....166
2 Vysvětlení symbolů....166
3 Bezpečnostní pokyny....166
4 Obsah dodávky....167
5 Příslušenství....167
6 Cílová skupina....167
7 Určené použití....167
8 Instalace....167
9 První uvedení do provozu....169
10 Výměna pojistek....170
11 Čištění a péče....170
12 Řešení problémů....171
13 Likvidace....175
14 Technické údaje....176

1 Důležité poznámky

Pečlivě si prosím přečtěte a dodržujte všechny pokyny, směrnice a varování obsažené v tomto návodu k výrobku, abyste měli jistotu, že výrobek budete vždy správně instalovat, používat a udržovat. Tyto pokyny MUSÍ být uschovány v blízkosti výrobku.

Používáním výrobku tímto potvrzujete, že jste si pečlivě přečetli všechny pokyny, směrnice a varování a že rozumíte podmínkám uvedeným v tomto dokumentu a souhlasíte s nimi. Souhlasíte s používáním tohoto výrobku pouze k určenému účelu a použití a v souladu s pokyny, směrnicemi a varováními uvedenými v tomto návodu k výrobku a v souladu se všemi příslušnými zákony a předpisy. Pokud si nepřečtete a nebudete dodržovat zde uvedené pokyny a varování, může to vést ke zranění vás i ostatních, poškození vašeho výrobku nebo poškození jiného majetku v okolí. Tento návod k výrobku, včetně pokynů, směrnic a varování a související dokumentace může být předmětem změn a aktualizací. Aktuální informace o výrobku naleznete na adrese documents.dometic.com.

2 Vysvětlení symbolů

Signální slovo označuje bezpečnostní zprávy a zprávy o škodách na majetku a také označuje stupeň nebo úroveň závažnosti nebezpečí.

VÝSTRAHA!
› Označuje nebezpečnou situaci, která, pokud se jí nezabrání, může mít za následek smrt nebo vážné zranění.

UPOZORNĚNÍ!
› Označuje nebezpečnou situaci, která, pokud se jí nezabrání, může mít za následek lehké nebo středně těžké zranění.

POZOR!
› Označuje nebezpečnou situaci, která, pokud se jí nezabrání, může mít za následek hmotné škody.

POZNÁMKA Doplňující informace týkající se obsluhy výrobku.

3 Bezpečnostní pokyny

Dodržujte předepsané bezpečnostní pokyny a předpisy výrobce vozidla a autorizovaných dílen.

Při použití elektrických přístrojů dodržujte následující zásadní bezpečnostní opatření k ochraně před těmito nebezpečími:

- úraz elektrickým proudem,
- nebezpečí požáru,
- úrazy.

VÝSTRAHA! Nebezpečí výbuchu
› Nikdy nepoužívejte zařízení na plyn v následujících situacích:
  - Na čerpacích stanicích
  - V parkovacích garážích
  - Na trajektech
  - Při přepravě karavanu nebo obytného vozu přepravním vozidlem nebo odtahovým vozem

VÝSTRAHA! Nedodržení těchto varování může mít za následek smrt nebo vážné zranění.
› Montáž a opravy přístroje musí provádět pouze kvalifikovaný personál, který je seznámen s hrozícími nebezpečími a s příslušnými státními předpisy. Nesprávně provedené opravy mohou být zdrojem značných rizik. Pro případ opravy se obraťte na podporu výrobce (viz zadní strana).
› V případě požáru používejte pouze schválené hasicí prostředky. Oheň nehaste vodou.
› Dokud je nádrž na vodu horká, **NEPLŇTE** ji studenou vodou.

UPOZORNĚNÍ! Nedodržení těchto upozornění může mít za následek lehké nebo středně těžké zranění.
› Přístroj musí být bezpečně nainstalován tak, aby nemohl spadnout.
› Přístroj používejte za předpokladu, že jsou kryt přístroje a kabely nepoškozené.
› Vadné přístroje se nesmí používat.
› Nepoužívejte přístroj v blízkosti hořlavých kapalin.
› Nepoužívejte přístroj bez namontovaných teplovzdušných trubek.
› Nikdy nedovolte, aby se přívod spalovacího vzduchu nebo výstup spalin zablokoval či ucpal.
› Zajistěte, aby přívod spalovacího vzduchu a výstup spalin zůstaly vždy volné. Pravidelně je kontrolujte a podle potřeby čistěte. To je obzvláště důležité v zimních podmínkách, kdy mohou otvory zakrýt nebo zablokovat sníh, led či nečistoty.
› Zajistěte, aby v oblastech výstupu vzduchu nebyly uloženy ani namontovány žádné hořlavé předměty. Je nutné dodržet vzdálenost minimálně 50 cm.

POZOR! Nebezpečí poškození
› Používejte přístroj pouze v souladu s jeho určením.
› Neprovádějte žádné úpravy nebo změny přístroje!

Manipulace s elektrickými kabely

VÝSTRAHA! Nedodržení těchto varování může mít za následek smrt nebo vážné zranění.
› Připojení ke zdroji elektrického proudu smí provést pouze kvalifikovaný elektrikář (např. v Německu viz VDE 0100, část 721).

UPOZORNĚNÍ! Nedodržení těchto upozornění může mít za následek lehké nebo středně těžké zranění.
› Kabely upevněte a instalujte tak, aby nehrozilo nebezpečí zakopnutí a nemohlo dojít k poškození kabelů.
› Nepokládejte napájecí kabel na horké povrchy nebo do jejich blízkosti (např. teplovzdušné trubky).
› Pokud je napájecí kabel poškozen, musí být vyměněn výrobcem, jeho servisním zástupcem nebo podobně kvalifikovanými osobami.

POZOR! Nebezpečí poškození
› Pokud musejí být rozvody vedeny kolem stěn s ostrými hranami, použijte chráničky nebo průchodky.

› Nepokládejte volné nebo ostře zalomené vodiče na elektricky vodivé materiály (kov).
› Netahejte za rozvody a vodiče.

4 Obsah dodávky

obr. 1 na stránce 3
obr. 1 na stránce 167

5 Příslušenství

obr. 2 na stránce 3

Č. na obr. 2 na stránce 167	Popis	Č. výr.
1	Ovládací panel (otočný ovladač 1,5", DICM) (povinné)	9620001471
2	Boční kryt (povinný)	9600051075, 9600051076, 9600051077
3	Spínač oken (volitelný)	9600029509
4	Hadicová spona 80 mm (pro výfukové potrubí)	9600051075, 9600051076, 9600051077
5	Hadicová spona 65 mm (pro potrubí teplého vzduchu)	

6 Cílová skupina

Tento návod je určen kvalifikovanému personálu dílen, který je seznámen s příslušnými platnými směrnicemi a bezpečnostními předpisy.

7 Určené použití

VÝSTRAHA! Nebezpečí požáru
› Nepoužívejte topení, pokud se vozidlo nachází v uzavřeném prostoru, například v garáži nebo jiném špatně větraném prostoru.



Ohřívač je určen k použití v obytných přívěsech, karavanech a jiných vozidlech s obytným prostorem, pouze pokud je plynový systém instalován v souladu s normou EN 1949.

Přístroj **není** vhodný pro montáž do stavebních strojů, zemědělských strojů, užitkových vozidel, námořních plavidel, domů a bytů, loveckých a lesnických chat, chalup, předstanů a podobných zařízení.

Přístroj lze používat pouze k ohřevu pitné vody a k vytápění interiéru vozidla. **Nikdy** jej nepoužívejte k ohřívání jiných tekutin.

Přístroj používejte pouze s namontovanými originálními teplovzdušnými trubkami a bočním krytem od výrobce. **Nikdy** nepoužívejte jiné teplovzdušné trubky nebo kryty.

Přístroj smí být provozován za jízdy pouze v případě, že jsou instalována zařízení, která zabraňují nekontrolovanému úniku kapalného plynu v případě nehody (podle předpisu EHK OSN č. 122).

Přístroje, které nejsou namontovány v souladu s požadavky výrobce na montáž, není dovoleno používat.

Pokud je přístroj namontován ve vozidlech pro komerční použití, musí provozovatel zohlednit vnitrostátní právní a pojistné požadavky.

Přístroj není určen k použití v nadmořských výškách nad 2000 m.

Tento výrobek je vhodný pouze k určenému účelu a použití v souladu s těmito pokyny.

Tento návod obsahuje informace, které jsou nezbytné k řádné instalaci a/nebo použití výrobku. Nesprávná instalace a/nebo nevhodné použití či údržba povedou k neuspokojivému výkonu a možné závadě.

Výrobce nepřejímá žádnou odpovědnost za jakékoli zranění nebo poškození výrobku vyplývající z následujícího:

- Nesprávné instalace, sestavení nebo připojení včetně nadměrného napětí
- Nesprávná údržba nebo použití jiných náhradních dílů než originálních dílů dodaných výrobcem
- Úpravy výrobku bez výslovného souhlasu výrobce
- Použití k jiným účelům, než jsou popsány v tomto návodu

Společnost Dometic si vyhrazuje právo změnit vzhled a specifikace výrobku.

8 Instalace

8.1 Pokyny k instalaci

UPOZORNĚNÍ! Riziko zranění
› Montáž přístroje smí provést výhradně kvalifikovaný personál ze specializované firmy. Následující informace jsou určeny odborníkům, kteří jsou seznámeni s příslušnými platnými směrnicemi a bezpečnostními předpisy.

POZNÁMKA Doporučuje se do vozidla nainstalovat detektor CO.

Pokyny k instalaci
Před zahájením montáže přístroje si musíte přečíst celý tento návod k montáži.
Při montáži přístroje musíte dodržovat následující rady a pokyny:

VÝSTRAHA! Nebezpečí usmrcení elektrickým proudem
› Při práci na přístroji odpojte veškerá napájení elektrickým proudem.

VÝSTRAHA! Riziko zranění
› Během montáže a připojování přístroje k přívodu plynu uzavřete přívod plynu.

UPOZORNĚNÍ! Riziko zranění
› Nesprávně provedená montáž přístroje může mít za následek nevratné poškození přístroje a ohrožení bezpečnosti uživatele.
› Při všech činnostech používejte vhodné ochranné prostředky (např. ochranné brýle, bezpečnostní obuv).

POZOR! Nebezpečí poškození
› Při montáži přístroje vždy pamatujte na statiku vozidla a na utěsnění všech otvorů, které jsou nezbytné k provedení montáže.

Předpisy
- Pokud se přístroj provozuje za jízdy, musí být namontováno bezpečnostní uzavírací zařízení, které zabrání nekontrolovanému úniku LPG v případě nehody (podle předpisu EHK OSN č. 122).

  Pokud není namontováno bezpečnostní uzavírací zařízení, můžete k přístroji připojit signál D+, abyste zabránili jakémukoli provozu během jízdy.
- Montáž přístroje ve vozidle musí být v souladu s technickými a správními předpisy příslušné země použití (např. EN 1949).

  Je třeba dodržovat národní legislativu a předpisy (např. pracovní list DVGW G 607 pro vozidla v Německu).

Pokyny k přepravě

obr. 3 na stránce 3

Viz **obr. 3** na stránce 168.

Pokyny k místu montáže

obr. 4 na stránce 3
obr. 5 na stránce 3
obr. 6 na stránce 3
obr. 7 na stránce 3
obr. 8 na stránce 4
obr. 9 na stránce 4
obr. 10 na stránce 4
obr. 11 na stránce 4
obr. 12 na stránce 4
obr. 13 na stránce 4

VÝSTRAHA! Riziko udušení
Kryt musí být umístěn tak, aby výfukové plyny nemohly pronikat do interiéru.
› Nikdy neveďte výfukové potrubí směrem ven na spodní stranu vozidla. Výfukové potrubí vždy veďte do strany pomocí bočního krytu.
› Dodržujte pokyny uvedené v **obr. 4** na stránce 168 až **obr. 6** na stránce 168.

UPOZORNĚNÍ! Nebezpečí usmrcení elektrickým proudem
Přístroj musí být nainstalován na místě chráněném před vodou.
› Nikdy přístroj neinstalujte přímo pod umyvadlo nebo do jeho bezprostřední blízkosti.
› Pokud se přístroj dostane do kontaktu s vodou, nedotýkejte se ho.

- Dodržujte pokyny uvedené v **obr. 4** na stránce 168 až **obr. 13** na stránce 168.
- Pro servis, montáž a demontáž zvolte snadno přístupné místo.
- Přístroj neumisťujte na materiály citlivé na teplo ani nad ně.
- Přístroj neumisťujte přímo pod napájecí zásuvku.
- Před montáží přístroje zkontrolujte, zda nemůže dojít následkem jeho montáže k případnému poškození součástí vozidla (např. reflektory, skříně, dveře).
- Z bezpečnostních důvodu pamatujte při montáži přístroje (při vrtání, šroubování apod.) na umístění stávajících, a především pak skrytých kabelů, rozvodů a dalších součástí, které mohou být v místě montáže.
- Pokud je kryt namontován pod otevíratelným oknem, musí být namontován elektrický spínač oken.
- Zajistěte, aby vzduch nasávaný přístrojem nemohl být znečištěn výfukovými plyny z vozidla nebo výfukovými plyny z přístroje.
- Pojistný a vypouštěcí ventil musí být namontován přímo vedle přístroje. Musí být umístěn pod přípojkou studené vody. Musí být snadno přístupný pro obsluhu.

Pokyny k připojení na vodovod

VÝSTRAHA! Nebezpečí ohrožení zdraví
› Přístroj připojujte pouze k mobilnímu zdroji vody.
› Přístroj nikdy nepřipojujte k vodě, která neslouží jako pitná.

- Přístroj montujte pouze do vodního okruhu, který obsahuje tlakové čerpadlo s regulátorem tlaku.

Pokyny k vodovodním hadicím, plynovodům a teplovzdušným a výfukovým trubkám
- Hadice, potrubí a trubky musí být vedeny tak, aby bylo možné přístroje snadno vyjmout pro servisní práce.
- Pro zajištění správné funkce musí být potrubí a trubky položeny bez napětí a v co nejkratší trase.
- Potrubí a trubky nestlačujte a neohýbejte.
- Teplovzdušné a výfukové trubky mohou ohřívat okolní prostředí. Ujistěte se, že v kontaktu s teplovzdušnými trubkami není žádný materiál, který by se teplem poškodil. Dodržujte vzdálenost alespoň 10 mm.
- Vodovodní hadice pro připojení k ohřívači vody a pojistný a vypouštěcí ventil musí být bezpečné pro pitnou vodu, odolné proti tlaku do 4,5 bar (450 kPa) a horké vodě do 80 °C.

Pokyny k připojení k přívodu plynu
- Zkontrolujte, zda údaje na typovém štítku odpovídají požadavkům na přívod plynu do vozidla.

Poznámky k elektrickému systému
- Elektrické připojení přístroje smí provést výhradně kvalifikovaný elektrikář.
- Porovnejte údaj o napětí na typovém štítku se stávajícím zdrojem napájení.
- Nepokládejte volné nebo ostře zalomené vodiče na elektricky vodivý materiál (kov).
- Chraňte kabely před ostrými hranami.
- **Pouze modely TwinBoost 6000H a TwinBoost 8000H:** Na místě montáže namontujte všepólový spínač s rozpojením na vzdálenost kontaktů alespoň 3 mm pro napájení střídavým proudem (230 V).
- **Pouze modely TwinBoost 6000H a TwinBoost 8000H:** Při použití síťového napájení je nezbytné, aby byl napájecí zdroj střídavého proudu chráněn proudovým chráničem.

Pokyny k připojení k solárnímu systému

POZOR! Nebezpečí poškození
Elektronika přístroje může být poškozena nepravidelným napětím ze solárního systému.
› Mezi přístrojem a solárním panelem vždy používejte regulátor napětí nebo baterii s regulátorem nabíjení podle normy EN 1648.

8.2 Montáž a připojení přístroje

1. Namontujte přístroj podle obrázku:

   obr. 14 na stránce 4

2. Namontujte ovládací panel podle obrázků:

   obr. 15 na stránce 4

   obr. 16 na stránce 4

   obr. 17 na stránce 5

3. Nainstalujte snímač teploty, viz Instalace snímače teploty na stránce 169.

4. **POZNÁMKA**
   Výfukové potrubí veďte přímo za jednotkou v oblouku do strany nebo nahoru (**obr. 18** na stránce 169). To pomáhá předcházet chrastění a snižuje hlučnost.

   Výfukové potrubí upevněte pomocí svorek (příslušenství) v odstupech alespoň 50 cm (**obr. 18** na stránce 169).

   Výfukové potrubí a kryt namontujte podle obrázků:

   obr. 18 na stránce 5

   obr. 19 na stránce 5

   obr. 20 na stránce 5

   obr. 21 na stránce 5

   obr. 22 na stránce 6

5. Teplovzdušné trubky namontujte podle obrázků:

   obr. 23 na stránce 6

   obr. 24 na stránce 6

6. Dodržte schéma připojení vody podle obrázku:

   obr. 25 na stránce 6

7. Namontujte pojistný a vypouštěcí ventil a připojte je k přívodu studené vody podle obrázků:

   obr. 26 na stránce 6

   obr. 27 na stránce 7

8. Připojte výstup horké vody podle obrázku:

   obr. 28 na stránce 7

9. Připojte odvzdušňovací hadici připojte podle obrázku:

   obr. 29 na stránce 7

10. Ujistěte se, že provozní tlak přívodu plynu a přístroje je stejný, viz typový štítek.

11. Připojte k přívodu plynu podle obrázku:

    obr. 30 na stránce 7

12. **POZNÁMKA**
    Pokud není namontováno bezpečnostní uzavírací zařízení (podle předpisu EHK OSN č. 122), můžete použít připojení D+.

    Ujistěte se, že je na přístroji k dispozici napětí alespoň 12 V.

    Připojte přístroj k napájení podle obrázku:

    obr. 31 na stránce 7

    Vysvětlivky k obr. viz strana 7

Č.	Popis
1	Spínač oken (volitelné příslušenství)
2	Čidlo pokojové teploty

13. Pomocí stahovací pásky připevněte kabel stejnosměrného napájení, kabel ovládacího panelu a kabel čidla teploty k vodicímu očku kabelu uvnitř krytu. Tím se sníží pnutí a kabely se zarovnají s výstupním otvorem v krytu elektrické skříně.

8.3 Instalace snímače teploty

POZNÁMKA
- Snímač teploty nainstalujte ve výši hrudníku.
- Instalaci snímače teploty proveďte na opačnou stranu, než se nacházejí výdechy vzduchu ve vozidle.
- Nesprávná instalace snímače teploty může způsobit nesprávnou funkci ohřívače. Pokud je instalace teplotního snímače provedena nesprávně, ohřívač poběží nepřetržitě nebo přestane pracovat, aniž by dosáhl cílové teploty.

obr. 32 na stránce 7

1. Vyvrtejte otvor (⌀ 9,5 mm) do stěny před ohřívačem.

   POZNÁMKA Ujistěte se, že je otvor vyvrtán tak, aby teplotní snímač nebyl umístěn mimo vozidlo.

2. Zapojte snímač teploty do konektoru TA ohřívače.
3. Vložte snímač teploty do vyvrtaného otvoru.
4. Na snímač teploty nasaďte plastový kryt.

9 První uvedení do provozu

1. Přilepte dodanou nálepku podle obrázku:

   obr. 33 na stránce 8

2. Pokud po montáži již není typový štítek přístupný, připevněte přiložený typový štítek (kopii) na přístupné místo v blízkosti přístroje.
3. Po montáži nechte odborníkem zkontrolovat těsnost přívodního plynového potrubí metodou tlakové ztráty a vystavit zkušební certifikát (např. v Německu podle pracovního listu DVGW G 607).
4. Nastavte hodnotu pro alarm podpětí podle obrázku:

   obr. 34 na stránce 8

5. Proveďte následující nastavení (viz provozní návod):
   - Maximální otáčky ventilátoru v tichém režimu
   - Minimální otáčky ventilátoru v režimu větrání
6. Na typovém štítku vyznačte rok instalace.
7. Dodejte majiteli vozidla návod k obsluze.
8. Zkontrolujte všechny funkce přístroje, zejména vypouštění ohřívače vody.

Při prvním uvedení zcela nového přístroje do provozu se může na krátkou dobu objevit kouř a zápach.

V takovém případě zajistěte, aby byl vnitřní prostor dobře větraný, a přístroj provozujte několik minut při nejvyšší teplotě pro samočištění:

- Nastavte pokojovou teplotu na maximální hodnotu
- Zvolte automatický režim pro ohřev vzduchu
- Zvolte režim horké vody pro ohřev vody

10 Výměna pojistek

VÝSTRAHA! Nebezpečí usmrcení elektrickým proudem

- Před údržbou nebo výměnou pojistek vypněte přístroj, uzavřete přívod plynu a odpojte napájení stejnosměrným proudem (12 V).
- **Pouze modely TwinBoost 6000H a TwinBoost 8000H:** Odpojte napájení střídavým proudem (230 V).

› **POZNÁMKA** Používejte pouze pojistky se stejnou hodnotou.

Vyměňte poškozené pojistky stejnosměrného proudu podle **obr. 35** na stránce 170.

obr. 35 na stránce 8

11 Čištění a péče

› Očistěte přístroj podle obrázku:

obr. 36 na stránce 8

› K čištění a dezinfekci nikdy nepoužívejte čisticí prostředky obsahující chlór.
› Provádějte samočištění jednou týdně: Viz Samočištění na stránce 170.
› Pokud je boční kryt umístěn pod oknem: Zkontrolujte funkci spínače oken jako kontrolu před jízdou nebo sezónní kontrolu.
› Pravidelně kontrolujte, zejména po dlouhých cestách, zda jsou kryt a výfukové potrubí neporušené a správně upevněné.
› Pravidelně, nejméně dvakrát ročně, otevřete pojistný a vypouštěcí ventil, abyste odstranili usazeniny vodního kamene a zajistili správnou funkci.
› Přístroj, jeho přívod plynu a potrubí na zplodiny hoření nechte zkontrolovat odborníkem v souladu s vnitrostátními předpisy (např. v Německu každé 2 roky). Pokud není stanoveno jinak vnitrostátními předpisy, mělo by se to provádět alespoň každé 2 roky. Kontrola musí být potvrzena zkušebním certifikátem (např. v Německu pracovní list DVGW G 607 pro vozidla).
›

Samočištění

Pro vyčištění systému a odstranění bakterií provozujte přístroj několik minut při nejvyšší teplotě pro samočištění:

1. Nastavte pokojovou teplotu na maximální hodnotu.
2. Zvolte automatický režim AUTO pro ohřev vzduchu.
3. Zvolte režim horké vody pro ohřev vody.

12 Řešení problémů

Verze firmwaru
Zjistěte verzi firmwaru displeje (HMI) a přístroje:
obr. 37 na stránce 8

Postup v případě úniku plynu (zápach plynu)

VÝSTRAHA! Nebezpečí výbuchu
› Vyhněte se zdrojům vznícení. Okamžitě uhaste veškerý otevřený oheň. Nepoužívejte elektrické spínače nebo přístroje, jako je rádio nebo mobilní telefon. Nestartujte motor vozidla. Nekuřte.

1. Otevřete veškerá okna a dveře.
2. Evakuujte všechny osoby z vozidla.
3. Pokud je to možné, uzavřete plynové lahve zvenčí.
4. Celý plynový systém nechte zkontrolovat a případně opravit kvalifikovaným personálem.
5. Teprve potom plynový systém znovu uveďte do provozu.

Výchozí postup pro odstraňování závad

POZNÁMKA Výchozí postup proveďte pouze v případě, že je navržen v tabulce chybových kódů.

1. Počkejte 3 min, poté restartujte.
2. Pokud přístroj nefunguje správně, obraťte se na podporu výrobce.

Kontaktování podpory výrobce
Viz zadní strana tohoto návodu.

12.1 Tabulka chybových kódů

Na displeji se zobrazí až 4 chybové kódy a výstrahy.
1. Procházejte chybovými kódy:
   obr. 38 na stránce 8
2. Reset chybových kódů:
   obr. 39 na stránce 8
3. Reset výstrah:
   obr. 40 na stránce 9

POZNÁMKA Případně můžete systém vypnout stisknutím tlačítka ⦿ po dobu 3 s.

Porucha	Možná příčina	Návrh řešení
002	Nízké napětí baterie	1. Zkontrolujte napětí baterie a porovnejte je s nastavením podpětí. 2. Nabijte baterii. 3. Připojte vozidlo k napájení střídavým proudem. 4. Pokud žádná z výše uvedených možností problém nevyřeší, obraťte se na podporu výrobce.
003	Vysoké napětí baterie	1. Zkontrolujte napětí baterie a ujistěte se, že je nižší než 16,5 V. Pokud je napětí baterie vyšší než 16,5 V, je buď připojena špatná baterie, nebo je baterie poškozená. 2. Vyměňte baterii za baterii, která dodává stejnosměrný proud podle technických údajů (viz typový štítek).

Porucha	Možná příčina	Návrh řešení
		3. V případě, že je vozidlo připojeno k napájení střídavým proudem, zkontrolujte, zda se baterie nabíjí. 4. Pokud se baterie nabíjí, zkontrolujte nabíjecí napětí (musí být nižší než 16,5 V, aby byla zajištěna správná funkce při nabíjení).
005	Spálená pojistka	1. Zkontrolujte pojistky stejnosměrného napájení (Výměna pojistek na stránce 170). 2. Pokud přístroj nefunguje správně, obraťte se na podporu výrobce.
007	Obecná chyba systému	› Obraťte se na podporu výrobce.
008	Chyba v komunikaci	› Spusťte výchozí rutinu.
403	Chyba snímače tlaku vzduchu	› Spusťte výchozí rutinu.
404	Chyba čidla teploty oběhového vzduchu	› Spusťte výchozí rutinu.
406	Chyba čidla teploty vody	› Spusťte výchozí rutinu.
408	Chyba čidla pokojové teploty	› Spusťte výchozí rutinu.
409	Chyba čidla plamene ohřívače vzduchu	› Spusťte výchozí rutinu.
410	Chyba čidla plamene ohřívače vody	› Spusťte výchozí rutinu.
411	Chyba spalovacího ventilátoru	› Spusťte výchozí rutinu.
412	Chyba oběhového dmychadla	› Spusťte výchozí rutinu.
413	Chyba plynového ventilu ohřívače vzduchu 1	› Spusťte výchozí rutinu.
414	Chyba plynového ventilu ohřívače vzduchu 2	› Spusťte výchozí rutinu.
415	Chyba plynového ventilu ohřívače vzduchu	› Spusťte výchozí rutinu.
416	Chyba hlavního plynového ventilu	› Spusťte výchozí rutinu.
417	Chyba relé plynového ventilu	› Spusťte výchozí rutinu.
418	Chyba spuštění ohřívače vzduchu	1. Spusťte výchozí rutinu. 2. Zkontrolujte, zda láhev na plyn není prázdná. Pokud je zajištěn přívod plynu, ale přístroj se nespustí, obraťte se na údržbu.
419	Chyba spuštění ohřívače vody	1. Spusťte výchozí rutinu. 2. Zkontrolujte, zda láhev na plyn není prázdná. Pokud je zajištěn přívod plynu, ale přístroj se nespustí, obraťte se na údržbu.
420	Zhasnutí plamene ohřívače vzduchu	1. Spusťte výchozí rutinu. 2. Zkontrolujte, zda láhev na plyn není prázdná. Pokud je zajištěn přívod plynu, ale přístroj se nespustí, obraťte se na údržbu.
421	Zhasnutí plamene ohřívače vody	1. Spusťte výchozí rutinu. 2. Zkontrolujte, zda láhev na plyn není prázdná. Pokud je zajištěn přívod plynu, ale přístroj se nespustí, obraťte se na údržbu.

Porucha	Možná příčina	Návrh řešení
422	Přehřátí ohřívače vzduchu	1. Zkontrolujte, zda je ohřívač vzduchu vypnutý. 2. Počkejte 15 min ... 30 min, dokud přístroj nevychladne. 3. Zkontrolujte, zda nejsou zanesené všechny mřížky přívodu vzduchu a vzduchové potrubí do přístroje. 4. Spusťte ohřívač vzduchu znovu. 5. Pokud přístroj nefunguje správně, obraťte se na podporu výrobce.
423	Přehřátí ohřívače vody	1. Zkontrolujte, zda je ohřívač vody vypnutý. 2. Počkejte 15 min ... 30 min, dokud přístroj nevychladne. 3. Zkontrolujte, zda je ohřívač vody naplněn vodou. 4. Pokud voda chybí, doplňte ji. 5. Spusťte ohřívač vody. 6. Pokud přístroj nefunguje správně, obraťte se na podporu výrobce.
424	Otevřené okno (pouze pokud je nainstalován spínač oken)	1. Zkontrolujte, zda je otevřeno okno nad krytem. 2. Pokud je okno otevřené, zavřete jej a přístroj znovu spusťte. 3. Pokud je okno zavřené, spusťte výchozí rutinu.
431	Přerušen provoz přístroje	1. Počkejte 2 min. 2. Resetujte výstrahu. 3. Zkontrolujte napájení.
434	Vlastní vypnutí. Servisní upozornění bylo příliš dlouho ignorováno.	› Pro servis se obraťte na podporu výrobce. Přístroj lze znovu spustit až po servisu.

12.2 Tabulka výstražných kódů

Porucha	Možná příčina	Návrh řešení
425	Zmrzlá voda	1. Resetujte výstrahu. ˅ Ohřev vody je vypnutý. V provozu je pouze ohřev vzduchu. 2. Spusťte ohřev vzduchu na nejvyšší stupeň, aby se zvýšila vnitřní teplota a ohřev vody byl opět připraven k provozu.
432	**Pouze modely TwinBoost 6000H a TwinBoost 8000H:** Odpojení nebo přerušení napájení střídavým proudem.	1. Resetujte výstrahu. ˅ Ohřívač je nyní provozován pouze na plyn. 2. Zkontrolujte napájení.
433	Nutný servis	1. Resetujte výstrahu.

Porucha	Možná příčina	Návrh řešení
		2. Po dovolené nebo při nejbližší příležitosti se obraťte na servisní podporu výrobce. Pokud budete čekat příliš dlouho, ohřívač se sám vypne a lze jej znovu spustit až po servisu.

12.3 Tabulka chyb bez kódů

Porucha	Možná příčina	Návrh řešení
Voda není horká, ale ohřívač ukazuje, že ano.	Ohřívač byl zapnut s prázdnou nádrží na vodu.	1. Zkontrolujte, jesti bylo požadované teploty vody dosaženo v rozhraní HMI. 2. Zkontrolujte, zda není otevřený pojistný a vypouštěcí ventil. 3. Po ochlazení nádrže na vodu ji naplňte. **VÝSTRAHA! Riziko vážného poranění** › Dokud je nádrž na vodu horká, **NEPLŇTE** ji studenou vodou.
Nebylo dosaženo cílové teploty.	Dosažení cílové teploty mohla zabránit aktivace tichého režimu a ztlumení kabinového ventilátoru, jelikož se tím snížil celkový výkon jednotky.	Přepněte jednotku do automatického režimu.
	Všechny výdechy a výstupy jsou zavřené nebo zablokované.	Zkontrolujte všechny výdechy a výstupy.

13 Likvidace



Recyklace obalového materiálu: Kdekoli je to možné, třiďte obalový materiál do příslušných kontejnerů. Toto oddělení je nezbytné, protože obal je cenným zdrojem a nesprávná likvidace může mít vliv na lidské zdraví a životní prostředí.



Přeškrtnutá ikona popelnice s kolečky označuje, že výrobek je elektrické nebo elektronické zařízení nebo obsahuje baterie a musí s ním být nakládáno odděleně pro řádné zpracování, využití a recyklaci. **Spotřebitel je ze zákona povinen řádně zlikvidovat veškeré elektrické nebo elektronické zařízení, baterie a dobíjecí baterie odděleně od běžného komunálního odpadu!**

Toto oddělení je nezbytné, protože baterie a elektrické spotřebiče jsou cenné zdroje a mohou obsahovat látky, které jsou škodlivé pro člověka a životní prostředí.

Chcete-li výrobek definitivně zlikvidovat, informace o příslušném postupu v souladu s platnými předpisy pro likvidaci vám sdělí místní recyklační středisko nebo specializovaný obchodník.

Výrobek a baterie lze zlikvidovat bezplatně.

Před recyklací tohoto produktu vyjměte veškeré baterie a dobíjecí baterie.

Baterie obsahující více než 0,002 % kadmia nebo více než 0,004 % olova jsou označeny chemickým symbolem daného kovu: Cd či Pb.

14 Technické údaje

	TwinBoost4000	TwinBoost6000H	TwinBoost6000	TwinBoost8000H
Výrobce	Dometic Germany GmbH, Hollefeldstr. 63, 48282 Emsdetten, Germany			
Identifikační číslo výrobku	0063DL3129			
Země prvního určení	AT/BE/BG/CH/CY/CZ/DE/DK/EE/ES/FI/FR/GB/GR/HR/HU/IE/ IS/IT/LI/LT/LU/LV/MC/MT/NL/NO/PL/PT/RO/SE/SI/SK/SM/TR			
Stupeň krytí	IPX1			
Topný výkon	4000 W	4000 W (1800 W elektrický)	6000 W	6000 W (1800 W elektrický)
Jmenovité vstupní napětí	12 V⎓	12 V⎓ 230~ / 240 V, 50 / 60 Hz	12 V⎓	12 V⎓ 230~ / 240 V, 50 / 60 Hz
Rozsah vstupního napětí	10 V⎓ 16,5 V⎓	10⎓ … 16,5 V 230~ / 240 V, 50 / 60 Hz	10⎓ … 16,5 V	10⎓ … 16,5 V 230~ / 240 V, 50 / 60 Hz
Spotřeba proudu (12 V⎓)	Ohřev vody 0,7 A Max. ohřev vzduchu 7 A		Ohřev vody 0,7 A Max. ohřev vzduchu 12 A	
Spotřeba v pohotovostním režimu	5 mA			
Požadovaná pojistka	15 A			
Kategorie přístroje				
Kategorie plynu	$I_{3B/P}$ (30), LPG/butan			
Tlak plynové přípojky	30 mbar			
Spotřeba plynu				
MAX (Max. ohřev vzduchu)	327 g/h		495 g/h	
(Ohřev vody)	185 g/h			
+ (Kombinovaný ohřev)	512 g/h			
Spotřeba plynu v pohotovostním režimu	7,7 g/h (pro udržování teploty vody)			
Jmenovité tepelné zatížení:				
MAX (Max. ohřev vzduchu)	4,5 kW (Hs)		6,8 kW (Hs)	
(Ohřev vody)	2,35 kW (Hs)			
+ (Kombinovaný ohřev)	6,85 kW (Hs)			
Tlak vodovodní přípojky	max. 2,8 bar (280 kPa)			
Ohřev vody (objem vody při 2,8 bar (280 kPa)	10 L			
Tlak vodního systému	max. 4,5 bar (450 kPa)			
Doba ohřevu	Přibl. 17 min (10 L, ohřátých z 15 … 60 °C)			
Rozsah provozních teplot	– 20 … 60 °C			
Rozměry D x Š x V	514 m × 438 m × 298 m			
Hmotnost	17,3 kg	18,5 kg	17,3 kg	18,5 kg
Frekvenční pásmo (WiFi)	2,4 GHz			

	TwinBoost4000	TwinBoost6000H	TwinBoost6000	TwinBoost8000H
Výstupní výkon RF	WiFi: 19,14 dBm (802.11b), 19,22 dBm (802.11g), 18,96 dBm (802.11n20), 19,12 dBm (802.11n40), Bluetooth: 7,93 dBm , Bluetooth LE: 5,93 dBm			
Zkouška/certifikát	CE E1 UKCA			

Rádiové vybavení přístrojů TwinBoost 4000, TwinBoost 6000, TwinBoost 6000H a TwinBoost 8000H splňuje požadavky směrnice 2014/53/EU. Prohlášení o shodě pro toto zařízení naleznete na adrese documents.dometic.com.

Magyar

1 Fontos információk....178
2 Szimbólumok magyarázata....178
3 Biztonsági útmutatások....178
4 A csomag tartalma....179
5 Tartozékok....179
6 Célcsoport....179
7 Rendeltetésszerű használat....179
8 Szerelés....179
9 Első üzembe helyezés....182
10 Biztosítékok cseréje....182
11 Tisztítás és karbantartás....182
12 Hibaelhárítás....183
13 Ártalmatlanítás....187
14 Műszaki adatok....188

1 Fontos információk

A termék mindenkori szakszerű telepítése, használata és karbantartása érdekében kérjük figyelmesen olvassa el az ebben a termék kézikönyvben található utasításokat, irányelveket és figyelmeztetéseket, valamint mindig tartsa be ezeket. Ezt az útmutatót a termék közelében KELL tartani.

A termék használatba vételével Ön kijelenti hogy figyelmesen elolvasta az összes utasítást, irányelvet és figyelmeztetést, valamint megértette és elfogadja az itt leírt szerződési feltételeket. Ön elfogadja, hogy kizárólag a rendeltetésének megfelelő célra és a jelen termék kézikönyvben leírt útmutatásoknak, irányelveknek és figyelmeztetéseknek, valamint a hatályos törvényeknek és szabályozásoknak megfelelően használja ezt a terméket. Az itt leírt utasítások és figyelmeztetések elolvasásának és betartásának elmulasztása saját és mások sérüléséhez, a termék vagy a közelben található más anyagi javak károsodásához vezethet. Ez a termék kézikönyv és a benne található utasítások, irányelvek és figyelmeztetések, valamint a kapcsolódó dokumentációk módosulhatnak és frissülhetnek. Naprakész termékinformációkért látogasson el a következő honlapra: documents.dometic.com.

2 Szimbólumok magyarázata

A figyelmeztető szavak a biztonsági utasítások, valamint a vagyoni károk elkerülésére szolgáló utasítások jelzésére szolgálnak, továbbá a veszély súlyosságát is jelzik.

FIGYELMEZTETÉS!
› Veszélyes helyzetet jelöl, amely súlyos sérülést vagy halált okozhat, ha nem kerülik el.

VIGYÁZAT!
› Veszélyes helyzetet jelöl, amely könnyű vagy mérsékelt sérülést okozhat, ha nem kerülik el.

FIGYELEM!
› Olyan helyzetet jelöl, amely vagyoni kárt okozhat, ha nem kerülik el.

MEGJEGYZÉS A termék kezelésére vonatkozó kiegészítő információk.

3 Biztonsági útmutatások

Vegye figyelembe a járműgyártó és a gépjárműszakma által előírt biztonsági megjegyzéseket és előírásokat.

Elektromos készülékek használata előtt vegye figyelembe az alábbi alapvető biztonsági intézkedéseket az alábbi veszélyek elleni védelem érdekében:

- áramütés
- tűzveszély
- sérülések

FIGYELMEZTETÉS! Robbanásveszély
› Soha ne üzemeltesse a készüléket gázzal a következő helyzetekben:
  - Üzemanyagtöltő állomásokon
  - Parkolóházakban
  - Kompokon
  - A lakókocsi vagy lakóautó szállítójárművel vagy vontatóval történő szállításakor

FIGYELMEZTETÉS! Ezeknek a figyelmeztetéseknek a figyelmen kívül hagyása súlyos, vagy halálos sérüléshez vezethet.
› A készülék telepítését és javítását csak a kapcsolódó veszélyeket, illetve a vonatkozó és nemzeti előírásokat ismerő szakemberek végezhetik. A szakszerűtlen javítások jelentős veszélyeket okozhatnak. Javítási szolgáltatásért forduljon a gyártó ügyfélszolgálatához (lásd a hátoldalon).
› Tűz esetén csak az engedélyezett oltóanyagokat használja. A tűzoltáshoz ne használjon vizet.
› **NE** töltsön hideg vizet az üres melegvíztartályba.

VIGYÁZAT! Ezeknek a felhívásoknak a figyelmen kívül hagyása könnyű vagy mérsékelt sérüléshez vezethet.
› A készüléket úgy kell biztonságosan beszerelni, hogy ne billenhessen el és ne eshessen le.
› A készüléket csak akkor üzemeltesse, ha a ház és a vezetékek nem sérültek.
› Sérült készüléket tilos használni.
› A készüléket tilos tűzveszélyes folyadékok közelében használni.
› Ne használja a készüléket felszerelt meleg levegő vezetőcső nélkül.
› Soha ne hagyja, hogy az égési levegő bemeneti nyílása vagy a füstgázkivezetés elzáródjon vagy eltömődjön.
› Gondoskodjon arról, hogy az égési levegő bemeneti nyílása és a füstgázkivezetés mindig szabad maradjon. Rendszeresen ellenőrizze és szükség szerint tisztítsa meg őket. Ez különösen fontos téli körülmények között, amikor hó, jég vagy szennyeződés takarhatja el vagy zárhatja el a nyílásokat.
› Ügyeljen arra, hogy a levegőkivezető nyílások területén ne tároljon és ne szereljen fel éghető tárgyakat. A távolság legalább 50 cm legyen.

FIGYELEM! Károsodás veszélye
› A készüléket csak rendeltetésszerűen használja.
› Ne végezzen módosításokat vagy átépítéseket a készüléken!

Az elektromos vezetékek kezelése

FIGYELMEZTETÉS! Ezeknek a figyelmeztetéseknek a figyelmen kívül hagyása súlyos, vagy halálos sérüléshez vezethet.
› Az elektromos tápellátás csatlakoztatását csak képzett villanyszerelő végezheti (például Németországban a VDE 0100 721. részében meghatározottak szerint).

VIGYÁZAT! Ezeknek a felhívásoknak a figyelmen kívül hagyása könnyű vagy mérsékelt sérüléshez vezethet.
› A vezetékeket úgy csatlakoztassa és vezesse el, hogy ne keletkezzen botlásveszély, és a vezeték ne sérülhessen meg.

› Ne fektesse a tápvezetéket forró felületekre (pl. meleglevegő-csatornák), illetve ne azok közelében vezesse.
› Ha a tápvezeték megsérül, akkor ki kell cseréltetni azt a gyártóval, annak szervizszolgálatával vagy egy hasonlóan képzett szakemberrel.

FIGYELEM! Károsodás veszélye
› Ha a vezetékeket éles peremű falakon kell átvezetnie, akkor használjon kábelcsatornákat!
› Ne vezessen laza vagy élesen megtört vezetékeket elektromosan vezető anyagokon (fém).
› A vezetékekre ne fejtsen ki húzóerőt.

4 A csomag tartalma

1. ábra, 3. oldal
. ábra 1 179. oldal

5 Tartozékok

2. ábra, 3. oldal

Szám itt: . ábra 2 179. oldal	Leírás	Cikksz.
1	Vezérlőpanel (1,5"-es forgó vezérlő, DICM) (kötelező)	9620001471
2	Oldalsó burkolat (kötelező)	9600051075, 9600051076, 9600051077
3	Ablak kapcsoló (opcionális)	9600029509
4	80 mm-es tömlőbilincs (a kifúvó csatornájához)	9600051075, 9600051076, 9600051077
5	65 mm-es tömlőbilincs (a meleglevegő-csatornákhoz)	

6 Célcsoport

Jelen útmutató műhelyek azon képzett szakembereinek szól, akik ismerik az alkalmazandó irányelveket és biztonsági óvintézkedéseket.

7 Rendeltetésszerű használat

FIGYELMEZTETÉS! Tűzveszély
› Ne használja a fűtőkészüléket, amikor a jármű zárt térben, például garázsban vagy más rosszul szellőző helyen áll.



A fűtőberendezés kizárólag olyan lakóautókban, lakókocsikban és egyéb, lakóterekkel rendelkező járművekben történő használatra készült, amelyekben a gázrendszer az EN 1949 szabványnak megfelelően van kialakítva.

A készülék **nem** alkalmas építőipari gépekbe, mezőgazdasági gépekbe, haszonjárművekbe, vízi járművekbe, házakba és lakásokba, vadász- és erdészházakba, hétvégi házakba, elősátrakba vagy hasonló berendezésekbe történő beszerelésre.

A készülék kizárólag ivóvíz melegítésére és a jármű belsejének fűtésére használható. **Soha** ne használja más folyadékok melegítésére.

A készüléket csak a gyártótól származó eredeti meleglevegő-csövekkel és oldalsó burkolattal felszerelve használja. **Soha** ne használjon ettől eltérő meleglevegő-csöveket vagy burkolatokat.

A készüléket vezetés közben csak akkor szabad üzemeltetni, ha fel vannak szerelve olyan berendezések, amelyek baleset esetén megakadályozzák a folyékony gáz ellenőrizetlen szivárgását (az ENSZ-EGB 122. szabályozása szerint).

Nem a gyártó beépítési követelményei szerint beépített készülékeket tilos használni.

Ha a készüléket kereskedelmi célú járművekbe szerelik be, az üzemeltetőnek figyelembe kell vennie az országos törvényi és biztosítási követelményeket.

A készülék nem 2000 m-t meghaladó tengerszint feletti magasságon való használatra készült.

Ez a termék az itt leírt utasításoknak megfelelő rendeltetésszerű használatra alkalmas.

Ez a kézikönyv olyan információkat nyújt, amelyek a termék szakszerű telepítéséhez és/vagy üzemeltetéséhez szükségesek. A hibás telepítés és/vagy a szakszerűtlen üzemeltetés vagy karbantartás elégtelen teljesítményhez és potenciálisan meghibásodáshoz vezethet.

A gyártó nem vállal felelősséget a termék olyan károsodásáért, vagy sérülésekért, amelyek a következőkre vezethetők vissza:

- Hibás beszerelés, összeszerelés vagy csatlakoztatás, ideértve a túlfeszültséget is
- Helytelen karbantartás, vagy a gyártó által szállított eredeti tartalék alkatrésztől eltérő tartalék alkatrészek használata
- A termék kifejezett gyártói engedély nélküli módosítása
- Az útmutatóban leírt céloktól eltérő felhasználás

A Dometic fenntartja a termék megjelenésének és specifikációjának módosítására vonatkozó jogát.

8 Szerelés

8.1 Megjegyzések a szereléshez

VIGYÁZAT! Sérülés kockázata
› A készülék beszerelését kizárólag megfelelően képzett szakvállalatok végezhetik. A következő információk olyan szakembereknek szólnak, akik ismerik az alkalmazandó irányelveket és a biztonsági óvintézkedéseket.

MEGJEGYZÉS A járműbe ajánlott CO-érzékelőt felszerelni.

Megjegyzések a szereléshez
A készülék telepítése előtt olvassa végig a jelen telepítési útmutatót.
A készülék szerelése során a következő tanácsokat és megjegyzéseket kell figyelembe venni:

FIGYELMEZTETÉS! Áramütés miatti veszély
› A készüléken végzendő munkák előtt szakítsa meg az összes feszültségellátást.

FIGYELMEZTETÉS! Sérülés kockázata
› A készülék telepítése és a gázellátáshoz történő csatlakoztatása során zárja el a gázellátást.

VIGYÁZAT! Sérülés kockázata
› A készülék hibás szerelése a készülék javíthatatlan károsodását okozhatja és a felhasználó biztonságát veszélyeztetheti.
› Mindig viseljen megfelelő védőruházatot (például védőszemüveget, védőkesztyűt).

FIGYELEM! Károsodás veszélye
› A készülék beszerelése során mindig vegye figyelembe a jármű stabilitását és a beszerelés során keletkező nyílások tömítését.

Szabályozások
- Ha a készüléket vezetés közben üzemelteti, akkor egy biztonsági elzárószerkezetet kell felszerelni, amely baleset esetén megakadályozza a PB-gáz ellenőrizetlen kiáramlását (az ENSZ EGB 122. számú előírása szerint).

  Ha nincs biztonsági elzáróberendezés felszerelve, akkor a vezetés közbeni üzemelés megakadályozása érdekében csatlakoztassa a D+ jelet a készülékhez.
- A készülék járműbe történő beszerelésének meg kell felelnie az adott ország műszaki és közigazgatási előírásainak (pl. EN 1949).

  Be kell tartani az országos törvények és szabályozások (pl. Németországban a járművekre vonatkozó DVGW G 607 munkalap) előírásait.

Megjegyzések a szállításhoz

3. ábra, 3. oldal

Lásd: **. ábra 3** 180. oldal .

A felszerelés helyével kapcsolatos megjegyzések

4. ábra, 3. oldal
5. ábra, 3. oldal
6. ábra, 3. oldal
7. ábra, 3. oldal
8. ábra, 4. oldal
9. ábra, 4. oldal
10. ábra, 4. oldal
11. ábra, 4. oldal
12. ábra, 4. oldal
13. ábra, 4. oldal

FIGYELMEZTETÉS! Fulladásveszély
A burkolatot úgy kell elhelyezni, hogy a kiáramló gázok ne tudjanak bejutni a belső térbe.
› Soha ne vezesse a kiáramló gáz csatornát kifelé a jármű alján. A kiáramló gáz csatornát egy oldalsó burkolat segítségével mindig oldalra vezesse .
› Vegye figyelembe a **. ábra 4** 180. oldal - **. ábra 6** 180. oldal helyeken található megjegyzéseket.

VIGYÁZAT! Áramütés miatti veszély
A készüléket víztől védett helyen kell beépíteni.
› Soha ne telepítse a készüléket közvetlenül mosdó alá, vagy annak közvetlen közelébe.
› Ne érintse meg a készüléket, miután az vízzel érintkezett.

- Vegye figyelembe a **. ábra 4** 180. oldal - **. ábra 13** 180. oldal helyeken található megjegyzéseket.
- Válasszon olyan helyet, amely könnyen hozzáférhető szervizelés, valamint telepítés és szétszerelés során.
- Ne helyezze a készüléket hőérzékeny anyagokra vagy azok fölé.
- Ne helyezze a készüléket közvetlenül egy tápaljzat alá.
- A készülék felszerelése előtt ellenőrizze, hogy a felszerelés következtében nem sérülnek-e a készülék szerkezeti elemei (például lámpák, szekrények, ajtók).
- Biztonsági okok miatt a készülék beszerelése során (fúrásnál, csavarozásnál stb.) ügyeljen a meglévő – különösen a nem látható – kábelkötegek, vezetékek és a szerelési tartományban lévő más részegységek elhelyezkedésére.
- Ha a burkolat egy nyitható ablak alá van felszerelve, akkor elektromos ablakkapcsolót kell felszerelni.
- Gondoskodjon arról, hogy a készülék által beszívott levegő ne szennyeződhessen a jármű kipufogógázaival vagy a készülék kifúvott gázaival.
- A biztonsági és leeresztő szelepet közvetlenül a készülék mellé kell felszerelni. A hidegvíz-csatlakozás alatt kell elhelyezni. A működtetéshez könnyen hozzáférhetőnek kell lennie.

A vízellátáshoz történő csatlakozásra vonatkozó megjegyzések

FIGYELMEZTETÉS! Egészségkárosodás veszélye
› A készüléket kizárólag hordozható vízforráshoz csatlakoztassa.
› Soha ne csatlakoztassa a készüléket nem ivóvizet tartalmazó vízforráshoz.

- A készüléket csak olyan vízkörbe szerelje be, amely nyomásszabályozóval ellátott nyomószivattyút tartalmaz.

Megjegyzések a víztömlőkre, gázvezetékekre, meleglevegő-, és kifúvottgáz-csatornákra vonatkozóan
- A tömlőket, csöveket és csatornákat úgy kell vezetni, hogy a készülék könnyen eltávolítható legyen szervizmunkák céljára.
- A megfelelő működés biztosítása érdekében a csöveket és csatornákat feszítő hatásoktól mentesen és a lehető legrövidebb úton kell lefektetni.
- A csöveket és csatornákat nem szabad összenyomni vagy elgörbíteni.
- A meleglevegő-, és kiáramló gáz csatornák felmelegíthetik a környezetet. Ügyeljen arra, hogy a meleglevegő-csatornákkal ne érintkezzenek olyan anyagok, amelyek hőhatást szenvednek. Tartson legalább 10 mm távolságot.
- A vízmelegítőhöz és a biztonsági és leeresztőszelephez csatlakozó víztömlőknek ivóvíz-minőségűeknek, 4,5 bar (450 kPa) értékig nyomásig nyomásállóaknak és 80 °C értékig melegvíz-állóaknak kell lenniük.

A gázellátáshoz történő csatlakozásra vonatkozó megjegyzések
- Ellenőrizze, hogy az adattábla adatai megfelelnek-e a jármű gázellátási követelményeinek.

Az elektromos rendszerre vonatkozó megjegyzések
- A készüléket csak szakképzett villanyszerelő csatlakoztathatja az elektromos hálózathoz.
- Ellenőrizze, hogy a típuscímkén feltüntetett feszültségadat megegyezik-e a áramellátás feszültségadatával.

- Ne vezesse a vezetékeket elektromosan vezető anyagok (fém) mellett szabadon vagy megtörve.
- Védje meg a kábeleket az éles peremektől.
- **Csak TwinBoost 6000H, TwinBoost 8000H:** Szereljen fel egy olyan összpólusú kapcsolót, amely a váltakozó áramú tápegység (230 V) oldalán legalább 3 mm széles csatlakozónyílással rendelkezik.
- **Csak TwinBoost 6000H, TwinBoost 8000H:** Hálózati üzem esetén feltétlenül gondoskodjon arról, hogy a készülék hibaáram védőkapcsolón keresztül kapjon váltakozó áramú tápellátást.

Napelem rendszerhez történő csatlakoztatásra vonatkozó megjegyzések

FIGYELEM! Károsodás veszélye
A napelemes rendszer szabálytalan feszültségellátása miatt a készülék elektronikája károsodhat.
› Az EN 1648 szabványnak megfelelően mindig használjon feszültségszabályozót vagy töltőszabályozóval ellátott akkumulátort a készülék és a napelem között.

8.2 A készülék felszerelése és csatlakoztatása

1. Szerelje fel készüléket a következő ábra szerint:
   14. ábra, 4. oldal
2. A vezérlőpanelt a következő ábráknak megfelelően szerelje fel:
   15. ábra, 4. oldal
   16. ábra, 4. oldal
   17. ábra, 5. oldal
3. Szerelje be a hőmérséklet-érzékelőt, lásd: A hőmérsékletérzékelő felszerelése 181. oldal .
4. **MEGJEGYZÉS**
   Vezesse a kifúvott gáz csatornáját közvetlenül az egység után ívesen oldalra vagy felfelé (**. ábra 18** 181. oldal). Ez segít megelőzni a zörgést és csökkenti a zajt.

   Legalább 50 cm-enként (**. ábra 18** 181. oldal) rögzítse a kifúvott gáz csatornáját bilincsekkel (tartozék).

   A kifúvott gáz csatornáját a következő ábráknak megfelelően szerelje fel:
   18. ábra, 5. oldal
   19. ábra, 5. oldal
   20. ábra, 5. oldal
   21. ábra, 5. oldal
   22. ábra, 6. oldal
5. A meleglevegő-csatornákat a következő ábráknak megfelelően szerelje fel:
   23. ábra, 6. oldal
   24. ábra, 6. oldal
6. Vizsgálja meg a vízcsatlakoztatási sémát a következő ábra szerint:
   25. ábra, 6. oldal
7. A biztonsági és leeresztőszelepet a következő ábrák szerint szerelje fel és csatlakoztassa a hidegvíz-ellátáshoz:
   26. ábra, 6. oldal
   27. ábra, 7. oldal
8. A melegvíz-kimenetet a következő ábra szerint csatlakoztassa:
   28. ábra, 7. oldal
9. A szellőzőtömlőt a következő ábra szerint csatlakoztassa:
   29. ábra, 7. oldal
10. Biztosítsa, hogy a gázellátás és a készülék üzemi nyomása megegyezzen, lásd az adattáblán.
11. A gázellátást a következő ábra szerint csatlakoztassa:
    30. ábra, 7. oldal
12. **MEGJEGYZÉS**
    Ha nincs telepítve biztonsági elzáróberendezés (az ENSZ EGB 122. szabályozása szerint), használhat D+ csatlakozást.

    Győződjön meg arról, hogy a készüléknél legalább 12 V rendelkezésre áll.

    A készüléket a következő ábra szerint csatlakoztassa az áramellátáshoz:
    31. ábra, 7. oldal

    Jelmagyarázat a 7. oldal v. ábrájához

Sz.	Leírás
1	Ablak kapcsoló (opcionális kiegészítő)
2	Helyiség hőmérséklet érzékelő

13. Kábelkötegelővel rögzítse az egyenáramú tápvezetéket, a vezérlőpanel vezetékét és a hőmérséklet-érzékelő vezetékét a ház belsejében található kábelvezető fűzőkarikához. Ez biztosítja a feszülésmentességet, és az elektromos burkolat kimeneti nyílásához igazítja a vezetékeket.

8.3 A hőmérsékletérzékelő felszerelése

MEGJEGYZÉS
- A hőmérséklet-érzékelőt mellmagasságban szerelje fel.
- A hőmérséklet-érzékelőt a járműben lévő légkivezetésekkel ellentétes oldalra szerelje fel.
- A hőmérséklet-érzékelő helytelen beszerelése a fűtőberendezés meghibásodását okozhatja. Ha a hőmérséklet-érzékelő beépítése helytelen, a fűtőberendezés folyamatosan működik, vagy leáll anélkül, hogy elérné a célhőmérsékletet.

32. ábra, 7. oldal

1. Készítsen egy furatot (⌀ 9,5 mm) a fűtőberendezés előtti falba.

   MEGJEGYZÉS A lyukat úgy fúrja ki, hogy a hőmérséklet-érzékelő ne a járművön kívülre kerüljön.
2. Csatlakoztassa a hőmérséklet-érzékelőt a fűtőberendezés TA csatlakozójához.

3. Vezesse át a hőmérséklet-érzékelőt a furaton.
4. Helyezze rá a műanyag fedelet a hőmérséklet-érzékelőre.

9 Első üzembe helyezés

1. Helyezze fel a mellékelt matricát a következő ábra szerint:

   33. ábra, 8. oldal
2. Ha az adattábla a beszerelés után már nem hozzáférhető, akkor a mellékelt adattáblát (másolatot) rögzítse egy, a készülékhez közeli, hozzáférhető helyre.
3. A beszerelés után a gázellátó vezeték tömítettségét szakemberrel ellenőriztesse nyomáscsökkenéses módszerrel, és igényeljen vizsgálati tanúsítványt (Németországban pl. a DVGW G 607 számú munkalap szerint).
4. Állítsa be az alacsony feszültség miatti riasztás értékét a következő ábra szerint:

   34. ábra, 8. oldal
5. Állítsa be a következő beállításokat (lásd a használati útmutatóban):
   - Maximális ventilátor-fordulatszám csendes üzemmódban
   - Minimális ventilátor-fordulatszám szellőztetési üzemmódban
6. Jelölje meg a beszerelés évét az adattáblán.
7. Adja át a jármű tulajdonosának a használati útmutatót.
8. Ellenőrizze a készülék minden funkcióját, különösen a vízmelegítő ürítését.

Egy teljesen új készülék első üzembe helyezésekor rövid ideig füst és szagok keletkezhetnek.

Ebben az esetben gondoskodjon a belső tér megfelelő szellőzéséről, és az öntisztulás érdekében néhány percig a legmagasabb hőfokon működtesse a készüléket:

- Állítsa be a szobahőmérsékletet a maximális értékre
- Válassza ki a levegőmelegítés automatikus üzemmódját
- Válassza ki a vízmelegítés forró üzemmódját

10 Biztosítékok cseréje

FIGYELMEZTETÉS! Áramütés veszélye

› A szervizelés vagy a biztosítékok cseréje előtt kapcsolja ki a készüléket, zárja el a gázellátást és válassza le az egyenáramú (12 V) tápellátást.

› **Csak TwinBoost 6000H, TwinBoost 8000H:** Válassza le a váltakozó áramú (230 V) tápellátást.

› **MEGJEGYZÉS** Csak ugyan olyan paraméterekkel rendelkező biztosítékokat használjon.

A következők alapján cserélje ki a meghibásodott egyenáramú biztosítékokat: **. ábra 35** 182. oldal .

35. ábra, 8. oldal

11 Tisztítás és karbantartás

› Tisztítsa meg a készüléket a következő ábra szerint:

36. ábra, 8. oldal

› Soha ne használjon klórtartalmú tisztítószereket a tisztításhoz és a fertőtlenítéshez.

› Végezzen öntisztítást hetente egyszer: Lásd: Öntisztítás 182. oldal .

› Ha az oldalsó burkolat egy ablak alatt helyezkedik el: Az utazás előtti vagy szezonális ellenőrzés részeként ellenőrizze az ablakkapcsoló működését.

› Különösen hosszú utak után, rendszeresen ellenőrizze a burkolat és a kifúvott gáz csatornájának épségét és megfelelő rögzítettségét.

› A vízkőlerakódások eltávolítása és a megfelelő működés biztosítása érdekében rendszeresen, de évente legalább kétszer működtesse a biztonsági és leeresztőszelepet.

› A készüléket, annak gázellátását és az égéstermék-elvezető csatornákat az országos előírásoknak megfelelően (pl. Németországban 2 évente) szakértővel ellenőriztetni kell. Ha nincs országos szabályozás, akkor ezt legalább 2 évente kell elvégeztetni. Az ellenőrzést egy vizsgálati jegyzőkönyvvel kell igazolni (pl. DVGW G 607 számú munkalap a németországi járművek esetében).

›

Öntisztítás

A rendszer baktériumoktól történő megtisztításához a készüléket néhány percig a legmagasabb hőfokozaton kell működtetni, az öntisztulás érdekében:

1. Állítsa be a szobahőmérsékletet a maximális értékre.
2. Válassza ki a levegőmelegítés automatikus üzemmódját AUTO.
3. Válassza ki a vízmelegítés forró üzemmódját.

12 Hibaelhárítás

Firmware verzió
Olvassa le a kijelző (HMI) és a készülék firmware-verzióit:
37. ábra, 8. oldal

Eljárás gázszivárgás (gázszag észlelése) esetén

FIGYELMEZTETÉS! Robbanásveszély
› Kerülje el a szikraforrásokat. Azonnal oltson ki minden nyílt lángot. Ne üzemeltessen elektromos kapcsolókat vagy készülékeket, például rádióberendezéseket vagy mobiltelefonokat. Ne indítsa be a jármű motorját. Ne dohányozzon.

1. Nyissa ki az összes ablakot és ajtót.
2. Evakuáljon minden személyt a járműből.
3. Ha lehetséges, kívülről zárja el a gázpalackokat.
4. Ellenőriztesse és szükség esetén javíttassa meg a teljes gázrendszert szakképzett személyekkel.
5. Csak ezután helyezze újra üzembe a gázrendszert.

Alapértelmezett rutinműveletek hibaelhárításhoz

MEGJEGYZÉS Csak akkor hajtsa végre az alapértelmezett rutinműveleteket, ha azt a hibakódtáblázat javasolja.

1. Várjon 3 min-et, majd indítsa újra.
2. Ha a készülék nem működik megfelelően, forduljon a gyártó ügyfélszolgálatához.

Kapcsolatfelvétel a gyártó ügyfélszolgálatával
Lásd a kézikönyv hátsó oldalán.

12.1 Hibakódtáblázat

A képernyőn maximum 4 hibakód és figyelmeztetés látható.
1. Görgesse végig a hibakódokat:
   38. ábra, 8. oldal
2. Állítsa vissza a hibakódokat:
   39. ábra, 8. oldal
3. Állítsa vissza a figyelmeztetéseket:
   40. ábra, 9. oldal

MEGJEGYZÉS Vagy a ⦿ gomb 3 s másodpercig történő nyomva tartásával kikapcsolhatja a rendszert.

Hiba	Lehetséges ok	Megoldási javaslat
002	Akkumulátor feszültsége alacsony	1. Ellenőrizze az akkumulátor feszültséget és hasonlítsa össze a feszültség alatti beállítással. 2. Töltse fel az akkumulátort. 3. Csatlakoztassa a járművet a váltakozó áramú tápellátáshoz. 4. Fa a fentiek egyike sem oldja meg a problémát, vegye fel a kapcsolatot a gyártó ügyfélszolgálatával.
003	Akkumulátorfeszültség magas	1. Ellenőrizze az akkumulátorfeszültséget, és győződjön meg róla, hogy alacsonyabb mint 16,5 V. Ha az akkumulátor feszültsége 16,5 V fölött van, akkor vagy nem megfelelő akkumulátor van csatlakoztatva, vagy az akkumulátor meghibásodott.

Hiba	Lehetséges ok	Megoldási javaslat
		2. Cserélje ki az akkumulátort olyan akkumulátorra, amely a műszaki adatoknak megfelelő egyenáramot szolgáltat (lásd az adattáblát). 3. Ha a jármű váltakozó áramra van csatlakoztatva, ellenőrizze, hogy az akkumulátor töltődik-e. 4. Ha az akkumulátor töltődik, ellenőrizze a töltési feszültséget (a töltés közbeni megfelelő működés biztosításához 16,5 V-nál alacsonyabbnak kell lennie).
005	Kiégett a biztosíték	1. Ellenőrizze az egyenáramú biztosítékokat (Biztosítékok cseréje 182. oldal). 2. Ha a készülék nem működik megfelelően, forduljon a gyártó ügyfélszolgálatához.
007	Általános rendszerhiba	› Vegye fel a kapcsolatot a gyártó ügyfélszolgálatával.
008	Kommunikációs hiba	› Hajtsa végre az alapértelmezett rutinműveleteket.
403	Levegőnyomás-érzékelő hibája	› Hajtsa végre az alapértelmezett rutinműveleteket.
404	Keringetett levegő hőmérséklet-érzékelőjének hibája	› Hajtsa végre az alapértelmezett rutinműveleteket.
406	Vízhőmérséklet-érzékelő hibája	› Hajtsa végre az alapértelmezett rutinműveleteket.
408	Helyiség hőmérséklet-érzékelőjének hibája	› Hajtsa végre az alapértelmezett rutinműveleteket.
409	Levegőfűtés lángérzékelőjének hibája	› Hajtsa végre az alapértelmezett rutinműveleteket.
410	Vízfűtés lángérzékelőjének hibája	› Hajtsa végre az alapértelmezett rutinműveleteket.
411	Égéstermék-ventilátor hibája	› Hajtsa végre az alapértelmezett rutinműveleteket.
412	Keringető levegőfúvó hibája	› Hajtsa végre az alapértelmezett rutinműveleteket.
413	Levegőfűtő 1. gázszelepének hibája	› Hajtsa végre az alapértelmezett rutinműveleteket.
414	Levegőfűtő 2. gázszelepének hibája	› Hajtsa végre az alapértelmezett rutinműveleteket.
415	Vízfűtő gázszelepének hibája	› Hajtsa végre az alapértelmezett rutinműveleteket.
416	Fő gázszelep hibája	› Hajtsa végre az alapértelmezett rutinműveleteket.
417	Gázszelep reléjének hibája	› Hajtsa végre az alapértelmezett rutinműveleteket.
418	Levegőfűtés indítási hibája	1. Hajtsa végre az alapértelmezett rutinműveleteket.

Hiba	Lehetséges ok	Megoldási javaslat
		2. Ellenőrizze, hogy a gázpalack üres-e. Amennyiben a készülék nem indul el, annak ellenére, hogy a gázellátás rendelkezésre áll, forduljon a szakszervizhez.
419	Vízfűtés indítási hibája	1. Hajtsa végre az alapértelmezett rutinműveleteket. 2. Ellenőrizze, hogy a gázpalack üres-e. Amennyiben a készülék nem indul el, annak ellenére, hogy a gázellátás rendelkezésre áll, forduljon a szakszervizhez.
420	Levegőfűtés láng kialszik	1. Hajtsa végre az alapértelmezett rutinműveleteket. 2. Ellenőrizze, hogy a gázpalack üres-e. Amennyiben a készülék nem indul el, annak ellenére, hogy a gázellátás rendelkezésre áll, forduljon a szakszervizhez.
421	Vízfűtés láng kialszik	1. Hajtsa végre az alapértelmezett rutinműveleteket. 2. Ellenőrizze, hogy a gázpalack üres-e. Amennyiben a készülék nem indul el, annak ellenére, hogy a gázellátás rendelkezésre áll, forduljon a szakszervizhez.
422	Levegőfűtés túlmelegedése	1. Biztosítsa, hogy a levegőfűtés ki legyen kapcsolva. 2. Várjon 15 min ... 30 min-et , amíg a készülék lehűl. 3. Ellenőrizze, hogy nincsenek-e eltömődve a levegőbeszívó rácsok és a fülke készülékhez vezető levegőcsöve. 4. Indítsa újra a fűtőberendezést. 5. Ha a készülék nem működik megfelelően, forduljon a gyártó ügyfélszolgálatához.
423	Vízfűtés túlmelegedése	1. Biztosítsa, hogy a vízfűtés ki legyen kapcsolva. 2. Várjon 15 min ... 30 min-et , amíg a készülék lehűl. 3. Ellenőrizze hogy a vízmelegítő fel van-e töltve vízzel. 4. Töltse fel a hiányzó vizet. 5. Indítsa újra a vízfűtőt. 6. Ha a készülék nem működik megfelelően, forduljon a gyártó ügyfélszolgálatához.
424	Az ablak kinyitva (csak ha be van szerelve ablakkapcsoló)	1. Ellenőrizze hogy a burkolat feletti ablak nyitva van-e. 2. Ha nyitva van az ablak, zárja be, és indítsa újra a készüléket.

Hiba	Lehetséges ok	Megoldási javaslat
		3. Ha az ablak zárva van, hajtsa végre az alapértelmezett rutinműveleteket.
431	A készülék működése megszakadt.	1. Várjon 2 min-et. 2. Állítsa vissza a figyelmeztetést. 3. Ellenőrizze az áramellátást.
434	Önleállítás. Túl sokáig figyelmen kívül hagyták a szerviz figyelmeztetést.	› Szervizelés érdekében vegye fel a kapcsolatot a gyártó ügyfélszolgálatával. A készülék csak szervizelés után indítható újra.

12.2 Figyelmeztetés kódtáblázat

Hiba	Lehetséges ok	Megoldási javaslat
425	A víz megfagyott	1. Állítsa vissza a figyelmeztetést. ˅ Ki van kapcsolva a vízmelegítés. Csak a levegőfűtés üzemel. 2. A beltéri hőmérséklet növeléséhez és így a vízmelegítés üzemkészségének helyreállításához üzemeltesse a legmagasabb fokozaton a levegőfűtést.
432	**Csak TwinBoost 6000H, TwinBoost 8000H:** Leválasztásra került, vagy megszakadt a váltakozó áramú áramellátás.	1. Állítsa vissza a figyelmeztetést. ˅ A fűtőberendezés most csak gázzal üzemel. 2. Ellenőrizze az áramellátást.
433	Szerviz szükséges	1. Állítsa vissza a figyelmeztetést. 2. Nyaralása után, vagy a következő alkalmas időpontban szervizelés céljából vegye fel a kapcsolatot a gyártó ügyfélszolgálatával. Ha túl sokáig vár a fűtőberendezés kikapcsol és csak a szervizelés után lehet újraindítani.

12.3 W/O hibakódtáblázat

Hiba	Lehetséges ok	Megoldási javaslat
Nincs meleg víz, de a fűtés azt mutatja, hogy a víz forró.	A fűtőberendezés üres víztartály mellett van bekapcsolva.	1. Ellenőrizze a HMI felületén, hogy a vízhőmérséklet elérte-e a beállított értéket. 2. Ellenőrizze, hogy a biztonsági és leeresztőszelep nyitva van-e. 3. A víztartályt lehűlés után töltse fel. **FIGYELMEZTETÉS! Súlyos sérülés** › **NE** töltsön hideg vizet az üres melegvíztartályba.
A víz nem érte el a célhőmérsékletet.	Előfordulhat, hogy a csendes üzemmód aktiválása, valamint a fülkében található ventilátor teljesítményének korlátozása megakadályozza a készüléket a célhőmérséklet elérésében, mivel ez csökkenti az összteljesítményt.	Váltson automatikus üzemmódba.
	Minden kivezetőnyílás zárva van vagy elzáródott.	Ellenőrizze a kivezetőnyílásokat.

13 Ártalmatlanítás



Csomagolóanyagok újrahasznosítása: A csomagolóanyagot lehetőség szerint a megfelelő szelektív hulladékgyűjtő tartályokba kell helyezni. Ez a szétválogatás azért szükséges, mert a csomagolóanyag értékes erőforrás, és a nem megfelelő ártalmatlanítás negatív hatással lehet az emberi egészségre és a környezetre.



Az áthúzott kerekes szeméttároló azt jelzi, hogy a termék elektromos vagy elektronikus berendezés, vagy elemeket/akkumulátorokat tartalmaz, és a megfelelő kezelés, visszanyerés és újrahasznosítás érdekében külön kell gyűjteni. **A fogyasztó a törvény értelmében köteles az általános háztartási hulladéktól külön, a megfelelő eljárás alkalmazásával ártalmatlanítani minden elektromos vagy elektronikus berendezést, elemet és újratölthető akkumulátort!**

Az ilyen jellegű hulladékok külön történő kezelésére azért van szükség, mert az elemek/akkumulátorok és az elektromos berendezések értékes erőforrásoknak minősülnek, továbbá az emberi egészségre és a környezetre ártalmas anyagokat tartalmazhatnak.

A termék végleges üzemen kívül helyezése esetén tájékozódjon a legközelebbi újrahasznosító központban vagy szakkereskedőjénél a vonatkozó ártalmatlanítási előírásokról.

A termék és az elemek/akkumulátorok ingyenesen ártalmatlaníthatók.

A termék újrahasznosítása előtt távolítson el belőle minden elemet és újratölthető akkumulátort.

A 0,002 %-nál több kadmiumot vagy 0,004 %-nál több ólmot tartalmazó elemek/akkumulátorok az adott fémnek megfelelő kémiai jelöléssel vannak ellátva: Cd vagy Pb.

14 Műszaki adatok

	TwinBoost4000	TwinBoost6000H	TwinBoost6000	TwinBoost8000H
Gyártó	Dometic Germany GmbH, Hollefeldstr. 63, 48282 Emsdetten, Németország			
Termékazonosító szám	0063DL3129			
Első célországok	AT/BE/BG/CH/CY/CZ/DE/DK/EE/ES/FI/FR/GB/GR/HR/HU/IE/ IS/IT/LI/LT/LU/LV/MC/MT/NL/NO/PL/PT/RO/SE/SI/SK/SM/TR			
Védettségi kategória	IPX1			
Melegítési teljesítmény	4000 W	4000 W (1800 W, elektromos)	6000 W	6000 W (1800 W, elektromos)
Névleges bemeneti feszültség	12 V⎓	12 V⎓ 230~ / 240 V, 50 / 60 Hz	12 V⎓	12 V⎓ 230~ / 240 V, 50 / 60 Hz
Bemeneti feszültségtartomány	10 V⎓ 16,5 V⎓	10⎓ … 16,5 V 230~ / 240 V, 50 / 60 Hz	10⎓ … 16,5 V	10⎓ … 16,5 V 230~ / 240 V, 50 / 60 Hz
Áramfelvétel (12 V⎓)	Vízmelegítés: 0,7 A Max. levegőmelegítés: 7 A		Vízmelegítés: 0,7 A Max. levegőmelegítés: 12 A	
Készenléti fogyasztás	5 mA			
Szükséges biztosíték	15 A			
Készülékkategória				
Gázkategória	$I_{3B/P}$ (30), folyékony PB-gáz/butángáz			
Gázcsatlakoztatás nyomása	30 mbar			
Gázfogyasztás				
MAX (Max. levegőmelegítés)	327 g/h		495 g/h	
(Vízmelegítés)	185 g/h			
+ (Kombinált melegítés)	512 g/h			
Készenléti gázfogyasztás	7,7 g/h (vízhőmérséklet fenntartása)			
Névleges fűtési terhelés				
MAX (Max. levegőmelegítő)	4,5 kW (Hs)		6,8 kW (Hs)	
(Vízmelegítő)	2,35 kW (Hs)			
+ (Kombinált melegítő)	6,85 kW (Hs)			
Vízcsatlakoztatás nyomása	max. 2,8 bar (280 kPa)			
Vízmelegítő (víztérfogat 2,8 bar (280 kPa) nyomáson)	10 L			
Vízrendszer nyomása	max. 4,5 bar (450 kPa)			
Felfűtési idő	Körülb. 17 min (10 L, 15 … 60 °C hőmérsékletről felfűtve)			
Üzemi hőmérséklet-tartomány	– 20 … 60 °C			
Méretek (H x Sz x Ma)	514 m × 438 m × 298 m			
Súly	17,3 kg	18,5 kg	17,3 kg	18,5 kg
Frekvenciasáv (WiFi):	2,4 GHz			

	TwinBoost4000	TwinBoost6000H	TwinBoost6000	TwinBoost8000H
RF kimeneti teljesítmény	WiFi: 19,14 dBm (802.11b), 19,22 dBm (802.11g), 18,96 dBm (802.11n20), 19,12 dBm (802.11n40), Bluetooth: 7,93 dBm , Bluetooth LE: 5,93 dBm			
Vizsgálat/tanúsítvány	CE E1 UKCA			

A TwinBoost 4000, TwinBoost 6000, TwinBoost 6000H és TwinBoost 8000H készülékek rádióberendezése megfelel a 2014/53/EU előírások követelményeinek. A készülék megfelelőségi nyilatkozatát a következő címen találhatja meg: documents.dometic.com..

Hrvatski

1 Važne napomene 190
2 Objašnjenje simbola 190
3 Sigurnosne upute 190
4 Opseg isporuke 190
5 Pribor 191
6 Ciljna skupina 191
7 Namjena 191
8 Instalacija 191
9 Prvo puštanje u rad 193
10 Zamjena osigurača 193
11 Čišćenje i održavanje 193
12 Uklanjanje smetnji 195
13 Odlaganje u otpad 199
14 Tehnički podaci 200

1 Važne napomene

Pažljivo pročitajte ove upute i poštujte sve upute, smjernice i upozorenja sadržane u ovim uputama kako biste u svakom trenutku osigurali pravilnu instalaciju, uporabu i održavanje proizvoda. Ove upute MORAJU ostati u blizini ovog proizvoda.

Uporabom proizvoda potvrđujete da ste pažljivo pročitali sve upute, smjernice i upozorenja te da razumijete i pristajete poštovati ovdje navedene uvjete i odredbe. Pristajete koristiti se ovim proizvodom samo za predviđenu svrhu i namjenu te u skladu s uputama, smjernicama i upozorenjima navedenima u ovom priručniku za proizvod, kao i u skladu sa svim važećim zakonima i propisima. Ako ne pročitate i ne poštujete ovdje navedene upute i upozorenja, tada to može dovesti do ozljeđivanja vas i drugih osoba, do oštećenja proizvoda ili druge imovine u blizini. Ovaj priručnik za proizvod, uključujući i upute, smjernice i upozorenja, te povezanu dokumentaciju može biti podložan promjenama i ažuriranjima. Za najnovije podatke o proizvodu posjetite documents.dometic.com.

2 Objašnjenje simbola

Signalna riječ opisuje poruke o sigurnosti i oštećenju imovine, kao i stupanj ili razinu težine potencijalne opasnosti.

UPOZORENJE!
› Naznačuje opasnu situaciju, koja bi, ako se ne izbjegne, mogla rezultirati smrću ili teškim ozljedama.

OPREZ!
› Naznačuje opasnu situaciju, koja bi, ako se ne izbjegne, mogla rezultirati lakšim ili umjerenim ozljedama.

POZOR!
› Naznačuje situaciju, koja bi, ako se ne izbjegne, mogla rezultirati materijalnom štetom.

UPUTA Dodatne informacije za rukovanje proizvodom.

3 Sigurnosne upute

Slijedite sigurnosne upute i zahtjeve proizvođača vozila i servisa.

Obratite pozornost na osnovne informacije o sigurnosti prilikom korištenja električnih uređaja kako biste se zaštitili od sljedećeg:

- Strujni udar
- Opasnosti od požara
- Ozljeda

UPOZORENJE! Opasnost od eksplozije
› Nikada nemojte koristiti uređaj s plinom u sljedećim situacijama:
  - Na benzinskim postajama
  - U parkirnim garažama
  - Na trajektima
  - Pri prijevozu kamp-prikolice ili kampera transportnim vozilom ili vučnim vozilom

UPOZORENJE! Nepoštivanje ovih upozorenja moglo bi dovesti do smrti ili teške ozljede.
› Montažu i popravak ovog proizvoda smije provoditi samo kvalificirano osoblje koje dobro poznaje rizike povezane s njima i državne propise. Neadekvatni popravci mogu prouzročiti ozbiljne opasnosti. Za uslugu popravka molimo kontaktirajte službu za podršku proizvođača (pogledajte zadnju stranicu).
› U slučaju požara koristite samo odobrena sredstva za gašenje. Nemojte koristiti vodu za gašenje požara.
› Prazan spremnik za vruću vodu **NEMOJTE** puniti hladnom vodom.

OPREZ! Nepoštivanje ovih upozorenja moglo bi dovesti do lakše ili umjerene ozljede.
› Uređaj se mora montirati tako da bude stabilan i da ne može pasti.
› Koristite uređaj samo ako ste sigurni da kućište i kabeli nisu oštećeni.
› Neispravni uređaji se ne smiju koristiti.
› Nemojte koristiti uređaj u blizini zapaljivih tekućina.
› Nemojte koristiti uređaj ako nisu montirani vodovi toplog zraka.
› Nikada nemojte dopustiti da se ulaz zraka za izgaranje ili izlaz ispušnih plinova blokira ili začepi.
› Pobrinite se da ulaz zraka za izgaranje i izlaz ispušnih plinova uvijek budu slobodni. Redovito ih pregledavajte i po potrebi čistite. To je posebno važno tijekom zimskih uvjeta, kada snijeg, led ili nečistoće mogu prekriti ili blokirati otvore.
› Pobrinite se da u blizini izlaza zraka ne budu uskladišteni ili montirani zapaljivi predmeti. Potrebno je održavati razmak od minimalno 50 cm.

POZOR! Opasnost od oštećenja
› Koristite uređaj samo u skladu s njegovom namjenom.
› Nemojte provoditi izmjene ili preinake na uređaju.

Postupanje s električnim kabelima

UPOZORENJE! Nepoštivanje ovih upozorenja moglo bi dovesti do smrti ili teške ozljede.
› Priključak na opskrbu električnom energijom smije izvoditi samo kvalificirani električar (npr. VDE 0100, dio 721 u Njemačkoj).

OPREZ! Nepoštivanje ovih upozorenja moglo bi dovesti do lakše ili umjerene ozljede.
› Priključite i položite kabele tako da se preko njih ne možete spotaknuti ili tako da se ne mogu oštetiti.
› Nemojte polagati kablove napajanje na ili pokraj vrućih površina (npr. vodovi toplog zraka).
› Ako je kabel napajanja oštećen, mora ga zamijeniti proizvođač, ovlašteni serviser ili osobe sličnih kvalifikacija.

POZOR! Opasnost od oštećenja
› Koristite kabelske kanale za polaganje kabela kroz zidove s oštrim rubovima.
› Nemojte polagati labave ili svinute kabele pored električno vodljivih materijala (metal).
› Nemojte vući kabele.

4 Opseg isporuke

sl. 1 na stranici 3
sl. 1 na stranici 190

5 Pribor

sl. 2 na stranici 3

Br. na sl. 2 na stranici 191	Opis	Br. art.
1	Upravljačka ploča (upravljački sklop s okretnim gumbom 1.5', DICM) (obavezno)	9620001471
2	Bočna ventilacijska kapa (obavezno)	9600051075, 9600051076, 9600051077
3	Sklopka za otvaranje/zatvaranje prozora (opcionalno)	9600029509
4	Stezaljka crijeva 80 mm (za vod dimnih plinova)	9600051075, 9600051076, 9600051077
5	Stezaljka crijeva 65 mm (za vodove toplog zraka)	

6 Ciljna skupina

Upute u ovom priručniku namijenjene su kvalificiranom osoblju u radionicama koje dobro poznaje smjernice i mjere sigurnosti koje se trebaju primijeniti.

7 Namjena

UPOZORENJE! Opasnost od požara
› Nemojte koristiti grijač dok se vozilo nalazi u zatvorenom prostoru, primjerice u garaži ili drugom slabo prozračenom prostoru.



Grijač je dizajniran za korištenje u kamperima, kamp-kućicama i drugim vozilima s odjeljcima za stanovanje samo ako je plinski sustav montiran sukladno normi EN 1949.

Uređaj **nije** prikladan za montažu u građevinskim strojevima, poljoprivrednim strojevima, komunalnim vozilima, pomorskim plovilima, kućama i apartmanima, lovačkim kućama i brvnarama, vikendicama, predšatorima ili sličnoj opremi.

Uređaj se smije koristiti samo za zagrijavanje pitke vode i grijanje unutarnjeg prostora vozila. **Nikada** ga nemojte koristiti za zagrijavanje drugih tekućina.

Koristite uređaj samo s originalnim vodovima toplog zraka i bočnom ventilacijskom kapom koje je montirao proizvođač. **Nikada** nemojte koristiti druge vodove toplog zraka ili ventilacijske kape.

Uređaj smije raditi tijekom vožnje samo ako su montirane opreme koje sprječavaju nekontrolirano curenje ukapljenog plina u slučaju nesreće (prema UN ECE uredbi 122).

Uređaji, koji nisu montirani sukladno montažnim zahtjevima proizvođača, se ne smiju koristiti.

Ako se uređaj montira u vozila za komercijalnu uporabu, korisnik treba uzeti u obzir zahtjeve nacionalnih zakona i osiguranja.

Uređaj nije namijenjen za upotrebu na visinama iznad 2000 m.

Ovaj je proizvod prikladan samo za predviđenu namjenu i primjenu u skladu s ovim uputama.

Ove upute donose informacije neophodne za pravilnu instalaciju i/ili rad proizvoda. Loša instalacija i/ili nepravilan rad ili održavanje rezultirat će nezadovoljavajućom uspješnošću i mogućim kvarom.

Proizvođač ne preuzima nikakvu odgovornost za bilo kakve ozljede ili oštećenja proizvoda koje nastanu kao rezultat:

- nepravilnog sklapanja, montaže ili priključivanja, uključujući i previsok napon
- nepravilnog održavanja ili uporabe nekih drugih rezervnih dijelova osim originalnih rezervnih dijelova koje isporučuje proizvođač
- izmjena na proizvodu bez izričitog dopuštenja proizvođača
- uporabe u svrhe koje nisu opisane u ovim uputama

Dometic pridržava pravo na izmjene izgleda i specifikacija proizvoda.

8 Instalacija

8.1 Napomene uz montažu

OPREZ! Opasnost od ozljeda
› Montažu uređaja smije provoditi samo kvalificirano osoblje iz specijalizirane tvrtke. Sljedeće informacije namijenjene su tehničarima koji dobro poznaju smjernice i mjere sigurnosti koje se trebaju primijeniti.

UPUTA Preporučuje se ugradnja CO detektora u vozilo.

Napomene uz montažu
Pročitajte kompletne upute za montažu prije montaže uređaja. Sljedeći savjeti i upute moraju se poštivati tijekom montaže uređaja:

UPOZORENJE! Opasnost od strujnog udara
› Razdvojite sve izvore napajanja kad radite na uređaju.

UPOZORENJE! Opasnost od ozljeda
› Zatvorite dovod plina tijekom montaže uređaja i priključivanja na dovod plina.

OPREZ! Opasnost od ozljeda
› Nepropisno izvedena montaža uređaja može dovesti do nepopravljive štete na uređaju i ugroziti sigurnost korisnika.
› Uvijek nosite prikladnu zaštitnu opremu (npr. zaštitne naočale, rukavice).

POZOR! Opasnost od oštećenja
› Pridržavajte se konstrukcijskog projekta vozila i zabrtvite sve otvore napravljene tijekom montaže uređaja.

Propisi
- Ako grijač radi tijekom vožnje, mora se ugraditi sigurnosna zaporna naprava kako bi se spriječilo ne kontrolirano curenje LPG-a u slučaju nesreće (sukladno UN ECE uredbi 122).

  Ako sigurnosna zaporna naprava nije ugrađena, možete priključiti signal D+ na grijač kako biste spriječili bilo kakav rad tijekom vožnje.
- Montaža uređaja u vozila mora odgovarati tehničkim i administrativnim propisima dotične države uporabe (npr. EN 1949).

  Potrebno je poštivati nacionalne zakone i propise (npr. DVGW radni list G 607 za vozila u Njemačkoj).

Napomene uz transport

sl. 3 na stranici 3

Pogledajte **sl. 3** na stranici 192.

Napomene uz mjesto montaže

sl. 4 na stranici 3
sl. 5 na stranici 3
sl. 6 na stranici 3
sl. 7 na stranici 3
sl. 8 na stranici 4
sl. 9 na stranici 4
sl. 10 na stranici 4
sl. 11 na stranici 4
sl. 12 na stranici 4
sl. 13 na stranici 4

UPOZORENJE! Opasnost od gušenja

Ventilacijska kapa mora biti postavljena tako da dimni plinovi ne mogu ući u unutarnji prostor.

› Nikada nemojte provoditi vod dimnih plinova s donje strane vozila. Uvijek provedite vod dimnih plinova na bočnu stranu uz uporabu bočne ventilacijske kape.
› Pridržavajte se napomena navedenih na **sl. 4** na stranici 192 do **sl. 6** na stranici 192.

OPREZ! Opasnost od strujnog udara

Uređaj se mora ugraditi na mjesto zaštićeno od vode.

› Nikada nemojte ugraditi uređaj izravno ispod ili blizu sudopera.
› Nemojte dirati uređaj ako je došao u kontakt s vodom.

- Pridržavajte se napomena navedenih na **sl. 4** na stranici 192 do **sl. 13** na stranici 192.
- Odaberite mjesto kojem se može lako pristupiti za servis te za montažu i demontažu.
- Nemojte postavljati uređaj na materijale ili iznad materijala koji su osjetljivi na toplinu.
- Nemojte postavljati uređaj izravno ispod utičnice.
- Prije montaže uređaja provjerite može li montaža uređaja dovesti do oštećenja nekih dijelova vozila (npr. svjetala, pretinaca, vrata).
- Zbog sigurnosnih razloga zabilježite lokaciju postojećih kabelskih snopova, žica i drugih komponenata u području montaže, posebice onih koje nisu vidljive tijekom montaže uređaja (prilikom bušenja ili uvrtanja vijaka itd.).
- Ako se ventilacijska kapa montira ispod prozora koji se može otvoriti, mora se ugraditi električna sklopka za otvaranje/zatvaranje prozora.
- Pobrinite se da se zrak, koji uređaj uvlači, ne može zagaditi ispušnim plinovima vozila ili dimnim plinovima iz uređaja.
- Sigurnosni i ispusni ventil mora se ugraditi neposredno pored uređaja. Mora biti smješten ispod priključka hladne vode. Mora biti lako dostupan za aktiviranje.

Napomene uz priključivanje na dovod vode

UPOZORENJE! Opasnost za zdravlje

› Uređaj priključite samo na prijenosni dovod vode.
› Nikada nemojte priključivati uređaj na vodu koja nije pitka.

- Montirajte uređaj samo u krug vode koji sadrži tlačnu pumpu s regulatorom tlaka.

Napomene uz crijeva za vodu, plinske cijevi te vodove toplog zraka i dimnih plinova

- Crijeva, cijevi i vodovi moraju se položiti tako da se uređaj može jednostavno demontirati za servisne radove.
- Kako bi se osigurala ispravna funkcija, cijevi i vodovi moraju biti položeni bez naprezanja i tako da budu što je moguće kraći.
- Nemojte prignječiti ili prelamati cijevi i vodove.
- Vodovi toplog zraka i dimnih plinova mogu zagrijati okolinu. Pobrinite se da materijali, koji ne podnose vrućinu, ne dođu u kontakt s vodovima toplog zraka. Održavajte razmak od minimalno 10 mm.
- Crijeva za vodu za spajanje na grijač vode te sigurnosni i ispusni ventil moraju biti prikladni za pitku vodu, otporni na tlak do 4,5 bar (450 kPa) i otporni na vruću vodu do 80 °C.

Napomene uz priključivanje na dovod plina

- Provjerite kompatibilnost informacija tipske pločice sa zahtjevima za dovod plina vozila.

Napomene uz električni sustav

- Samo kvalificirani električar smije priključivati uređaj na električnu struju.
- Provjerite odgovara li specificirani napon na tipskoj pločici specificiranom izvoru napajanja.
- Nemojte polagati kabele koji su labavi ili svinuti pored električno vodljivog materijala (metal).
- Zaštitite kabele od oštrih rubova.
- **Samo TwinBoost 6000H, TwinBoost 8000H:** Montirajte svepolnu sklopku sa širinom otvaranja kontakta od barem 3 mm na strani instalacije izvora izmjeničnog napajanja (230 V).
- **Samo TwinBoost 6000H, TwinBoost 8000H:** Ako se uređaj napaja preko električne mreže, pobrinite se da opskrba izmjeničnim naponom ima automatsku zaštitnu sklopku.

Napomene uz priključivanje na solarni sustav

POZOR! Opasnost od oštećenja

Neregulirana opskrba naponom od solarnog sustava može uništiti elektroniku uređaja.

› Uvijek koristite regulator napona ili akumulator s regulatorom punjenja između uređaja i solarnog panela sukladno normi EN 1648.

8.2 Montaža i priključivanje uređaja

1. Montirajte uređaj prema slici:

   sl. 14 na stranici 4

2. Montirajte upravljačku ploču prema slikama:

   sl. 15 na stranici 4
   sl. 16 na stranici 4
   sl. 17 na stranici 5

3. Za postavljanje senzora temperature pogledajte Postavljanje senzora temperature na stranici 193.

4. **UPUTA**

   Provedite vod ispusnih plinova izravno iza jedinice zakrivljeno u stranu ili prema gore (**sl. 18** na stranici 192). To pomaže u sprječavanju zveckanja i smanjenju buke.

   Pričvrstite vod dimnih plinova najmanje svakih 50 cm (**sl. 18** na stranici 192) pomoću stezaljki (pribor).

   Montirajte vod dimnih plinova i ventilacijsku kapu prema slikama:

   sl. 18 na stranici 5
   sl. 19 na stranici 5
   sl. 20 na stranici 5
   sl. 21 na stranici 5
   sl. 22 na stranici 6

5. Montirajte vodove toplog zraka prema slikama:
   sl. 23 na stranici 6
   sl. 24 na stranici 6
6. Pratite shemu spojeva za vodu prema slici:
   sl. 25 na stranici 6
7. Montirajte sigurnosni i ispusni ventil te priključite dovod hladne vode prema slikama:
   sl. 26 na stranici 6
   sl. 27 na stranici 7
8. Priključite izlaz vruće vode prema slici:
   sl. 28 na stranici 7
9. Priključite odzračno crijevo prema slici:
   sl. 29 na stranici 7
10. Uvjerite se da su radni tlak dovoda plina i uređaja isti, pogledajte tipsku pločicu.
11. Priključite dovod plina prema slici:
    sl. 30 na stranici 7
12. **UPUTA**
    Možete koristiti priključak D+ ako nije instalirana sigurnosna zaporna naprava (sukladno UN ECE uredbi 122).

    Pobrinite se da je na uređaju raspoloživo barem 12 V.

    Priključite uređaj na izvor napajanja prema slici:
    sl. 31 na stranici 7
    Legenda za sliku v, str. 7

Br.	Opis
1	Sklopka za otvaranje/zatvaranje prozora (opcionalna oprema)
2	Senzor temperature prostora

13. Upotrijebite kabelsku spojnicu za pričvršćivanje kabela istosmjernog napajanja, kabla upravljačke ploče i kabela za senzor temperature za ušicu vodilice kabela s unutarnje strane kućišta. To omogućuje manje naprezanja i poravnava kablove s izlaznim otvorom na električnom poklopcu.

8.3 Postavljanje senzora temperature

UPUTA
- Postavite senzor temperature u visini prsa.
- Postavite senzor temperature na suprotnu stranu od otvora za zrak u vozilu.
- Neispravna ugradnja senzora temperature može uzrokovati kvar grijača. Ako je senzor temperature postavljen neispravno, grijač će raditi neprekidno ili prestati raditi bez postizanja ciljne temperature.

sl. 32 na stranici 7

1. Izbušite rupu (⌀ 9,5 mm) u zidu ispred grijača.

   UPUTA Provjerite je li rupa izbušena tako da senzor temperature nije postavljen izvan vozila.
2. Uključite senzor temperature u TA priključak grijača.
3. Umetnite senzor temperature kroz izbušenu rupu.
4. Stavite plastični poklopac na senzor temperature.

9 Prvo puštanje u rad

1. Zalijepite isporučenu naljepnicu sukladno slici:
   sl. 33 na stranici 8
2. Ako se nakon montaže tipskoj pločici više ne može pristupiti, pričvrstite dodatnu tipsku pločicu (kopiju) na mjesto blizu uređaja kojem se može pristupiti.
3. Nakon montaže, neka stručnjak provjeri nepropusnost dovodnog voda plina pomoću metode pada tlaka i neka izda certifikat o testiranju (npr. u Njemačkoj sukladno DVGW radnom listu G 607).
4. Podesite vrijednost za alarm podnapona sukladno slici:
   sl. 34 na stranici 8
5. Podesite sljedeće postavke (pogledajte upute za rukovanje):
   - Maksimalna brzina ventilatora u tihom načinu rada
   - Minimalna brzina ventilatora u načinu rada Ventilacija
6. Zabilježite godinu montaže na tipskoj pločici.
7. Uručite vlasniku vozila upute za rukovanje.
8. Provjerite sve funkcije uređaja, posebice pražnjenje grijača vode.

Kad potpuno novi uređaj prvi put puštate u rad, nakratko se mogu javiti dim i neugodni mirisi.

U tom slučaju pobrinite se za dobru ventilaciju unutarnjeg prostora i pustite da uređaj nekoliko minuta radi na najvišoj temperaturi za samočišćenje:

- Podesite temperaturu prostora na maksimalnu vrijednost
- Odaberite automatski način za grijanje zraka
- Odaberite način vruće vode za grijanje vode

10 Zamjena osigurača

UPOZORENJE! Opasnost od strujnog udara
› Prije servisa ili zamjene osigurača, isključite uređaj, zatvorite dovod plina i odspojite izvor istosmjernog napajanja (12 V).
› **Samo TwinBoost 6000H, TwinBoost 8000H:** Odspojite izvor izmjeničnog napajanja (230 V).

› **UPUTA** Koristite samo osigurače iste vrijednosti.

Zamijenite neispravne osigurače istosmjerne struje sukladno
sl. 35 na stranici 193.
sl. 35 na stranici 8

11 Čišćenje i održavanje

› Očistite uređaj prema slici:
sl. 36 na stranici 8
› Za čišćenje i dezinfekciju nikada nemojte koristiti deterdžente koji sadrže klor.
› Provedite program samočišćenja jednom tjedno: Pogledajte Samočišćenje na stranici 194.
› Ako se bočna ventilacijska kapa nalazi ispod prozora: Provjerite rad sklopke za otvaranje/zatvaranje prozora u sklopu provjere prije putovanja ili sezonske provjere.
› Redovito provjeravajte da su ventilacijska kapa i vod dimnih plinova ispravni i pravilno pričvršćeni, posebice nakon dugih putovanja.
› Redovito aktivirajte sigurnosni i ispusni ventil, barem dva puta godišnje kako biste uklonili naslage kamenca i osigurali pravilan rad.

› Neka stručnjak pregleda uređaj, njegovu opskrbu plinom i vodove za produkte izgaranja sukladno državnim propisima (npr. u Njemačkoj svake 2 godine). Ako ne postoje nacionalni propisi, obavite te radove barem svake 2 godine. Pregled mora biti certificiran na certifikatu o testiranju (npr. DVGW radni list G 607 za vozila u Njemačkoj).

›

Samočišćenje

Za čišćenje sustava od bakterija aktivirajte uređaj na nekoliko minuta pri najvišoj temperaturi za samočišćenje:

1. Podesite temperaturu prostora na maksimalnu vrijednost.
2. Odaberite automatski način AUTO za grijanje zraka.
3. Odaberite način vruće vode za grijanje vode.

12 Uklanjanje smetnji

Verzija firmvera
Očitajte verzije firmvera zaslona (HMI) i uređaja:
sl. 37 na stranici 8

Rutina u slučaju curenja plina (miris plina)

UPOZORENJE! Opasnost od eksplozije
› Izbjegavajte izvore zapaljenja. Odmah ugasite sve otvorene plamenove. Nemojte aktivirati električne sklopke ili uređaje kao što su radio ili mobitel. Nemojte pokretati motor vozila. Nemojte pušiti.

1. Otvorite sve prozore i vrata.
2. Evakuirajte sve osobe iz vozila.
3. Ako je moguće, zatvorite plinske boce izvana.
4. Neka kvalificirano osoblje obavi pregled kompletnog plinskog sustava te po potrebi popravak.
5. Ponovno pustite plinski sustav u rad tek nakon toga.

Zadana rutina za uklanjanje smetnji

UPUTA Provedite zadanu rutinu samo ako je to predloženo u tablici kodova grešaka.

1. Pričekajte 3 min, a zatim ponovno pokrenite uređaj.
2. Ako uređaj ne radi ispravno, obratite se službi za podršku proizvođača.

Kontaktiranje službe za podršku proizvođača
Pogledajte zadnju stranicu ovog priručnika.

12.1 Tablica kodova grešaka

Zaslon prikazuje do 4 koda grešaka i upozorenja.
1. Prođite kroz kodove grešaka:
   sl. 38 na stranici 8
2. Resetirajte kodove grešaka:
   sl. 39 na stranici 8
3. Resetirajte upozorenja:
   sl. 40 na stranici 9

UPUTA Alternativno, možete isključiti sustav pritiskom na gumb ⦿ u trajanju od 3 s.

Smetnja	Mogući uzrok	Rješenje
002	Napon akumulatora nizak	1. Provjerite napon akumulatora i usporedite ga s postavkom podnapona. 2. Napunite akumulator. 3. Priključite vozilo na izvor izmjeničnog napajanja. 4. Ako ništa od gore navedenog ne riješi problem, kontaktirajte službu za podršku proizvođača.
003	Napon akumulatora visok	1. Provjerite napon akumulatora i uvjerite se da je niži od 16,5 V. Ako je napon akumulatora viši od 16,5 V, priključen je ili pogrešan akumulator ili je akumulator neispravan. 2. Zamijenite akumulator akumulatorom za opskrbu istosmjernom strujom sukladno tehničkim podacima (pogledajte tipsku pločicu).

Smetnja	Mogući uzrok	Rješenje
		3. Ako je vozilo priključeno na izmjenično napajanje, provjerite puni li se akumulator. 4. Ako se akumulator puni, provjerite napon punjenja (mora biti niži od 16,5 V da bi se osigurala ispravna funkcija tijekom punjenja).
005	Osigurač pregorio	1. Provjerite osigurače opskrbe istosmjernom strujom (Zamjena osigurača na stranici 193). 2. Ako uređaj ne radi ispravno, obratite se službi za podršku proizvođača.
007	Opća sistemska greška	› Kontaktirajte službu za podršku proizvođača.
008	Komunikacijska pogreška	› Provedite zadanu rutinu.
403	Greška senzora tlaka zraka	› Provedite zadanu rutinu.
404	Greška senzora temperature optočnog zraka	› Provedite zadanu rutinu.
406	Greška senzora temperature vode	› Provedite zadanu rutinu.
408	Greška senzora temperature prostora	› Provedite zadanu rutinu.
409	Greška senzora plamena grijača zraka	› Provedite zadanu rutinu.
410	Greška senzora plamena grijača vode	› Provedite zadanu rutinu.
411	Greška ventilatora izgaranja	› Provedite zadanu rutinu.
412	Greška ventilatora optočnog zraka	› Provedite zadanu rutinu.
413	Greška plinskog ventila 1 grijača zraka	› Provedite zadanu rutinu.
414	Greška plinskog ventila 2 grijača zraka	› Provedite zadanu rutinu.
415	Greška plinskog ventila grijača vode	› Provedite zadanu rutinu.
416	Greška glavnog plinskog ventila	› Provedite zadanu rutinu.
417	Greška releja plinskog ventila	› Provedite zadanu rutinu.
418	Greška pokretanja grijača zraka	1. Provedite zadanu rutinu. 2. Provjerite je li boca s plinom prazna. Ako se uređaj ne pokrene, ali dovod je plina zajamčen, obratite se službi za održavanje.
419	Greška pokretanja grijača vode	1. Provedite zadanu rutinu. 2. Provjerite je li boca s plinom prazna. Ako se uređaj ne pokrene, ali dovod je plina zajamčen, obratite se službi za održavanje.
420	Plamen grijača zraka ugašen	1. Provedite zadanu rutinu. 2. Provjerite je li boca s plinom prazna. Ako se uređaj ne pokrene, ali dovod je plina zajamčen, obratite se službi za održavanje.
421	Plamen grijača vode ugašen	1. Provedite zadanu rutinu. 2. Provjerite je li boca s plinom prazna. Ako se uređaj ne pokrene, ali dovod je plina zajamčen, obratite se službi za održavanje.
422	Pregrijavanje grijača zraka	1. Uvjerite se da je grijač zraka isključen.

Smetnja	Mogući uzrok	Rješenje
		2. Pričekajte 15 min … 30 min dok se uređaj ne ohladi. 3. Provjerite sve rešetke za ulaz zraka i vodove zraka u kabini prema uređaju kako biste se uvjerili da nisu začepljeni. 4. Ponovno pokrenite grijač zraka. 5. Ako uređaj ne radi ispravno, obratite se službi za podršku proizvođača.
423	Pregrijavanje grijača vode	1. Uvjerite se da je grijač vode isključen. 2. Pričekajte 15 min … 30 min dok se uređaj ne ohladi. 3. Provjerite je li grijač vode napunjen vodom. 4. Nadopunite vodu ako nedostaje. 5. Ponovno pokrenite grijač vode. 6. Ako uređaj ne radi ispravno, obratite se službi za podršku proizvođača.
424	Prozor je otvoren (samo ako je instalirana sklopka za otvaranje/zatvaranje prozora)	1. Provjerite je li prozor iznad ventilacijske kape otvoren. 2. Ako je prozor bio otvoren, zatvorite ga i ponovno pokrenite uređaj. 3. Ako je prozor bio zatvoren, provedite zadanu rutinu.
431	Uređaj je prekinut tijekom rada	1. Pričekajte 2 min. 2. Resetirajte upozorenje. 3. Provjerite napajanje.
434	Samostalno isključivanje. Upozorenje na servis je predugo ignorirano.	› Kontaktirajte službu za podršku proizvođača za servis. Uređaj se može ponovno pokrenuti tek nakon servisa.

12.2 Tablica kodova upozorenja

Smetnja	Mogući uzrok	Rješenje
425	Voda je smrznuta	1. Resetirajte upozorenje. ˅ Grijanje vode je isključeno. Radi samo grijanje zraka. 2. Aktivirajte grijanje zraka na najvišoj temperaturi tako da se temperatura unutarnjeg prostora poveća i da grijanje vode opet bude spremno za rad.
432	**Samo TwinBoost 6000H, TwinBoost 8000H:** Izmjenično napajanje odspojeno ili prekinuto.	1. Resetirajte upozorenje. ˅ Grijač sada radi samo na plin. 2. Provjerite napajanje.
433	Potreban je servis	1. Resetirajte upozorenje. 2. Kontaktirajte podršku proizvođača za servis nakon godišnjeg odmora ili prvom prigodom. Ako predugo čekate, grijač će se samostalno isključiti i može se ponovno pokrenuti tek nakon servisa.

12.3 Tablica W/O kodova grešaka

Smetnja	Mogući uzrok	Rješenje
Nema vruće vode, ali grijač pokazuje da je voda vruća.	Grijač je uključen dok je spremnik za vodu prazan.	1. Provjerite je li na HMI uređaju postignuta temperatura vode. 2. Provjerite jesu li sigurnosni i ispusni ventil otvoreni. 3. Napunite spremnik za vodu nakon što se ohladi.  **UPOZORENJE! Ozbiljne ozljede** › Prazan spremnik za vruću vodu **NEMOJTE** puniti hladnom vodom.
Ciljna temperatura nije postignuta.	Aktiviranje tihog načina rada i ograničavanje ventilatora u kabini može spriječiti jedinicu da dosegne ciljnu temperaturu jer to smanjuje ukupnu učinkovitost.	Prijeđite u automatski način.
	Svi su izlazi zatvoreni ili blokirani.	Provjerite sve izlaze.

13 Odlaganje u otpad



Recikliranje ambalaže: Odložite ambalažu u odgovarajuće kante za reciklažu otpada gdje god je to moguće. Ovo odvajanje je nužno jer je pakiranje vrijedan resurs i nepravilno odlaganje može utjecati na zdravlje ljudi i okoliš.



Prekrižena kanta za smeće označava da je proizvod električna ili elektronička oprema ili da sadrži baterije i da se mora sakupljati odvojeno radi pravilne obrade, pravilnog prikupljanja i recikliranja. **Potrošač je zakonski obvezan propisno zbrinuti svu električnu ili elektroničku opremu, baterije ili punjive baterije odvojeno od općeg otpada iz kućanstva!**

To je odvajanje nužno jer su električni uređaji i baterije vrijedni resursi i mogu sadržavati tvari koje su štetne za ljude i okoliš.

Da biste proizvod konačno odložili u otpad, zatražite od svog lokalnog reciklažnog centra ili specijaliziranog trgovca pojedinosti o tomu kako to učiniti u skladu s primjenjivim propisima o odlaganju otpada.

Proizvod i baterije se mogu besplatno odložiti u otpad.

Prije recikliranja ovog proizvoda izvadite sve baterije i punjive baterije.

Baterije koje sadrže više od 0,002 % kadmija ili više od 0,004 % olova označene su kemijskim simbolom za odgovarajući metal: Cd ili Pb.

14 Tehnički podaci

	TwinBoost4000	TwinBoost6000H	TwinBoost6000	TwinBoost8000H
Proizvođač	Dometic Germany GmbH, Hollefeldstr. 63, 48282 Emsdetten, Njemačka			
Identifikacijski broj proizvoda	0063DL3129			
Države prvog odredišta	AT/BE/BG/CH/CY/CZ/DE/DK/EE/ES/FI/FR/GB/GR/HR/HU/IE/ IS/IT/LI/LT/LU/LV/MC/MT/NL/NO/PL/PT/RO/SE/SI/SK/SM/TR			
Tip zaštite	IPX1			
Učinak zagrijavanja	4000 W	4000 W (1800 W električni)	6000 W	6000 W (1800 W električni)
Nazivni ulazni napon	12 V⎓	12 V⎓ 230~ / 240 V, 50 / 60 Hz	12 V⎓	12 V⎓ 230~ / 240 V, 50 / 60 Hz
Raspon ulaznog napona	10 V⎓ 16,5 V⎓	10⎓ … 16,5 V 230~ / 240 V, 50 / 60 Hz	10⎓ … 16,5 V	10⎓ … 16,5 V 230~ / 240 V, 50 / 60 Hz
Potrošnja struje (12 V⎓)	Grijanje vode 0,7 A Maks. grijanje zraka 7 A		Grijanje vode 0,7 A Maks. grijanje zraka 12 A	
Potrošnja u stanju pripravnosti	5 mA			
Potreban osigurač	15 A			
Kategorija uređaja				
Kategorija plina	$I_{3B/P}$ (30), LPG / butan			
Priključni tlak plina	30 mbar			
Potrošnja plina				
MAX (Maks. grijanje zraka)	327 g/h		495 g/h	
(Grijanje vode)	185 g/h			
+ (Kombinirano grijanje)	512 g/h			
Potrošnja plina u stanju pripravnosti:	7,7 g/h (održavanje temperature vode)			
Nazivni dovod topline				
MAX (Maks. grijanje zraka)	4,5 kW (Hs)		6,8 kW (Hs)	
(Grijač vode)	2,35 kW (Hs)			
+ (Kombinirani grijač)	6,85 kW (Hs)			
Priključni tlak vode	Maks. 2,8 bar (280 kPa)			
Grijač vode (volumen vode pri 2,8 bar (280 kPa)	10 L			
Tlak vodovodnog sustava	Maks. 4,5 bar (450 kPa)			
Vrijeme zagrijavanja	oko 17 min (10 L, zagrijano s 15 … 60 °C)			
Raspon radne temperature	– 20 … 60 °C			
Dimenzije D x Š x V	514 m × 438 m × 298 m			
Težina	17,3 kg	18,5 kg	17,3 kg	18,5 kg
Frekvencijski pojas (WiFi):	2,4 GHz			

	TwinBoost4000	TwinBoost6000H	TwinBoost6000	TwinBoost8000H
Izlazna snaga radijske frekvencije	WiFi: 19,14 dBm (802.11b), 19,22 dBm (802.11g), 18,96 dBm (802.11n20), 19,12 dBm (802.11n40), Bluetooth: 7,93 dBm , Bluetooth LE: 5,93 dBm			
Ispitivanje/certifikacija	CE E1 UKCA			

Radijska oprema TwinBoost 4000, TwinBoost 6000, TwinBoost 6000H i TwinBoost 8000H sukladna je zahtjevima direktive 2014/53/EU. Izjavu o sukladnosti uređaja možete pronaći ćete na documents.dometic.com.

Türkçe

1 Önemli notlar....202
2 Sembollerin açıklanması....202
3 Güvenlik uyarıları....202
4 Teslimat kapsamı....202
5 Aksesuar....203
6 Hedef grup....203
7 Amacına Uygun Kullanım....203
8 Montaj....203
9 İlk devreye alma....205
10 Sigortaların değiştirilmesi....205
11 Temizlik ve bakım....205
12 Arızaların Giderilmesi....207
13 Atık İmhası....211
14 Teknik Bilgiler....212

1 Önemli notlar

Bu ürünü doğru monte ettiğinizden ve ürünün daima kullanıma hazır olduğundan emin olmak için lütfen tüm talimatları ve bu ürün kılavuzunda verilen kılavuzları ve uyarıları dikkatlice okuyunuz. Bu talimatlar bu ürün ile birlikte SAKLANMALIDIR.

Bu ürünü kullandığınızda tüm talimatları, kılavuzları ve uyarıları dikkatlice okuduğunuzu ve anladığınızı ve hükümlere ve koşullara bu sözleşmede yer alıyormuş gibi uyacağınıza onay verirsiniz. Bu ürünü sadece amacına ve uygulamaya uygun ve talimatlara, kılavuzlara ve uyarılara uygun bu ürün kılavuzu ile geçerli yasalara ve yönetmeliklere uygun olarak kullanacağınızı kabul ediyorsunuz. Talimatların ve uyarıların burada verildiği gibi okunmaması veya bunlara uyulmaması sonucu kendiniz ve diğer insanlar yaralanabilir veya ürününüz veya yakınında bulunan diğer mallar hasar görebilir. Talimatlar, kılavuzlar ve uyarılar da dahil, bu ürün kılavuzu ve buna ait olan dokümanlarda değişiklikler ve güncellemeler yapılabilir. Güncel ürün bilgileri için lütfen documents.dometic.com adresini ziyaret edin.

2 Sembollerin açıklanması

Bir sinyal sözcüğü, güvenlik ve maddi hasar mesajlarını tanımlar ve ayrıca tehlikenin ciddiyet derecesini veya seviyesini gösterir.

UYARI!
› Önlenmediğinde, can kaybı veya ağır bir yaralanmaya neden olabilecek tehlikeli bir durumu gösterir.

DİKKAT!
› Önlenmediğinde, hafif veya orta derecede bir yaralanmaya neden olabilecek tehlikeli bir durumu gösterir.

İKAZ!
› Önlenmediğinde, maddi hasara neden olabilecek bir durumu gösterir.

NOT Ürünün kullanılması ile ilgili ek bilgiler.

3 Güvenlik uyarıları

Araç üreticisinin ve servis atölyelerinin öngördüğü güvenlik uyarılarına ve koşullara uyun.

Elektrikli cihazları kullanırken aşağıdakilere karşı korunmak için aşağıdaki temel güvenlik bilgilerini dikkate alın:

- Elektrik çarpması
- Yangın tehlikeleri
- Yaralanma

UYARI! Patlama tehlikesi
› Aşağıdaki durumlarda cihazı asla gazla çalıştırmayın:
  - Akaryakıt istasyonlarında
  - Kapalı otoparklarda
  - Feribotlarda
  - Karavanı veya motorlu karavanı bir nakliye aracı ya da çekiciyle taşırken

UYARI! Bu uyarılara uyulmaması can kaybı veya ağır yaralanmaya sebep olabilir.
› Cihazın montajı ve onarımı, yalnızca ilgili riskleri ve ulusal düzenlemeleri bilen kalifiye personel tarafından gerçekleştirilmelidir. Yanlış onarımlar ciddi tehlikelere neden olabilir. Onarım servisi için lütfen üretici destek birimi ile iletişime geçin (arka sayfaya bakın).
› Yangın durumunda, yalnızca onaylı yangın söndürücüleri kullanın. Söndürmek için su kullanmayın.
› Boş sıcak su haznesini soğuk suyla **DOLDURMAYIN**.

DİKKAT! Bu ikazlara uyulmaması hafif veya orta derecede yaralanmaya sebep olabilir.
› Cihaz, düşmemesi için güvenli bir şekilde monte edilmelidir.
› Cihazı sadece muhafazanın ve kabloların hasar görmediğinden eminseniz çalıştırın.
› Arızalı cihazlar kullanılmamalıdır.
› Cihazı yanıcı sıvıların yakınında kullanmayın.
› Sıcak hava kanallarının montajı tamamlanmadan cihazı kullanmayın.
› Yanma havası girişinin veya egzoz çıkışının engellenmesine ya da tıkanmasına asla izin vermeyin.
› Yanma havası girişinin ve egzoz çıkışının her zaman açık kaldığından emin olun. Bunları düzenli olarak kontrol edin ve gerektiğinde temizleyin. Bu, kar, buz veya döküntülerin açıklıkları kapatabileceği ya da tıkayabileceği kış koşullarında özellikle önemlidir.
› Hava çıkışının yakınına hiçbir yanıcı maddenin konmadığından veya depolanmadığından emin olun. En az 50 cm mesafe bırakılmalıdır.

İKAZ! Hasar tehlikesi
› Cihazı yalnızca amacına uygun olarak kullanın.
› Cihazda herhangi bir değişiklik veya dönüştürme yapmayın.

Elektrik kabloları ile ilgili çalışmalar

UYARI! Bu uyarılara uyulmaması can kaybı veya ağır yaralanmaya sebep olabilir.
› Elektrik güç kaynağı yalnızca kalifiye bir elektrikçi tarafından bağlanmalıdır (örn. Almanya'da VDE 0100, Bölüm 721).

DİKKAT! Bu ikazlara uyulmaması hafif veya orta derecede yaralanmaya sebep olabilir.
› Kabloları ayak takılmayacak veya hasar görmeyecek şekilde döşeyin ve sabitleyin.
› Güç kaynağı kablosunu sıcak yüzeylerin (ör. sıcak hava kanalları) üzerine veya yanına döşemeyin.
› Güç kaynağı kablosu hasar görmüşse üretici, onun servis elemanı veya benzeri kalifiye personel tarafından değiştirilmelidir.

İKAZ! Hasar tehlikesi
› Kabloları keskin kenarlı duvarlardan geçirmek için kablo kanalları kullanın.
› Elektriksel olarak iletken malzemelerin (metal) yanına gevşek veya bükülmüş kablolar döşemeyin.
› Kabloları asılarak çekmeyin.

4 Teslimat kapsamı

şekil 1 sayfa 3
şekil 1 sayfa 202

5 Aksesuar

şekil 2 sayfa 3

Numara şekil 2 sayfa 203	Adı	Parça no.
1	Kontrol paneli (Döner Kontrolör 1,5', DICM) (zorunlu)	9620001471
2	Yan davlumbaz (zorunlu)	9600051075, 9600051076, 9600051077
3	Pencere elektrik anahtarı (isteğe bağlı)	9600029509
4	Hortum kelepçesi 80 mm (egzoz kanalı için)	9600051075, 9600051076, 9600051077
5	Hortum kelepçesi 65 mm (sıcak hava kanalları için)	

6 Hedef grup

Bu kılavuzdaki talimatlar, uygulanacak yönergeleri ve güvenlik önlemlerini bilen kalifiye atölye personeline yöneliktir.

7 Amacına Uygun Kullanım

UYARI! Yangın tehlikesi
› Araç garaj veya yetersiz havalandırılan başka bir alan gibi kapalı bir yerdeyken ısıtıcıyı kullanmayın.



Isıtıcı, yalnızca gaz sistemi montajının EN 1949'a uygun olarak yapılmış olması halinde, motorlu karavanlar, karavanlar ve yaşam bölmeleri olan başka taşıtlarda kullanılmak üzere tasarlanmıştır.

Cihaz, inşaat makineleri, tarım makineleri, ticari araçlar, deniz araçları, evler ve apartmanlar, avcılık ve ormancılık kabinleri, hafta sonu evleri, tente çadırlar veya benzeri ekipmanlara montaj için uygun **değildir**.

Cihaz sadece içme suyunu ısıtmak ve aracın içini ısıtmak için kullanılmalıdır. **Asla** başka sıvılar ısıtmak için kullanmayın.

Cihazı sadece üreticinin orijinal sıcak hava kanalları ve yan davlumbazı takılı iken kullanın. **Asla** başka sıcak hava kanalları veya davlumbazlar kullanmayın.

Cihaz sürüş sırasında sadece, kaza durumunda kontrolsüz sıvı gaz sızıntısını önleyici sistemlerin kurulu olması halinde çalıştırılmalıdır (UN-ECE yönetmeliği 122'ye göre).

Üreticinin montaj gereksinimlerine göre montajı yapılmamış cihazların kullanılmasına izin verilmez.

Cihaz ticari kullanım amaçlı araçlara monte edilmişse operatör tarafından ulusal yasal ve sigorta gerekliliklerinin dikkate alınması gerekir.

Cihaz, 2000 m üzerindeki rakımlarda kullanılmak üzere tasarlanmamıştır.

Bu ürün sadece amacına ve uygulamaya ve bu talimatlara uygun olarak kullanılmalıdır.

Bu kılavuzda ürünün doğru olarak monte edilmesi ve/veya kullanılması için gerekli bilgiler verilmektedir. Doğru yapılmayan montaj ve/veya yanlış işletim ya da bakım, performansın yetersiz olmasına ve olası bir arızaya neden olabilir.

Üretici, aşağıdaki durumların neden olduğu yaralanmalardan veya ürün hasarlarından sorumlu değildir:

- Aşırı voltaj da dahil olmak üzere hatalı kurulum, montaj veya bağlantı
- Yanlış bakım veya üretici tarafından sağlanan orijinal yedek parçalardan başka yedek parçalar kullanılması
- Üreticisinden açıkça izin almadan cihazda değişiklikler yapılması
- Bu kılavuzda tanımlananların dışında amaçlar için kullanıldığında

Dometic ürünün görünümünde ve ürün özelliklerinde değişiklik yapma hakkını saklı tutar.

8 Montaj

8.1 Montaj ile ilgili notlar

DİKKAT! Yaralanma riski
› Cihazın montajı, sadece uzman bir şirketin kalifiye personeli tarafından yapılmalıdır. Aşağıdaki bilgiler, uygulanacak yönergeleri ve güvenlik önlemlerini bilen teknisyenlere yöneliktir.

NOT Araca bir CO dedektörü takılması önerilir.

Montaj ile ilgili notlar
Cihaz montajından önce bu montaj kılavuzunu tamamen okuyun. Cihaz montajında aşağıdaki ipuçlarına ve talimatlara uyulmalıdır:

UYARI! Elektrik çarpması tehlikesi
› Cihaz üzerinde çalışırken tüm güç kaynaklarının bağlantısını kesin.

UYARI! Yaralanma riski
› Cihaz montajında ve gaz kaynağına bağlanırken gaz beslemesini kapatın.

DİKKAT! Yaralanma riski
› Cihazın yanlış montajı, cihazda onarılamaz hasarlara neden olabilir ve kullanıcının güvenliğini riske atabilir.
› Daima uygun koruyucu ekipman kullanın (örn. koruyucu gözlük, eldiven).

İKAZ! Hasar tehlikesi
› Cihaz montajında aracın statiğini ve oluşan tüm açıklıkların sızdırmazlığını gözlemleyin.

Yönetmelikler
- Cihaz sürüş sırasında çalıştırılıyorsa bir kaza durumunda LPG'nin kontrolsüz bir şekilde sızmasını önlemek için emniyet kapama cihazı takılmalıdır (UN ECE yönetmeliği 122'ye göre).

  Herhangi bir emniyet kapama cihazı takılı değilse sürüş sırasında herhangi bir çalışmayı önlemek için D+ sinyalini cihaza bağlayabilirsiniz.
- Cihazın araçlara montajı, ilgili ülkenin teknik ve idari düzenlemelerine uygun olmalıdır (örn. EN 1949).

  Ulusal mevzuat ve yönetmeliklere (örn. Almanya'daki araçlar için DVGW Çalışma Sayfası G 607) uyulmalıdır.

Taşımayla ilgili notlar
şekil 3 sayfa 3
Bkz. **şekil 3** sayfa 203.

Montaj yeri ile ilgili notlar

şekil 4 sayfa 3
şekil 5 sayfa 3
şekil 6 sayfa 3
şekil 7 sayfa 3
şekil 8 sayfa 4
şekil 9 sayfa 4
şekil 10 sayfa 4
şekil 11 sayfa 4
şekil 12 sayfa 4
şekil 13 sayfa 4

UYARI! Boğulma riski
Davlumbaz, egzoz gazları içeri giremeyecek şekilde yerleştirilmelidir.
› Egzoz kanalını asla aracın altından dışarı doğru götürmeyin. Egzoz kanalını her zaman bir yan davlumbaz kullanarak yana doğru götürün.
› **şekil 4** sayfa 204 ile **şekil 6** sayfa 204 arasında verilen notlara uyun.

DİKKAT! Elektrik çarpması tehlikesi
Cihaz sudan korunacak bir yere monte edilmelidir.
› Cihazı asla doğrudan bir lavabonun altına veya yakınına kurmayın.
› Suyla temas etmesi durumunda cihaza dokunmayın.

- **şekil 4** sayfa 204 ile **şekil 13** sayfa 204 arasında verilen notlara uyun.
- Montaj, söküm ve servis için kolayca erişilebilen bir yer seçin.
- Cihazı ısıya duyarlı malzemelerin üzerine veya yukarısına yerleştirmeyin.
- Cihazı doğrudan güç kaynağı soketinin altına yerleştirmeyin.
- Cihazı monte etmeden önce, cihazın montajından dolayı herhangi bir araç bileşeninin (lamba, dolap, kapı gibi) zarar görüp görmeyeceğini kontrol edin.
- Cihazı monte ederken (delme veya vidalama yaparken vb.) güvenlik nedeniyle cihaz montaj alanındaki özellikle görünmeyenler olmak üzere tüm kablo demetlerinin, kabloların ve diğer bileşenlerin konumuna dikkat edin.
- Davlumbaz, açılabilen bir pencerenin altına monte edilmişse pencere elektrik anahtarı takılmalıdır.
- Cihaz tarafından emilen havanın araç egzoz gazları veya cihazdan çıkan egzoz gazı ile kirlenmediğinden emin olun.
- Emniyet ve tahliye vanası doğrudan cihazın yanına monte edilmelidir. Soğuk su bağlantısının altına yerleştirilmelidir. Çalışma için kolayca erişilebilir olmalıdır.

Su kaynağına bağlantı hakkında notlar

UYARI! Sağlık için tehlike
› Cihazı yalnızca taşınabilir bir su kaynağına bağlayın.
› Cihazı asla içme suyu olmayan suya bağlamayın.

- Cihazı yalnızca basınç regülatörüne sahip basınç pompası içeren bir su devresine monte edin.

Su hortumları, gaz boruları, sıcak hava ve egzoz kanalları hakkında notlar

- Hortumlar, borular ve kanallar, servis çalışması için cihaz kolayca çıkarılabilecek şekilde döşenmelidir.
- Doğru çalışmasını sağlamak için borular ve kanallar gerilimsiz ve mümkün olduğunca kısa döşenmelidir.
- Boruları ve kanalları ezmeyin veya bükmeyin.
- Sıcak hava kanalları ve egzoz kanalları çevrelerini ısıtabilir. Sıcak hava kanallarının ısıdan zarar görebilecek herhangi bir malzemeye temas etmemesine dikkat edin. En az 10 mm mesafe bırakın.
- Su ısıtıcısına, emniyet ve tahliye vanasına bağlanan su hortumları, içme suyu için güvenli, 4,5 bar'a (450 kPa) kadar basınca ve 80 °C'ye kadar sıcak suya dayanıklı olmalıdır.

Gaz kaynağına bağlantı hakkında notlar

- Cihaz bilgi etiketindeki verilerin, aracın gaz besleme gereksinimleriyle uyumluluğunu kontrol edin.

Elektrik sistemi hakkında notlar

- Cihazın elektrik beslemesini yalnızca kalifiye bir elektrikçi bağlamalıdır.
- Cihaz bilgi etiketinde belirtilen voltaj değerinin güç kaynağının voltaj değeri ile aynı olmasına dikkat edin.
- Gevşek veya bükülmüş kabloları elektriği ileten malzemelerin (metal) yanına döşemeyin.
- Kabloları keskin kenarlardan koruyun.
- **Yalnızca TwinBoost 6000H, TwinBoost 8000H:** AC beslemesi (230 V) için montaj tarafına kontak açıklığı en az 3 mm olan çok kutuplu bir şalter takın.
- **Yalnızca TwinBoost 6000H, TwinBoost 8000H:** Cihaz şebekeden güç alıyorsa AC voltaj beslemesine kaçak akım rölesi bağlı olduğundan emin olun.

Güneş enerji sistemi bağlantısı hakkında notlar

İKAZ! Hasar tehlikesi
Cihazın elektronik bölümü, güneş enerjisi sisteminden gelen düzensiz bir voltaj beslemesinden dolayı zarar görebilir.
› Cihaz ile güneş paneli arasında her zaman EN 1648 standardına uygun voltaj regülatörü veya şarj regülatörlü akü kullanın.

8.2 Cihazın montajı ve bağlanması

1. Cihazı şekle uygun olarak monte edin:
   şekil 14 sayfa 4
2. Kontrol panelini şekillere uygun olarak monte edin:
   şekil 15 sayfa 4
   şekil 16 sayfa 4
   şekil 17 sayfa 5
3. Sıcaklık sensörünü takın, bkz. Sıcaklık sensörü montajı sayfa 205.
4. **NOT**
   Egzoz kanalını üniteden sonra yana veya yukarı doğru bükerek yönlendirin (**şekil 18** sayfa 204). Bu, tıkırtıyı önler ve gürültüyü azaltır.

   Egzoz kanalını en az 50 cm'de bir (**şekil 18** sayfa 204) kelepçe (aksesuar) kullanarak sabitleyin.

   Egzoz kanalını ve davlumbazı şekillere uygun olarak monte edin:
   şekil 18 sayfa 5
   şekil 19 sayfa 5
   şekil 20 sayfa 5
   şekil 21 sayfa 5
   şekil 22 sayfa 6
5. Sıcak hava kanallarını şekillere uygun olarak monte edin:
   şekil 23 sayfa 6
   şekil 24 sayfa 6
6. Sıcak su bağlantılarında şekle uyun:
   şekil 25 sayfa 6

7. Emniyet ve tahliye vanasını monte edin ve şekillere uygun olarak soğuk su kaynağına bağlayın:
   şekil 26 sayfa 6
   şekil 27 sayfa 7
8. Sıcak su çıkışını şekle uygun olarak bağlayın:
   şekil 28 sayfa 7
9. Havalandırma hortumunu şekle uygun olarak bağlayın:
   şekil 29 sayfa 7
10. Gaz kaynağının ve cihazın çalışma basıncının aynı olduğundan emin olmak için cihaz bilgi etiketine bakın.
11. Gaz kaynağına bağlantıyı şekle uygun olarak yapın:
    şekil 30 sayfa 7
12. **NOT**
    Emniyet kapama cihazı (UN ECE yönetmeliği 122'ye göre) monte edilmemişse D+ bağlantısını kullanabilirsiniz.

    Cihazda en az 12 V olduğundan emin olun.

    Cihazı güç kaynağına şekle uygun olarak bağlayın:
    şekil 31 sayfa 7
    Açıklama şekil v, sayfa 7

No.	Adı
1	Pencere elektrik anahtarı (isteğe bağlı aksesuar)
2	Oda sıcaklığı sensörü

13. DC güç kaynağı kablosunu, kontrol paneli kablosunu ve sıcaklık sensörü kablosunu muhafazanın iç tarafındaki kablo kılavuz deliğine sabitlemek için bir kablo bağı kullanın. Bu, gerginliği azaltır ve kabloları elektrik kapağındaki çıkış deliğiyle hizalar.

8.3 Sıcaklık sensörü montajı

NOT
- Sıcaklık sensörünü göğüs hizasına takın.
- Sıcaklık sensörünü araçtaki hava çıkışlarının karşı tarafına takın.
- Sıcaklık sensörünün yanlış montajı, ısıtıcının arızalanmasına neden olabilir. Sıcaklık sensörünün montajı yanlışsa ısıtıcı sürekli çalışır veya hedef sıcaklığa ulaşmadan çalışmayı durdurur.

şekil 32 sayfa 7

1. Isıtıcının önündeki duvara bir delik (⌀ 9,5 mm) açın.

   NOT Deliğin, sıcaklık sensörünün aracın dışına yerleştirilmeyecek şekilde açıldığından emin olun.
2. Sıcaklık sensörünü ısıtıcının TA konektörüne takın.
3. Sıcaklık sensörü açılan delikten geçirin.
4. Plastik kapağı sıcaklık sensörünün üzerine koyun.

9 İlk devreye alma

1. Birlikte verilen etiketi şekle uygun olarak yapıştırın:
   şekil 33 sayfa 8
2. Montaj sonrasında değer etiketine artık erişilemiyorsa cihaz ile birlikte verilen değer etiketini (kopya) cihaza yakın, erişilebilir bir yere yapıştırın.
3. Montaj sonrasında, gaz besleme hattının sızdırmazlığını basınç düşürme yöntemini kullanarak bir uzmana kontrol ettirin ve bir test sertifikası alın (örn. Almanya'da DVGW çalışma sayfası G 607'ye göre).
4. Düşük voltaj alarmı için değeri şekle uygun şekilde ayarlayın:
   şekil 34 sayfa 8
5. Aşağıdaki ayarları yapın (kullanım kılavuzuna bakın):
   - Sessiz modda maksimum fan hızı
   - Havalandırma modunda minimum fan hızı
6. Değer etiketine montaj yılını yazın.
7. Araç sahibine kullanma kılavuzunu verin.
8. Özellikle su ısıtıcısının boşaltılması dahil olmak üzere cihazın tüm fonksiyonlarını kontrol edin.

Yeni bir cihaz ilk kez devreye alındığında kısa süreliğine duman ve koku oluşabilir.

Bu durumda, iç mekanın iyi havalandırıldığından emin olun ve kendi kendini temizlemesi için cihazı birkaç dakika en yüksek sıcaklık seviyesinde çalıştırın:

- Oda sıcaklığını maksimum değere ayarlayın
- Hava ısıtma için otomatik modu seçin
- Su ısıtma için sıcak modu seçin

10 Sigortaların değiştirilmesi

UYARI! Elektrik çarpma tehlikesi
› Sigortaların bakımından veya değiştirilmesinden önce cihazı kapatın, gaz beslemesini kapatın ve DC (12 V) beslemesini kesin.
› **Yalnızca TwinBoost 6000H, TwinBoost 8000H:** AC (230 V) beslemesini kesin.

› **NOT** Sadece aynı değere sahip sigortaları kullanın.

Bozuk DC sigortalarını **şekil 35** sayfa 205 üzerinde gösterildiği gibi değiştirin.
şekil 35 sayfa 8

11 Temizlik ve bakım

› Cihazı şekle uygun olarak temizleyin:
şekil 36 sayfa 8
› Temizlik ve dezenfeksiyon için asla klor içeren deterjanlar kullanmayın.
› Kendi kendini temizleme işlemini haftada bir kez gerçekleştirin: Bkz. Kendi kendini temizleme sayfa 206.
› Yan davlumbaz bir pencerenin altına yerleştirilmişse: Sürüş öncesi veya mevsimsel kontrol olarak pencere anahtarının çalışıp çalışmadığını kontrol edin.
› Özellikle uzun yolculuklardan sonra, davlumbazın ve egzoz kanalının sağlam ve doğru şekilde sabitlenmiş olduğunu düzenli olarak kontrol edin.
› Kireç tortularını gidermek ve düzgün çalışmasını sağlamak için emniyet ve tahliye vanasını yılda en az iki kez düzenli olarak çalıştırın.
› Cihazı, gaz beslemesini ve yanma ürünleri için kanalları ulusal yönetmeliklere uygun olarak bir uzmana kontrol ettirin (örn. Almanya'da her 2 yılda bir). Ulusal bir düzenleme yoksa bu işlem en geç 2 yılda bir yapılmalıdır. Muayene, bir test sertifikası ile onaylanmalıdır (örn. Almanya'daki araçlar için DVGW Çalışma Sayfası G 607).
›

Kendi kendini temizleme

Sistemi bakterilere karşı temizlemek amacıyla cihazı, kendi kendini temizlemesi için en yüksek sıcaklık seviyesinde birkaç dakika çalıştırın:

1. Oda sıcaklığını maksimum değere ayarlayın.
2. Hava ısıtma için otomatik modu AUTO seçin.
3. Su ısıtma için sıcak modu seçin.

12 Arızaların Giderilmesi

Donanım yazılımı sürümü
Ekranın (HMI) ve cihazın donanım yazılımı sürümlerini okuyun:
şekil 37 sayfa 8

Gaz kaçağı durumunda yapılacaklar (gaz kokusu)

UYARI! Patlama tehlikesi
› Ateşleme kaynaklarından kaçının. Tüm açık alevleri derhal söndürün. Elektrik düğmelerini veya radyo ya da cep telefonu gibi cihazları çalıştırmayın. Araç motorunu çalıştırmayın. Sigara içmeyin.

1. Tüm pencere ve kapıları açın.
2. Tüm kişileri araçtan tahliye edin.
3. Mümkünse gaz tüplerini dışarıdan kapatın.
4. Tüm gaz sistemini kontrol ettirin ve gerekirse kalifiye personele tamir ettirin.
5. Ancak bu işlemden sonra gaz sistemini tekrar devreye alın.

Sorun giderme için varsayılan rutin

NOT Varsayılan rutini yalnızca hata kodu tablosunda önerilmişse uygulayın.

1. 3 min bekleyin, sonra yeniden başlatın.
2. Cihaz düzgün çalışmazsa üreticinin destek birimi ile iletişime geçin.

Üretici destek birimi ile iletişim kurma
Bu kılavuzun arka sayfasına bakın.

12.1 Hata kodu tablosu

Ekranda 4 adede kadar hata kodu ve uyarı gösterilir.
1. Hata kodları arasında gezinme:
   şekil 38 sayfa 8
2. Hata kodlarını sıfırlama:
   şekil 39 sayfa 8
3. Uyarıları sıfırlama:
   şekil 40 sayfa 9

NOT Alternatif olarak ⦿ düğmesine 3 s boyunca basarak sistemi kapatabilirsiniz.

Sorun	Neden	Çare
002	Akü voltajı düşük	1. Akü voltajını kontrol edin ve düşük voltaj ayarıyla karşılaştırın. 2. Aküyü şarj edin. 3. Aracı AC güce bağlayın. 4. Yukarıdakilerden hiçbiri sorunu çözmezse üretici destek birimi ile iletişime geçin.
003	Akü voltajı yüksek	1. Akü voltajını kontrol edin ve 16,5 V değerinden düşük olduğundan emin olun. Akü voltajı 16,5 V'tan yüksekse ya yanlış bir akü bağlanmıştır ya da akü arızalıdır. 2. Aküyü, teknik verilere göre doğru DC güç sağlayan aküyle değiştirin (bkz. değer etiketi). 3. Araç AC güce bağlıysa akünün şarj olup olmadığını kontrol edin.

Sorun	Neden	Çare
		4. Akü şarj oluyorsa şarj voltajını kontrol edin (şarj sırasında düzgün çalışmasını sağlamak için 16,5 V değerinden düşük olmalıdır).
005	Sigorta atmış	1. DC güç sigortalarını kontrol edin (Sigortaların değiştirilmesi sayfa 205). 2. Cihaz düzgün çalışmıyorsa üretici destek birimi ile iletişime geçin.
007	Genel sistem hatası	› Üretici destek birimi ile iletişime geçin.
008	İletişim hatası	› Varsayılan rutini uygulayın.
403	Hava basıncı sensörü hatası	› Varsayılan rutini uygulayın.
404	Sirkülasyon havası sıcaklık sensörü hatası	› Varsayılan rutini uygulayın.
406	Su sıcaklığı sensörü hatası	› Varsayılan rutini uygulayın.
408	Oda sıcaklığı sensörü hatası	› Varsayılan rutini uygulayın.
409	Hava ısıtıcısı alev sensörü hatası	› Varsayılan rutini uygulayın.
410	Su ısıtıcısı alev sensörü hatası	› Varsayılan rutini uygulayın.
411	Yanma fanı hatası	› Varsayılan rutini uygulayın.
412	Sirkülasyon üfleyici hatası	› Varsayılan rutini uygulayın.
413	Hava ısıtıcısı gaz vanası 1 hatası	› Varsayılan rutini uygulayın.
414	Hava ısıtıcısı gaz vanası 2 hatası	› Varsayılan rutini uygulayın.
415	Su ısıtıcısı gaz vanası hatası	› Varsayılan rutini uygulayın.
416	Ana gaz vanası hatası	› Varsayılan rutini uygulayın.
417	Gaz vanası röle hatası	› Varsayılan rutini uygulayın.
418	Hava ısıtıcısı başlatma hatası	1. Varsayılan rutini uygulayın. 2. Gaz tüpünün boş olup olmadığını kontrol edin. Cihaz çalışmaz ancak gaz beslemesi sağlanırsa servis ile iletişime geçin.
419	Su ısıtıcısı başlatma hatası	1. Varsayılan rutini uygulayın. 2. Gaz tüpünün boş olup olmadığını kontrol edin. Cihaz çalışmaz ancak gaz beslemesi sağlanırsa servis ile iletişime geçin.
420	Hava ısıtıcısı alevi söndü	1. Varsayılan rutini uygulayın. 2. Gaz tüpünün boş olup olmadığını kontrol edin. Cihaz çalışmaz ancak gaz beslemesi sağlanırsa servis ile iletişime geçin.
421	Su ısıtıcısı alevi söndü	1. Varsayılan rutini uygulayın. 2. Gaz tüpünün boş olup olmadığını kontrol edin. Cihaz çalışmaz ancak gaz beslemesi sağlanırsa servis ile iletişime geçin.
422	Hava ısıtıcısı aşırı ısınma	1. Hava ısıtıcısının kapalı olduğundan emin olun. 2. Cihaz soğuyana kadar 15 min … 30 min bekleyin. 3. Tüm hava giriş ızgaralarının ve cihaza giden kabin hava kanallarının tıkalı olup olmadığını kontrol edin. 4. Hava ısıtıcısını yeniden başlatın.

Sorun	Neden	Çare
		5. Cihaz düzgün çalışmıyorsa üretici destek birimi ile iletişime geçin.
423	Su ısıtıcı aşırı ısınıyor	1. Su ısıtıcısının kapalı olduğundan emin olun. 2. Cihaz soğuyana kadar 15 min … 30 min bekleyin. 3. Su ısıtıcısının suyla dolu olup olmadığını kontrol edin. 4. Su eksikse tamamlayın. 5. Su ısıtıcısını yeniden başlatın. 6. Cihaz düzgün çalışmıyorsa üretici destek birimi ile iletişime geçin.
424	Pencere açık (sadece pencere anahtarı takılıysa)	1. Davlumbazın üstündeki pencerenin açık olup olmadığını kontrol edin. 2. Pencere açıksa pencereyi kapatın ve cihazı yeniden başlatın. 3. Pencere kapalıysa varsayılan rutini gerçekleştirin.
431	Cihaz çalışırken kesintiye uğradı.	1. 2 min bekleyin. 2. Uyarıyı sıfırlayın. 3. Güç kaynağını kontrol edin.
434	Kendi kendine kapanma. Servis uyarısı çok uzun süre göz ardı edildi.	› Servis için üretici destek birimi ile iletişime geçin. Cihaz ancak servis hizmetinden sonra yeniden çalıştırılabilir.

12.2 Uyarı kodu tablosu

Sorun	Neden	Çare
425	Su donmuş	1. Uyarıyı sıfırlayın. ˅ Su ısıtma kapatılır. Sadece hava ısıtma çalışıyor. 2. İç sıcaklığın artması ve su ısıtıcısının tekrar çalışmaya hazır olması için hava ısıtıcısını en yüksek seviyede çalıştırın.
432	**Yalnızca TwinBoost 6000H, TwinBoost 8000H:** AC güç bağlantısı kesildi veya kesintiye uğradı.	1. Uyarıyı sıfırlayın. ˅ Isıtıcı artık sadece gazla çalışmaktadır. 2. Güç kaynağını kontrol edin.
433	Servis gerekli	1. Uyarıyı sıfırlayın. 2. Tatilinizden sonra veya bir sonraki fırsatta servis için üretici destek birimi ile iletişime geçin. Çok uzun süre beklerseniz ısıtıcı kendini kapatır ve ancak servisten sonra yeniden başlatılabilir.

12.3 W/O hata kodu tablosu

Sorun	Neden	Çare
Sıcak su yok ancak ısıtıcı suyun sıcak olduğunu gösteriyor.	Isıtıcı, su haznesi boşken açıldı.	1. HMI'da su sıcaklığına ulaşılıp ulaşılmadığını kontrol edin. 2. Emniyet ve tahliye vanasının açık olup olmadığını kontrol edin.

Sorun	Neden	Çare
		3. Soğuduktan sonra su haznesini doldurun. **UYARI! Ciddi yaralanma** › Boş sıcak su haznesini soğuk suyla **DOLDURMAYIN**.
Hedef sıcaklığa ulaşılmadı.	Sessiz modu etkinleştirmek ve kabin fanını sınırlamak, ünitenin genel performansını azalttığı için ünitenin hedef sıcaklığa ulaşmasını engelleyebilir.	Otomatik moda geçin.
	Tüm çıkışlar kapalı veya tıkalı.	Tüm çıkışları kontrol edin.

13 Atık İmhası



Ambalaj malzemesi geri dönüşümü: Ambalaj malzemesini mümkünse ilgili geri dönüşüm atık sistemine kazandırın. Ambalajın değerli bir kaynak olması ve uygun olmayan şekilde bertaraf edilmesinin insan sağlığını ve çevreyi etkileyebilecek olması nedeniyle bu ayırma gereklidir.



Çarpı işaretli tekerlekli çöp kutusu simgesi, ürünün elektrikli veya elektronik bir ekipman olduğunu veya pil içerdiğini ve uygun şekilde işlenmesi, geri kazanılması ve geri dönüştürülmesi için ayrı olarak toplanması gerektiğini belirtir. **Tüketici yasal olarak tüm elektrikli veya elektronik cihazları, pilleri ve şarj edilebilir pilleri genel ev atıklarından ayrı olarak uygun şekilde bertaraf etmekle yükümlüdür!**

Piller ve elektrikli cihazlar değerli kaynaklar olduğundan ve insanlara ve çevreye zararlı maddeler içerebileceğinden bu ayırma gereklidir.

Ürünü nihai olarak imha etmek için bu işlemin geçerli imha yönetmeliklerine göre nasıl yapılacağı hakkında ayrıntılı bilgi için yerel geri dönüşüm merkezine veya uzman satıcınıza danışın.

Ürün ve piller ücretsiz olarak bertaraf edilebilir.

Bu ürünü geri dönüştürmeden önce tüm pil ve şarj edilebilir pilleri çıkarın.

0,002 % oranından fazla kadmiyum veya 0,004 % oranından fazla kurşun içeren piller ilgili metalin kimyasal sembolüyle işaretlenmiştir: Cd veya Pb.

14 Teknik Bilgiler

	TwinBoost4000	TwinBoost6000H	TwinBoost6000	TwinBoost8000H
Üretici	Dometic Germany GmbH, Hollefeldstr. 63, 48282 Emsdetten, Germany			
Ürün Kimlik Numarası	0063DL3129			
İlk varış ülkesi	AT/BE/BG/CH/CY/CZ/DE/DK/EE/ES/FI/FR/GB/GR/HR/HU/IE/ IS/IT/LI/LT/LU/LV/MC/MT/NL/NO/PL/PT/RO/SE/SI/SK/SM/TR			
Koruma sınıfı	IPX1			
Isıtma kapasitesi	4000 W	4000 W (1800 W elektrik)	6000 W	6000 W (1800 W elektrik)
Nominal giriş voltajı	12 V⎓	12 V⎓ 230~ / 240 V, 50 / 60 Hz	12 V⎓	12 V⎓ 230~ / 240 V, 50 / 60 Hz
Giriş voltajı aralığı	10 V⎓ 16,5 V⎓	10⎓ … 16,5 V 230~ / 240 V, 50 / 60 Hz	10⎓ … 16,5 V	10⎓ … 16,5 V 230~ / 240 V, 50 / 60 Hz
Akım tüketimi (12 V⎓)	Su ısıtma 0,7 A Maks. hava ısıtma 7 A		Su ısıtma 0,7 A Maks. hava ısıtma 12 A	
Bekleme tüketimi	5 mA			
Gerekli sigorta	15 A			
Cihaz kategorisi				
Gaz kategorisi	$I_{3B/P}$ (30), LPG / Bütan			
Gaz bağlantı basıncı	30 mbar			
Gaz tüketimi				
(Maks. hava ısıtma)	327 g/h		495 g/h	
(Su ısıtma)	185 g/h			
+ (Kombi ısıtma)	512 g/h			
Beklemede gaz tüketimi	7,7 g/h (su sıcaklığını korur)			
Nominal ısı girişi				
(Maks. hava ısıtıcı)	4,5 kW (Hs)		6,8 kW (Hs)	
(Su ısıtıcısı)	2,35 kW (Hs)			
+ (Kombi ısıtıcı)	6,85 kW (Hs)			
Su bağlantı basıncı	maks. 2,8 bar (280 kPa)			
Su ısıtıcı (2,8 bar (280 kPa için su hacmi)	10 L			
Su sistemi basıncı	maks. 4,5 bar (450 kPa)			
Isıtma süresi	Yaklaşık 17 min (10 L, 15 … 60 °C'ye kadar ısıtılmış)			
Çalışma sıcaklığı aralığı	– 20 … 60 °C			
Boyutlar U x G x Y	514 m × 438 m × 298 m			
Ağırlık	17,3 kg	18,5 kg	17,3 kg	18,5 kg
Frekans bandı (WiFi)	2,4 GHz			

	TwinBoost4000	TwinBoost6000H	TwinBoost6000	TwinBoost8000H
RF çıkış gücü	WiFi: 19,14 dBm (802.11b), 19,22 dBm (802.11g), 18,96 dBm (802.11n20), 19,12 dBm (802.11n40), Bluetooth: 7,93 dBm , Bluetooth LE: 5,93 dBm			
Denetleme/sertifika	CE E1 UKCA			

TwinBoost 4000, TwinBoost 6000, TwinBoost 6000H ve TwinBoost 8000H, telsiz donanımları 2014/53/AB yönetmeliğinin gerekliliklerine uygundur. Cihazın Uygunluk Beyanı'nı documents.dometic.com. adresinde bulabilirsiniz

Slovenščina

1 Pomembna obvestila..... 214
2 Razlaga simbolov..... 214
3 Varnostni napotki..... 214
4 Obseg dobave..... 214
5 Dodatna oprema..... 215
6 Ciljna skupina..... 215
7 Predvidena uporaba..... 215
8 Namestitev..... 215
9 Začetni zagon..... 217
10 Zamenjava varovalk..... 217
11 Čiščenje in vzdrževanje..... 217
12 Odpravljanje težav..... 219
13 Odstranjevanje..... 223
14 Tehnični podatki..... 224

1 Pomembna obvestila

Pozorno preberite in upoštevajte vsa navodila, smernice in opozorila iz tega navodila, da zagotovite pravilno vgradnjo, uporabo in vzdrževanje izdelka. Ta navodila MORATE hraniti skupaj z izdelkom.

Z uporabo izdelka potrjujete, da ste pozorno prebrali vsa navodila, smernice in opozorila ter razumete in upoštevate vsa določila ter pogoje v tem dokumentu. Strinjate se, da boste izdelek uporabljali samo za predvideni namen uporabe in v skladu z navodili, smernicami in opozorili v tem navodilu ter v skladu z vsemi veljavnimi zakoni in predpisi. Če navodil in opozoril v nadaljevanju ne preberete in ne upoštevate, boste morda poškodovali izdelek ali povzročili materialno škodo v bližini. Pridržujemo si pravico do sprememb in posodobitev navodila, vključno z navodili, smernicami in opozorili ter povezano dokumentacijo. Za najnovejše informacije o izdelku obiščite documents.dometic.com.

2 Razlaga simbolov

Signalna beseda označuje varnostna sporočila in sporočila o materialni škodi ter stopnjo ali raven nevarnosti.

OPOZORILO!
› Označuje nevarno situacijo, ki lahko povzroči smrt ali hude poškodbe, če ni preprečena.

POZOR!
› Označuje nevarno situacijo, ki lahko povzroči lažje ali zmerne poškodbe, če ni preprečena.

OBVESTILO!
› Označuje nevarno situacijo, ki lahko povzroči materialno škodo, če je ne preprečite.

NASVET Dodatne informacije za upravljanje izdelka.

3 Varnostni napotki

Upoštevajte navedene varnostne napotke in zahteve proizvajalca vozila ter servisnih delavnic.

Pri uporabi električnih naprav upoštevajte osnovno varnostno informacijo, da preprečite:

- električni udar,
- nevarnost požara,
- poškodbe.

OPOZORILO! Nevarnost eksplozije
› Naprave nikoli ne uporabljajte s plinom v naslednjih primerih:
  - Na bencinskih servisih
  - V parkirnih garažah
  - Na trajektih
  - Pri prevozu počitniške prikolice ali avtodoma s transportnim ali vlečnim vozilom

OPOZORILO! Neupoštevanje teh opozoril lahko povzroči smrt ali hude poškodbe.
› Montažo in popravila naprave sme izvajati samo usposobljeno osebje, ki pozna morebitne nevarnosti ter ustrezne in nacionalne predpise. Neustrezna popravila lahko povzročijo resne nevarnosti. Za popravilo stopite v stik s proizvajalčevo službo za pomoč strankam (glejte zadnjo stran).
› Za gašenje požara uporabite samo odobrena gasiva. Za gašenje ne uporabite vode.
› Prazne posode za vročo vodo **NE** polnite s hladno vodo.

POZOR! Neupoštevanje teh svaril lahko povzroči lažje ali srednje poškodbe.
› Naprava mora biti varno montirana, da ne more pasti.
› Napravo uporabljajte samo, če ste prepričani, da ohišje in kabli niso poškodovani.
› Pokvarjenih naprav ni dovoljeno uporabljati.
› Naprave ne uporabljajte v bližini vnetljivih tekočin.
› Naprave ne uporabljajte brez nameščenih kanalov za topli zrak.
› Nikoli ne dovolite, da bi se dovod zgorevalnega zraka ali izhod izpušnih plinov zamašil ali oviral.
› Zagotovite, da sta dovod zgorevalnega zraka in izhod izpušnih plinov vedno prosta. Redno ju pregledujte in po potrebi očistite. To je še posebej pomembno pozimi, ko lahko sneg, led ali umazanija prekrijejo ali zamašijo odprtine.
› V bližini izpusta zraka ne smejo biti shranjeni ali montirani vnetljivi predmeti. Razmik mora biti vsaj 50 cm.

OBVESTILO! Nevarnost poškodb
› Napravo uporabljajte samo za predvideni namen uporabe.
› Naprave ne spreminjajte in ne predelujte.

Delo z električnimi kabli

OPOZORILO! Neupoštevanje teh opozoril lahko povzroči smrt ali hude poškodbe.
› Električno napajanje sme priključiti samo usposobljeni električar (npr. v Nemčiji VDE 0100, del 721).

POZOR! Neupoštevanje teh svaril lahko povzroči lažje ali srednje poškodbe.
› Kable pritrdite in položite tako, da ne predstavljajo nevarnosti spotikanja in se ne morejo poškodovati.
› Napajalnega kabla ne položite na vroče površine (npr. vroče zračne kanale) ali poleg njih.
› Če je napajalni kabel poškodovan, ga mora zamenjati proizvajalec, njegov serviser oziroma ustrezno usposobljeno osebje.

OBVESTILO! Nevarnost poškodb
› Pri speljevanju kablov skozi stene z ostrimi robovi uporabite kabelske kanale.
› Nezaščitenih ali upognjenih kablov ne speljite ob električno prevodnih materialih (kovini).
› Kablov ne vlecite.

4 Obseg dobave

sl. 1 na strani 3
sl. 1 na strani 214

5 Dodatna oprema

sl. 2 na strani 3

Št. na sl. 2 na strani 215	Opis	Številka izdelka
1	Kontrolna plošča (vrtljivi regulator, 1,5-palčni, DICM) (obvezen)	9620001471
2	Stranski okrov (obvezen)	9600051075, 9600051076, 9600051077
3	Okensko stikalo (izbirno)	9600029509
4	Objemka cevi 80 mm (za izpušni kanal)	9600051075, 9600051076, 9600051077
5	Objemka cevi 65 mm (za kanale za topel zrak)	

6 Ciljna skupina

Napotki v teh navodilih so namenjeni usposobljenemu osebju v delavnicah, ki poznajo veljavne smernice in varnostne ukrepe.

7 Predvidena uporaba

OPOZORILO! Nevarnost požara
› Grelnika ne uporabljajte, ko je vozilo v zaprtem prostoru, kot je garaža ali drug slabo prezračevan prostor.



Grelnik je zasnovan za uporabo v avtodomih, prikolicah in drugih vozilih z izključno bivalnimi prostori, če je plinski sistem montiran v skladu s standardom EN 1949.

Naprava **ni** primerna za montažo v gradbene stroje, kmetijske stroje, gradbena vozila, pomorska vozila, hiše in apartmaje, lovske in gozdarske koče, počitniške hiše, predšotore ali podobno opremo.

Napravo je dovoljeno uporabljati samo za ogrevanje pitne vode in notranjosti vozila. **Ne** uporabljajte je za ogrevanje drugih tekočin.

Napravo uporabljajte samo z originalnim kanalom za topel zrak in stranskim pokrovom, ki ga je montiral proizvajalec. **Ne** uporabljajte drugih kanalov za topel zrak ali pokrovov.

Napravo je dovoljeno med vožnjo uporabljati samo, če so na voljo ukrepi za preprečevanje nenadzorovanega puščanja utekočinjenega plina v primeru nesreče (v skladu s pravilnikom ZN ECE, predpis 122).

Naprav, ki niso nameščene v skladu s proizvajalčevimi zahtevami za namestitev, ni dovoljeno uporabljati.

Če je naprava nameščena v vozilu za komercialno uporabo, mora upravljavec upoštevati lokalne pravne zahteve in zahteve glede zavarovanja.

Naprava ni predvidena za uporabo na nadmorski višini več kot 2000 m.

Ta izdelek je primeren samo za predvideni namen in uporabo v skladu s temi navodili.

V tem navodilu so navedene informacije, ki jih je treba upoštevati za pravilno vgradnjo in/ali delovanje izdelka. Aparat zaradi slabe vgradnje in/ali nepravilne uporabe oziroma vzdrževanja ne bo dobro deloval in se lahko pokvari.

Proizvajalec ne sprejema nobene odgovornosti za telesne poškodbe ali poškodbe izdelka, do katerih pride zaradi:

- napačne namestitve, sestave ali priklopa, vključno s previsoko napetostjo;
- neustreznih vzdrževalnih del ali uporabe neoriginalnih rezervnih delov, ki jih ni dobavil proizvajalec;
- sprememb izdelka brez izrecnega dovoljenja proizvajalca;
- uporabe za namene, ki niso opisani v navodilu.

Družba Dometic si pridržuje pravico do spremembe videza in specifikacij izdelka.

8 Namestitev

8.1 Opombe glede namestitve

POZOR! Nevarnost poškodb
› Napravo sme montirati samo usposobljeno osebje specializiranega podjetja. Naslednje informacije so namenjene strokovnjakom, ki poznajo smernice in varnostne ukrepe, ki jih morajo upoštevati.

NASVET Priporočljivo je namestiti detektor CO v vozilo.

Opombe glede namestitve
Pred montažo naprave preberite celotno navodilo za montažo. Pri montaži naprave je treba upoštevati naslednje napotke in navodila:

OPOZORILO! Nevarnost električnega udara
› Pred delom na napravi odklopite napajanje.

OPOZORILO! Nevarnost poškodb
› Zaprite dovod plina pred montažo in priklopom naprave na plin.

POZOR! Nevarnost poškodb
› Napačna montaža naprave lahko povzroči nepopravljivo škodo na napravi in vpliva na varnost uporabnika.
› Vedno nosite primerna zaščitna oblačila (npr. zaščitna očala, rokavice).

OBVESTILO! Nevarnost poškodb
› Pri montaži naprave upoštevajte zgradbo vozila in tesnila vseh odprtin.

Predpisi
- Če naprava deluje med vožnjo, mora biti nameščena varnostna izklopna naprava, ki preprečuje nenadzorovano uhajanje utekočinjenega naftnega plina v primeru nesreče (v skladu s pravilnikom ZN ECE, predpis 122).

  Če varnostna izklopna naprava ni nameščena, lahko na napravo priključite signal D+ za preprečitev delovanja med vožnjo.
- Montaža naprave v vozilih mora biti v skladu s tehničnimi in administrativnimi predpisi v posamezni državi (npr. EN 1949).

  Upoštevati je treba nacionalno zakonodajo in predpise (npr. DVGW, delovni list G 607 za vozila v Nemčiji).

Navodila za transport
sl. 3 na strani 3
Glejte **sl. 3** na strani 215.

Navodila za montažo

sl. 4 na strani 3
sl. 5 na strani 3
sl. 6 na strani 3
sl. 7 na strani 3
sl. 8 na strani 4
sl. 9 na strani 4
sl. 10 na strani 4
sl. 11 na strani 4
sl. 12 na strani 4
sl. 13 na strani 4

OPOZORILO! Nevarnost zadušitve
Okrov mora biti nameščen tako, da izpušni plini ne morejo vstopiti v notranjost.
› Izpušnega kanala ne speljite navzven na spodnji strani vozila. Izpušni kanal vedno speljite na stran z uporabo stranskega okrova.
› Upoštevajte navodila na **sl. 4** na strani 216 do **sl. 6** na strani 216.

POZOR! Nevarnost električnega udara
Naprava mora biti vgrajena na mesto, ki je zaščiteno pred vodo.
› Naprave nikoli ne namestite neposredno pod ali blizu odtočnih kanalov.
› Če pride naprava v stik z vodo, se je ne dotikajte.

- Upoštevajte navodila na **sl. 4** na strani 216 do **sl. 13** na strani 216.
- Izberite mesto, ki je dobro dostopno za servis, montažo in razstavljanje.
- Naprave ne namestite na ali nad materiale, ki so občutljivi na vročino.
- Naprave ne namestite neposredno pod električno vtičnico.
- Pred montažo naprave preverite, ali se zaradi montaže naprave lahko poškodujejo kateri deli vozila (na primer luči, omarice, vrata).
- Zaradi varnosti pri montaži naprave (pred vrtanjem ali privijanjem itd.) upoštevajte položaj obstoječih kabelskih snopov, žic in drugih sestavnih delov znotraj območja montaže, predvsem takšnih, ki niso vidni.
- Če je okrov montiran pod oknom, ki ga je mogoče odpreti, je treba montirati električno okensko stikalo.
- Zrak, ki ga vsesa naprava, ne sme biti onesnažen zaradi izpušnih plinov vozila ali izpušnih plinov naprave.
- Varnostni in izpustni ventil mora biti montiran neposredno ob napravi. Nameščen mora biti pod priključkom za mrzlo vodo. Dobro mora biti dostopen za delovanje.

Navodila za priključitev dovoda vode

OPOZORILO! Nevarnost za zdravje
› Napravo priključite samo na prenosni vodni vir.
› Naprave nikoli ne priključite na vodo, ki ni pitna.

- Napravo namestite samo v krogotok vode s tlačilno črpalko in regulatorjem tlaka.

Navodila za gibke vodne cevi, plinske cevi, kanale za topli zrak in izpušne kanale

- Gibke cevi, cevi in kanali morajo biti speljani tako, da jih je mogoče preprosto odstraniti za servisna dela.
- Pravilno delovanje je omogočeno, če cevi in kanali niso napeti in so položeni čim krajše.
- Cevi in kanalov ne stiskajte ali prepogibajte.
- Zaradi kanalov za topli zrak in izpušnih kanalov se lahko okolica segreje. Zagotovite, da v bližini kanalov za topli zrak ni materialov, ki bi se zaradi vročine poškodovali. Razmik mora biti vsaj 10 mm.
- Vodne cevi za priključitev na grelnik vode ter varnostni in izpustni ventil morajo biti primerni za pitno vodo, odporni na tlak do 4,5 bar (450 kPa) in temperaturo vroče vode do 80 °C.

Navodila za priključitev na dovod plina

- Preverite združljivost informacij na tipski tablici z zahtevami glede plina za vozilo.

Navodila za električni sistem

- Napravo naj na električno napajanje priključi samo usposobljen električar.
- Preverite, ali se podatki o napetosti na tipski tablici ujemajo s podatki na napajanju.
- Nezaščitenih ali upognjenih kablov ne speljite ob električno prevodnih materialih (kovini).
- Kable zaščitite pred ostrimi robovi.
- **Samo TwinBoost 6000H, TwinBoost 8000H:** Na strani oskrbe z izmeničnim tokom (230 V) montirajte vsepolno stikalo z minimalno razdaljo 3 mm med posameznimi kontakti.
- **Samo TwinBoost 6000H, TwinBoost 8000H:** Pri napajanju naprave iz električnega omrežja mora biti napajanje na izmenični tok zavarovano z zaščitnim stikalom na diferenčni tok.

Navodila za priključitev na solarni sistem

OBVESTILO! Nevarnost poškodb
Elektronika naprave se lahko poškoduje zaradi nerednega napajanja iz solarnega sistema.
› Med napravo in solarno ploščo vedno uporabite regulator napetosti ali akumulator z regulatorjem polnjenja v skladu s standardom EN 1648.

8.2 Montaža in priključitev naprave

1. Napravo montirajte, kot kaže slika:
   sl. 14 na strani 4
2. Kontrolno ploščo montirajte, kot kažejo slike:
   sl. 15 na strani 4
   sl. 16 na strani 4
   sl. 17 na strani 5
3. Namestite senzor temperature, glejte Namestitev senzorja temperature na strani 217.
4. **NASVET**
   Izpušni kanal napeljite neposredno pod enoto, ukrivljen ob strani ali navzgor (**sl. 18** na strani 216). To prepreči rožljanje in zmanjša hrup.

   Izpušni kanal s sponkami (dodatna oprema) pritrdite vsaj na vsakih 50 cm (**sl. 18** na strani 216).

   Izpušni kanal in okrov montirajte, kot kažejo slike:
   sl. 18 na strani 5
   sl. 19 na strani 5
   sl. 20 na strani 5
   sl. 21 na strani 5
   sl. 22 na strani 6
5. Kanale za topli zrak montirajte, kot kažejo slike:
   sl. 23 na strani 6
   sl. 24 na strani 6
6. Upoštevajte diagram priključkov za vodo, kot kaže slika:
   sl. 25 na strani 6

7. Montirajte varnostni in izpustni ventil ter priključite dovod hladne vode, kot kažejo slike:

   sl. 26 na strani 6

   sl. 27 na strani 7

8. Priključite izpust vroče vode, kot kaže slika:

   sl. 28 na strani 7

9. Priključite prezračevalno gibko cev, kot kaže slika:

   sl. 29 na strani 7

10. Zagotovite, da bosta obratovalni tlak dovoda plina in naprave enaka, glejte tipsko tablico.

11. Priključite dovod plina, kot kaže slika:

    sl. 30 na strani 7

12. **NASVET**
    Če ni nameščena varnostna izklopna naprava, lahko uporabite priključek D+ (v skladu s pravilnikom ZN ECE, predpis 122).

    Na napravi mora biti na voljo vsaj 12 V.

    Priključite napravo na napajanje, kot kaže slika:

    sl. 31 na strani 7

    Legenda za sl. v, stran 7

št.	Opis
1	Okensko stikalo (izbirni dodatek)
2	Senzor prostorske temperature

13. Napajalni kabel za enosmerni tok, kabel kontrolne plošče in kabel temperaturnega senzorja z vezicami pritrdite v oporni obroček v notranjosti ohišja. Kabli so tako manj obremenjeni in so poravnani z izhodno odprtino v električnem pokrovu.

8.3 Namestitev senzorja temperature

NASVET
- Senzor temperature namestite v višino prsi.
- Senzor temperature namestite na nasprotno stran zračnih odprtin v vozilu.
- Nepravilna namestitev senzorja temperature lahko povzroči nepravilno delovanje grelnika. Če je namestitev senzorja temperature nepravilna, bo grelnik deloval neprekinjeno ali prenehal delovati, ne da bi dosegel ciljne temperature.

sl. 32 na strani 7

1. Izvrtajte luknjo (⌀ 9,5 mm) v steno pred grelnikom.

   NASVET Luknja mora biti izvrtana tako, da senzor temperature ni nameščen zunaj vozila.

2. Senzor temperature priključite v konektor TA na grelniku.
3. Senzor temperature vstavite skozi izvrtano luknjo.
4. Na senzor temperature namestite plastični pokrov.

9 Začetni zagon

1. Priloženo nalepko nalepite, kot kaže slika:

   sl. 33 na strani 8

2. Če tipska tablica po montaži ni več dostopna, namestite priloženo tipsko tablico (kopijo) na dobro dostopno mesto v bližini naprave.
3. Po montaži mora strokovnjak s preverjanjem padca tlaka preveriti zatesnjenost dovoda plina in izdati certifikat o preizkusu (v Nemčiji npr. v skladu s pravilnikom DVGW, delovni list G 607).
4. Nastavite vrednost za opozorilo o prenizki napetosti, kot kaže slika:

   sl. 34 na strani 8

5. Nastavite naslednje nastavitve (glejte navodila za uporabo):
   - Najv. hitrost ventilatorja v tihem načinu
   - Najm. hitrost ventilatorja v načinu prezračevanja
6. Zapišite leto montaže na tipsko tablico.
7. Lastniku vozila izročite navodilo za uporabo.
8. Preverite vse funkcije naprave, predvsem praznjenje grelnika vode.

Ob zagonu popolnoma nove naprave lahko za kratek čas pride do nastajanja dima in vonjav.

V tem primeru zagotovite dobro prezračevanje notranjosti in pustite napravo nekaj minut delovati pri najvišji stopnji temperature za samodejno čiščenje:

- Temperaturo prostora nastavite na največjo vrednost
- izberite samodejni način za segrevanje zraka
- izberite vroč način za segrevanje vode

10 Zamenjava varovalk

OPOZORILO! Nevarnost električnega udara
› Pred servisiranjem ali zamenjavo varovalk izklopite napravo, zaprite dovod plina in izklopite napajanje na enosmerni tok (12 V).
› **Samo TwinBoost 6000H, TwinBoost 8000H:** Odklopite napajanje na izmenični tok (230 V).

› **NASVET** Uporabite samo varovalke z enakimi specifikacijami.

Zamenjajte okvarjene varovalke enosmernega toka, kot kaže **sl. 35** na strani 217.

sl. 35 na strani 8

11 Čiščenje in vzdrževanje

› Očistite napravo, upoštevajte sliko:

sl. 36 na strani 8

› Za čiščenje in razkuževanje ne uporabljajte detergentov, ki vsebujejo klor.
› Enkrat tedensko izvedite samodejno čiščenje: Glejte Samodejno čiščenje na strani 218.
› Če je stranski okrov nameščen pod oknom: Pri pregledu pred potovanjem ali sezonskem pregledu preverite delovanje okenskega stikala.
› Redno in predvsem po dolgih potovanjih preverite, ali sta okrov in izpušni kanal nepoškodovana ter pravilno nameščena.
› Redno oziroma najmanj dvakrat na leto vklopite varnostni in izpustni ventil, da odstranite obloge vodnega kamna in zagotovite pravilno delovanje.

› Napravo, dovod plina in napeljavo za produkte zgorevanja mora pregledati strokovnjak v skladu z lokalnimi predpisi (npr. v Nemčiji vsaki 2 leti). Če ni lokalnih predpisov, je to treba izvesti vsaj vsaki 2 leti. Po opravljenem pregledu je treba pridobiti certifikat o preizkusu (npr. DVGW delovni list G 607 za vozila v Nemčiji).

›

Samodejno čiščenje

Da bi iz sistema odstranili bakterije, pustite napravo nekaj minut delovati pri najvišji stopnji temperature za samodejno čiščenje:

1. Temperaturo prostora nastavite na največjo vrednost.
2. Izberite samodejni način AUTO za segrevanje zraka.
3. Izberite vroč način za segrevanje vode.

12 Odpravljanje težav

Različica vdelane programske opreme
Odčitajte različico vdelane programske opreme zaslona (HMI) in naprave:
sl. 37 na strani 8

Postopek v primeru puščanja plina (vonj po plinu)

OPOZORILO! Nevarnost eksplozije
› Preprečite vire vžiga. Takoj ugasnite vsakršen odprt ogenj. Na uporabljajte električnih stikal ali naprav, kot sta radio ali mobilni telefon. Ne zaženite motorja vozila. Ne kadite.

1. Odprite vsa okna in vrata.
2. Evakuirajte vse osebe iz vozila.
3. Če je mogoče, od zunaj zaprite jeklenke s plinom.
4. Celoten plinski sistem mora pregledati in po potrebi popraviti usposobljeno osebje.
5. Šele takrat je znova dovoljeno uporabljati plinski sistem.

Privzeta rutina za odpravljanje težav

NASVET Privzeto rutino izvedite samo, če je to potrebno v skladu s tabelo kod napak.

1. Počakajte 3 min, nato znova zaženite.
2. Če naprava ne deluje pravilno, stopite v stik s proizvajalčevo službo za pomoč strankam.

Kontaktiranje proizvajalčeve službe za pomoč strankam
Glejte zadnjo stran teh navodil.

12.1 Tabela kod napak

Na prikazovalniku so prikazane do 4 kode napak in opozorila.
1. Pomikajte se po kodah napak:
   sl. 38 na strani 8
2. Ponastavitev kod napak:
   sl. 39 na strani 8
3. Ponastavitev opozoril:
   sl. 40 na strani 9

NASVET Sistem lahko tudi izklopite, tako da pridržite gumb ⦿ za 3 s.

Motnja	Možni vzrok	Rešitev
002	Nizka napetost baterije	1. Preverite napetost baterije in jo primerjajte z nastavljeno prenizko napetostjo. 2. Napolnite baterijo. 3. Vozilo priključite na izmenični tok. 4. Če z napotki težave ni mogoče odpraviti, stopite v stik s proizvajalčevo službo za pomoč strankam.
003	Visoka napetost baterije	1. Preverite napetost baterije, ki mora biti nižja od 16,5 V. Če je napetost baterije višja od 16,5 V, je priključena napačna baterija ali pa je baterija pokvarjen. 2. Baterijo zamenjajte z baterijo, ki zagotavlja enosmerni tok v skladu s tehničnimi podatki (glejte tipsko tablico). 3. Če je vozilo priključeno na izmenični tok, preverite, ali se baterija polni.

Motnja	Možni vzrok	Rešitev
		4. Če se baterija polni, preverite polnilno napetost (biti mora nižja od 16,5 V, da bo delovanje med polnjenjem pravilno).
005	Sprožena varovalka	1. Preverite varovalke na enosmerni tok (Zamenjava varovalk na strani 217). 2. Če naprava ne deluje pravilno, stopite v stik s proizvajalčevo službo za pomoč strankam.
007	Splošna napaka sistema	› Stopite v stik s proizvajalčevo službo za pomoč strankam.
008	Komunikacijska napaka	› Izvedite privzeto rutino.
403	Napaka senzorja tlaka	› Izvedite privzeto rutino.
404	Napaka senzorja temperature kroženja zraka	› Izvedite privzeto rutino.
406	Napaka senzorja temperature vode	› Izvedite privzeto rutino.
408	Napaka senzorja temperature v prostoru	› Izvedite privzeto rutino.
409	Napaka senzorja plamena grelnika zraka	› Izvedite privzeto rutino.
410	Napaka senzorja plamena grelnika vode	› Izvedite privzeto rutino.
411	Napaka ventilatorja za izgorevanje	› Izvedite privzeto rutino.
412	Napaka obtočnega puhala	› Izvedite privzeto rutino.
413	Napaka plinskega ventila grelnika zraka 1	› Izvedite privzeto rutino.
414	Napaka plinskega ventila grelnika zraka 2	› Izvedite privzeto rutino.
415	Napaka plinskega ventila grelnika vode	› Izvedite privzeto rutino.
416	Napaka glavnega plinskega ventila	› Izvedite privzeto rutino.
417	Napaka releja plinskega ventila	› Izvedite privzeto rutino.
418	Napaka zagona grelnika zraka	1. Izvedite privzeto rutino. 2. Preverite, ali je plinska jeklenka prazna. Če se naprava ne zažene, vendar je dovod plina zagotovljen, se obrnite na službo za vzdrževanje.
419	Napaka zagona grelnika vode	1. Izvedite privzeto rutino. 2. Preverite, ali je plinska jeklenka prazna. Če se naprava ne zažene, vendar je dovod plina zagotovljen, se obrnite na službo za vzdrževanje.
420	Izklopljen plamen grelnika zraka	1. Izvedite privzeto rutino. 2. Preverite, ali je plinska jeklenka prazna. Če se naprava ne zažene, vendar je dovod plina zagotovljen, se obrnite na službo za vzdrževanje.
421	Izklopljen plamen grelnika vode	1. Izvedite privzeto rutino. 2. Preverite, ali je plinska jeklenka prazna. Če se naprava ne zažene, vendar je dovod plina zagotovljen, se obrnite na službo za vzdrževanje.
422	Pregrevanje grelnika zraka	1. Preverite, ali je grelnik zraka izklopljen. 2. Počakajte 15 min … 30 min , da se naprava ohladi.

Motnja	Možni vzrok	Rešitev
		3. Preverite, ali niso rešetke na dovodu zraka in kanali zraka iz kabine do naprave blokirani. 4. Znova zaženite grelnik zraka. 5. Če naprava ne deluje pravilno, stopite v stik s proizvajalčevo službo za pomoč strankam.
423	Grelnik vode se pregreva	1. Preverite, ali je grelnik vode izklopljen. 2. Počakajte 15 min … 30 min , da se naprava ohladi. 3. Preverite, ali je grelnik vode napolnjen z vodo. 4. Če voda manjka, dolijte vodo. 5. Znova zaženite grelnik vode. 6. Če naprava ne deluje pravilno, stopite v stik s proizvajalčevo službo za pomoč strankam.
424	Okno je odprto (samo če je nameščeno okensko stikalo)	1. Preverite, ali je okno nad okrovom odprto. 2. Če je okno odprto, ga zaprite in napravo znova zaženite. 3. Če je okno zaprto, izvedite privzeto rutino.
431	Motnje med delovanjem naprave.	1. Počakajte 2 min. 2. Ponastavite opozorilo. 3. Preverite napajanje.
434	Samodejna zaustavitev. Opozorilo za servis je bilo predolgo prezrto.	› Za servis stopite v stik s proizvajalčevo službo za pomoč strankam. Napravo je dovoljeno znova zagnati samo po servisu.

12.2 Tabela kod opozoril

Motnja	Možni vzrok	Rešitev
425	Voda je zamrznila	1. Ponastavite opozorilo. ˅ Gretje vode je izklopljeno. Deluje samo gretje zraka. 2. Gretje zraka naj deluje z najvišjo nastavitvijo, da se temperatura notranjosti dvigne in bo grelnik vode pripravljen za delovanje.
432	**Samo TwinBoost 6000H, TwinBoost 8000H:** Napajanje z izmeničnim tokom je odklopljeno ali prekinjeno.	1. Ponastavite opozorilo. ˅ Grelnik zdaj deluje samo na plin. 2. Preverite napajanje.
433	Potreben je servis	1. Ponastavite opozorilo. 2. Po dopustu ali ob naslednji priložnosti za servis stopite v stik s proizvajalčevo službo za pomoč strankam. Če boste čakali predolgo, se bo grelnik samodejno izklopil in ga boste lahko znova zagnali šele po servisu.

12.3 Tabela napak brez kod

Motnja	Možni vzrok	Rešitev
Ni vroče vode, vendar grelnik kaže, da je voda vroča.	Grelnik se vklopi, ko je posoda za vodo prazna.	1. Preverite, ali je na prikazovalniku dosežena temperatura vode. 2. Preverite, ali je varnostni in izpustni ventil odprt. 3. Posodo za vodo napolnite, ko se ohladi.  **OPOZORILO! Hude poškodbe** › Prazne posode za vročo vodo **NE** polnite s hladno vodo.
Ciljna temperatura ni dosežena.	Vklop tihega načina in omejitev ventilatorja v kabini lahko prepreči, da bi enota dosegla ciljno temperaturo, saj to zmanjša njeno splošno zmogljivost.	Preklopite na samodejni način.
	Vsi izhodi so zaprti ali blokirani.	Preverite vse izhode.

13 Odstranjevanje



Recikliranje embalažnega materiala: Embalažni material odstranite v primerne zabojnike za recikliranje odpadkov, če je to mogoče. To ločevanje je potrebno, ker je embalaža dragocen vir in nepravilno odlaganje lahko vpliva na zdravje ljudi in okolje.



Prečrtani smetnjak na kolesih pomeni, da je izdelek električna ali elektronska oprema oziroma vsebuje baterije in ga je treba zbirati ločeno za ustrezno obdelavo, predelavo in recikliranje. **Potrošnik je zakonsko dolžan, da vso električno ali elektronsko opremo, baterije in polnilne baterije ustrezno odstrani ločeno od običajnih gospodinjskih odpadkov.**

To ločevanje je potrebno, saj so baterije in električne naprave dragocen vir in lahko vsebujejo snovi, ki so škodljive za ljudi in okolje.

Ko boste hoteli izdelek dokončno odstraniti, se o odstranjevanju v skladu z veljavnimi predpisi pozanimajte pri lokalnem centru za zbiranje odpadkov ali specializiranem trgovcu.

Izdelek in baterije je mogoče brezplačno odstraniti.

Pred recikliranjem izdelka odstranite baterije in polnilne baterije.

Baterije, ki vsebujejo več kot 0,002 % kadmija ali več kot 0,004 % svinca, so označene s kemijskim simbolom za zadevno kovino: Cd ali Pb.

14 Tehnični podatki

	TwinBoost4000	TwinBoost6000H	TwinBoost6000	TwinBoost8000H
Proizvajalec	Dometic Germany GmbH, Hollefeldstr. 63, 48282 Emsdetten, Nemčija			
Identifikacijska številka izdelka	0063DL3129			
Prve namembne države	AT/BE/BG/CH/CY/CZ/DE/DK/EE/ES/FI/FR/GB/GR/HR/HU/IE/ IS/IT/LI/LT/LU/LV/MC/MT/NL/NO/PL/PT/RO/SE/SI/SK/SM/TR			
Razred zaščite	IPX1			
Zmogljivost segrevanja	4000 W	4000 W (1800 W, električno)	6000 W	6000 W (1800 W, električno)
Nazivna vhodna napetost	12 V⎓	12 V⎓ 230~ / 240 V, 50 / 60 Hz	12 V⎓	12 V⎓ 230~ / 240 V, 50 / 60 Hz
Območje vhodne napetosti	10 V⎓ 16,5 V⎓	10⎓ … 16,5 V 230~ / 240 V, 50 / 60 Hz	10⎓ … 16,5 V	10⎓ … 16,5 V 230~ / 240 V, 50 / 60 Hz
Poraba toka (12 V⎓)	Segrevanje vode 0,7 A Najv. segrevanje zraka 7 A		Segrevanje vode 0,7 A Najv. segrevanje zraka 12 A	
Poraba v pripravljenosti	5 mA			
Potrebna varovalka	15 A			
Kategorija naprave				
Kategorija plina	$I_{3B/P}$ (30), utekočinjeni naftni plin/butan			
Tlak priključka za plin	30 mbar			
Poraba plina				
MAX (Najv. segrevanje zraka)	327 g/h		495 g/h	
(Segrevanje vode)	185 g/h			
+ (Kombinirano gretje)	512 g/h			
Poraba plina v pripravljenosti	7,7 g/h (vzdrževanje temperature vode)			
Nazivna moč ogrevanja				
MAX (Najv. grelnik zraka)	4,5 kW (Hs)		6,8 kW (Hs)	
(Grelnik vode)	2,35 kW (Hs)			
+ (Kombinirani grelnik)	6,85 kW (Hs)			
Tlak priključka za vodo	največ 2,8 bar (280 kPa)			
Grelnik vode (količina vode pri 2,8 bar (280 kPa)	10 L			
Tlak v vodnem sistemu	največ 4,5 bar (450 kPa)			
Čas segrevanja	Pribl. 17 min (10 L, segrevanje s 15 … 60 °C)			
Območje delovne temperature	– 20 … 60 °C			
Mere D x Š x V	514 m × 438 m × 298 m			
Masa	17,3 kg	18,5 kg	17,3 kg	18,5 kg
Frekvenčni pas (Wi-Fi)	2,4 GHz			

	TwinBoost4000	TwinBoost6000H	TwinBoost6000	TwinBoost8000H
Izhodna moč RF	Wi-Fi: 19,14 dBm (802.11b), 19,22 dBm (802.11g), 18,96 dBm (802.11n20), 19,12 dBm (802.11n40), Bluetooth: 7,93 dBm , Bluetooth LE: 5,93 dBm			
Pregled/certifikat	CE E1 UKCA			

Radijska oprema naprav TwinBoost 4000, TwinBoost 6000, TwinBoost 6000H in TwinBoost 8000H je skladna z zahtevami direktive 2014/53/EU. Izjavo o skladnosti za napravo najdete na documents.dometic.com.

Română

1 Observații importante....226
2 Explicația simbolurilor.... 226
3 Instrucțiuni de siguranță....226
4 Domeniul de livrare....227
5 Accesorii....227
6 Categorie vizată.... 227
7 Domeniul de utilizare.... 227
8 Instalare....227
9 Pornirea inițială.... 229
10 Înlocuirea siguranțelor.... 229
11 Curățarea și întreținerea....230
12 Remedierea defecțiunilor.... 231
13 Eliminarea....235
14 Date tehnice.... 236

1 Observații importante

Citiți cu atenție și respectați toate instrucțiunile, indicațiile și avertismentele incluse în acest manual de produs pentru a vă asigura că instalați, utilizați și întrețineți produsul în permanență. Aceste instrucțiuni TREBUIE păstrate cu acest produs.

Prin utilizarea produsului, confirmați că ați citit cu atenție toate instrucțiunile, indicațiile și avertismentele și că înțelegeți și sunteți de acord să respectați termenii și condițiile stabilite. Sunteți de acord să utilizați acest produs numai pentru scopul și aplicația prevăzute și în conformitate cu instrucțiunile, indicațiile și avertismentele prezentate în acest manual de produs, precum și în conformitate cu toate legile și reglementările aplicabile. Nerespectarea instrucțiunilor și avertismentelor prezentate aici poate duce la vătămarea personală a utilizatorului sau a altora, la deteriorarea produsului sau a altor bunuri din apropiere. Acest manual al produsului, inclusiv instrucțiunile, indicațiile și avertismentele și documentația aferentă pot fi supuse modificărilor și actualizărilor. Pentru informații actualizate despre produs, vă rugăm să vizitați documents.dometic.com.

2 Explicația simbolurilor

Un cuvânt de semnalizare identifică mesajele de siguranță și mesajele privind daunele materiale și, de asemenea, indică gradul sau nivelul de gravitate a pericolului.

AVERTIZARE!
› Indică o situație periculoasă care, dacă nu este evitată, poate provoca moartea sau răni grave.

PRECAUȚIE!
› Indică o situație periculoasă care, dacă nu este evitată, poate provoca răni minore sau medii.

ATENȚIE!
› Indică o situație care, dacă nu este evitată, ar putea duce la pagube materiale.

INDICAȚIE Informații complementare privind operarea produsului.

3 Instrucțiuni de siguranță

Respectați instrucțiunile cu privire la siguranță și specificațiile de la producătorul vehiculului și centrele de service.

Rețineți următoarele informații cu privire la siguranța de bază atunci când utilizați aparate electrice pentru a preveni:

- Electrocutarea
- Pericolele de incendiu
- Vătămarea

AVERTIZARE! Pericol de explozie
› Nu utilizați niciodată dispozitivul cu gaz în următoarele situații:
  - La benzinării
  - În parcări acoperite
  - Pe feriboturi
  - La transportarea rulotei sau autorulotei cu un vehicul de transport sau de remorcare

AVERTIZARE! Nerespectarea acestor avertismente poate conduce la moarte sau vătămări grave.
› Instalarea și repararea dispozitivului trebuie efectuate numai de către personal calificat familiarizat cu riscurile implicate și cu reglementările relevante și naționale. Reparațiile necorespunzătoare pot cauza pericole grave. Pentru serviciile de reparații, vă rugăm să contactați serviciul de asistență al producătorului (consultați ultima pagină).
› În cazul unui incendiu utilizați numai agenți de stingere autorizați în acest scop. Nu utilizați apă pentru stingere.
› **NU** umpleți un rezervor de apă caldă gol cu apă rece.

PRECAUȚIE! Nerespectarea acestor precauții poate conduce la vătămări minore sau moderate.
› Aparatul trebuie să fie instalat în condiții de siguranță, astfel încât să nu poată cădea.
› Utilizați aparatul numai în cazul în care sunteți sigur că carcasa și cablurile acestuia sunt în stare bună.
› Dispozitive defecte nu trebuie să fie utilizate.
› Nu utilizați aparatul lângă lichide inflamabile.
› Nu utilizați aparatul fără ca conducte de aer cald să fie montate.
› Nu permiteți niciodată blocarea sau obturarea admisiei de aer pentru ardere ori a evacuării gazelor arse.
› Asigurați-vă că admisia de aer pentru ardere și evacuarea gazelor arse rămân permanent libere. Verificați-le regulat și curățați-le după caz. Acest lucru este deosebit de important iarna, când zăpada, gheața sau reziduurile pot acoperi sau bloca deschiderile.
› Asigurați-vă că nu sunt depozitate sau instalate obiecte inflamabile lângă orificiile de evacuare a aerului. Trebuie respectată o distanță de cel puțin 50 cm.

ATENȚIE! Pericol de defectare
› Folosiți aparatul numai conform destinației.
› Nu efectuați modificări sau transformări ale aparatului.

Manipularea cablurilor electrice

AVERTIZARE! Nerespectarea acestor avertismente poate conduce la moarte sau vătămări grave.
› Alimentarea electrică poate fi conectată numai de către un electrician calificat (de ex., VDE 0100, partea 721 în Germania).

PRECAUȚIE! Nerespectarea acestor precauții poate conduce la vătămări minore sau moderate.
› Atașați și dispuneți cablurile astfel încât să nu vă împiedicați de ele și să nu poată fi deteriorate.
› Nu dispuneți cablul de alimentare electrică pe sau în apropierea suprafețelor fierbinți (de ex., conducte de aer card).
› În cazul în care cablul de alimentare electrică este deteriorat, trebuie înlocuit de către producător, agentul său de service sau persoane cu o calificare similară.

ATENȚIE! Pericol de defectare
› Utilizați conducte de cablu pentru a dispune cablurile pe lângă pereți cu margini ascuțite.
› Nu așezați cabluri slăbite sau curbate lângă materiale conductoare electric (metalice).
› Nu trageți de cabluri.

4 Domeniul de livrare

fig. 1 pagină 3
fig. 1 pagină 227

5 Accesorii

fig. 2 pagină 3

Nr. în fig. 2 pagină 227	Denumire	Nr. art.
1	Panou de comandă (Controler rotativ 1,5", DICM) (obligatoriu)	9620001471
2	Coș de evacuare lateral (obligatoriu)	9600051075, 9600051076, 9600051077
3	Comutator fereastră (opțional)	9600029509
4	Clemă de furtun 80 mm (pentru conductă de evacuare)	9600051075, 9600051076, 9600051077
5	Clemă de furtun 65 mm (pentru conducte de aer cald)	

6 Categorie vizată

Instrucțiunile din acest manual sunt destinate personalului calificat din ateliere care este familiarizat cu normele și cu măsurile de siguranță care trebuie să fie aplicate.

7 Domeniul de utilizare

AVERTIZARE! Pericol de incendiu
› Nu utilizați încălzitorul cât timp vehiculul se află într-o zonă închisă, cum ar fi un garaj sau un alt spațiu slab ventilat.



Încălzitorul este proiectat numai pentru utilizarea în rulote, autorulote și alte vehicule cu spații de locuit, atunci când sistemul de gaz este instalat în conformitate cu prevederile EN 1949.

Dispozitivul **nu** este adecvat instalării în utilaje de construcții, utilaje agricole, autovehicule utilitare, ambarcațiuni, case și apartamente, cabane de vânătoare și forestiere, case de vacanță, corturi tip verandă sau echipamente asemănătoare.

Aparatul poate fi utilizat doar pentru încălzirea apei potabile și pentru încălzirea din interiorul autovehiculului. **Nu îl folosiți niciodată** pentru a încălzi alte lichide.

Folosiți dispozitivul numai cu conductele originale de aer cald și în doar cazul în care coșul lateral de evacuare de la producător este instalat. **Nu folosiți niciodată** alte conducte sau coșuri de aer cald.

Dispozitivul poate fi folosit în timpul conducerii numai dacă sunt prevăzute instalații pentru a preveni scurgerea necontrolabilă de gaz lichid în cazul unui accident (în conformitate cu regulamentul CEE-ONU 122).

Nu este permisă utilizarea aparatelor care nu sunt instalate conform cerințelor de instalare specificate de producător.

Dacă aparatul este instalat în autovehicule de uz comercial, operatorul trebuie să ia în considerare cerințele naționale legale și cele ce la compania de asigurări.

Dispozitivul nu este destinat utilizării la altitudini de peste 2000 m.

Acest produs este potrivit numai pentru scopul și utilizarea prevăzute în conformitate cu aceste instrucțiuni.

Acest manual oferă informații necesare pentru instalarea și/sau utilizarea corectă a produsului. Instalarea defectuoasă și/sau utilizarea sau întreținerea necorespunzătoare vor avea ca rezultat performanțe nesatisfăcătoare și o posibilă defectare.

Producătorul nu își asumă nicio răspundere pentru orice vătămare sau deteriorare a produsului - rezultate din:

- Instalarea, asamblarea sau conectarea incorectă, inclusiv supratensiunea
- Întreținerea sau utilizarea incorectă a pieselor de schimb, altele decât piesele de schimb originale furnizate de producător
- Modificări aduse produsului fără aprobarea explicită din partea producătorului
- Utilizarea în alte scopuri decât cele descrise în manual

Dometic își rezervă dreptul de a modifica aspectul și specificațiile produsului.

8 Instalare

8.1 Note privind instalarea

PRECAUȚIE! Risc de vătămare
› Aparatul trebuie să fie instalat numai de personal calificat de la o companie specializată. Informațiile următoare sunt destinate tehnicienilor care sunt familiarizați cu normele și măsurile de siguranță care trebuie să fie aplicate.

INDICAȚIE Se recomandă instalarea unui detector de CO în vehicul.

Note privind instalarea
Citiți în întregime acest manual de instalare înainte de a instala aparatul.
Următoarele indicații și instrucțiuni trebuie să fie respectate în timpul instalării aparatului:

AVERTIZARE! Pericol de electrocutare
› Deconectați toate sursele de alimentare electrică atunci când lucrați la aparat.

AVERTIZARE! Risc de vătămare
› Opriți alimentarea cu gaz în timp ce aparatul este instalat și racordat la alimentarea cu gaz.

PRECAUȚIE! Risc de vătămare
› Instalarea inadecvată a aparatului poate duce la defectarea ireparabilă a aparatului și poate pune în pericol siguranța utilizatorului.
› Purtați întotdeauna echipament de protecție adecvat (de ex., ochelari de protecție, mănuși).

ATENȚIE! Pericol de defectare
› Țineți cont de structura tehnică a vehiculului și etanșați toate deschiderile realizate la instalarea aparatului.

Norme

- În cazul în care dispozitivul funcționează în timpul conducerii, trebuie să aveți instalat un dispozitiv de oprire de siguranță pentru a preveni o scăpare necontrolată de GPL în cazul unui accident (în conformitate cu regulamentul CEE-ONU 122).

  În cazul în care nu este instalat niciun dispozitiv de oprire de siguranță, puteți conecta semnalul D+ la dispozitiv pentru a preveni orice funcționare în timpul conducerii.
- Instalarea dispozitivului în autovehicule trebuie să respecte reglementările tehnice și administrative din țara de utilizare (de exemplu, EN 1949).

  Legislația și reglementările naționale (de ex., fișa de lucru DVGW G 607 pentru vehicule din Germania) trebuie respectate.

Observații privind transportul

fig. 3 pagină 3

Consultați **fig. 3** pagină 228.

Observații privind locația de instalare

fig. 4 pagină 3
fig. 5 pagină 3
fig. 6 pagină 3
fig. 7 pagină 3
fig. 8 pagină 4
fig. 9 pagină 4
fig. 10 pagină 4
fig. 11 pagină 4
fig. 12 pagină 4
fig. 13 pagină 4

AVERTIZARE! Risc de sufocare

Coșul de evacuare trebuie poziționat astfel încât gazele de evacuare să nu poată pătrunde în interior.

› Niciodată să nu treceți conducta de evacuare spre exterior pe partea inferioară a vehiculului. Treceți întotdeauna conducta de evacuare în lateral folosind un coș de evacuare lateral.
› Respectați observațiile date la **fig. 4** pagină 228 până la **fig. 6** pagină 228.

PRECAUȚIE! Pericol de electrocutare

Dispozitivul trebuie încorporat astfel încât să fie protejat de apă.

› Nu instalați niciodată dispozitivul direct sub sau în imediata apropiere a unui chiuvete.
› Nu atingeți dispozitivul dacă a intrat în contact cu apa.

- Respectați observațiile date la **fig. 4** pagină 228 până la **fig. 13** pagină 228.
- Alegeți un loc ușor accesibil pentru întreținere, precum și pentru instalare și demontare.
- Nu așezați aparatul pe sau deasupra materialelor sensibile la căldură.
- Nu amplasați dispozitivul direct sub o priză de alimentare electrică.
- Înainte de a instala aparatul, verificați dacă componentele autovehiculului ar putea fi deteriorate prin instalarea acestuia (cum ar fi lămpile, dulapurile, ușile).
- Pentru siguranță, țineți cont de amplasarea cablajelor existente, a firelor și a altor componente din zona de instalare, în special a celor care nu sunt vizibile, la instalarea dispozitivului (la găurire sau înșurubare etc.).
- Dacă capacul de evacuare este instalat sub o fereastră care poate fi deschisă, trebuie să fie instalat un comutator electric pentru respectiva fereastră.
- Asigurați-vă că aerul aspirat de către dispozitiv nu poate fi contaminat de gazele de evacuare ale vehiculului sau de gazele de evacuare ale dispozitivului.
- Supapa de siguranță și de golire trebuie să fie instalată direct pe lângă aparat. Aceasta trebuie amplasată sub racordul de apă rece. Trebuie să fie ușor accesibilă pentru operare.

Observații privind racordarea la alimentarea cu apă

AVERTIZARE! Pericol pentru sănătate

› Conectați dispozitivul numai la o sursă de apă potabilă.
› Nu conectați niciodată dispozitivul la apă nepotabilă.

- Instalați dispozitivul doar într-un circuit de apă care include o pompă de presiune cu regulator de presiune.

Observații privind furtunurile de apă, țevile de gaz și conductele de aer cald și de evacuare

- Furtunurile și conductele trebuie să fie direcționate astfel încât aparatul să fie ușor de îndepărtat pentru lucrările de servisare.
- Pentru a asigura o funcționare corectă, conductele trebuie să fie așezate fără tensionare și să fie cât mai scurte posibil.
- Nu spargeți sau curbați conductele.
- Conductele de aer cald și conductele de evacuare ar putea încălzi spațiul din jur. Asigurați-vă că nu există material în contact cu conductele de aer cald care poate fi deformat de căldură. Păstrați o distanță de cel puțin 10 mm.
- Furtunurile de apă pentru conectarea la încălzitorul de apă și supapa de siguranță și de golire trebuie să fie omologate pentru apă potabilă, rezistente la presiune până la 4,5 bar (450 kPa) și rezistente la apă fierbinte până la 80 °C.

Observații privind racordarea la alimentarea cu gaz

- Verificați compatibilitatea informațiilor cu cele de pe plăcuța de date cu cerințele de alimentare cu gaz ale autovehiculului.

Note privind sistemul electric

- Doar un electrician calificat trebuie să conecteze aparatul la energia electrică.
- Comparați indicația tensiunii de pe plăcuța de date tehnice cu cele ale furnizorului de energie existent.
- Nu dispuneți cabluri slăbite sau îndoite lângă materiale conducătoare electric (metalice).
- Protejați cablurile față de marginile ascuțite.
- **Numai TwinBoost 6000H, TwinBoost 8000H:** Montați un comutator tripolar cu o distanță de deschidere a contactului de cel puțin 3 mm pe partea de instalație pentru alimentarea c.a. (230 V).
- **Numai TwinBoost 6000H, TwinBoost 8000H:** Dacă aparatul este alimentat de la rețea, asigurați-vă că sursa de tensiune c.a. dispune de disjunctor de curent rezidual.

Observații privind conectarea la un sistem de energie solară

ATENȚIE! Pericol de defectare

Componentele electronice ale aparatului pot fi deteriorate de o sursă neregulată de tensiune din sistemul de energie solară.

› Utilizați întotdeauna un stabilizator de tensiune sau o baterie cu un stabilizator de încărcare între dispozitiv și panoul fotovoltaic, în conformitate cu EN 1648.

8.2 Montarea și conectarea aparatului

1. Montați dispozitivul conform figurii:

   fig. 14 pagină 4

2. Montați panoul de comandă conform figurilor:

   fig. 15 pagină 4
   fig. 16 pagină 4
   fig. 17 pagină 5

3. Instalarea senzorului de temperatură, consultați Instalarea senzorului de temperatură pagină 229.
4. **INDICAȚIE**
   Ghidați conducta de evacuare direct în spatele unității într-o curbă în lateral sau în sus (**fig. 18** pagină 229). Aceasta ajută la prevenirea trepidațiilor și reducerea zgomotului.

   Fixați conducta de evacuare la cel puțin fiecare 50 cm (**fig. 18** pagină 229) folosind cleme (accesorii).

   Instalați conducta de evacuare și coșul conform figurilor:

   fig. 18 pagină 5
   fig. 19 pagină 5
   fig. 20 pagină 5
   fig. 21 pagină 5
   fig. 22 pagină 6
5. Instalați conductele de aer cald conform figurilor:

   fig. 23 pagină 6
   fig. 24 pagină 6
6. Respectați schema de conexiune pentru apă conform figurii:

   fig. 25 pagină 6
7. Montați supapa de siguranță și de golire și conectați-o la alimentarea cu apă rece conform figurilor:

   fig. 26 pagină 6
   fig. 27 pagină 7
8. Conectați racordul de apă caldă conform figurii:

   fig. 28 pagină 7
9. Conectați furtunul de aerisire conform figurii:

   fig. 29 pagină 7
10. Asigurați-vă că presiunea instalației de alimentare cu gaz și a aparatului sunt aceleași, consultați plăcuța cu date tehnice.
11. Conectați la sursa de gaz conform figurii:

    fig. 30 pagină 7
12. **INDICAȚIE**
    Dacă nu este instalat niciun dispozitiv de închidere de siguranță (conform reglementării CEE ONU 122), puteți utiliza conexiunea D+.

    Asigurați-vă că dispozitivul dispune de cel puțin 12 V.

    Conectați dispozitivul la sursa de alimentare conform figurii:

    fig. 31 pagină 7

    Legendă pentru fig. v, pagina 7

art.	Denumire
1	Comutator fereastră (accesoriu opțional)
2	Senzor de temperatură în încăpere

13. Folosiți un colier de cabu pentru a fixa cablul de alimentare electrică c.c., cablul panoului de comandă și cablul senzorului de temperatură pe ochiul de ghidare a cablurilor din interiorul carcasei. Acest lucru asigură eliminarea solicitării mecanice și aliniază cablurile cu orificiul de ieșire din capacul electric.

8.3 Instalarea senzorului de temperatură

INDICAȚIE
- Instalați senzorul de temperatură la înălțimea pieptului.
- Instalați senzorul de temperatură pe partea opusă evacuărilor de aer din vehicul.
- Instalarea incorectă a senzorului de temperatură poate cauza funcționarea defectuoasă a încălzitorului. Dacă instalarea senzorului de temperatură este incorectă, încălzitorul va funcționa continuu sau se va opri din funcționare fără atingerea temperaturii-țintă.

fig. 32 pagină 7

1. Forați un orificiu (⌀ 9,5 mm) în peretele din fața încălzitorului.

   INDICAȚIE Asigurați-vă că gaura este executată astfel încât senzorul de temperatură să nu fie amplasat la exteriorul vehiculului.
2. Introduceți senzorul de temperatură în conectorul TA al încălzitorului.
3. Introduceți senzorul de temperatură prin gaura executată.
4. Amplasați capacul din plastic pe senzorul de temperatură.

9 Pornirea inițială

1. Atașați autocolantul furnizat conform figurii:

   fig. 33 pagină 8
2. Dacă plăcuța cu datele tehnice nu mai este accesibilă după instalare, atașați plăcuța cu datele tehnice însoțită (copie) într-un loc accesibil aproape de dispozitiv.
3. După instalare, dispuneți verificarea de către un specialist a etanșeității conductei de alimentare cu gaz, utilizând metoda căderii de presiune și obțineți un certificat de testare (de ex., în conformitate cu fișa de lucru DVGW G 607 în Germania).
4. Setați valoarea pentru alarma de subtensiune conform figurii:

   fig. 34 pagină 8
5. Efectuați următoarele setări (consultați manualul de utilizare):
   - Viteza maximă a ventilatorului în modul silențios
   - Viteza minimă a ventilatorului în modul de ventilație
6. Notați anul de instalare pe plăcuța cu date tehnice.
7. Oferiți manualul de utilizare deținătorului autovehiculului.
8. Verificați toate funcțiile aparatului, în special golirea de apă a încălzitorului.

Când un dispozitiv nou este pus în funcțiune pentru prima dată, pot să apară fum și mirosuri pentru o perioadă scurtă de timp.

În acest caz, asigurați-vă că interiorul este bine aerisit și porniți aparatul pentru câteva minute la cel mai înalt nivel de temperatură pentru autocurățare:

- Setați temperatura încăperii la valoarea maximă
- Alegeți modul automat pentru încălzirea aerului
- Alegeți modul fierbinte pentru încălzirea apei

10 Înlocuirea siguranțelor

AVERTIZARE! Pericol de electrocutare
› Înainte de intervenții sau de schimbarea siguranțelor, opriți dispozitivul, opriți alimentarea cu gaz și deconectați alimentarea c.c. (12 V).
› **Numai TwinBoost 6000H, TwinBoost 8000H:** Deconectați alimentarea c.a. (230 V).

› **INDICAȚIE** Folosiți numai siguranțe cu o valoare identică.

Înlocuiți siguranțele c.c. arse conform indicațiilor din **fig. 35** pagină 230.

fig. 35 pagină 8

11 Curățarea și întreținerea

› Curățați dispozitivul conform figurii:

fig. 36 pagină 8

› Nu folosiți niciodată detergenți cu conținut de clor pentru curățare și dezinfectare.
› Efectuați autocurățarea o dată pe săptămână: Consultați Autocurățarea pagină 230.
› În cazul în care coșul lateral este amplasat sub o fereastră: Verificați funcționarea comutatorului de fereastră, ca verificare înainte de călătorie sau sezonieră.
› Verificați în mod regulat, mai ales după călătorii lungi, dacă coșul și conducta de evacuare sunt intacte și dacă sunt fixate corect.
› Acționați supapa de siguranță și de golire regulat, cel puțin de două ori pe an, pentru a elimina depunerile de calcar și pentru a asigura o funcționare corespunzătoare.
› Dispuneți verificarea de către un expert a dispozitivului, a sursei de gaz și a conductelor pentru produse de ardere în conformitate cu reglementările naționale (de ex., în Germania la fiecare 2 ani). În cazul în care nu există reglementări naționale, acest lucru ar trebui făcut cel puțin o dată la 2 ani. Inspecția trebuie să fie certificată pe un certificat de testare (de ex., fișa de lucru DVGW G 607 pentru vehicule din Germania).
›

Autocurățarea

Pentru a curăța sistemul de bacterii, puneți dispozitivul în funcțiune timp de câteva minute la cel mai înalt nivel de temperatură pentru autocurățare:

1. Setați temperatura încăperii la valoarea maximă.
2. Alegeți modul automat AUTO pentru încălzirea aerului.
3. Alegeți modul fierbinte pentru încălzirea apei.

12 Remedierea defecțiunilor

Versiune firmware
Citiți versiunile de firmware ale ecranului (HMI) și ale dispozitivului:
fig. 37 pagină 8

Rutină în caz de scurgeri de gaz (miros de gaz)

AVERTIZARE! Pericol de explozie
› Țineți la distanță sursele de aprindere. Stingeți imediat toate flăcările deschise. Nu acționați comutatoare electrice sau dispozitive precum radio sau telefon mobil. Nu porniți motorul autovehiculului. Nu fumați.

1. Deschideți toate ușile și ferestrele.
2. Evacuați toate persoanele din autovehicul.
3. Dacă este posibil, închideți buteliile de gaz din exterior.
4. Verificați întregul sistem de gaz și, dacă este necesar, reparațiile trebuie să fie efectuate de către personal calificat.
5. Abia apoi repuneți în funcțiune sistemul de gaz.

Procedură inițială pentru depanare

INDICAȚIE Executați procedura inițială numai dacă este indicată în tabelul codurilor de eroare.

1. Așteptați 3 min, apoi reporniți.
2. Dacă dispozitivul nu funcționează corespunzător, contactați serviciul de asistență al producătorului.

Contactarea serviciului de asistență al producătorului.
Consultați pagina din spatele acestui manual.

12.1 Tabel cu codurile de eroare

Ecranul indică până la 4 coduri de eroare și avertismente.
1. Parcurgeți codurile de eroare:
fig. 38 pagină 8
2. Resetați codurile de eroare:
fig. 39 pagină 8
3. Resetați avertismentele:
fig. 40 pagină 9

INDICAȚIE Alternativ, puteți opri sistemul apăsând butonul ⦿ timp de 3 s.

Avarie	Cauză posibilă	Soluție
002	Tensiune scăzută a acumulatorului	1. Verificați tensiunea bateriei și comparați-o cu valoarea sub tensiune. 2. Încărcați bateria. 3. Conectați vehiculul la alimentarea cu curent alternativ. 4. În cazul în care nicio soluție de mai sus nu remediază problema, contactați serviciul de asistență al producătorului.
003	Tensiune ridicată a acumulatorului	1. Verificați tensiunea de la baterie și asigurați-vă că este sub 16,5 V. Dacă tensiunea de la baterie este mai mare de 16,5 V, înseamnă că este conectată o baterie greșită sau bateria este defectă. 2. Înlocuiți bateria cu bateria care furnizează alimentare c.c. conform datelor tehnice (consultați plăcuța cu date tehnice).

Avarie	Cauză posibilă	Soluție
		3. În cazul în care autovehiculul este conectat la alimentarea pe curent alternativ, verificați dacă bateria se încarcă. 4. Dacă bateria se încarcă, verificați tensiunea de încărcare (trebuie să fie mai mică de 16,5 V pentru a asigura funcționarea corectă în timpul încărcării).
005	Siguranță arsă	1. Verificați siguranțele c.c. (Înlocuirea siguranțelor pagină 229). 2. Dacă dispozitivul nu funcționează corespunzător, contactați serviciul de asistență al producătorului.
007	Eroare generală a sistemului	› Contactați serviciul de asistență al producătorului.
008	Eroare de comunicare	› Executați procedura inițial stabilită.
403	Eroare a senzorului de presiune	› Executați procedura inițial stabilită.
404	Eroare a senzorului de temperatură a circulației aerului	› Executați procedura inițial stabilită.
406	Eroare senzor de temperatură apă	› Executați procedura inițial stabilită.
408	Eroare senzor de temperatură încăpere	› Executați procedura inițial stabilită.
409	Eroare senzor de flacără a aerotermei	› Executați procedura inițial stabilită.
410	Eroare senzor de flacără a încălzitorului de apă	› Executați procedura inițial stabilită.
411	Eroare a ventilatorului de ardere	› Executați procedura inițial stabilită.
412	Eroare a suflantei de circulație	› Executați procedura inițial stabilită.
413	Eroare supapă gaz 1 încălzitor de aer	› Executați procedura inițial stabilită.
414	Eroare supapă gaz 2 încălzitor de aer	› Executați procedura inițial stabilită.
415	Eroare a supapei de gaz de la încălzitorul de apă	› Executați procedura inițial stabilită.
416	Eroare a supapei principale de gaz	› Executați procedura inițial stabilită.
417	Eroare a releului de la supapa de gaz	› Executați procedura inițial stabilită.
418	Eroare pornire aerotermă	1. Executați procedura inițial stabilită. 2. Verificați dacă flaconul cu gaz este gol. Dacă dispozitivul nu pornește, dar alimentarea cu gaz este asigurată, contactați departamentul de întreținere.
419	Eroare de pornire a încălzitorului de apă	1. Executați procedura inițial stabilită. 2. Verificați dacă flaconul cu gaz este gol. Dacă dispozitivul nu pornește, dar alimentarea cu gaz este asigurată, contactați departamentul de întreținere.
420	Aeroterma se stinge	1. Executați procedura inițial stabilită. 2. Verificați dacă flaconul cu gaz este gol. Dacă dispozitivul nu pornește, dar alimentarea cu gaz este asigurată, contactați departamentul de întreținere.
421	Încălzitorul de apă se stinge	1. Executați procedura inițial stabilită.

Avarie	Cauză posibilă	Soluție
		2. Verificați dacă flaconul cu gaz este gol. Dacă dispozitivul nu pornește, dar alimentarea cu gaz este asigurată, contactați departamentul de întreținere.
422	Aeroterma se supraîncălzește	1. Asigurați-vă că aeroterma este decuplată. 2. Așteptați 15 min … 30 min până când dispozitivul s-a răcit. 3. Verificați dacă toate grilele de admisie a aerului și conductele de aer de cabină către dispozitiv nu sunt blocate. 4. Reporniți aeroterma. 5. Dacă dispozitivul nu funcționează corespunzător, contactați serviciul de asistență al producătorului.
423	Supraîncălzire a încălzitorului de apă	1. Asigurați-vă că încălzitorul de apă este decuplat. 2. Așteptați 15 min … 30 min până când dispozitivul s-a răcit. 3. Verificați dacă încălzitorul de apă este umplut cu apă. 4. Umpleți cu apă dacă aceasta lipsește. 5. Reporniți încălzitorul de apă. 6. Dacă dispozitivul nu funcționează corespunzător, contactați serviciul de asistență al producătorului.
424	Fereastră deschisă (numai în cazul în care este instalat un comutator de fereastră)	1. Verificați dacă fereastra de deasupra capacului de evacuare este deschisă. 2. Dacă fereastra a fost deschisă, închideți fereastra și reporniți dispozitivul. 3. Dacă fereastra a fost închisă, executați procedura implicită.
431	Dispozitiv întrerupt în timpul funcționării.	1. Așteptați 2 min. 2. Resetați avertismentul. 3. Verificați sursa de alimentare.
434	Închidere automată. Avertismentul de service a fost ignorat pentru o perioadă prea mare.	› Contactați serviciul de asistență al producătorului pentru sevisare. Dispozitivul poate fi repornit numai după revizie.

12.2 Tabel cu codurile de avertizare

Avarie	Cauză posibilă	Soluție
425	Apă înghețată	1. Resetați avertismentul. ˅ Încălzirea apei este oprită. Doar încălzirea aerului funcționează. 2. Puneți încălzirea aerului la cel mai mare nivel, astfel încât temperatura interioară să crească și încălzirea apei să fie din nou gata de utilizare.
432	**Numai TwinBoost 6000H, TwinBoost 8000H:** Alimentarea cu curent alternativ este deconectată sau întreruptă.	1. Resetați avertismentul. ˅ Încălzitorul funcționează acum doar pe gaz. 2. Verificați sursa de alimentare.

Avarie	Cauză posibilă	Soluție
433	Revizie necesară	1. Resetați avertismentul. 2. Contactați serviciul de asistență al producătorului pentru service după vacanță sau cu prima ocazie. În cazul în care așteptați prea mult, încălzitorul se va opri singur și poate fi repornit numai după servisare.

12.3 Tabel cu codurile de eroare W/O

Avarie	Cauză posibilă	Soluție
Fără apă caldă, dar încălzitorul arată că apa este caldă.	Încălzitorul este pornit cu rezervorul de apă gol.	1. Verificați dacă temperatura apei este atinsă pe HMI. 2. Verificați dacă supapa de siguranță și golire este deschisă. 3. Umpleți rezervorul de apă după ce se răcește. **AVERTIZARE! Vătămări corporale grave** › **NU** umpleți un rezervor de apă caldă gol cu apă rece.
Temperatura țintă nu este atinsă.	Activarea modului silențios și limitarea ventilatorului cabinei pot împiedica unitatea să atingă temperatura țintă, deoarece acest lucru reduce performanța sa generală.	Comutați la modul automat.
	Toate prizele sunt închise sau blocate.	Verificați toate prizele.

13 Eliminarea



Reciclarea materialelor de ambalare: Depuneți materialul de ambalare pe cât posibil în containerele corespunzătoare de reciclare. Această separare este necesară, deoarece ambalajul este o resursă valoroasă și eliminarea necorespunzătoare poate avea un impact asupra sănătății umane și mediului.



Coșul cu roți tăiat indică faptul că produsul este un echipament electric sau electronic sau conține baterii și trebuie colectat separat pentru tratarea, recuperarea și reciclarea corespunzătoare. **Consumatorul este obligat prin lege să elimine în mod corespunzător orice echipament electric sau electronic, baterii și baterii reîncărcabile în mod separat de deșeurile menajere generale!**

Această separare este necesară, deoarece bateriile și aparatele electrice constituie resurse valoroase și pot conține substanțe care sunt dăunătoare pentru oameni și mediu.

Pentru a elimina în final produsul, adresați-vă centrului local de reciclare sau distribuitorului pentru detalii despre cum să faceți acest lucru în conformitate cu reglementările aplicabile privind eliminarea.

Produsul și bateriile pot fi eliminate gratuit.

Îndepărtați toate bateriile și bateriile reîncărcabile înainte de a recicla acest produs.

Bateriile care conțin mai mult de 0,002 % cadmiu sau mai mult de 0,004 % plumb sunt marcate cu simbolul chimic pentru metalul în cauză: Cd sau Pb.

14 Date tehnice

	TwinBoost4000	TwinBoost6000H	TwinBoost6000	TwinBoost8000H
Producător	Dometic Germany GmbH, Hollefeldstr. 63, 48282 Emsdetten, Germania			
Număr de identificare produs	0063DL3129			
Țările de primă destinație	AT/BE/BG/CH/CY/CZ/DE/DK/EE/ES/FI/FR/GB/GR/HR/HU/IE/ IS/IT/LI/LT/LU/LV/MC/MT/NL/NO/PL/PT/RO/SE/SI/SK/SM/TR			
Clasa de protecție	IPX1			
Capacitatea de încălzire	4000 W	4000 W (1800 W, electric)	6000 W	6000 W (1800 W, electric)
Tensiunea de intrare nominală	12 V⎓	12 V⎓ 230~ / 240 V, 50 / 60 Hz	12 V⎓	12 V⎓ 230~ / 240 V, 50 / 60 Hz
Domeniul tensiunii de intrare	10 V⎓ 16,5 V⎓	10⎓ … 16,5 V 230~ / 240 V, 50 / 60 Hz	10⎓ … 16,5 V	10⎓ … 16,5 V 230~ / 240 V, 50 / 60 Hz
Consum de curent (12 V⎓)	Încălzire apă 0,7 A Încălzire maximă aer 7 A		Încălzire apă 0,7 A Încălzire maximă aer 12 A	
Consum în așteptare	5 mA			
Siguranță necesară	15 A			
Categorie de aparat				
Categoria de gaz	$I_{3B/P}$ (30), GPL/butan			
Presiunea racordului de gaz	30 mbar			
Consum de gaz				
MAX (încălzire maximă aer)	327 g/h		495 g/h	
(încălzire apă)	185 g/h			
+ (încălzire combinată)	512 g/h			
Consumul de gaz în așteptare	7,7 g/h (menținere temperatură apă)			
Puterea termică nominală				
MAX (încălzitor aer max.)	4,5 kW (Hs)		6,8 kW (Hs)	
(încălzitor apă)	2,35 kW (Hs)			
+ (încălzitor combinat)	6,85 kW (Hs)			
Presiunea racordului de apă	max. 2,8 bar (280 kPa)			
Încălzitor apă (volum apă la 2,8 bar (280 kPa)	10 L			
Presiunea sistemului de apă	max. 4,5 bar (450 kPa)			
Timp de încălzire	Aprox. 17 min (10 L , încălzită de la 15 … 60 °C)			
Interval de temperatură de funcționare	– 20 … 60 °C			
Dimensiuni lungime x lățime x înălțime	514 m × 438 m × 298 m			
Greutate	17,3 kg	18,5 kg	17,3 kg	18,5 kg

	TwinBoost4000	TwinBoost6000H	TwinBoost6000	TwinBoost8000H
Bandă de frecvență (WiFi)	2,4 GHz			
Putere de ieșire RF	WiFi: 19,14 dBm (802.11b), 19,22 dBm (802.11g), 18,96 dBm (802.11n20), 19,12 dBm (802.11n40), Bluetooth: 7,93 dBm , Bluetooth LE: 5,93 dBm			
Inspecție/certificare				

Echipamentele radio ale TwinBoost 4000, TwinBoost 6000, TwinBoost 6000H și TwinBoost 8000H respectă cerințele directivei 2014/53/UE. Puteți găsi Declarația de conformitate a dispozitivului pe documents.dometic.com..

Български език

1 Важни бележки..... 238
2 Обяснение на символите..... 238
3 Инструкции за безопасност..... 238
4 Обхват на доставката..... 239
5 Принадлежности..... 239
6 Целева група..... 239
7 Използване по предназначение..... 239
8 Инсталиране..... 239
9 Първоначално стартиране..... 241
10 Смяна на предпазители..... 242
11 Почистване и поддръжка..... 242
12 Отстраняване на неизправности..... 243
13 Изхвърляне..... 247
14 Технически данни..... 248

1 Важни бележки

Моля, прочетете внимателно тези инструкции и спазвайте всички указания, напътствия и предупреждения, включени в настоящото ръководство, за да сте сигурни, че монтирате, използвате и поддържате правилно този продукт. Тези инструкции ТРЯБВА да се съхраняват с продукта.

Като използвате продукта, Вие потвърждавате, че сте прочели внимателно всички указания, напътствия и предупреждения и че разбирате и приемате да спазвате сроковете и условията, съдържащи се в тях. Вие се съгласявате да използвате този продукт само по предназначение и в съответствие с указанията, инструкциите и предупрежденията, описани в ръководството на продукта, както и в съответствие с всички приложими закони и разпоредби. Ако не прочетете и не спазвате инструкциите и предупрежденията, това може да доведе до наранявания за вас или за други хора, щети по продукта или щети по други предмети в близост до него. Това ръководство на продукта, включително указанията, инструкциите и предупрежденията и другата документация, подлежи на промяна и обновяване. За актуална информация за продукта, моля, посетете documents.dometic.com.

2 Обяснение на символите

Сигналната дума идентифицира съобщенията за безопасност и за материални щети, както и степента или нивото на сериозност на опасността.

ПРЕДУПРЕЖДЕНИЕ!
› Показва опасна ситуация която, ако не бъде избегната, може да доведе до смърт или тежко нараняване.

ВНИМАНИЕ!
› Показва опасна ситуация която, ако не бъде избегната, може да доведе до леко или средно нараняване.

ВНИМАНИЕ!
› Показва ситуация която, ако не бъде избегната, може да доведе до материални щети.

УКАЗАНИЕ Допълнителна информация за боравенето с продукта.

3 Инструкции за безопасност

Спазвайте предписаните указания и условия за безопасност на производителя на превозното средство и на съответния сервиз.

Отбележете следната основна информация за безопасност при използване на електрически уреди за предпазване от:

- Електрически удар
- Опасност от пожар
- Нараняване

ПРЕДУПРЕЖДЕНИЕ! Опасност от експлозия
› Никога не използвайте уреда с газ в следните случаи:
  - На бензиностанции
  - В паркинг гаражи
  - На фериботи
  - При транспортиране на караваната или кемпера с транспортно средство или пътна помощ

ПРЕДУПРЕЖДЕНИЕ! Неспазването на тези предупреждения може да доведе до смърт или сериозни наранявания.
› Монтажът и ремонтът на уреда трябва да се извършват само от квалифициран персонал, който е запознат с рисковете, свързани с него, и със съответните и националните разпоредби. Неправилни ремонти могат да доведат до сериозни опасности. За ремонтни дейности, свържете се с отдела за поддръжка на производителя (виж обратната страница).
› При пожар използвайте само разрешени средства за гасене. Не използвайте вода за гасене.
› **НЕ** пълнете празен резервоар за гореща вода със студена вода.

ВНИМАНИЕ! Неспазването на тези предупреждения може да доведе до леки или средни наранявания.
› Уредът трябва да е инсталиран сигурно, така че да не може да падне.
› Работете с уреда само ако сте сигурни, че корпусът и кабелите не са увредени.
› Дефектни уреди не трябва да се използват.
› Не използвайте уреда в близост до запалими течности.
› Не използвайте уреда без монтиран тръбопровод за топлия въздух.
› Никога не допускайте входът за въздух за горене или изходът за отработени газове да бъдат блокирани или запушени.
› Поддържайте входа за въздух за горене и изхода за отработени газове винаги свободни. Проверявайте ги редовно и ги почиствайте при необходимост. Това е особено важно през зимата, когато сняг, лед или замърсявания могат да покрият или блокират отворите.
› Уверете се, че в близост до отворите за въздух не са разположени горими обекти. Трябва да се осигури разстояние от поне 50 cm.

ВНИМАНИЕ! Опасност от повреда
› Използвайте уреда само по предназначение.
› Не правете никакви изменения или преустройства на уреда.

Работа с електрически кабели

ПРЕДУПРЕЖДЕНИЕ! Неспазването на тези предупреждения може да доведе до смърт или сериозни наранявания.
› Електрозахранването трябва да бъде свързано от квалифициран електротехник (напр, VDE 0100, част 721 за Германия).

ВНИМАНИЕ! Неспазването на тези предупреждения може да доведе до леки или средни наранявания.
› Свързвайте и разполагате кабелите така, че да не могат да бъдат увредени или да предизвикват спъване.
› Не поставяйте захранващия кабел върху или до горещи повърхности (напр. тръбопровод за топъл въздух).
› Ако захранващият кабел е повреден, той трябва да бъде заменен от производителя, негов сервизен представител или подобен квалифициран персонал.

ВНИМАНИЕ! Опасност от повреда
- Използвайте кабелни канали за прокарване на кабелите през стени с остри ръбове.
- Не разполагайте свободни или огънати кабели в близост до електропроводими материали (метал).
- Не дърпайте кабелите.

4 Обхват на доставката

фиг. 1 на страница 3
фиг. 1 на страница 239

5 Принадлежности

фиг. 2 на страница 3

№ от фиг. 2 на страница 239	Описание	Инв. №
1	Табло за управление (въртящ се контролер 1,5', DICM) (задължителен)	9620001471
2	Страничен капак (задължителен)	9600051075, 9600051076, 9600051077
3	Превключвател за прозореца (опция)	9600029509
4	Скоба за маркуч 80 mm (за тръбопровода за отработили газове)	9600051075, 9600051076, 9600051077
5	Скоба за маркуч 65 mm (за тръбопроводи за топъл въздух)	

6 Целева група

Инструкциите в това ръководство са предназначени за квалифициран персонал в работилница, запознат с указанията и мерките за безопасност, които трябва да бъдат приложени.

7 Използване по предназначение

ПРЕДУПРЕЖДЕНИЕ! Опасност от пожар
- Не използвайте отоплителния уред, докато превозното средство се намира в затворено помещение, като гараж или друго лошо проветрявано пространство.



Нагревателят е конструиран за използване в кемпери, каравани и други превозни средства само с помещения за обитаване, когато газовата система е инсталирана в съответствие с EN 1949.

Уредът **не** е подходящ за инсталиране в строителни и селскостопански машини, превозни средства за специални цели, морски съдове, къщи и апартаменти, ловни и горски хижи, вили, форселти или друго подобно оборудване.

Уредът може да се използва само за нагряване на питейна вода или на вътрешното пространство на превозното средство. **Никога** не го използвайте за загряване на други течности.

Използвайте уреда само с оригиналните тръбопроводи и странични капаци, както са инсталирани от производителя. **Никога** не използвайте други тръбопроводи и капаци.

Уредът може да бъде използван по време на движение ако са инсталирани устройства за предотвратяване неконтролираното изтичане на течен газ в случай на възникване на инцидент (според регулация UN-ECE 122).

Не се разрешава използването на уреди, които не са инсталирани според изискванията на производителя.

Ако уредът е инсталиран в превозно средство за търговски цели, трябва да бъдат спазени националните юридически и застрахователни изисквания.

Уредът не е предназначен за използване на височини над 2000 m.

Този продукт е подходящ само за предвидената цел и приложение съгласно настоящите инструкции.

Това ръководство предоставя информация, необходима за правилната инсталация и/или експлоатация на продукта. Лошо инсталиране и/или неправилна употреба и поддръжка ще доведат до незадоволителна работа и евентуално до повреди.

Производителят не носи отговорност за наранявания и повреди по продукта, причинени от:

- Неправилен монтаж, сглобяване или свързване, включително твърде високо напрежение
- Неправилна поддръжка или използване на резервни части, различни от оригиналните, предоставяни от производителя
- Изменения на продукта без изрично разрешение от производителя
- Използване за цели, различни от описаните в това ръководство

Dometic си запазва правото да променя външния вид и спецификациите на продукта.

8 Инсталиране

8.1 Бележки за монтажа

ВНИМАНИЕ! Риск от нараняване
- Уредът трябва да бъде инсталиран от квалифициран персонал от специализирана фирма. Следващата информация е предназначена за техници, запознати с указанията и мерките за безопасност, които трябва да бъдат приложени.

УКАЗАНИЕ Препоръчва се инсталирането на детектор за въглероден оксид в превозното средство.

Бележки за монтажа
Прочетете изцяло тези инструкции за монтаж преди да инсталирате уреда.
При инсталирането на уреда трябва да се съблюдават следните съвети и инструкции:

ПРЕДУПРЕЖДЕНИЕ! Опасност от електрически удар
- Откачете всички електрозахранвания когато работите върху уреда.

ПРЕДУПРЕЖДЕНИЕ! Риск от нараняване
- Затворете захранването с газ докато уредът се инсталира и свързва с газовото захранване.

ВНИМАНИЕ! Риск от нараняване

> Неправилното инсталиране на уреда може да доведе до непоправими щети по уреда и да застраши безопасността на потребителя.
> Винаги носете подходящо предпазно облекло (напр. очила, ръкавици).

ВНИМАНИЕ! Опасност от повреда
> Съблюдавайте структурната конструкция на превозното средство и уплътнете всички отвори, направени за инсталирането на уреда.

Предписания
- Ако уредът работи по време на движение, трябва да бъде монтирано устройство за безопасно изключване, за да се предотврати неконтролирано изтичане на газ в случай на инцидент (според регулация 122 на UN ECE).

  Ако не е монтирано устройство за безопасно изключване, можете да свържете D+ сигнала към уреда, за да избегнете всякаква работа по време на движение.
- Монтирането на уреда в превозното средство трябва да е съобразено с техническите и административни изисквания на съответната държава (напр. EN 1949).

  Трябва да се спазват националното законодателство и предписания (напр. DVGW Work Sheet G 607 за превозни средства в Германия).

Бележки за транспортирането

фиг. 3 на страница 3

Виж **фиг. 3** на страница 240.

Бележки за мястото на инсталиране

фиг. 4 на страница 3
фиг. 5 на страница 3
фиг. 6 на страница 3
фиг. 7 на страница 3
фиг. 8 на страница 4
фиг. 9 на страница 4
фиг. 10 на страница 4
фиг. 11 на страница 4
фиг. 12 на страница 4
фиг. 13 на страница 4

ПРЕДУПРЕЖДЕНИЕ! Риск от задушаване

Капакът трябва да е разположен така, че отработените газове да не могат да влязат в купето.
> Никога не разполагайте изходящата тръба отвън под превозното средство. Винаги разполагайте изходящата тръба отстрани, като използвате страничния капак.
> Вземете под внимание бележките, дадени на **фиг. 4** на страница 240 до **фиг. 6** на страница 240.

ВНИМАНИЕ! Опасност от електрически удар

Уредът трябва да бъде вграден на място, защитено от вода.
> Никога не монтирайте уреда директно под или в непосредствена близост до мивка.
> Не докосвайте уреда, ако е влязъл в контакт с вода.

- Вземете под внимание бележките, дадени на **фиг. 4** на страница 240 до **фиг. 13** на страница 240.
- Изберете място, което е лесно достъпно за обслужване, както и за монтаж и демонтаж.
- Не разполагайте уреда над или върху чувствителни към топлина материали.
- Не поставяйте уреда директно под захранващ контакт.
- Преди да инсталирате уреда, проверете дали някои компоненти на превизното средство няма да бъдат повредени от инсталацията (напр. лампи, лавици, врати).
- От съображения за сигурност, когато инсталирате уреда отбележете разположението на съществуващите кабели, кабелни връзки и други компоненти в зоната за инсталиране, особено такива, които не се виждат (когато пробивате или завивате винтове).
- Ако капакът е инсталиран под прозорец, който може да се отваря, трябва да се инсталира електрически ключ за прозореца.
- Уверете се, че въздухът който се засмуква от уреда не се замърсява от ауспухните газове на превозното средство или от отработилите газове на уреда.
- Предпазният и изпускателен вентил трябва да се инсталира директно до уреда. Той трябва да бъде разположен под съединението за студена вода. Той трябва да бъде лесно достъпен.

Бележки за свързването на захранването с вода

ПРЕДУПРЕЖДЕНИЕ! Опасност за здравето
> Свързвайте уреда само към преносимо водоснабдяване.
> Никога не свързвайте уреда с вода, която не е питейна вода.

- Монтирайте уреда само във воден цикъл, съдържащ нагнетателна помпа с регулатор на налягането.

Бележки за водните маркучи, газовите тръби и тръбопроводите за топъл въздух и отработили газове
- Маркучите, тръбите и тръбопроводите трябва да се разположат така, че уредът лесно да се сваля за сервизни работи.
- За да се осигури правилното им функциониране, тръбите трябва да са разположени без напрежение и възможно къси.
- Не натискайте и не прегъвайте тръбопроводите.
- Тръбопроводите за топъл въздух и отработени газове могат да затоплят околната среда. Уверете се, че в близост до тръбопровода за топъл въздух няма материали, които биха могли да се увредят от топлината. Осигурете разстояние от поне 10 mm.
- Водните маркучи за свързване на нагревателя за вода и предпазния и изпускателния вентил трябва да бъдат годни за питейна вода, устойчиви на налягане до 4,5 bar (450 kPa) и на топла вода с температура до 80 °C.

Бележки за свързването на захранването с газ
- Проверете съвместимостта на информацията от типовия етикет с изискванията на газовото захранване на превозното средство.

Бележки за електрическата система
- Уредът може да се свързва към електрозахранването само от квалифициран електротехник.
- Проверете дали напрежението, показано на типовия етикет е същото като това на захранването.
- Не разполагайте свободни или огънати кабели в близост до електропроводим материал (метал).
- Защитете кабелите от остри ръбове.
- **Само за TwinBoost 6000H, TwinBoost 8000H:** Монтирайте изключващ превключвател за променливотоковото (230 V) електрозахранване с ширина на контактния процеп най-малко 3 mm.
- **Само за TwinBoost 6000H, TwinBoost 8000H:** Ако уредът се захранва от мрежата, уверете се, че захранването има прекъсвач за остатъчен ток.

Бележки за свързването с фотоволтаична система

ВНИМАНИЕ! Опасност от повреда

Електрониката на уреда може да се повреди от непостоянното захранване на фотоволтаичната система.

› Винаги използвайте регулатор на напрежението или батерия с регулатор на заряда между уреда и соларен панел в съответствие с EN 1648.

8.2 Монтаж и свързване на уреда

1. Монтирайте устройството според фигурата:
   фиг. 14 на страница 4
2. Монтирайте таблото за управление според фигурите:
   фиг. 15 на страница 4
   фиг. 16 на страница 4
   фиг. 17 на страница 5
3. Монтирайте датчика за температура, вижте Монтаж на температурния датчик на страница 241.
4. **УКАЗАНИЕ**
   Насочете тръбопровода за отработили газове веднага след модула в крива настрани или нагоре (**фиг. 18** на страница 241). Това помага за предотвратяване на тракане и намаляване на шума.

   Фиксирайте тръбопровода за отработили газове поне на всеки 50 cm (**фиг. 18** на страница 241) със скоби (аксесоар).

   Монтирате тръбопровода за отработили газове и капака според фигурите:
   фиг. 18 на страница 5
   фиг. 19 на страница 5
   фиг. 20 на страница 5
   фиг. 21 на страница 5
   фиг. 22 на страница 6
5. Монтирайте тръбопровода за топъл въздух според фигурите:
   фиг. 23 на страница 6
   фиг. 24 на страница 6
6. Спазвайте схемата за свързване на водата според фигурата:
   фиг. 25 на страница 6
7. Монтирайте предпазния и изпускателния вентил и свържете към захранването със студена вода според фигурите:
   фиг. 26 на страница 6
   фиг. 27 на страница 7
8. Свържете изхода за гореща вода според фигурата:
   фиг. 28 на страница 7
9. Свържете маркуча за вентилация според фигурата:
   фиг. 29 на страница 7
10. Уверете се, че работните налягания на захранването с газ и на уреда са еднакви, вижте типовия етикет.
11. Свържете към захранването с газ според фигурата:
    фиг. 30 на страница 7
12. **УКАЗАНИЕ**
    Ако на уреда не е монтирано устройство за безопасно изключване (според UN ECE регулация 122), можете да използвате D+ съединение.

    Уверете се, че на уреда са налични поне 12 V.

    Свържете уреда към електрозахранването според фигурата:
    фиг. 31 на страница 7

    Легенда за фиг. v, страница 7

№	Описание
1	Превключвател за прозореца (аксесоар по избор)
2	Сензор за стайна температура

13. Използвайте кабелна връзка, за да закрепите постояннотоковия захранващ кабел, кабела на таблото за управление и кабела на сензора за температура към ухото на кабелния водач във вътрешността на корпуса. Това осигурява облекчаване на напрежението и подравнява кабелите с изходния отвор в електрическия капак.

8.3 Монтаж на температурния датчик

УКАЗАНИЕ
- Монтирайте датчика за температура на височината на гръдния кош.
- Монтирайте датчика от противоположната страна на въздушните отвори в автомобила.
- Неправилното монтиране на датчика за температура може да причини неизправност на нагревателя. Ако монтирането на датчика за температура е неправилно, нагревателят ще работи непрекъснато или ще спре да работи, без да достигне зададената температура.

фиг. 32 на страница 7

1. Пробийте отвор (⌀ 9,5 mm) в стената пред нагревателя.

   УКАЗАНИЕ Отворът трябва да е пробит така, че датчикът за температура да не се поставя извън автомобила.
2. Включете датчика за температура в TA конектора на нагревателя.
3. Вкарайте датчика за температура през пробития отвор.
4. Поставете пластмасовия капак върху температурния датчик.

9 Първоначално стартиране

1. Прикрепете доставения стикер според фигурата:
   фиг. 33 на страница 8
2. Ако след монтажа, вече няма достъп до типовия етикет, поставете допълнителен етикет (копие) на достъпно място в близост до уреда.
3. След инсталирането, херметичността на захранването с газ трябва да бъде проверена от специалист по метода на спадане на налягането и да бъде издаден сертификат за тестването (напр. в Германия в съответствие с работен лист G 607 на DVGW).
4. Задайте стойността на алармата за ниско напрежение според фигурата:
   фиг. 34 на страница 8

5. Настройте следните стойности (виж ръководството за работа):
   - Максимална скорост на вентилатора в тих режим
   - Минимална скорост на вентилатора в режим на вентилация
6. Отбележете годината на монтаж на типовия етикет.
7. Предоставете инструкциите за експлоатация на собственика на превозното средство.
8. Проверете всички функции на уреда, особено изпразването на нагревателя на вода.

При първото пускане в експлоатация на чисто нов уред могат за кратко време да се отделят пушек и миризми.

В такъв случай се уверете, че пространството е добре проветрено и включете уреда за няколко минути на най-високото ниво на температурата за самопочистване:

- Задаване на температурата на помещението на максимална стойност
- Избор на автоматичен режим за нагряване на въздуха
- Избор на горещ режим за нагряване на водата

10 Смяна на предпазители

ПРЕДУПРЕЖДЕНИЕ! Опасност от електрически удар

› Преди сервизни работи или смяна на предпазители, изключете уреда, спрете захранването с газ и прекъснете постояннотоковото (12 V) електрозахранване.

› **Само за TwinBoost 6000H, TwinBoost 8000H:** Прекъснете променливотоковото (230 V) захранване.

› **УКАЗАНИЕ** Използвайте само предпазители със същата стойност.

Сменете дефектните предпазители според **фиг. 35** на страница 242.

фиг. 35 на страница 8

11 Почистване и поддръжка

› Почистете устройството според фигурата:

фиг. 36 на страница 8

› Никога не използвайте за почистване и дезинфекция средства, съдържащи хлор.

› Извършвайте самопочистване ведньж седмично: Виж Самопочистване на страница 242.

› Ако страничният капак е разположен под прозорец: Проверете функционирането на превключвателя за прозореца.

› Проверявайте редовно, особено след дълго пътуване, дали капакът и тръбопроводът за отработили газове са здрави и добре закрепени.

› Задействайте предпазния и изпускателния вентил редовно, поне два пъти в годината, за да се уверите в правилното им функциониране.

› Уредът, захранването с газ и тръбопроводът за отработили газове трябва да се проверяват от специалист в съответствие с националните предписания (напр. за Германия на всеки 2 години). Ако няма съответни национални предписания, това трябва да се прави на всеки 2 години. Инспекцията трябва да бъде удостоверена със сертификат (напр. DVGW Work Sheet G 607 за превозни средства в Германия).

›

Самопочистване

За да почистите системата от бактерии, оставете уреда да работи няколко минути при най-високата температура, за да се самопочисти:

1. Настройте температурата на помещението на максимална стойност.
2. Изберете автоматичен режим AUTO за нагряването на въздуха.
3. Изберете горещ режим за нагряването на водата.

12 Отстраняване на неизправности

Версия на фирмения софтуер
Сравнете версиите на фърмуера на дисплея (HMI) и на уреда:
фиг. 37 на страница 8

Рутинни действия в случай на изтичане на газ (миризма на газ)

ПРЕДУПРЕЖДЕНИЕ! Опасност от експлозия
› Избягвайте употребата на изтичници на запалване. Незабавно изгасете всички открити пламъци. Не работете с електрически ключове или устройства, като радио или мобилен телефон. Не стартирайте мотора на автомобила. Не пушете.

1. Отворете всички прозорци и врати.
2. Всички излезте от автомобила.
3. Ако е възможно, затворете газовите бутилки отвън.
4. Цялата газова система трябва да бъде проверена и, ако е необходимо, ремонтирана от квалифициран персонал.
5. Само тогава газовата система може отново да бъде пуснатъа в експлоатация.

Процедура по подразбиране за отстраняване на проблеми

УКАЗАНИЕ Изпълнявайте процедурата по подразбиране, само ако е предложена в таблицата за кодове за грешки.

1. Изчакайте 3 min, след което рестартирайте.
2. Ако уредът не работи правилно, свържете се с отдела за поддръжка на производителя.

Свързване с отдела за поддръжка на производителя
Вижте задната страница на това ръководство.

12.1 Таблица за кодовете за грешки

Дисплеят показва до 4 кода за грешка и предупреждения.
1. Прелистване на кодовете на грешки:
   фиг. 38 на страница 8
2. Нулиране на кодовете на грешки:
   фиг. 39 на страница 8
3. Нулиране на предупреждения:
   фиг. 40 на страница 9

УКАЗАНИЕ Възможно е също да изключите системата, като натиснете бутона ⦿ за 3 s.

проблем	причина	Решение
002	Ниско напрежение на батерията	1. Проверете напрежението на батерията и го сравнете с настройката за аларма при ниско напрежение. 2. Заредете батерията. 3. Свържете автомобила с променливотоково захранване. 4. Ако нищо от това не разреши проблема, потърсете помощ от производителя.
003	Високо напрежение на батерията	1. Проверете напрежението на батерията и се уверете, че то е по-малко от 16,5 V. Ако напрежението на батерията е по-високо от 16,5 V, е включена грешна батерия или батерията е дефектна. 2. Сменете батерията с такава, батерия, която доставя постоянен ток съгласно техническите данни (вижте типовия етикет).

проблем	причина	Решение
		3. Ако автомобилът е включен към променливотоково захранване, проверете дали батерията се зарежда. 4. Ако батерията се зарежда, проверете напрежението на заряд (трябва да бъде по-ниско от 16,5 V за да се осигури правилно функциониране при зареждане).
005	Изгорял предпазител	1. Проверете предпазителите (Смяна на предпазители на страница 242). 2. Ако уредът не работи правилно, свържете се с отдела за поддръжка на производителя.
007	Обща системна грешка	› Свържете се с отдела за поддръжка на производителя.
008	Грешка в комуникациите	› Изпълнете процедурата по подразбиране.
403	Грешка на датчика за налягане на въздуха	› Изпълнете процедурата по подразбиране.
404	Грешка на датчика за температура на циркулиращия въздух	› Изпълнете процедурата по подразбиране.
406	Температура на водата – грешка на датчика	› Изпълнете процедурата по подразбиране.
408	Температура на помещението – грешка на датчика	› Изпълнете процедурата по подразбиране.
409	Грешка на датчика за пламъка на нагревателя на въздуха	› Изпълнете процедурата по подразбиране.
410	Пламък на нагревателя на водата – грешка на датчика	› Изпълнете процедурата по подразбиране.
411	Грешка на вентилатора за горенето	› Изпълнете процедурата по подразбиране.
412	Грешка на нагнетателя за циркулация	› Изпълнете процедурата по подразбиране.
413	Грешка на газов вентил 1 на нагревателя за въздух	› Изпълнете процедурата по подразбиране.
414	Грешка на газов вентил 2 на нагревателя за въздух	› Изпълнете процедурата по подразбиране.
415	Грешка на газов вентил на нагревателя за вода	› Изпълнете процедурата по подразбиране.
416	Грешка на основен газов вентил	› Изпълнете процедурата по подразбиране.
417	Грешка на релето на газов вентил	› Изпълнете процедурата по подразбиране.
418	Грешка при стартирането на нагревателя за въздух	1. Изпълнете процедурата по подразбиране. 2. Проверете дали бутилката с газ е празна. Ако уредът не стартира, но подаването на газ е осигурено, свържете се с отдела за поддръжка.
419	Грешка при стартирането на нагревателя за вода	1. Изпълнете процедурата по подразбиране.

проблем	причина	Решение
		2. Проверете дали бутилката с газ е празна. Ако уредът не стартира, но подаването на газ е осигурено, свържете се с отдела за поддръжка.
420	Пламъкът на нагревателя на въздух е изгаснал	1. Изпълнете процедурата по подразбиране. 2. Проверете дали бутилката с газ е празна. Ако уредът не стартира, но подаването на газ е осигурено, свържете се с отдела за поддръжка.
421	Пламъкът на нагревателя на вода е изгаснал	1. Изпълнете процедурата по подразбиране. 2. Проверете дали бутилката с газ е празна. Ако уредът не стартира, но подаването на газ е осигурено, свържете се с отдела за поддръжка.
422	Прегряване на нагревателя на въздух	1. Уверете се, че нагревателят на въздух е изключен. 2. Изчакайте 15 min … 30 min, докато уредът изстине. 3. Проверете дали всички решетки за входящ въздух и тръбопроводите за въздух в кабината към уреда не са блокирани. 4. Рестартирайте нагревателя на въздух. 5. Ако уредът не работи правилно, свържете се с отдела за поддръжка на производителя.
423	Прегряване на нагревателя за вода	1. Уверете се, че нагревателят на вода е изключен. 2. Изчакайте 15 min … 30 min, докато уредът изстине. 3. Проверете дали нагревателят за вода е пълен с вода. 4. Допълнете, ако липсва вода. 5. Рестартирайте нагревателя на вода 6. Ако уредът не работи правилно, свържете се с отдела за поддръжка на производителя.
424	Отворен прозорец (само ако е инсталиран превключвател за прозореца)	1. Проверете дали прозорецът над капака е отворен. 2. Ако прозорецът е отворен, затворете го и рестартирайте уреда. 3. Ако прозорецът е затворен, изпълнете процедурата по подразбиране.
431	Уредът е прекъснат по време на работа.	1. Изчакайте 2 min. 2. Възстановете предупрежденията. 3. Проверете електрозахранването.
434	Автоматично изключване. Сервизно предупреждение е игнорирано твърде дълго.	› Свържете се с отдела за поддръжка на производителя за сервиз. Уредът може да бъде рестартиран само след обслужване.

12.2 Таблица за кодовете за предупреждения

проблем	причина	Решение
425	Водата е замръзнала	1. Възстановете предупрежденията. ˅ Нагряването на вода е изключено. Работи само нагряването на въздух. 2. Включете нагряването на въздух на максимум, за да се повиши температурата в кабината и нагряването на вода да бъде отново готово за работа.
432	**Само за TwinBoost 6000H, TwinBoost 8000H:** Променливотоковото захранване е откачено или прекъснато.	1. Възстановете предупрежденията. ˅ Сега нагревателят работи само на газ. 2. Проверете електрозахранването.
433	Необходимо обслужване	1. Възстановете предупрежденията. 2. Свържете се с отдела за поддръжка на производителя при първа възможност след края на ваканцията. Ако изчакате твърде дълго, нагревателят ще се изключи автоматично и може да бъде включен отново само след сервиз.

12.3 Без таблица с кодове на грешки

проблем	причина	Решение
Няма топла вода, но нагревателят показва, че водата е гореща.	Нагревателят се включва, когато резервоарът за вода е празен.	1. Проверете дали температурата на водата е достигната на HMI. 2. Проверете дали предпазният вентил и изпускателният вентил са отворени. 3. Напълнете резервоара за вода, след като се охлади. **ПРЕДУПРЕЖДЕНИЕ! Сериозно нараняване** › **НЕ** пълнете празен резервоар за гореща вода със студена вода.
Зададената температура не е достигната.	Активирането на безшумния режим и ограничаването на вентилатора на кабината може да попречи на устройството да достигне зададената температура, тъй като това намалява цялостната производителност.	Превключете към автоматичния режим.
	Всички изходи са затворени или блокирани.	Проверете всички изходи.

13 Изхвърляне



Рециклиране на опаковъчния материал: По възможност предайте опаковката за рециклиране. Това разделяне е необходимо, тъй като опаковката е ценен ресурс и неправилното изхвърляне може да повлияе на човешкото здраве и околната среда.



Зачеркнатият контейнер с колелца показва, че продуктът е електрическо или електронно оборудване или съдържа батерии и трябва да се събира отделно за правилно третиране, оползотворяване и рециклиране. **Потребителят е задължен по закон да изхвърля правилно всяко електрическо или електронно оборудване, акумулатори и акумулаторни батерии отделно от общите битови отпадъци!**

Това разделяне е необходимо, тъй като акумулаторите и електрическите уреди са ценни ресурси и могат да съдържат вещества, които са вредни за хората и околната среда.

За да изхвърлите окончателно продукта, попитайте местния център за рециклиране или специализиран търговец за подробности как това да се извърши в съответствие с валидните предписания.

Продуктът и акумулаторите могат да бъдат изхвърлени безплатно.

Отстранете всички акумулатори и акумулаторни батерии, преди да рециклирате този продукт.

Акумулаторите, съдържащи повече от 0,002 % кадмий или повече от 0,004 % олово, са маркирани с химическия символ за съответния метал: Cd или Pb.

14 Технически данни

	TwinBoost4000	TwinBoost6000H	TwinBoost6000	TwinBoost8000H
Производител	Dometic Germany GmbH, Hollefeldstr. 63, 48282 Emsdetten, Германия			
Идентификационен номер на продукта	0063DL3129			
Предназначен за следните държави	AT/BE/BG/CH/CY/CZ/DE/DK/EE/ES/FI/FR/GB/GR/HR/HU/IE/ IS/IT/LI/LT/LU/LV/MC/MT/NL/NO/PL/PT/RO/SE/SI/SK/SM/TR			
Клас на защита	IPX1			
Капацитет на загряване	4000 W	4000 W (1800 W електрическа система)	6000 W	6000 W (1800 W електрическа система)
Номинално входно напрежение	12 V⎓	12 V⎓ 230~ / 240 V, 50 / 60 Hz	12 V⎓	12 V⎓ 230~ / 240 V, 50 / 60 Hz
Диапазон на входно напрежение	10 V⎓ 16,5 V⎓	10⎓ … 16,5 V 230~ / 240 V, 50 / 60 Hz	10⎓ … 16,5 V	10⎓ … 16,5 V 230~ / 240 V, 50 / 60 Hz
Консумация на енергия (12 V⎓)	Подгряване на вода 0,7 A Максимално нагряване на въздух 7 A		Подгряване на вода 0,7 A Максимално нагряване на въздух 12 A	
Консумация в състояние на готовност	5 mA			
Изискван предпазител	15 A			
Категория на уреда				
Вид на газа	$I_{3B/P}$ (30), природен газ/бутан			
Налягане на газовата връзка	30 mbar			
Консумация на газ				
макс (Максимално нагряване на въздух)	327 g/h		495 g/h	
(Подгряване на вода)	185 g/h			
+ (Комбинирано отопление)	512 g/h			
Консумация на газ в режим на готовност	7,7 g/h (поддържане на температурата на водата)			
Номинална топлинна мощност				
макс (Максимално нагряване на въздух)	4,5 kW (Hs)		6,8 kW (Hs)	
(Нагревател за вода)	2,35 kW (Hs)			
+ (Комбиниран нагревател)	6,85 kW (Hs)			
Налягане на водната връзка	макс. 2,8 bar (280 kPa)			
Нагревател за вода (обем на водата при 2,8 bar (280 kPa)	10 L			
Налягане на водната система	макс. 4,5 bar (450 kPa)			
Време за загряване	Прибл. 17 min (10 L, нагрято от 15 … 60 °C)			

	TwinBoost4000	TwinBoost6000H	TwinBoost6000	TwinBoost8000H
Диапазон на работна температура	– 20 … 60 °C			
Размери ДхШхВ	514 m × 438 m × 298 m			
Тегло	17,3 kg	18,5 kg	17,3 kg	18,5 kg
Честотна лента (Wi-Fi)	2,4 GHz			
Радочестотна изходна мощност	WiFi: 19,14 dBm (802.11b), 19,22 dBm (802.11g), 18,96 dBm (802.11n20), 19,12 dBm (802.11n40), Bluetooth: 7,93 dBm , Bluetooth/LE: 5,93 dBm			
Инспекция/сертифициране	CE E1 UKCA			

Радиосъоръжението на TwinBoost 4000, TwinBoost 6000, TwinBoost 6000H и TwinBoost 8000H отговаря на изискванията на Директива 2014/53/ЕС. Декларацията за съответствие на устройството можете да намерите на documents.dometic.com.

Eesti keel

1 Olulised märkused....250
2 Sümbolite selgitus....250
3 Ohutusjuhised....250
4 Tarnekomplekt....250
5 Lisatarvikud....251
6 Sihtrühm....251
7 Kasutusotstarve....251
8 Paigaldamine....251
9 Esialgne käivitamine....253
10 Kaitsmete vahetamine....253
11 Puhastamine ja hooldamine....253
12 Tõrkeotsing....255
13 Kõrvaldamine....259
14 Tehnilised andmed....260

1 Olulised märkused

Lugege see juhend tähelepanelikult läbi ja järgige kõiki selles esitatud juhiseid, suuniseid ja hoiatusi, et tagada alati toote õigesti paigaldamine, kasutamine ning hooldamine. See juhend PEAB jääma selle toote juurde.

Toote kasutamisega kinnitate, et olete kõik juhised, suunised ja hoiatused tähelepanelikult läbi lugenud ning mõistate ja nõustute järgima nendes sätestatud tingimusi. Nõustute kasutama seda toodet üksnes ettenähtud eesmärgil ja otstarbel ning kooskõlas kasutusjuhendis sätestatud juhiste, suuniste ja hoiatustega, samuti kooskõlas kõigi kohaldatavate õigusaktide ja eeskirjadega. Siin sätestatud juhiste ja hoiatuste lugemise ja järgimise eiramine võib põhjustada vigastusi teile ja kolmandatele isikutele, kahjustada teie toodet või läheduses asuvat muud vara. Toote kasutusjuhendit, sh juhiseid, suuniseid ja hoiatusi, ning seotud dokumente võidakse muuta ja uuendada. Värskeima tootekirjelduse leiate veebisaidilt documents.dometic.com.

2 Sümbolite selgitus

Signaalsõna tähistab ohutusteateid ja varalise kahju teateid ning näitab ka ohu raskusastet või taset.

HOIATUS!
› viitab ohtlikule olukorrale, mis eiramise korral võib lõppeda surma või raske vigastusega.

ETTEVAATUST!
› viitab ohtlikule olukorrale, mis eiramise korral võib lõppeda kerge või keskmise vigastusega.

TÄHELEPANU!
› Viitab ohtlikule olukorrale, mis eiramise korral võib lõppeda varalise kahjuga.

MÄRKUS Lisateave toote käitamiseks.

3 Ohutusjuhised

Järgige sõiduki tootja ja hooldustöökodade ettenähtud ohutusjuhiseid ning tingimusi.

Pidage elektriseadmeid kasutades silmas järgmist peamist ohutusteavet, et tagada kaitse järgmise vastu.

- Elektrilöök
- Tuleoht
- Vigastus

HOIATUS! Plahvatusoht
› Ärge kasutage seadet gaasiga järgmistel juhtudel:
  - Tanklates
  - Parkimismajades
  - Praamidel
  - Haagissuvila või autoelamu transportimisel transpordivahendi või puksiirautoga

HOIATUS! Nende hoiatuste mittejärgimine võib põhjustada raskeid vigastusi või surma.
› Seadet tohib paigaldada ja remontida ainult kvalifitseeritud personal, kes tunneb seotud riske ja kehtivaid ja riiklikke määrusi. Valed remonditööd võivad tekitada suurt kahju. Remonditöödeks võtke palun ühendust tootja klienditoega (vt tagakülge).
› Tulekahju korral kasutage ainult heakskiidetud tulekustutusvahendeid. Ärge kasutage tulekahju kustutamiseks vett.
› **ÄRGE** täitke tühja kuuma veepaaki külma veega.

ETTEVAATUST! Nende ettevaatusabinõude mittejärgimine võib põhjustada kergeid või mõõdukaid vigastusi.
› Seade tuleb paigaldada turvaliselt, et see ei saaks alla kukkuda.
› Kasutage seda seadet ainult siis, kui olete veendunud, et korpus ega kaablid pole kahjustatud.
› Defektseid seadmeid ei tohi kasutada.
› Ärge kasutage seadet tuleohtlike vedelike läheduses.
› Ärge kasutage seadet ilma soojaõhukanaliteta.
› Ärge laske põlemisõhu sisselaskeaval ega heitgaasi väljalaskeaval kunagi ummistuda või tõkestuda.
› Veenduge, et põlemisõhu sisselaskeava ja heitgaasi väljalaskeava oleksid alati vabad. Kontrollige neid regulaarselt ja vajaduse korral puhastage. See on eriti oluline talvistes tingimustes, mil lumi, jää või praht võivad avad katta või blokeerida.
› Veenduge, et õhu väljalaskeavade läheduses ei hoiustataks ega nende lähedusse poleks paigaldatud süttivaid esemeid. Hoida tuleb vähemalt 50 cm vahemaad.

TÄHELEPANU! Kahjustamise oht
› Kasutage seadet ainult sihipäraselt.
› Ärge muutke ega teisendage seadet.

Elektrikaablite käsitsemine

HOIATUS! Nende hoiatuste mittejärgimine võib põhjustada raskeid vigastusi või surma.
› Elektritoidet tohib ühendada ainult kvalifitseeritud elektrik (nt , VDE 0100, osa 721 Saksamaal).

ETTEVAATUST! Nende ettevaatusabinõude mittejärgimine võib põhjustada kergeid või mõõdukaid vigastusi.
› Kinnitage ja paigaldage kaablid nii, et nende otsa ei komistataks ega need ei saaks kahjustada.
› Ärge paigaldage toitekaablit kuumadele pindadele ega nende kõrvale (nt soojaõhukanalid).
› Kui toitejuhe on kahjustatud, tuleb lasta see asendada tootjal, tema hooldustehnikul või sarnase kvalifikatsiooniga töötajatel.

TÄHELEPANU! Kahjustamise oht
› Kasutage kaablite paigaldamiseks läbi teravate servadega seinte kaablikanaleid.
› Ärge paigaldage lahtiseid ega painutatud kaableid elektrit juhtivate materjalide (metalli) lähedusse.
› Ärge tirige kaableid.

4 Tarnekomplekt

joon. 1 leheküljel 3

joon. 1 leheküljel 250

5 Lisatarvikud

joon. 2 leheküljel 3

Nr joon. 2 leheküljel 251	Kirjeldus	Tootenr
1	Juhtpaneel (Rotary Controller 1.5', DICM) (kohustuslik)	9620001471
2	Külgpaneel (kohustuslik)	9600051075, 9600051076, 9600051077
3	Aknalüliti (valikuline)	9600029509
4	Voolikuklamber 80 mm (väljalasketorule)	9600051075, 9600051076, 9600051077
5	Voolikuklamber 65 mm (sooja õhu torudele)	

6 Sihtrühm

Selles juhendis kirjeldatud juhised on mõeldud töökodade kvalifitseeritud töötajatele, kes tunnevad kohalduvaid juhiseid ja ohutuseeskirju.

7 Kasutusotstarve

HOIATUS! Tuleoht
› Ärge kasutage kütteseadet, kui sõiduk asub suletud alal, näiteks garaažis või muus halvasti ventileeritud ruumis.



Kütteseade on mõeldud kasutamiseks ainult haagis- ja autosuvilates ning teistes eluruumidega sõidukites, kui gaasisüsteem on paigaldatud standardi EN 1949 kohaselt.

Seade **ei** sobi paigaldamiseks ehitus-, põllumajandusmasinatesse, tarbe-, meresõidukitesse, majadesse ega korteritesse, jahi- ega metsamajadesse, suvilatesse, varikatusega telkidesse ega sarnastesse kohtadesse.

Seadet võib kasutada ainult joogivee soojendamiseks ja sõiduki salongi kütmiseks. **Ärge** kasutage seda teiste vedelike soojendamiseks.

Kasutage seadet ainult tootja paigaldatud originaalsete soojaõhukanalite ja küljepaneelidega. **Ärge** kasutage kunagi teisi soojaõhukanaleid ega paneele.

Seadet tohib kasutada sõidu ajal ainult siis, kui rajatised on paigaldatud nii, et kontrollimatu vedelgaasileke oleks avarii korral välistatud (UN-ECE määruse 122 järgi).

Tootja paigaldusnõuetele mittevastavalt paigaldatud seadmeid on keelatud kasutada.

Kui seade paigaldatakse sõidukisse äriliseks kasutamiseks, peab käitaja arvestama riiklike õigusaktide ja kindlustusseltsi nõuetega.

Seade ei ole mõeldud kasutamiseks kõrgemal kui 2000 m.

See toode sobib kasutamiseks üksnes ettenähtud otstarbel ja käesolevas kasutusjuhendis toodud valdkonnas.

Käesolev juhend sisaldab teavet, mis on vajalik toote korrektseks paigaldamiseks ja/või kasutamiseks. Halva paigalduse ja/või valesti kasutamise või hooldamise korral halvenevad tööomadused ja võib tekkida rike.

Tootja ei võta vastutust mis tahes kahju või tootekahjustuse eest, mis on tingitud mõnest järgmisest asjaolust:

- valesti paigaldamine, kokkupanek või ühendamine, sh liigpinge;
- valesti hooldamine või tootja poolt ette nähtud originaalvaruosadest erinevate varuosade kasutamine;
- tootel ilma tootja selge loata tehtud muudatused;
- kasutamine otstarbel, mida ei ole kasutusjuhendis kirjeldatud.

Dometic jätab endale õiguse muuta toote välimust ja tehnilisi näitajaid.

8 Paigaldamine

8.1 Paigaldusmärkused

ETTEVAATUST! Vigastusoht
› Seadet tohib paigaldada ainult eriettevõtte kvalifitseeritud personal. Järgnev teave on mõeldud tehnikutele, kes tunnevad kohalduvaid juhiseid ja ohutuseeskirju.

MÄRKUS Soovitatav on paigaldada sõidukile CO-detektor.

Paigaldusmärkused
Lugege see paigaldusjuhend enne seadme paigaldamist täielikult läbi.
Seadme paigaldamisel tuleb pidada silmas järgnevaid nõuandeid ja juhiseid.

HOIATUS! Elektrilöögi oht
› Ühendage kogu toide seadmel tööde tegemise ajaks välja.

HOIATUS! Vigastusoht
› Sulgege gaasivarustus, kui seade on paigaldamise ajal gaasivarustusega ühendatud.

ETTEVAATUST! Vigastusoht
› Seadme vale paigaldus võib tekitada pöördumatuid kahjusid seadmele ja seada kasutaja turvalisuse ohtu.
› Kasutage alati sobivaid kaitserõivaid (nt kaitseprillid, -kindad).

TÄHELEPANU! Kahjustamise oht
› Pidage silmas sõiduki ehitustehnikat ja sulgege kõik seadme paigaldamisel tehtud avaused.

Määrused
- Kui seadet kasutatakse sõidu ajal, peab avarii olukorraks olema LPG kontrollimatu lekke vältimiseks ohutuse sulgeseade (UN ECE määruse 122 järgi).

  Kui ohutuse sulgeseadet ei ole paigaldatud, saate ühendada seadmele D+ signaali, et vältida selle mis tahes talitlust sõidu ajal.
- Seadme sõidukitesse paigaldamine peab vastama vastava riigi tehnilistele ja haldusalastele määrustele (nt EN 1949).

  Silmas tuleb pidada riiklikke õigusakte ja määrusi (nt DVGW tööleht G 607 sõidukitele Saksamaal).

Transpordimärkused
joon. 3 leheküljel 3

Vt **joon. 3** leheküljel 251.

Paigalduskoha märkused

joon. 4 leheküljel 3
joon. 5 leheküljel 3
joon. 6 leheküljel 3
joon. 7 leheküljel 3
joon. 8 leheküljel 4
joon. 9 leheküljel 4
joon. 10 leheküljel 4
joon. 11 leheküljel 4
joon. 12 leheküljel 4
joon. 13 leheküljel 4

HOIATUS! Lämbumisoht
Paneel tuleb paigaldada viisil, et heitgaasid ei satuks salongi.
› Ärge vedage heitgaaside kanalit väljapoole sõiduki all. Vedage heitgaaside kanal küljele, kasutades selleks küljepaneeli.
› Järgige märkusi, mis on loetletud **joon. 4** leheküljel 252 kuni **joon. 6** leheküljel 252.

ETTEVAATUST! Elektrilöögi oht
Seade peab olema sisse ehitatud kohta, kus see on vee eest kaitstud.
› Ärge kunagi paigaldage seadet otse valamu alla ega selle vahetusse lähedusse.
› Ärge puudutage seadet, kui see puutub veega kokku.

- Järgige märkusi, mis on loetletud **joon. 4** leheküljel 252 kuni **joon. 13** leheküljel 252.
- Valige koht, mis on nii hoolduseks kui ka lahtivõtmiseks kergesti ligipääsetav.
- Ärge paigutage seadet kuumatundlike materjalide peale ega nende kohale.
- Ärge asetage seadet otse elektritoitepesa alla.
- Enne seadme paigaldamist kontrollige, kas sõiduki mis tahes komponentidest võib seadme paigaldamise tõttu kahjustada saada (nt lambid, kapid, uksed).
- Turvalisuse mõttes pidage seadme paigaldamise asukoha valikul silmas olemasolevaid juhtmekimpe, juhtmeid ja muid paigalduskohas olevaid komponente, eriti neid, mis pole nähtaval (puurimisel, kruvide kinnitamisel jne).
- Kui paneel on paigaldatud avatava akna alla, tuleb paigaldada elektriline aknalüliti.
- Veenduge, et seadme sissetõmmatav õhk ei saastuks sõiduki ega seadme heitgaasidega.
- Turva- ja tühjendusklapp tuleb paigaldada vahetult seadme kõrvale. See tuleb paigaldada külma vee ühenduse alla. See peab käsitsemiseks olema lihtsasti ligipääsetav.

Veevarustuse ühenduse märkused

HOIATUS! Terviseoht
› Ühendage seade ainult kaasaskantava veevarustusega.
› Ärge kunagi ühendage seadet veega, mis ei ole joogivesi.

- Paigaldage seade ainult veeringlusse, mis sisaldab surveregulaatoriga survepumpa.

Veevoolikute, gaasitorude ja sooja õhu ning heitgaaside kanalite märkused

- Voolikud, torud ja kanalid tuleb suunata viisil, et seadet oleks hooldustöödeks võimalik lihtsasti eemaldada.
- Õige talitluse tagamiseks peavad torud ja kanalid olema paigaldatud pingevabalt ning olema võimalikult lühikesed.
- Ärge suruge ega painutage torusid ega kanaleid.
- Sooja õhu kanalid ja heitgaaside kanalid võivad keskkonda soojendada. Veenduge, et sooja õhu kanalitega ei puutuks kokku soojustundlikku materjali. Hoidke vähemalt 10 mm vahemaad.
- Veeboileri ning turva- ja tühjendusklapiga ühendamiseks mõeldud veevoolikud peavad olema joogiveekindlad, survekindlad kuni 4,5 bar (450 kPa) ja kuumaveekindlad kuni 80 °C.

Gaasivarustuse ühenduse märkused

- Kontrollige andmeplaadi teabe ühilduvust sõiduki gaasivarustuse nõuetega.

Elektrisüsteemi märkused

- Seadet tohib elektritoitega ühendada ainult kvalifitseeritud elektrik.
- Kontrollige, kas tüübisildile märgitud pingenäitajad kattuvad toiteallika andmetega.
- Ärge paigaldage kaableid, mis on lahtised või painutatud, elektrit juhtivate materjalide (metall) lähedusse.
- Kaitske kaableid teravate servade eest.
- **Ainult TwinBoost 6000H, TwinBoost 8000H:** paigaldage kõikide pooluste lüliti kontaktavausega, mille laius on vähemalt 3 mm, paigaldise poolele vahelduvvoolu tarbeks (230 V).
- **Ainult TwinBoost 6000H, TwinBoost 8000H:** kui seadmele annab toidet avalik elektrivõrk, tagage, et vahelduvvoolu toitepingel oleks jääkvoolu kaitselüliti.

Päikseenergiasüsteemiga ühendamise märkused

TÄHELEPANU! Kahjustamise oht
Seadme elektroonika võib päikseenergiasüsteemi ebaühtlase pingetoite tõttu kahjustada saada.
› Kasutage standardi EN 1648 järgi alati pingeregulaatorit või laaduri regulaatoriga akut seadme ja päiksepaneeli vahel.

8.2 Seadme paigaldamine ja ühendamine

1. Paigaldage joonis vastavalt joonisele:
   joon. 14 leheküljel 4
2. Paigaldage juhtpaneel vastavalt joonistele:
   joon. 15 leheküljel 4
   joon. 16 leheküljel 4
   joon. 17 leheküljel 5
3. Paigaldage temperatuuriandur, vt Temperatuurianduri paigaldamine leheküljel 253.
4. **MÄRKUS**
   Juhtige väljatõmbetoru otse seadme järel kõverdades küljele või ülespoole (**joon. 18** leheküljel 252). See aitab vältida ragisemist ja vähendab müra.
   Kinnitage väljalasketoru klambritega (lisatarvik) vähemalt iga 50 cm järel (**joon. 18** leheküljel 252).

   Paigaldage heitgaaside kanal ja paneel vastavalt joonistele:
   joon. 18 leheküljel 5
   joon. 19 leheküljel 5
   joon. 20 leheküljel 5
   joon. 21 leheküljel 5
   joon. 22 leheküljel 6
5. Paigaldage sooja õhu kanalid vastavalt joonistele:
   joon. 23 leheküljel 6
   joon. 24 leheküljel 6

6. Järgige veeühenduse skeemi vastavalt joonisele:
   joon. 25 leheküljel 6
7. Paigaldage turva- ja tühjendusklapp ning ühendage külma vee varustus vastavalt joonistele:
   joon. 26 leheküljel 6
   joon. 27 leheküljel 7
8. Ühendage kuuma vee väljund vastavalt joonisele:
   joon. 28 leheküljel 7
9. Ühendage ventileerimisvoolik vastavalt joonisele:
   joon. 29 leheküljel 7
10. Veenduge, et gaasivarustuse ja seadme käitussurve oleks samad, vt andmeplaati.
11. Ühendage gaasivarustus vastavalt joonisele:
    joon. 30 leheküljel 7
12. **MÄRKUS**
    Kui paigaldatud pole ohutuse sulgeseadet (vastavalt UN ECE määrusele 122), saate kasutada D+ ühendust.

    Veenduge, et seadmel oleks saadaval vähemalt 12 V.

    Ühendage seade toitega vastavalt joonisele:
    joon. 31 leheküljel 7

    Legend joonisele v, lk 7

Nr	Kirjeldus
1	Aknalüliti (valikuline lisatarvik)
2	Toatemperatuuri andur

13. Kasutage kaablivitsa, et kinnitada alalisvoolu toitekaabel, juhtpaneeli kaabel ja temperatuurianduri kaabel korpuse siseküljel oleva kaablijuhiku aasaga. See vähendab pingeid ja joondab kaablid elektriseadme katte väljalaskeavaga.

8.3 Temperatuurianduri paigaldamine

MÄRKUS
- Paigaldage temperatuuriandur rindkere kõrgusele.
- Paigaldage temperatuuriandur sõidukis õhu väljalaskeavadest vastaspoolele.
- Temperatuurianduri vale paigaldamine võib põhjustada kütteseadme tõrkeid. Kui temperatuuriandur on valesti paigaldatud, töötab kütteseade pidevalt või lakkab töötamast enne sihttemperatuuri saavutamist.

joon. 32 leheküljel 7

1. Puurige kütteseadme ees olevasse seina ava (⌀ 9,5 mm).

   MÄRKUS Veenduge, et puurite augu nii, et temperatuuriandur ei jääks väljapoole sõidukit.
2. Ühendage temperatuuriandur soojendi TA-pistikupessa.
3. Sisestage temperatuuriandur läbi puuritud ava.
4. Pange plastkate temperatuuriandurile peale.

9 Esialgne käivitamine

1. Kinnitage kaasasolev kleeps vastavalt joonisele:
   joon. 33 leheküljel 8
2. Kui andmesilt pole pärast paigaldamist enam ligipääsetav, kinnitage kaasasolev andmesilt (koopia) seadme lähedale ligipääsetavasse kohta.
3. Pärast paigaldamist laske spetsialistil kontrollida gaasivarustusliini lekkekindlust, kasutades selleks survelangusmeetodit ja väljastatud testsertifikaati (nt Saksamaal DVGW töölehe G 607 järgi).
4. Määrake alapinge häire väärtus vastavalt joonisele:
   joon. 34 leheküljel 8
5. Reguleerige järgnevad seaded (vt kasutusjuhendit):
   - ventilaatori maksimaalse kiiruse reguleerimine vaikses režiimis;
   - ventilaatori minimaalse kiiruse reguleerimine ventileerimisrežiimis.
6. Märkige paigaldamisaasta andmesildile.
7. Andke sõiduki omanikule kasutusjuhend.
8. Kontrollige kõiki seadme funktsioone, eriti veesoojendi tühjendamist.

Kui kasutusse võetakse täiesti uus seade, siis võib mõnda aega tekkida suitsu ja lõhna.

Sellisel juhul tagage, et salong oleks hästi õhutatud ja käitage seadet mõni minut kõige kõrgemal temperatuuriastmel isepuhastuseks.

- Seadistage toatemperatuur maksimaalsele väärtusele
- Valige õhu kütmiseks automaatrežiim
- Valige vee soojendamiseks kuum režiim

10 Kaitsmete vahetamine

HOIATUS! Elektrilöögi oht
> Enne kaitsmete hooldust või vahetamist lülitage seade välja, sulgege gaasivarustus ja ühendage alalisvool (12 V) lahti.
> **Ainult TwinBoost 6000H, TwinBoost 8000H:** Ühendage vahelduvvool (230 V) lahti.

> **MÄRKUS** Kasutage ainult sama väärtusega kaitsmeid.

Vahetage defektsed kaitsmed järgmise kohaselt: **joon. 35** leheküljel 253.

joon. 35 leheküljel 8

11 Puhastamine ja hooldamine

> Puhastage seade vastavalt joonisele:
  joon. 36 leheküljel 8
> Ärge kasutage kunagi puhastamiseks ja desinfitseerimiseks kloori sisaldavaid puhastusvahendeid.
> Tehke isepuhastus kord nädalas: Vt Isepuhastus leheküljel 254.
> Kui küljepaneel paikneb akna all: kontrollige enne reisi või hooajaliselt aknalüliti talitlust.
> Kontrollige regulaarselt, eriti pärast pikki reise, et paneel ja väljalaskekanal oleks terved ning õigesti kinnitatud.
> Käitage turva- ja tühjendusklappi regulaarselt, vähemalt kaks korda aastas, et eemaldada katlakiviladestused ning tagada selle õige talitlus.
> Laske seadet, selle gaasivarustust ja põlevate toodete kanaleid eksperdil riiklikele määruste järgi kontrollida (nt Saksamaal iga 2 aasta järel). Kui riiklikud määrused puuduvad, siis tuleks seda teha vähemalt iga 2 aasta järel. Kontroll tuleb sertifitseerida testisertifikaadil (nt DVGW tööleht G 607 Saksamaa sõidukitele).
>

Isepuhastus

Süsteemi puhastamiseks bakterite tekke vastu käitage seadet mõne minuti vältel kõige kõrgemal temperatuuril, et seade isepuhastuks.

1. Seadistage toatemperatuur maksimaalsele väärtusele.
2. Valige õhu kütmiseks automaatrežiim AUTO.
3. Valige vee soojendamiseks kuum režiim.

12 Tõrkeotsing

Püsivara versioon
Lugege ekraani (HMI) ja seadme püsivara versioone.
joon. 37 leheküljel 8

Tegevus gaasilekke korral (gaasi lõhn)

HOIATUS! Plahvatusoht
› Vältige süüteallikaid. Kustutage kohe kõik lahtised leegid. Ärge kasutage elektrilüliteid ega -seadmeid, nagu raadio või mobiiltelefon. Ärge käivitage sõiduki mootorit. Ärge suitsetage.

1. Avage kõik aknad ja uksed.
2. Evakueerige kõik inimesed sõidukist.
3. Võimaluse korral sulgege gaasiballoon väljastpoolt.
4. Laske kogu gaasisüsteemi kontrollida ja vajaduse korral kvalifitseeritud personalil parandada.
5. Võtke gaasisüsteem alles seejärel uuesti kasutusse.

Vaikimisi protseduur tõrkeotsinguks

MÄRKUS Tehke vaikimisi protseduuri ainult, kui seda soovitatakse veakoodide tabelis.

1. Oodake 3 min, seejärel taaskäivitage.
2. Kui seade ei tööta õigesti, võtke ühendust tootja klienditoega.

Tootja klienditoega ühenduse võtmine
Vt selle juhendi tagakülge.

12.1 Veakoodide tabel

Ekraanil kuvatakse kuni 4 veakoodi ja hoiatust.
1. Veakoodide kerimine:
joon. 38 leheküljel 8
2. Veakoodide lähtestamine:
joon. 39 leheküljel 8
3. Hoiatuste lähtestamine:
joon. 40 leheküljel 9

MÄRKUS Alternatiivselt saate süsteemi lülitada välja, vajutades selleks 3 s vältel nuppu ⦿.

Probleem	Põhjus	Abinõu
002	Aku pinge on madal	1. Kontrollige aku pinget ja võrrelge seda pingeseadetega. 2. Laadige akut. 3. Ühendage sõiduk alalisvooluga. 4. Kui ükski eelnimetatutest ei lahenda probleemi, võtke ühendust tootja klienditoega.
003	Aku pinge on kõrge	1. Kontrollige aku pinget ja tagage, et see oleks vähem kui 16,5 V. Kui aku pinge on suurem kui 16,5 V, on ühendatud kas vale aku või on aku rikkis. 2. Asendage aku sellise akuga, mis varustab alalisvooluga vastavalt tehnilistele andmetele (vt andmeplaati). 3. Kui sõiduk on ühendatud vahelduvvooluga, siis kontrollige, kas aku laeb.

Probleem	Põhjus	Abinõu
		4. Kui aku laeb, siis kontrollige laadimispinget (see peab olema väiksem kui 16,5 V, et tagada laadimisel õige talitlus).
005	Kaitse on rikkis	1. Kontrollige alalisvoolu kaitsmeid (Kaitsmete vahetamine leheküljel 253). 2. Kui seade ei tööta õigesti, võtke ühendust tootja klienditoega.
007	Üldine süsteemiviga	> Võtke ühendust tootja klienditoega.
008	Sideviga	> Tehke vaikimisi protseduur.
403	Õhusurve anduri viga	> Tehke vaikimisi protseduur.
404	Ringlusõhu temperatuurianduri viga	> Tehke vaikimisi protseduur.
406	Veetemperatuuri anduri viga	> Tehke vaikimisi protseduur.
408	Toatemperatuuri anduri viga	> Tehke vaikimisi protseduur.
409	Õhu kütteseadme leegianduri viga	> Tehke vaikimisi protseduur.
410	Veesoojendi leegianduri viga	> Tehke vaikimisi protseduur.
411	Põlemisventilaatori viga	> Tehke vaikimisi protseduur.
412	Ringlusventilaatori viga	> Tehke vaikimisi protseduur.
413	Õhu kütteseadme gaasiklapi 1 viga	> Tehke vaikimisi protseduur.
414	Õhu kütteseadme gaasiklapi 2 viga	> Tehke vaikimisi protseduur.
415	Veesoojendi gaasiklapi viga	> Tehke vaikimisi protseduur.
416	Peamise gaasiklapi viga	> Tehke vaikimisi protseduur.
417	Gaasiklapi relee viga	> Tehke vaikimisi protseduur.
418	Õhu kütteseadme käivitamise viga	1. Tehke vaikimisi protseduur. 2. Kontrollige, kas gaasipudel on tühi. Kui seade ei käivitu, kuid gaasivarustus on tagatud, võtke ühendust hooldusteenusega.
419	Veesoojendi käivitamise viga	1. Tehke vaikimisi protseduur. 2. Kontrollige, kas gaasipudel on tühi. Kui seade ei käivitu, kuid gaasivarustus on tagatud, võtke ühendust hooldusteenusega.
420	Õhu kütteseadme leek on kustunud	1. Tehke vaikimisi protseduur. 2. Kontrollige, kas gaasipudel on tühi. Kui seade ei käivitu, kuid gaasivarustus on tagatud, võtke ühendust hooldusteenusega.
421	Veesoojendi leek on kustunud	1. Tehke vaikimisi protseduur. 2. Kontrollige, kas gaasipudel on tühi. Kui seade ei käivitu, kuid gaasivarustus on tagatud, võtke ühendust hooldusteenusega.
422	Õhu kütteseadme ülekuumenemine	1. Veenduge, et õhu kütteseade oleks välja lülitatud. 2. Oodake 15 min … 30 min, kuni seade on jahtunud. 3. Kontrollige, et seadme õhusisselaskevõred ja salongi soojaõhukanalid oleks ummistunud.

Probleem	Põhjus	Abinõu
		4. Taaskäivitage õhu kütteseade. 5. Kui seade ei tööta õigesti, võtke ühendust tootja klienditoega.
423	Veesoojendi ülekuumenemine	1. Veenduge, et veesoojendi oleks välja lülitatud. 2. Oodake 15 min … 30 min, kuni seade on jahtunud. 3. Kontrollige, kas veesoojendi on veega täidetud. 4. Lisage vett, kui seda pole. 5. Taaskäivitage veesoojendi. 6. Kui seade ei tööta õigesti, võtke ühendust tootja klienditoega.
424	Aken on avatud (ainult juhul, kui on paigaldatud aknalüliti)	1. Kontrollige, et paneeli kohal olev aken oleks avatud. 2. Kui aken oli avatud, sulgege aken ja taaskäivitage seade. 3. Kui aken oli suletud, tehke vaikeprotseduur.
431	Seadme töö katkes kasutamise ajal.	1. Oodake 2 min. 2. Lähtestage hoiatus. 3. Kontrollige toidet.
434	Automaatne väljalülitamine. Hoolduse hoiatust on liiga kaua eiratud.	› Võtke hoolduseks ühendust tootja klienditoega. Seadme saab taaskäivitada ainult pärast hooldust.

12.2 Hoiatuskkoodide tabel

Probleem	Põhjus	Abinõu
425	Vesi on külmunud	1. Lähtestage hoiatus. ˅ Veesoojendi on välja lülitatud. Töötab ainult õhu kütteseade. 2. Käitage õhu kütteseadet kõige kõrgemal astmel, et sisetemperatuur tõuseks ja veesoojendi saaks uuesti kasutusele võtta.
432	**Ainult TwinBoost 6000H, TwinBoost 8000H:** vahelduvvoolu toide on lahti ühendatud või katkestatud.	1. Lähtestage hoiatus. ˅ Kütteseade töötab praegu ainult gaasiga. 2. Kontrollige toidet.
433	Vajalik on hooldus	1. Lähtestage hoiatus. 2. Võtke pärast oma puhkust või järgmisel võimalusel hoolduseks ühendust tootja klienditoega. Kui te ootate liiga kaua, siis lülitub kütteseade automaatselt välja ja seda saab taaskäivitada alles pärast hooldust.

12.3 W/O veakoodide tabel

Probleem	Põhjus	Abinõu
Kuuma vett pole, kuid kütteseade näitab, et vesi on kuum.	Kütteseade lülitatakse sisse, kui veepaak on tühi.	1. Kontrollige, kas HMI on saavutatud vee temperatuur.

Probleem	Põhjus	Abinõu
		2. Kontrollige, kas turva- ja äravooluklapp on avatud. 3. Täitke veepaak pärast selle jahtumist.  **HOIATUS! Tõsine vigastus** › **ÄRGE** täitke tühja kuuma veepaaki külma veega.
Sihttemperatuur pole saavutatud.	Vaikse režiimi aktiveerimine ja salongiventilaatori piiramine võib takistada seadmel sihttemperatuuri saavutamist, kuna see vähendab selle üldist jõudlust.	Vahetage automaatsele režiimile.
	Kõik väljalasked on suletud või blokeeritud.	Kontrollige kõiki väljalaskeid.

13 Kõrvaldamine



Pakkematerjali ringlussevõtt. Kui võimalik, pange pakkematerjal vastavasse ringlussevõetava prügi kasti. Selline eraldamine on vajalik, kuna pakend on väärtuslik ressurss ning vale kasutuselt kõrvaldamine võib mõjutada inimeste tervist ja keskkonda.



Läbikriipsutatud prügikast ratastel näitab, et toode on elektri- või elektroonikaseade või sisaldab patareisid/akusid ja see tuleb nõuetekohaseks töötlemiseks, taaskasutamiseks ja ringlussevõtuks eraldi koguda. **Tarbija on seadusega kohustatud koguma kõik elektri- või elektroonikaseadmed, patareid ja laetavad akud nõuetekohaselt olmeprügist eraldi!**

See eraldamine on vajalik, kuna patareid/akud ja elektriseadmed on väärtuslikud ressursid ning võivad sisaldada inimestele ja keskkonnale kahjulikke aineid.

Toote lõplikult kõrvaldamiseks küsige oma kohalikult jäätmekäitlusettevõttelt või spetsialistilt edasimüüjalt üksikasjalikku teavet, kuidas seda kehtivate jäätmekäitluseeskirjade järgi teha.

Toote ja patareid/akud saab jäätmekäitlusse anda tasuta.

Enne toote taaskasutamist eemaldage kõik patareid ja laetavad akud.

Patareid/akud, mis sisaldavad rohkem kui 0,002 % kaadmiumi või rohkem kui 0,004 % pliid, on tähistatud asjaomase metalli keemilise sümboliga: Cd või Pb.

14 Tehnilised andmed

	TwinBoost4000	TwinBoost6000H	TwinBoost6000	TwinBoost8000H
Tootja	Dometic Germany GmbH, Hollefeldstr. 63, 48282 Emsdetten, Saksamaa			
Toote identifitseerimisnumber	0063DL3129			
Esmased sihtriigid	AT/BE/BG/CH/CY/CZ/DE/DK/EE/ES/FI/FR/GB/GR/HR/HU/IE/IS/IT/LI/LT/LU/LV/MC/MT/NL/NO/PL/PT/RO/SE/SI/SK/SM/TR			
Kaitseklass	IPX1			
Küttevõimsus	4000 W	4000 W (1800 W elektriline)	6000 W	6000 W (1800 W elektriline)
Nimisisendpinge	12 V⎓	12 V⎓ 230~ / 240 V, 50 / 60 Hz	12 V⎓	12 V⎓ 230~ / 240 V, 50 / 60 Hz
Sisendpingevahemik	10 V⎓ 16,5 V⎓	10⎓ … 16,5 V 230~ / 240 V, 50 / 60 Hz	10⎓ … 16,5 V	10⎓ … 16,5 V 230~ / 240 V, 50 / 60 Hz
Voolutarve (12 V⎓)	Vee soojendamine 0,7 A Max õhu soojendamine 7 A		Vee soojendamine 0,7 A Max õhu soojendamine 12 A	
Tarve ooterežiimis	5 mA			
Vajalik kaitse	15 A			
Seadmekategooria				
Gaasi kategooria	$I_{3B/P}$ (30), LPG/butaan			
Gaasi ühendusrõhk	30 mbar			
Gaasitarve				
MAX (max õhu soojendamine)	327 g/h		495 g/h	
(vee soojendamine)	185 g/h			
+ (kombineeritud soojendamine)	512 g/h			
Gaasitarve ooterežiimis	7,7 g/h (vee temperatuuri säilitamine)			
Nimisoojuskoormus				
MAX (max õhu soojendamine)	4,5 kW (Hs)		6,8 kW (Hs)	
(veesoojendi)	2,35 kW (Hs)			
+ (kombineeritud kütteseade)	6,85 kW (Hs)			
Veeliitmiku surve	max 2,8 bar (280 kPa)			
Veesoojendi (vee maht 2,8 bar (280 kPa) juures	10 L			
Veesüsteemi surve	max 4,5 bar (450 kPa)			
Soojenemisaeg	ligikaudu 17 min (10 L, soojendatud temperatuurilt 15 … 60 °C)			
Töötemperatuurivahemik	– 20 … 60 °C			
Mõõtmed P x L x K	514 m × 438 m × 298 m			
Kaal	17,3 kg	18,5 kg	17,3 kg	18,5 kg
Sagedusriba (Wi-Fi)	2,4 GHz			

	TwinBoost4000	TwinBoost6000H	TwinBoost6000	TwinBoost8000H
Raadiosignaali väljund-võimsus	WiFi: 19,14 dBm (802.11b), 19,22 dBm (802.11g), 18,96 dBm (802.11n20), 19,12 dBm (802.11n40), Bluetooth: 7,93 dBm , Bluetooth LE: 5,93 dBm			
Ülevaatus/sertifikaat				

TwinBoost 4000, TwinBoost 6000, TwinBoost 6000H ja TwinBoost 8000H raadioseadmed vastavad direktiivi 2014/53/EL nõuetele. Seadme vastavusdeklaratsiooni leiate aadressilt documents.dometic.com.

Ελληνικά

1 Σημαντικές σημειώσεις..... 262
2 Επεξήγηση των συμβόλων..... 262
3 Υποδείξεις ασφαλείας..... 262
4 Περιεχόμενα συσκευασίας..... 263
5 Πρόσθετος εξοπλισμός..... 263
6 Ομάδα στόχος..... 263
7 Προβλεπόμενη χρήση..... 263
8 Εγκατάσταση..... 264
9 Αρχική εκκίνηση..... 266
10 Αντικατάσταση ασφαλειών..... 266
11 Καθαρισμός και φροντίδα..... 266
12 Αντιμετώπιση βλαβών..... 268
13 Απόρριψη..... 273
14 Τεχνικά χαρακτηριστικά..... 274

1 Σημαντικές σημειώσεις

Παρακαλούμε να διαβάσετε προσεκτικά αυτές τις οδηγίες και να ακολουθήσετε όλες τις οδηγίες, τους κανονισμούς και τις προειδοποιήσεις που περιλαμβάνονται στο εγχειρίδιο αυτού του προϊόντος, έτσι ώστε να διασφαλίζεται πάντοτε η σωστή εγκατάσταση, χρήση και συντήρηση του προϊόντος. Αυτές οι οδηγίες ΠΡΈΠΕΙ πάντοτε να συνοδεύουν το προϊόν.

Με τη χρήση του προϊόντος επιβεβαιώνετε δια του παρόντος ότι έχετε διαβάσει προσεκτικά όλες τις οδηγίες, τους κανονισμούς και τις προειδοποιήσεις καθώς και ότι έχετε κατανοήσει και συμφωνείτε να τηρήσετε τους όρους και τις προϋποθέσεις που ορίζονται στο παρόν έγγραφο. Συμφωνείτε να χρησιμοποιείτε αυτό το προϊόν μόνο για τον προβλεπόμενο σκοπό και την προβλεπόμενη χρήση, πάντοτε σύμφωνα με τις οδηγίες, τους κανονισμούς και τις προειδοποιήσεις που ορίζονται στο παρόν εγχειρίδιο προϊόντος καθώς και σύμφωνα με όλους τους ισχύοντες νόμους και κανονισμούς. Σε περίπτωση μη ανάγνωσης και τήρησης των οδηγιών και των προειδοποιήσεων που ορίζονται στο παρόν έγγραφο, ενδέχεται να προκληθούν τραυματισμοί σε εσάς τον ίδιο και σε τρίτους, ζημιά στο προϊόν σας ή υλικές ζημιές σε άλλες ιδιοκτησίες στο άμεσο περιβάλλον. Αυτό το εγχειρίδιο προϊόντος, συμπεριλαμβανομένων των οδηγιών, των κανονισμών, των προειδοποιήσεων και των σχετικών εγγράφων, ενδέχεται να υποβληθεί σε τροποποιήσεις και ενημερώσεις. Για ενημερωμένες πληροφορίες για το προϊόν, επισκεφθείτε την ηλεκτρονική διεύθυνση documents.dometic.com.

2 Επεξήγηση των συμβόλων

Μια λέξη σήμανσης επιτρέπει την αναγνώριση μηνυμάτων για την ασφάλεια και μηνυμάτων για υλικές ζημιές και υποδεικνύει τον βαθμό ή το επίπεδο σοβαρότητας του κινδύνου.

ΠΡΟΕΙΔΟΠΟΙΗΣΗ!
› Καταδεικνύει μια επικίνδυνη κατάσταση, η οποία εάν δεν αποτραπεί, μπορεί να προκληθεί θανατηφόρο ατύχημα ή σοβαρός τραυματισμός.

ΠΡΟΦΥΛΑΞΗ!
› Καταδεικνύει μια επικίνδυνη κατάσταση, η οποία εάν δεν αποτραπεί, μπορεί να προκληθεί μικρής ή μέτριας σοβαρότητας τραυματισμός.

ΠΡΟΣΟΧΗ!
› Καταδεικνύει μια κατάσταση, η οποία εάν δεν αποτραπεί, μπορεί να προκληθούν υλικές ζημιές.

ΥΠΟΔΕΙΞΗ Συμπληρωματικές πληροφορίες για τον χειρισμό του προϊόντος.

3 Υποδείξεις ασφαλείας

Τηρείτε τις προβλεπόμενες οδηγίες και προϋποθέσεις ασφαλείας, που ορίζονται από τον κατασκευαστή του οχήματος και τα συνεργεία συντήρησης.

Τηρείτε τις ακόλουθες βασικές πληροφορίες ασφαλείας κατά τη χρήση ηλεκτρικών συσκευών για την προστασία από τα εξής:

- Ηλεκτροπληξία
- Κίνδυνος πυρκαγιάς
- Τραυματισμός

ΠΡΟΕΙΔΟΠΟΙΗΣΗ! Κίνδυνος έκρηξης
› Μη χρησιμοποιείτε ποτέ τη συσκευή με αέριο στις ακόλουθες περιπτώσεις:
  - Σε πρατήρια καυσίμων
  - Σε κλειστούς χώρους στάθμευσης
  - Σε πορθμεία
  - Κατά τη μεταφορά του τροχόσπιτου ή του αυτοκινούμενου τροχόσπιτου με όχημα μεταφοράς ή ρυμουλκό

ΠΡΟΕΙΔΟΠΟΙΗΣΗ! Η μη τήρηση αυτών των προειδοποιήσεων ενδέχεται να έχει ως αποτέλεσμα την πρόκληση θανάτου ή σοβαρού τραυματισμού.
› Η τοποθέτηση και η επισκευή της συσκευής πρέπει να πραγματοποιείται μόνο από εξειδικευμένο προσωπικό που είναι εξοικειωμένο με τους σχετικούς κινδύνους και τους σχετικούς και εθνικούς κανονισμούς. Σε περίπτωση μη ενδεδειγμένων επισκευών, ενδέχεται να προκληθούν σοβαροί κίνδυνοι. Για επισκευές, επικοινωνήστε με το τμήμα υποστήριξης του κατασκευαστή (βλέπε πίσω σελίδα).
› Σε περίπτωση πυρκαγιάς, χρησιμοποιήστε μόνο εγκεκριμένα μέσα κατάσβεσης. Μη χρησιμοποιείτε νερό για την πυρόσβεση.
› **ΜΗΝ** γεμίζετε μια άδεια δεξαμενή ζεστού νερού με κρύο νερό.

ΠΡΟΦΥΛΑΞΗ! Η μη τήρηση αυτών των συστάσεων ενδέχεται να έχει ως αποτέλεσμα την πρόκληση ελαφρού ή μέτριου τραυματισμού.
› Η συσκευή πρέπει να εγκαθίσταται με ασφάλεια, έτσι ώστε να μην υπάρχει κίνδυνος πτώσης.
› Χρησιμοποιείτε τη συσκευή, μόνο αν είστε βέβαιοι ότι το περίβλημα και τα καλώδια δεν έχουν ζημιά.
› Οι ελαττωματικές συσκευές δεν πρέπει να χρησιμοποιούνται.
› Μη χρησιμοποιείτε τη συσκευή κοντά σε εύφλεκτα υγρά.
› Μη χρησιμοποιείτε τη συσκευή χωρίς να έχουν τοποθετηθεί οι αγωγοί θερμού αέρα.
› Μην αφήνετε ποτέ την είσοδο αέρα καύσης ή την έξοδο καυσαερίων να φράξει ή να παρεμποδιστεί.
› Βεβαιωθείτε ότι η είσοδος αέρα καύσης και η έξοδος καυσαερίων παραμένουν πάντοτε ελεύθερες. Ελέγχετε τακτικά και καθαρίζετέ τις όταν απαιτείται. Αυτό είναι ιδιαίτερα σημαντικό σε χειμερινές συνθήκες, όταν το χιόνι, ο πάγος ή τα υπολείμματα μπορεί να καλύψουν ή να φράξουν τα ανοίγματα.
› Βεβαιωθείτε ότι δεν υπάρχουν εύφλεκτα αντικείμενα αποθηκευμένα ή τοποθετημένα κοντά στα ανοίγματα εξόδου αέρα. Πρέπει να τηρείται απόσταση τουλάχιστον 50 cm.

ΠΡΟΣΟΧΗ! Κίνδυνος πρόκλησης ζημιάς
› Χρησιμοποιείτε αυτή τη συσκευή μόνο για τον προβλεπόμενο σκοπό.
› Μην κάνετε τροποποιήσεις ή μετατροπές στη συσκευή.

Χειρισμός ηλεκτρικών καλωδίων

ΠΡΟΕΙΔΟΠΟΙΗΣΗ! Η μη τήρηση αυτών των προειδοποιήσεων ενδέχεται να έχει ως

αποτέλεσμα την πρόκληση θανάτου ή σοβαρού τραυματισμού.

› Η σύνδεση της παροχής ηλεκτρικού ρεύματος επιτρέπεται να γίνει μόνο από πιστοποιημένο ηλεκτρολόγο (π.χ. VDE 0100, μέρος 721 στη Γερμανία).

ΠΡΟΦΥΛΑΞΗ! Η μη τήρηση αυτών των συστάσεων ενδέχεται να έχει ως αποτέλεσμα την πρόκληση ελαφρού ή μέτριου τραυματισμού.

› Στερεώστε και τακτοποιήστε κατάλληλα τα καλώδια, ώστε να μην υπάρχει κίνδυνος να σκοντάψει κανείς ή να τους προκαλέσει ζημιά.
› Μην τοποθετείτε το καλώδιο τροφοδοσίας επάνω ή δίπλα σε καυτές επιφάνειες (π.χ. αγωγούς θερμού αέρα).
› Εάν προκληθεί ζημιά στο καλώδιο τροφοδοσίας, το καλώδιο πρέπει να αντικατασταθεί από τον κατασκευαστή, έναν τεχνικό του τμήματος εξυπηρέτησης πελατών ή έναν άλλο τεχνικό με παρόμοια εξειδίκευση.

ΠΡΟΣΟΧΗ! Κίνδυνος πρόκλησης ζημιάς

› Χρησιμοποιήστε κανάλια καλωδίων για να περάσετε καλώδια μέσα από τοίχους με αιχμηρές γωνίες.
› Μην τοποθετείτε μη στερεωμένα ή λυγισμένα καλώδια κοντά σε ηλεκτρικά αγώγιμα υλικά (μέταλλα).
› Μην τραβάτε τα καλώδια.

4 Περιεχόμενα συσκευασίας

σχ. 1 στη σελίδα 3
σχ. 1 στη σελίδα 263

5 Πρόσθετος εξοπλισμός

σχ. 2 στη σελίδα 3

Αρ. στο σχ. 2 στη σελίδα 263	Περιγραφή	Κωδικός
1	Πίνακας ελέγχου (περιστροφικό χειριστήριο 1,5", DICM) (υποχρεωτικό)	9620001471
2	Πλευρικό κάλυμμα προστασίας (υποχρεωτικό)	9600051075, 9600051076, 9600051077
3	Διακόπτης παραθύρου (προαιρετικό)	9600029509
4	Σφιγκτήρας εύκαμπτων σωλήνων 80 mm (για τον αγωγό εξαγωγής)	9600051075, 9600051076, 9600051077
5	Σφιγκτήρας εύκαμπτων σωλήνων 65 mm (για τους αγωγούς θερμού αέρα)	

6 Ομάδα στόχος

Οι οδηγίες για αυτό το εγχειρίδιο προορίζονται για εξειδικευμένο προσωπικό σε συνεργεία που είναι εξοικειωμένο με τις οδηγίες και τα προληπτικά μέτρα ασφαλείας που πρέπει να εφαρμόζονται.

7 Προβλεπόμενη χρήση

ΠΡΟΕΙΔΟΠΟΙΗΣΗ! Κίνδυνος πυρκαγιάς

› Μη χρησιμοποιείτε τον θερμαντήρα ενώ το όχημα βρίσκεται σε κλειστό χώρο, όπως γκαράζ ή άλλο χώρο με ανεπαρκή αερισμό.



Ο θερμαντήρας είναι σχεδιασμένος για χρήση αποκλειστικά σε αυτοκινούμενα τροχόσπιτα, τροχόσπιτα και άλλα οχήματα με χώρους κατοίκησης, όταν υπάρχει εγκατεστημένο σύστημα αερίου σύμφωνα με το πρότυπο EN 1949.

Αυτή η συσκευή **δεν** είναι κατάλληλη για τοποθέτηση σε κατασκευαστικά μηχανήματα, γεωργικά μηχανήματα, βοηθητικά οχήματα, θαλάσσια σκάφη, οικίες και διαμερίσματα, κυνηγετικά και δασικά καταφύγια, εξοχικές οικίες, σκηνές τεντών ή παρόμοιο εξοπλισμό.

Η συσκευή επιτρέπεται να χρησιμοποιείται μόνο για τη θέρμανση πόσιμου νερού και τη θέρμανση του εσωτερικού του οχήματος. **Μην τη χρησιμοποιείτε ποτέ** για να ζεστάνετε άλλα υγρά.

Χρησιμοποιείτε τη συσκευή μόνο με τους γνήσιους αγωγούς θερμού αέρα και το πλευρικό κάλυμμα προστασίας να είναι τοποθετημένα από τον κατασκευαστή. **Μη χρησιμοποιείτε ποτέ** άλλους αγωγούς θερμού αέρα ή καλύμματα προστασίας.

Η συσκευή επιτρέπεται να χρησιμοποιείται κατά την οδήγηση μόνο αν έχουν εγκατασταθεί διατάξεις που εμποδίζουν την ανεξέλεγκτη διαρροή υγραερίου σε περίπτωση ατυχήματος (σύμφωνα με τον κανονισμό UN ECE 122).

Συσκευές που δεν έχουν τοποθετηθεί σύμφωνα με τις απαιτήσεις τοποθέτησης του κατασκευαστή δεν επιτρέπεται να χρησιμοποιούνται.

Αν η συσκευή τοποθετείται σε οχήματα για επαγγελματική χρήση, πρέπει να τηρούνται οι εθνικές νομικές και ασφαλιστικές απαιτήσεις από τον ιδιοκτήτη.

Η συσκευή δεν προορίζεται για χρήση σε υψόμετρα πάνω από 2000 m.

Αυτό το προϊόν είναι κατάλληλο μόνο για τον προβλεπόμενο σκοπό και την προβλεπόμενη χρήση σύμφωνα με αυτές τις οδηγίες.

Αυτό το εγχειρίδιο παρέχει πληροφορίες που είναι απαραίτητες για τη σωστή εγκατάσταση και χρήση του προϊόντος. Σε περίπτωση λανθασμένης εγκατάστασης ή/και χρήσης ή συντήρησης, θα προκύψει μη ικανοποιητική απόδοση και, πιθανώς, βλάβη.

Ο κατασκευαστής δεν αποδέχεται καμία ευθύνη για τυχόν τραυματισμούς ή ζημιές στο προϊόν, που οφείλονται σε:

- Λανθασμένη τοποθέτησης, συναρμολόγηση ή σύνδεση, συμπεριλαμβανομένης της υπερβολικά υψηλής τάσης
- Λανθασμένη συντήρηση ή χρήση μη αυθεντικών ανταλλακτικών εξαρτημάτων, που δεν προέρχονται από τον κατασκευαστή

- Μετατροπές στο προϊόν χωρίς τη ρητή άδεια του κατασκευαστή
- Χρήση για σκοπούς διαφορετικούς από αυτούς που περιγράφονται σε αυτό το εγχειρίδιο

Η Dometic διατηρεί το δικαίωμα αλλαγής της εμφάνισης και των προδιαγραφών του προϊόντος.

8 Εγκατάσταση

8.1 Υποδείξεις για την τοποθέτηση

ΠΡΟΦΥΛΑΞΗ! Κίνδυνος τραυματισμού
› Αυτή η συσκευή πρέπει να εγκαθίσταται μόνο από εξειδικευμένο προσωπικό από μια εξειδικευμένη εταιρεία. Οι ακόλουθες πληροφορίες προορίζονται για τεχνικούς που είναι εξοικειωμένοι με τις οδηγίες και τα προληπτικά μέτρα ασφαλείας που πρέπει να εφαρμόζονται.

ΥΠΟΔΕΙΞΗ Συνιστάται η εγκατάσταση ανιχνευτή CO στο όχημα.

Υποδείξεις για την τοποθέτηση
Διαβάστε πλήρως αυτό το εγχειρίδιο τοποθέτησης πριν τοποθετήσετε τη συσκευή.
Οι ακόλουθες συμβουλές και οδηγίες πρέπει να τηρούνται κατά την τοποθέτηση της συσκευής:

ΠΡΟΕΙΔΟΠΟΙΗΣΗ! Κίνδυνος ηλεκτροπληξίας
› Διακόψτε κάθε τροφοδοσία ηλεκτρικού ρεύματος κατά την εργασία με τη συσκευή.

ΠΡΟΕΙΔΟΠΟΙΗΣΗ! Κίνδυνος τραυματισμού
› Κλείστε την τροφοδοσία αερίου ενώ η συσκευή εγκαθίσταται και συνδέεται στην τροφοδοσία αερίου.

ΠΡΟΦΥΛΑΞΗ! Κίνδυνος τραυματισμού
› Ακατάλληλη τοποθέτηση της συσκευής μπορεί να προκαλέσει ανεπανόρθωτη ζημιά στη συσκευή και να θέσει τον χρήστη σε κίνδυνο.
› Πρέπει να φοράτε πάντα κατάλληλο προστατευτικό ρουχισμό (π.χ. προστατευτικά γυαλιά, γάντια).

ΠΡΟΣΟΧΗ! Κίνδυνος πρόκλησης ζημιάς
› Τηρείτε την τεχνική της κατασκευής του οχήματος και σφραγίστε όλα τα ανοίγματα που κάνατε κατά την τοποθέτηση της συσκευής.

Κανονισμοί
- Αν η συσκευή χρησιμοποιείται κατά την οδήγηση, πρέπει να εγκαθίσταται μια διάταξη απενεργοποίησης ασφαλείας για την πρόληψη ανεξέλεγκτης διαρροής LPG σε περίπτωση ατυχήματος (σύμφωνα με τον κανονισμό UN ECE 122).

  Αν δεν εγκατασταθεί διάταξη απενεργοποίησης ασφαλείας, μπορείτε να συνδέσετε το σήμα D+ στη συσκευή, για να αποτρέπονται οι χειρισμοί κατά την οδήγηση.
- Η τοποθέτηση της συσκευής σε οχήματα πρέπει να συμμορφώνεται με τους τεχνικούς και διοικητικούς κανονισμούς της αντίστοιχης χώρας χρήσης (π.χ. EN 1949).

  Πρέπει να τηρείτε την κρατική νομοθεσία και τους σχετικούς κανονισμούς (π.χ. φύλλο εργασίας DVGW G 607 για οχήματα στη Γερμανία).

Υποδείξεις για τη μεταφορά
σχ. 3 στη σελίδα 3
Βλέπε **σχ. 3** στη σελίδα 264.
Υποδείξεις για το σημείο τοποθέτησης
σχ. 4 στη σελίδα 3
σχ. 5 στη σελίδα 3
σχ. 6 στη σελίδα 3
σχ. 7 στη σελίδα 3
σχ. 8 στη σελίδα 4
σχ. 9 στη σελίδα 4
σχ. 10 στη σελίδα 4
σχ. 11 στη σελίδα 4
σχ. 12 στη σελίδα 4
σχ. 13 στη σελίδα 4

ΠΡΟΕΙΔΟΠΟΙΗΣΗ! Κίνδυνος ασφυξίας
Το κάλυμμα προστασίας πρέπει να τοποθετείται με τέτοιο τρόπο, ώστε τα καυσαέρια να μην μπορούν να εισέλθουν στο εσωτερικό.
› Μη διευθετείτε ποτέ τον αγωγό καυσαερίων έτσι ώστε να απολήγει εξωτερικά κάτω από το όχημα. Διευθετείτε τον αγωγό καυσαερίων έτσι ώστε να απολήγει στο πλάι χρησιμοποιώντας ένα πλευρικό κάλυμμα προστασίας.
› Τηρείτε τις υποδείξεις που αναφέρονται στο **σχ. 4** στη σελίδα 264 ως **σχ. 6** στη σελίδα 264.

ΠΡΟΦΥΛΑΞΗ! Κίνδυνος ηλεκτροπληξίας
Η συσκευή πρέπει να είναι ενσωματωμένη σε σημείο όπου προστατεύεται από το νερό.
› Μην εγκαθιστάτε ποτέ τη συσκευή απευθείας κάτω ή κοντά σε νεροχύτη.
› Μην αγγίζετε τη συσκευή, εάν ήρθε σε επαφή με νερό.

- Τηρείτε τις υποδείξεις που αναφέρονται στο **σχ. 4** στη σελίδα 264 ως **σχ. 13** στη σελίδα 264.
- Επιλέξτε ένα εύκολα προσβάσιμο σημείο για το σέρβις καθώς και για εργασίες τοποθέτησης και αποσυναρμολόγησης.
- Μην τοποθετείτε τη συσκευή επάνω ή κάτω από ευαίσθητα στη θερμότητα υλικά.
- Μην τοποθετείτε τη συσκευή απευθείας κάτω από υποδοχή τροφοδοτικού ισχύος.
- Πριν από την τοποθέτηση της συσκευής, ελέγξτε αν υπάρχει κίνδυνος για εξαρτήματα του οχήματος από την τοποθέτηση της συσκευής (για παράδειγμα λαμπτήρες, ντουλάπια, πόρτες).
- Για λόγους ασφαλείας, σημειώστε τη θέση των πλεξούδων καλωδίων, των καλωδίων και των άλλων εξαρτημάτων που υπάρχουν ήδη μέσα στην περιοχή τοποθέτησης, ιδιαίτερα αυτών που δεν είναι ορατά, κατά την τοποθέτηση της συσκευής (διατρήσεις, βιδώματα κ.λπ.).
- Αν το κάλυμμα προστασίας τοποθετείται κάτω από ένα παράθυρο που μπορεί να ανοίξει, πρέπει να τοποθετηθεί ένας διακόπτης ηλεκτρικού παραθύρου.
- Βεβαιωθείτε ότι ο αέρας που αναρροφάται από τη συσκευή δεν μπορεί να ρυπανθεί από τα καυσαέρια του οχήματος ή από τα αέρια που εξέρχονται από τη συσκευή.
- Η βαλβίδα ασφαλείας και αποστράγγισης πρέπει να τοποθετείται απευθείας δίπλα στη συσκευή. Πρέπει να τοποθετείται κάτω από τη σύνδεση κρύου νερού. Πρέπει να είναι εύκολα προσβάσιμη για χειρισμό.

Υποδείξεις για τη σύνδεση με την τροφοδοσία νερού

ΠΡΟΕΙΔΟΠΟΙΗΣΗ! Κίνδυνος για την υγεία
> Συνδέστε τη συσκευή μόνο σε φορητή τροφοδοσία νερού.
> Μην συνδέετε ποτέ τη συσκευή σε τροφοδοσία νερού που δεν είναι πόσιμο.

- Εγκαθιστάτε τη συσκευή μόνο σε ένα κύκλωμα νερού που περιλαμβάνει μια αντλία πίεσης με ρυθμιστή πίεσης.

Σημειώσεις για τους εύκαμπτους σωλήνες νερού, τους σωλήνες αερίου και τους αγωγούς θερμού αέρα και εξαγωγής
- Οι εύκαμπτοι σωλήνες, οι σωλήνες και οι αγωγοί πρέπει να διευθετούνται με τέτοιο τρόπο, ώστε η συσκευή να μπορεί να αφαιρείται εύκολα για εργασίες σέρβις.
- Για τη διασφάλιση της σωστής λειτουργίας, οι σωλήνες και οι αγωγοί πρέπει να διευθετούνται με την ελάχιστη μηχανική ένταση και με το μικρότερο δυνατό μήκος.
- Μη χτυπάτε και μη λυγίζετε τους σωλήνες και τους αγωγούς.
- Οι αγωγοί θερμού αέρα και εξάτμισης μπορεί να θερμάνουν τον περιβάλλοντα χώρο. Βεβαιωθείτε ότι δεν υπάρχει ευαίσθητο στη θερμότητα υλικό σε επαφή με τους αγωγούς θερμού αέρα. Πρέπει να τηρείτε μια ελάχιστη απόσταση 10 mm.
- Οι εύκαμπτοι σωλήνες νερού για τη σύνδεση με τον θερμαντήρα νερού και η βαλβίδα ασφαλείας και αποστράγγισης πρέπει να είναι ασφαλείς για χρήση με πόσιμο νερό, ανθεκτικοί σε πίεση έως 4,5 bar (450 kPa) και ανθεκτικοί στο καυτό νερό με θερμοκρασία έως 80 °C.

Υποδείξεις για τη σύνδεση με την τροφοδοσία αερίου
- Ελέγξτε τη συμβατότητα στις πληροφορίες της ετικέτας τύπου με τις απαιτήσεις τροφοδοσίας αερίου του οχήματος.

Σημειώσεις για το ηλεκτρικό σύστημα
- Μόνο ένας εξειδικευμένος ηλεκτρολόγος πρέπει να συνδέει τη συσκευή με το ηλεκτρικό ρεύμα.
- Συγκρίνετε την προδιαγραφή τάσης στην ετικέτα τύπου με την υπάρχουσα τροφοδοσία ηλεκτρικού ρεύματος.
- Μην τοποθετείτε μη στερεωμένα ή λυγισμένα καλώδια κοντά σε ηλεκτρικά αγώγιμα υλικά (μέταλλα).
- Προστατεύστε τα καλώδια από αιχμηρές γωνίες.
- **Μόνο για τα TwinBoost 6000H, TwinBoost 8000H:** Τοποθετήστε έναν πολυπολικό διακόπτη με πλάτος ανοίγματος επαφών τουλάχιστον 3 mm στην πλευρά τοποθέτησης για την ηλεκτρική τροφοδοσία AC (230 V).
- **Μόνο για τα TwinBoost 6000H, TwinBoost 8000H:** Εάν η συσκευή τροφοδοτείται με ρεύμα από το ηλεκτρικό δίκτυο, βεβαιωθείτε ότι η παροχή AC διαθέτει ασφαλειοδιακόπτη με προστασία από ρεύματα διαρροής.

Υποδείξεις για τη σύνδεση με ένα φωτοβολταϊκό σύστημα

ΠΡΟΣΟΧΗ! Κίνδυνος πρόκλησης ζημιάς
Το ηλεκτρονικό σύστημα της συσκευής μπορεί να υποστεί ζημιά από κυμαινόμενη τροφοδοσία τάσης από το φωτοβολταϊκό σύστημα.
> Πρέπει να χρησιμοποιείτε πάντα έναν ρυθμιστή τάσης ή μια μπαταρία με ρυθμιστή φόρτισης μεταξύ της συσκευής και του ηλιακού πάνελ σύμφωνα με το πρότυπο EN 1648.

8.2 Τοποθέτηση και σύνδεση της συσκευής

1. Τοποθετήστε τη συσκευή σύμφωνα με την εικόνα:
   σχ. 14 στη σελίδα 4
2. Τοποθετήστε τον πίνακα ελέγχου σύμφωνα με τα σχήματα:
   σχ. 15 στη σελίδα 4
   σχ. 16 στη σελίδα 4
   σχ. 17 στη σελίδα 5
3. Τοποθετήστε τον αισθητήρα θερμοκρασίας, βλέπε Τοποθέτηση του αισθητήρα θερμοκρασίας στη σελίδα 266.
4. **ΥΠΟΔΕΙΞΗ**
   Οδηγήστε τον αγωγό εξαγωγής απευθείας κάτω από τη μονάδα σε καμπύλη προς το πλάι ή προς τα πάνω (**σχ. 18** στη σελίδα 265). Αυτό βοηθά να αποτραπεί το κροτάλισμα και να μειωθεί ο θόρυβος.

   Στερεώστε τον αγωγό εξαγωγής τουλάχιστον ανά 50 cm (**σχ. 18** στη σελίδα 265) χρησιμοποιώντας σφιγκτήρες (παρελκόμενο).

   Τοποθετήστε τον αγωγό εξαγωγής και το κάλυμμα προστασίας σύμφωνα με τα σχήματα:
   σχ. 18 στη σελίδα 5
   σχ. 19 στη σελίδα 5
   σχ. 20 στη σελίδα 5
   σχ. 21 στη σελίδα 5
   σχ. 22 στη σελίδα 6
5. Τοποθετήστε τους αγωγούς θερμού αέρα σύμφωνα με τα σχήματα:
   σχ. 23 στη σελίδα 6
   σχ. 24 στη σελίδα 6
6. Τηρήστε το σχέδιο σύνδεσης του νερού σύμφωνα με τη εικόνα:
   σχ. 25 στη σελίδα 6
7. Τοποθετήστε τη βαλβίδα ασφαλείας και αποστράγγισης και συνδέστε τη στην παροχή κρύου νερού σύμφωνα με τα σχήματα:
   σχ. 26 στη σελίδα 6
   σχ. 27 στη σελίδα 7
8. Συνδέστε το στόμιο εξόδου καυτού νερού σύμφωνα με την εικόνα:
   σχ. 28 στη σελίδα 7
9. Συνδέστε τον εύκαμπτο σωλήνα εκτόνωσης αέρα σύμφωνα με την εικόνα:
   σχ. 29 στη σελίδα 7
10. Βεβαιωθείτε ότι η πίεση λειτουργίας της τροφοδοσίας αερίου και της συσκευής είναι ίδιες, βλέπε ετικέτα τύπου.
11. Συνδέστε την παροχή αερίου σύμφωνα με την εικόνα:
    σχ. 30 στη σελίδα 7

12. **ΥΠΟΔΕΙΞΗ**
Αν δεν υπάρχει εγκατεστημένη διάταξη ασφαλείας για διακοπή της παροχής (σύμφωνα με τον κανονισμό UN ECE 122), μπορείτε να χρησιμοποιήσετε τη σύνδεση D+.

Βεβαιωθείτε ότι στη συσκευή υπάρχει διαθέσιμη τάση τουλάχιστον 12 V.

Συνδέστε τη συσκευή στην παροχή ρεύματος σύμφωνα με την εικόνα:

σχ. 31 στη σελίδα 7

Υπόμνημα για την εικ. v, σελίδα 7

αναφοράς	Περιγραφή
1	Διακόπτης παραθύρου (προαιρετικός εξοπλισμός)
2	Αισθητήρας θερμοκρασίας χώρου

13. Χρησιμοποιήστε ένα δεματικό καλωδίων για να στερεώσετε το καλώδιο τροφοδοσίας συνεχούς ρεύματος, το καλώδιο του πίνακα ελέγχου και το καλώδιο του αισθητήρα θερμοκρασίας στην οπή οδηγού καλωδίου στο εσωτερικό του περιβλήματος. Αυτό παρέχει ανακούφιση από την καταπόνηση και ευθυγραμμίζει τα καλώδια με την οπή εξόδου στο ηλεκτρικό κάλυμμα.

8.3 Τοποθέτηση του αισθητήρα θερμοκρασίας

ΥΠΟΔΕΙΞΗ
- Τοποθετήστε τον αισθητήρα θερμοκρασίας στο ύψος του στήθους σας.
- Τοποθετήστε τον αισθητήρα θερμοκρασίας στην αντίθετη πλευρά από τις εξόδους αέρα στο όχημα.
- Η εσφαλμένη εγκατάσταση του αισθητήρα θερμοκρασίας μπορεί να προκαλέσει δυσλειτουργία του θερμαντήρα. Εάν η τοποθέτηση του αισθητήρα θερμοκρασίας είναι λανθασμένη, ο θερμαντήρας θα λειτουργεί συνεχώς ή θα διακόπτει τη λειτουργία του χωρίς να έχει επιτευχθεί η θερμοκρασία αναφοράς (Tc).

σχ. 32 στη σελίδα 7

1. Ανοίξτε μια οπή (⌀ 9,5 mm) στο τοίχωμα μπροστά από τον θερμαντήρα.

ΥΠΟΔΕΙΞΗ Βεβαιωθείτε ότι η οπή έχει διανοιχθεί κατά τέτοιον τρόπο, ώστε ο αισθητήρας θερμοκρασίας να μην τοποθετείται έξω από το όχημα.

2. Συνδέστε τον αισθητήρα θερμοκρασίας στην υποδοχή TA του θερμαντήρα.
3. Περάστε τον αισθητήρα θερμοκρασίας μέσα από τη διανοιγμένη οπή.
4. Τοποθετήστε το πλαστικό κάλυμμα στον αισθητήρα θερμοκρασίας.

9 Αρχική εκκίνηση

1. Επικολλήστε το παρεχόμενο αυτοκόλλητο σύμφωνα με την εικόνα:

σχ. 33 στη σελίδα 8

2. Αν η ετικέτα τύπου δεν είναι πλέον προσβάσιμη μετά από την τοποθέτηση, κολλήστε τη συνοδευτική ετικέτα τύπου (αντίγραφο) σε ένα προσβάσιμο σημείο κοντά στη συσκευή.
3. Μετά από την τοποθέτηση, αναθέστε σε έναν ειδικό τον έλεγχο της στεγανότητας της γραμμής παροχής αερίου με τη μέθοδο πτώσης πίεσης και ζητήστε την έκδοση ενός πιστοποιητικού δοκιμής (π.χ. στη Γερμανία σύμφωνα με το φύλλο εργασίας DVGW G 607).
4. Ρυθμίστε την τιμή για τον συναγερμό υπερβολικά χαμηλής τάσης σύμφωνα με την εικόνα:

σχ. 34 στη σελίδα 8

5. Κάντε τις ακόλουθες ρυθμίσεις (βλέπε οδηγίες χειρισμού):
   - Μέγιστη ταχύτητα ανεμιστήρα στην αθόρυβη λειτουργία
   - Μέγιστη ταχύτητα ανεμιστήρα στη λειτουργία εξαερισμού
6. Σημειώστε το έτος τοποθέτησης στην ετικέτα τύπου.
7. Παραδώστε στον κάτοχο του οχήματος τις οδηγίες χειρισμού.
8. Ελέγξτε όλες τις λειτουργίες της συσκευής, ειδικά την εκκένωση του θερμαντήρα νερού.

Όταν τίθεται σε λειτουργία μια ολοκαίνουργια συσκευή για πρώτη φορά, μπορεί να παρατηρηθεί καπνός και οσμές για σύντομο χρονικό διάστημα.

Σε αυτή την περίπτωση, βεβαιωθείτε ότι το εσωτερικό αερίζεται καλά και χρησιμοποιήστε τη συσκευή για λίγα λεπτά στο υψηλότερο επίπεδο θερμοκρασίας για αυτοκαθαρισμό:

- Ρυθμίστε τη θερμοκρασία χώρου στη μέγιστη τιμή
- Επιλέξτε την αυτόματη λειτουργία για θέρμανση αέρα
- Επιλέξτε τη λειτουργία καυτού για θέρμανση νερού

10 Αντικατάσταση ασφαλειών

ΠΡΟΕΙΔΟΠΟΙΗΣΗ! Κίνδυνος ηλεκτροπληξίας
› Προτού εκτελέσετε εργασίες σέρβις ή αλλάξετε τις ασφάλειες, απενεργοποιήστε τη συσκευή, διακόψτε την παροχή αερίου και αποσυνδέστε την παροχή ρεύματος DC (12 V).
› **Μόνο για τα TwinBoost 6000H, TwinBoost 8000H:** Αποσυνδέστε την παροχή ρεύματος AC (230 V).

› **ΥΠΟΔΕΙΞΗ** Χρησιμοποιείτε μόνο ασφάλειες με την ίδια τιμή.

Αντικαταστήστε τις χαλασμένες ασφάλειες συνεχούς ρεύματος σύμφωνα με το **σχ. 35** στη σελίδα 266.

σχ. 35 στη σελίδα 8

11 Καθαρισμός και φροντίδα

› Καθαρίστε τη συσκευή σύμφωνα με την εικόνα:

σχ. 36 στη σελίδα 8

› Μη χρησιμοποιείτε ποτέ καθαριστικά που περιέχουν χλώριο για τον καθαρισμό και την απολύμανση.
› Εκτελέστε τη λειτουργία αυτοκαθαρισμού μία φορά την εβδομάδα: Βλέπε Αυτοκαθαρισμός στη σελίδα 267.
› Αν το πλευρικό κάλυμμα προστασίας βρίσκεται κάτω από παράθυρο: Ελέγξτε τη λειτουργία του διακόπτη του παραθύρου. Αυτός ο έλεγχος πρέπει να γίνεται πριν από ένα ταξίδι ή εποχιακά.

- Πρέπει να βεβαιώνεστε τακτικά, ειδικά μετά από μεγάλα ταξίδια, ότι το κάλυμμα προστασίας και ο αγωγός εξαγωγής παραμένουν άθικτα και σωστά στερεωμένα.
- Πρέπει να χρησιμοποιείτε τη βαλβίδα ασφαλείας και αποστράγγισης τακτικά, τουλάχιστον δύο φορές τον χρόνο, ώστε να αφαιρούνται τα ιζήματα αλάτων και να διασφαλίζεται η σωστή λειτουργία.
- Αναθέστε σε έναν ειδικό να ελέγξει τη συσκευή, την παροχή αερίου της και τους αγωγούς για τα προϊόντα της καύσης σύμφωνα με τους κρατικούς κανονισμούς (π.χ. στη Γερμανία κάθε 2 έτη). Αν δεν υπάρχουν κρατικοί κανονισμοί, αυτή η διαδικασία θα πρέπει να εκτελείται τουλάχιστον κάθε 2 έτη. Η επιθεώρηση πρέπει να πιστοποιείται με πιστοποιητικό δοκιμής (π.χ. φύλλο εργασίας DVGW G 607 για οχήματα στη Γερμανία).
-

Αυτοκαθαρισμός

Για τον καθαρισμό του συστήματος από βακτήρια, χρησιμοποιήστε τη συσκευή για λίγα λεπτά στο υψηλότερο επίπεδο θερμοκρασίας για αυτοκαθαρισμό:

1. Ρυθμίστε τη θερμοκρασία χώρου στη μέγιστη τιμή.
2. Επιλέξτε την αυτόματη λειτουργία AUTO για θέρμανση αέρα.
3. Επιλέξτε τη λειτουργία καυτού για θέρμανση νερού.

12 Αντιμετώπιση βλαβών

Έκδοση υλικολογισμικού
Βρείτε τις εκδόσεις υλικολογισμικού της οθόνης (HMI) και της συσκευής:
σχ. 37 στη σελίδα 8

Διαδικασία σε περίπτωση διαρροής αερίου (οσμή αερίου)

ΠΡΟΕΙΔΟΠΟΙΗΣΗ! Κίνδυνος έκρηξης
› Αποφύγετε τις πηγές ανάφλεξης. Σβήστε αμέσως όλες τις ακάλυπτες φλόγες. Μην χρησιμοποιείτε ηλεκτρικούς διακόπτες ή συσκευές όπως ραδιόφωνο ή κινητό τηλέφωνο. Μην ξεκινάτε τον κινητήρα του οχήματος. Μην καπνίζετε.

1. Ανοίξτε όλα τα παράθυρα και τις πόρτες.
2. Απομακρύνετε όλα τα άτομα από το όχημα.
3. Εάν είναι δυνατόν, κλείστε τους κυλίνδρους αερίου από το εξωτερικό.
4. Αναθέστε τον έλεγχο όλου του συστήματος αερίου και, εφόσον απαιτείται, την αντικατάσταση σε εξειδικευμένο προσωπικό.
5. Μόνο στη συνέχεια θέστε το σύστημα αερίου σε λειτουργία.

Προεπιλεγμένη διαδικασία για αντιμετώπιση βλαβών

ΥΠΟΔΕΙΞΗ Πραγματοποιείτε την προεπιλεγμένη διαδικασία μόνο εφόσον προτείνεται στον πίνακα κωδικών σφαλμάτων.

1. Περιμένετε για 3 min και κατόπιν εκτελέστε επανεκκίνηση.
2. Αν η συσκευή δεν λειτουργεί σωστά, επικοινωνήστε με το τμήμα υποστήριξης του κατασκευαστή.

Επικοινωνία με το τμήμα υποστήριξης του κατασκευαστή
Βλέπε την πίσω σελίδα αυτού του εγχειριδίου.

12.1 Πίνακας κωδικών σφαλμάτων

Η οθόνη εμφανίζει έως και 4 κωδικούς σφάλματος και προειδοποιήσεις.
1. Διαδοχική μετάβαση στους κωδικούς σφάλματος:
   σχ. 38 στη σελίδα 8
2. Ακύρωση κωδικών σφάλματος:
   σχ. 39 στη σελίδα 8
3. Ακύρωση προειδοποιήσεων:
   σχ. 40 στη σελίδα 9

ΥΠΟΔΕΙΞΗ Εναλλακτικά, μπορείτε να απενεργοποιήσετε το σύστημα πατώντας το κουμπί ⦿ για 3 s.

πρόβλημα	Αιτία	Προτεινόμενη θεραπεία
002	Χαμηλή τάση μπαταρίας	1. Ελέγξτε την τάση μπαταρίας και συγκρίνετέ τη με τη ρύθμιση υπότασης. 2. Φορτίστε την μπαταρία. 3. Συνδέστε το όχημα με εναλλασσόμενο ρεύμα. 4. Αν όλα τα παραπάνω δεν επιλύσουν το πρόβλημα, επικοινωνήστε με το τμήμα υποστήριξης του κατασκευαστή.
003	Υψηλή τάση μπαταρίας	1. Ελέγξτε την τάση της μπαταρίας και βεβαιωθείτε ότι είναι μικρότερη από 16,5 V. Αν η τάση της μπαταρίας είναι μεγαλύτερη από 16,5 V, είτε έχει συνδεθεί λάθος μπαταρία είτε η μπαταρία παρουσιάζει βλάβη.

πρόβλημα	Αιτία	Προτεινόμενη θεραπεία
		2. Αντικαταστήστε την μπαταρία με μπαταρία που παρέχει συνεχές ρεύμα σύμφωνα με τα τεχνικά στοιχεία (βλέπε ετικέτα τύπου). 3. Σε περίπτωση που το όχημα έχει συνδεθεί σε εναλλασσόμενο ρεύμα, ελέγξτε αν η μπαταρία φορτίζετα. 4. Αν η μπαταρία φορτίζεται, ελέγξτε την τάση φόρτισης (πρέπει να είναι μικρότερη από 16,5 V για εξασφαλισμένα σωστή λειτουργία κατά τη φόρτιση).
005	Καμμένη ασφάλεια	1. Ελέγξτε τις ασφάλειες ρεύματος DC (Αντικατάσταση ασφαλειών στη σελίδα 266). 2. Αν η συσκευή δεν λειτουργεί σωστά, επικοινωνήστε με το τμήμα υποστήριξης του κατασκευαστή.
007	Γενικό σφάλμα συστήματος	› Επικοινωνήστε με το τμήμα υποστήριξης του κατασκευαστή.
008	Σφάλμα επικοινωνίας	› Πραγματοποιήστε την προεπιλεγμένη διαδικασία.
403	Σφάλμα αισθητήρα πίεσης αέρα	› Πραγματοποιήστε την προεπιλεγμένη διαδικασία.
404	Σφάλμα αισθητήρα θερμοκρασίας αέρα ανακύκλωσης	› Πραγματοποιήστε την προεπιλεγμένη διαδικασία.
406	Σφάλμα αισθητήρα θερμοκρασίας νερού	› Πραγματοποιήστε την προεπιλεγμένη διαδικασία.
408	Σφάλμα αισθητήρα θερμοκρασίας χώρου	› Πραγματοποιήστε την προεπιλεγμένη διαδικασία.
409	Σφάλμα αισθητήρα φλόγας θερμαντήρα αέρα	› Πραγματοποιήστε την προεπιλεγμένη διαδικασία.
410	Σφάλμα αισθητήρα φλόγας θερμαντήρα νερού	› Πραγματοποιήστε την προεπιλεγμένη διαδικασία.
411	Σφάλμα ανεμιστήρα καύσης	› Πραγματοποιήστε την προεπιλεγμένη διαδικασία.
412	Σφάλμα φυσητήρα ανακύκλωσης	› Πραγματοποιήστε την προεπιλεγμένη διαδικασία.
413	Σφάλμα βαλβίδας αερίου 1 του θερμαντήρα αέρα	› Πραγματοποιήστε την προεπιλεγμένη διαδικασία.
414	Σφάλμα βαλβίδας αερίου 2 του θερμαντήρα αέρα	› Πραγματοποιήστε την προεπιλεγμένη διαδικασία.
415	Σφάλμα βαλβίδας αερίου θερμαντήρα νερού	› Πραγματοποιήστε την προεπιλεγμένη διαδικασία.
416	Σφάλμα βαλβίδας αερίου master	› Πραγματοποιήστε την προεπιλεγμένη διαδικασία.
417	Σφάλμα ρελέ βαλβίδας αερίου	› Πραγματοποιήστε την προεπιλεγμένη διαδικασία.
418	Σφάλμα εκκίνησης θερμαντήρα αέρα	1. Πραγματοποιήστε την προεπιλεγμένη διαδικασία.

πρόβλημα	Αιτία	Προτεινόμενη θεραπεία
		2. Ελέγξτε αν η φιάλη αερίου είναι κενή. Εάν η συσκευή δεν εκκινείται αλλά η παροχή αερίου είναι εξασφαλισμένη, επικοινωνήστε με το τμήμα συντήρησης.
419	Σφάλμα εκκίνησης θερμαντήρα νερού	1. Πραγματοποιήστε την προεπιλεγμένη διαδικασία. 2. Ελέγξτε αν η φιάλη αερίου είναι κενή. Εάν η συσκευή δεν εκκινείται αλλά η παροχή αερίου είναι εξασφαλισμένη, επικοινωνήστε με το τμήμα συντήρησης.
420	Σβήσιμο φλόγας θερμαντήρα αέρα	1. Πραγματοποιήστε την προεπιλεγμένη διαδικασία. 2. Ελέγξτε αν η φιάλη αερίου είναι κενή. Εάν η συσκευή δεν εκκινείται αλλά η παροχή αερίου είναι εξασφαλισμένη, επικοινωνήστε με το τμήμα συντήρησης.
421	Σβήσιμο φλόγας θερμαντήρα νερού	1. Πραγματοποιήστε την προεπιλεγμένη διαδικασία. 2. Ελέγξτε αν η φιάλη αερίου είναι κενή. Εάν η συσκευή δεν εκκινείται αλλά η παροχή αερίου είναι εξασφαλισμένη, επικοινωνήστε με το τμήμα συντήρησης.
422	Υπερθέρμανση θερμαντήρα αέρα	1. Βεβαιωθείτε ότι έχει απενεργοποιηθεί ο θερμαντήρας αέρα. 2. Περιμένετε για 15 min … 30 min μέχρι να κρυώσει η συσκευή. 3. Ελέγξτε ότι όλες οι γρίλιες εισαγωγής αέρα και ο αεραγωγός καμπίνας προς τη συσκευή δεν έχουν μπλοκαριστεί. 4. Επαννεκινήστε τον θερμαντήρα αέρα. 5. Αν η συσκευή δεν λειτουργεί σωστά, επικοινωνήστε με το τμήμα υποστήριξης του κατασκευαστή.
423	Υπερθέρμανση θερμαντήρα νερού	1. Βεβαιωθείτε ότι έχει απενεργοποιηθεί ο θερμαντήρας νερού. 2. Περιμένετε για 15 min … 30 min μέχρι να κρυώσει η συσκευή. 3. Ελέγξτε ότι ο θερμαντήρας νερού έχει γεμίσει με νερό. 4. Επαναπληρώστε με νερό αν δεν υπήρχε. 5. Επανεκκινήστε τον θερμαντήρα νερού. 6. Αν η συσκευή δεν λειτουργεί σωστά, επικοινωνήστε με το τμήμα υποστήριξης του κατασκευαστή.
424	Παράθυρο ανοιγμένο (μόνο αν υπάρχει διακόπτης παραθύρου)	1. Ελέγξτε αν έχει ανοίξει το παράθυρο επάνω από το κάλυμμα προστασίας.

πρόβλημα	Αιτία	Προτεινόμενη θεραπεία
		2. Αν το παράθυρο είναι ανοικτό, κλείστε το και επανεκκινήστε τη συσκευή. 3. Αν το παράθυρο είναι κλειστό, εκτελέστε την προεπιλεγμένη διαδικασία.
431	Η συσκευή διακόπηκε κατά τη λειτουργία.	1. Περιμένετε για 2 min. 2. Επαναφέρετε την προειδοποίηση. 3. Ελέγξτε την τροφοδοσία ηλεκτρικού ρεύματος.
434	Αυτόματη απενεργοποίηση. Η προειδοποίηση για σέρβις αγνοήθηκε για πολύ μεγάλο διάστημα.	› Επικοινωνήστε με το τμήμα υποστήριξης του κατασκευαστή για σέρβις. Η συσκευή μπορεί να επανεκκινηθεί μόνο μετά από σέρβις.

12.2 Πίνακας κωδικών προειδοποίησης

πρόβλημα	Αιτία	Προτεινόμενη θεραπεία
425	Το νερό έχει παγώσει	1. Επαναφέρετε την προειδοποίηση. ˅ Η θέρμανση νερού έχει απενεργοποιηθεί. Λειτουργεί μόνο η θέρμανση αέρα. 2. Ενεργοποιήστε τη θέρμανση αέρα στο μέγιστο επίπεδο, έτσι ώστε να αυξηθεί η εσωτερική θερμοκρασία και η θέρμανση νερού να είναι πάλι έτοιμη για λειτουργία.
432	**Μόνο για τα TwinBoost 6000H, TwinBoost 8000H:** Τροφοδοσία εναλλασσόμενου ρεύματος αποσυνδεδεμένη ή διακεκομμένη.	1. Επαναφέρετε την προειδοποίηση. ˅ Ο θερμαντήρας λειτουργεί τώρα μόνο με αέριο. 2. Ελέγξτε την τροφοδοσία ηλεκτρικού ρεύματος.
433	Απαιτείται σέρβις	1. Επαναφέρετε την προειδοποίηση. 2. Επικοινωνήστε με το τμήμα υποστήριξης του κατασκευαστή για σέρβις μετά από τις διακοπές σας ή στην επόμενη ευκαιρία. Αν περιμένετε πάρα πολύ, ο θερμαντήρας θα απενεργοποιηθεί μόνος του και μπορεί να επανεκκινηθεί μόνο μετά από σέρβις.

12.3 Πίνακας κωδικών σφαλμάτων W/O

πρόβλημα	Αιτία	Προτεινόμενη θεραπεία
Δεν υπάρχει ζεστό νερό, αλλά ο θερμαντήρας δείχνει ότι το νερό είναι ζεστό.	Ο θερμαντήρας ενεργοποιείται ενώ η δεξαμενή νερού είναι άδεια.	1. Ελέγξτε αν η θερμοκρασία του νερού επιτυγχάνεται στο HMI. 2. Ελέγξτε αν η βαλβίδα ασφαλείας και αποστράγγισης είναι ανοικτή. 3. Γεμίστε τη δεξαμενή νερού αφού κρυώσει. **ΠΡΟΕΙΔΟΠΟΙΗΣΗ! Σοβαρός τραυματισμός** › **ΜΗΝ** γεμίζετε μια άδεια δεξαμενή ζεστού νερού με κρύο νερό.

πρόβλημα	Αιτία	Προτεινόμενη θεραπεία
Η θερμοκρασία αναφοράς (Tc) δεν έχει επιτευχθεί.	Η ενεργοποίηση της αθόρυβης λειτουργίας και ο περιορισμός της ταχύτητας του ανεμιστήρα καμπίνας μπορεί να εμποδίσει τη μονάδα να φτάσει στη θερμοκρασία αναφοράς (Tc), καθώς αυτό μειώνει τη συνολική της απόδοση.	Μεταβείτε στην αυτόματη λειτουργία.
	Όλες οι έξοδοι είναι κλειστές ή μπλοκαρισμένες.	Ελέγξτε όλες τις εξόδους.

13 Απόρριψη



Ανακύκλωση των υλικών συσκευασίας: Εάν είναι εφικτό, απορρίψτε τα υλικά συσκευασίας στους αντίστοιχους κάδους ανακύκλωσης. Αυτός ο διαχωρισμός είναι απαραίτητος, καθώς η συσκευασία αποτελεί πολύτιμο πόρο και η ακατάλληλη απόρριψη μπορεί να επηρεάσει την ανθρώπινη υγεία και το περιβάλλον.



Ο διαγραμμένος τροχοφόρος κάδος υποδεικνύει ότι το προϊόν είναι ηλεκτρικός ή ηλεκτρονικός εξοπλισμός ή περιέχει μπαταρίες και πρέπει να συλλέγεται ξεχωριστά για την κατάλληλη επεξεργασία, ανάκτηση και ανακύκλωση. **Ο καταναλωτής είναι νομικά υποχρεωμένος να απορρίπτει κατάλληλα κάθε ηλεκτρικό ή ηλεκτρονικό εξοπλισμό, μπαταρίες και επαναφορτιζόμενες μπαταρίες ξεχωριστά από τα γενικά οικιακά απορρίμματα!**

Αυτός ο διαχωρισμός είναι απαραίτητος, καθώς οι μπαταρίες και οι ηλεκτρικές συσκευές είναι πολύτιμοι πόροι και μπορεί να περιέχουν ουσίες που είναι επιβλαβείς για τον άνθρωπο και το περιβάλλον.

Για την τελική απόρριψη του προϊόντος, ζητήστε από το τοπικό κέντρο ανακύκλωσης ή έναν εξειδικευμένο έμπορο λεπτομερείς πληροφορίες για τη σχετική διαδικασία σύμφωνα με τους ισχύοντες κανονισμούς διάθεσης απορριμμάτων.

Το προϊόν και οι μπαταρίες μπορούν να απορριφθούν δωρεάν.

Αφαιρέστε τις μπαταρίες και τις επαναφορτιζόμενες μπαταρίες πριν από την ανακύκλωση αυτού του προϊόντος.

Οι μπαταρίες που περιέχουν κάδμιο περισσότερο από 0,002 % ή μόλυβδο περισσότερο από 0,004 % φέρουν το χημικό σύμβολο για το συγκεκριμένο μέταλλο: Cd ή Pb.

14 Τεχνικά χαρακτηριστικά

	TwinBoost4000	TwinBoost6000H	TwinBoost6000	TwinBoost8000H
Κατασκευαστής	Dometic Germany GmbH, Hollefeldstr. 63, 48282 Emsdetten, Germany			
Αριθμός αναγνώρισης προϊόντος	0063DL3129			
Χώρες πρώτου προορισμού	AT/BE/BG/CH/CY/CZ/DE/DK/EE/ES/FI/FR/GB/GR/HR/HU/IE/ IS/IT/LI/LT/LU/LV/MC/MT/NL/NO/PL/PT/RO/SE/SI/SK/SM/TR			
Κατηγορία προστασίας	IPX1			
Θερμαντική ισχύς	4000 W	4000 W (ηλεκτρική ισχύς 1800 W)	6000 W	6000 W (ηλεκτρική ισχύς 1800 W)
Ονομαστική τάση εισόδου	12 V⎓	12 V⎓ 230~ / 240 V, 50 / 60 Hz	12 V⎓	12 V⎓ 230~ / 240 V, 50 / 60 Hz
Περιοχή τάσης εισόδου	10 V⎓ 16,5 V⎓	10⎓ … 16,5 V 230~ / 240 V, 50 / 60 Hz	10⎓ … 16,5 V	10⎓ … 16,5 V 230~ / 240 V, 50 / 60 Hz
Κατανάλωση ρεύματος (12 V⎓)	Θέρμανση νερού 0,7 A Μέγ. θέρμανση αέρα 7 A		Θέρμανση νερού 0,7 A Μέγ. θέρμανση αέρα 12 A	
Κατανάλωση σε αναμονή	5 mA			
Απαιτούμενη ασφάλεια	15 A			
Κατηγορία συσκευής				
Κατηγορία αερίου	$I_{3B/P}$ (30), LPG / βουτάνιο			
Πίεση σύνδεσης αερίου	30 mbar			
Κατανάλωση αερίου				
(Μέγ. θέρμανση αέρα)	327 g/h		495 g/h	
(Θέρμανση νερού)	185 g/h			
+ (Συνδυασμένη θέρμανση)	512 g/h			
Κατανάλωση αερίου σε αναμονή	7,7 g/h (διατήρηση θερμοκρασίας νερού)			
Ονομαστική είσοδος θερμότητας				
(Μέγ. ρύθμιση θερμαντήρα αέρα)	4,5 kW (Hs)		6,8 kW (Hs)	
(Θερμαντήρας νερού)	2,35 kW (Hs)			
+ (Θερμαντήρας συνδυασμένης λειτουργίας)	6,85 kW (Hs)			
Πίεση σύνδεσης νερού	μέχρι 2,8 bar (280 kPa)			
Θερμαντήρας νερού (όγκος νερού στα 2,8 bar (280 kPa)	10 L			
Πίεση συστήματος νερού	μέχρι 4,5 bar (450 kPa)			
Χρόνος προθέρμανσης	Περίπου 17 min (10 L, θέρμανση από τους 15 … 60 °C)			

	TwinBoost4000	TwinBoost6000H	TwinBoost6000	TwinBoost8000H
Θερμοκρασία λειτουργίας	– 20 … 60 °C			
Διαστάσεις Μ x Π x Υ	514 m × 438 m × 298 m			
Βάρος	17,3 kg	18,5 kg	17,3 kg	18,5 kg
Ζώνη συχνοτήτων (WiFi)	2,4 GHz			
Ισχύς εξόδου RF	WiFi: 19,14 dBm (802.11b), 19,22 dBm (802.11g), 18,96 dBm (802.11n20), 19,12 dBm (802.11n40), Bluetooth: 7,93 dBm , Bluetooth LE: 5,93 dBm			
Έλεγχος / πιστοποίηση				

Ο ραδιοεξοπλισμός των TwinBoost 4000, TwinBoost 6000, TwinBoost 6000H και TwinBoost 8000H συμμορφώνεται με τις απαιτήσεις της Οδηγίας 2014/53/ΕΕ. Μπορείτε να βρείτε τη Δήλωση Συμμόρφωσης για τη συσκευή στην ηλεκτρονική διεύθυνση documents.dometic.com.

Lietuvių k.

1 Svarbios pastabos....276
2 Simbolių paaiškinimas....276
3 Saugos instrukcijos....276
4 Pristatoma komplektacija....276
5 Priedai....277
6 Tikslinė grupė....277
7 Paskirtis....277
8 Montavimas....277
9 Pradinis paleidimas....279
10 Saugiklių keitimas....279
11 Valymas ir priežiūra....280
12 Gedimų nustatymas ir šalinimas....281
13 Utilizavimas....285
14 Techniniai duomenys....286

1 Svarbios pastabos

Atidžiai perskaitykite šią instrukciją ir sekite visas instrukcijas, nurodymus ir perspėjimus, pateiktus šiame gaminio vadove, ir griežtai jų laikykitės, kad užtikrintumėte, jog šis gaminys visada bus įrengtas, naudojamas ir prižiūrimas tinkamai. Ši instrukcija PRIVALO likti šalia šio gaminio.

Naudodamiesi šiuo gaminiu patvirtinate, kad atidžiai perskaitėte visas instrukcijas, nurodymus ir perspėjimus ir suprantate dokumente išdėstytas sąlygas bei sutinkate jų laikytis. Šį gaminį sutinkate naudoti tik pagal numatytąją paskirtį ir taip, kaip nurodo šioje gaminio instrukcijoje pateiktos instrukcijos, nurodymai ir perspėjimai, taip pat laikydamiesi taikomų teisių ir teisės aktų. Nesusipažinus su šioje instrukcijoje pateiktomis instrukcijomis ir perspėjimais ir jų nesilaikius galite susižaloti patys ir sužaloti kitus asmenis, pažeisti gaminį arba pridaryti žalos kitai netoliese esančiai nuosavybei. Ši gaminio instrukcija, taip pat ir instrukcijos, nurodymai, perspėjimai ir kiti susiję dokumentai, gali būti keičiami ir atnaujinami. Norėdami gauti naujausios informacijos apie gaminį, apsilankykite adresu documents.dometic.com.

2 Simbolių paaiškinimas

Signaliniu žodžiu pažymima informacija apie saugą ir turtinę žalą, taip pat nurodomas pavojaus rimtumo laipsnis ar lygis.

ĮSPĖJIMAS!
› nurodo pavojingą situaciją, kurios neišvengus gali grėsti mirtinas arba sunkus sužalojimas.

PERSPĖJIMAS!
› nurodo pavojingą situaciją, kurios neišvengus gali grėsti lengvas arba vidutinio sunkumo sužalojimas.

PRANEŠIMAS!
› Nurodo situaciją, kurios neišvengus, gresia turtinė žala.

PASTABA Papildoma informacija apie gaminio eksploatavimą.

3 Saugos instrukcijos

Laikykitės transporto priemonės gamintojo ir techninės priežiūros specialistų pateiktų saugos instrukcijų.

Kai naudojate elektros prietaisus, atkreipkite dėmesį į šią pagrindinę saugos informaciją, kad apsisaugotumėte nuo:

- elektros smūgio,
- gaisro pavojaus,
- sužalojimų.

ĮSPĖJIMAS! Sprogimo pavojus
› Niekada nenaudokite prietaiso su dujomis šiais atvejais:
  - Degalinėse
  - Uždaruose automobilių garažuose
  - Keltuose
  - Gabenant priekabą arba automobilinį namelį transporto priemone ar vilkiku

ĮSPĖJIMAS! Nesilaikant šių įspėjimų gali grėsti mirtis arba rimtas susižalojimas.
› Prietaisą montuoti ir remontuoti leidžiama tik kvalifikuotiems darbuotojams, suprantantiems susijusius pavojus ir susipažinusiems su taikomais nacionaliniais teisės aktais. Netinkamai atliktas remontas gali kelti rimtą pavojų. Dėl remonto paslaugų kreipkitės į gamintojo pagalbos tarnybą (žr. paskutinį puslapį).
› Jei kiltų gaisras, naudokite tik patvirtintas gesinimo priemones. Gaisrui gesinti nenaudokite vandens.
› **NEPILKITE** šalto vandens į tuščią karštą vandens talpyklą.

PERSPĖJIMAS! Nesilaikant šių įspėjimų gali grėsti nedidelis arba vidutinis susižalojimas.
› Prietaisą reikia įrengti saugiai, kad nenukristų.
› Prietaisą naudokite tik įsitikinę, kad korpusas ir kabeliai nepažeisti.
› Sugedusių prietaisų nenaudokite.
› Nenaudokite prietaiso šalia degių skysčių.
› Jei šilto oro kanalai nesumontuoti, prietaiso nenaudokite.
› Niekada neleiskite, kad degimo oro įleidimo arba išmetamųjų dujų išleidimo anga būtų užblokuota ar užkimšta.
› Užtikrinkite, kad degimo oro įleidimo ir išmetamųjų dujų išleidimo angos visada būtų neuždengtos. Reguliariai jas tikrinkite ir prireikus valykite. Tai ypač svarbu žiemą, kai sniegas, ledas ar nešvarumai gali uždengti arba užblokuoti angas.
› Užtikrinkite, kad šalia oro išleidimo angų nebūtų laikomi ar montuojami degūs daiktai. Būtina palikti ne mažesnį kaip 50 cm atstumą.

PRANEŠIMAS! Žalos pavojus
› Prietaisą naudokite tik pagal paskirtį.
› Prietaiso nekeiskite ir neperdarykite.

Elektros kabelių tvarkymas

ĮSPĖJIMAS! Nesilaikant šių įspėjimų gali grėsti mirtis arba rimtas susižalojimas.
› Prijungti elektros energijos šaltinį leidžiama tik kvalifikuotam elektrikui (pvz., VDE 0100, 721 dalis Vokietijoje).

PERSPĖJIMAS! Nesilaikant šių įspėjimų gali grėsti nedidelis arba vidutinis susižalojimas.
› Kabelius tvirtinkite ir išdėstykite taip, kad už jų neužkliūtumėte ar jų nepažeistumėte.
› Netieskite maitinimo kabelio ant karštų paviršių (pvz., šilto oro kanalų) arba šalia jų.
› Jei sugadinamas maitinimo laidas, jį turi pakeisti gamintojas, jo techninės priežiūros atstovas arba panašios kvalifikacijos darbuotojai.

PRANEŠIMAS! Žalos pavojus
› Kai tiesiate kabelius per sienas aštriais kraštais, naudokite kabelių kanalus.
› Nepalikite kabančių ar sulenktų kabelių šalia elektrai laidžių medžiagų (metalo).
› Kabelių netraukite.

4 Pristatoma komplektacija

pav. 1 puslapyje 3
pav. 1 puslapyje 276

5 Priedai

pav. 2 puslapyje 3

Nr. pav. 2 puslapyje 277	Aprašymas	Nuor. nr.
1	Valdymo pultas (1,5 col. sukamasis valdiklis, DICM) (privalomas)	9620001471
2	Šoninis gaubtas (privalomas)	9600051075, 9600051076, 9600051077
3	Lango jungiklis (pasirenkamas)	9600029509
4	Žarnos apkaba, 80 mm (išmetimo kanalui)	9600051075, 9600051076, 9600051077
5	Žarnos apkaba, 65 mm (šilto oro kanalams)	

6 Tikslinė grupė

Šis naudojimo vadovas skirtas kvalifikuotiems dirbtuvių darbuotojams, kurie susipažinę su taikytinomis gairėmis ir saugos priemonėmis.

7 Paskirtis

ĮSPĖJIMAS! Gaisro pavojus
› Nenaudokite šildytuvo, kai transporto priemonė yra uždaroje vietoje, pavyzdžiui, garaže ar kitoje prastai vėdinamoje patalpoje.



Šildytuvas skirtas naudoti varikliniuose autonameliuose, priekabiniuose nameliuose ir kitose transporto priemonėse su gyvenamosiomis patalpomis tik jei dujų sistema įrengta pagal standartą EN 1949.

Prietaiso **negalima** montuoti statybų mašinose, žemės ūkio mašinose, komunalinės paskirties transporto priemonėse, jūrų laivuose, namuose ir butuose, medžioklės ir miškininkystės nameliuose, poilsio namuose, palapinėse ar panašiose patalpose.

Prietaisą galima naudoti tik geriamajam vandeniui ir transporto priemonės vidaus patalpoms šildyti. **Niekada** nešildykite kitų skysčių.

Prietaisą naudokite tik su originaliais gamintojo sumontuotais šilto oro kanalais ir šoniniu gaubtu. **Niekada** nenaudokite kitų šilto oro kanalų ar gaubtų.

Prietaisą leidžiama naudoti vairuojant tik jei įrengti įtaisai, apsaugantys nuo nekontroliuojamo suskystintųjų dujų nuotėkio įvykus avarijai (pagal JT EEK 122 taisyklę).

Draudžiama naudoti prietaisus, kurie įrengti nesilaikant gamintojo nustatytų montavimo reikalavimų.

Jei prietaisas sumontuotas transporto priemonėse, kurios skirtos naudoti komerciniais tikslais, operatorius turi atsižvelgti į nacionalinius teisinius ir draudimo reikalavimus.

Prietaisas nėra skirtas naudoti didesniame nei 2000 m aukštyje.

Šis gaminį galima naudoti tik pagal numatytą paskirtį ir vadovaujantis šiomis instrukcijomis.

Šiame vadove pateikiama informacija, reikalinga tinkamam gaminio įrengimui ir (arba) naudojimui. Dėl prasto įrengimo ir (arba) netinkamo naudojimo ar techninės priežiūros gaminys gali veikti netinkamai ir sugesti.

Gamintojas neprisiims atsakomybės už patirtus sužeidimus ar žalą gaminiui, atsiradusią dėl šių priežasčių:

- Netinkamas montavimas, surinkimas ar prijungimas, įskaitant per aukštą įtampą
- Netinkamos techninės priežiūros arba jeigu buvo naudotos neoriginalios, gamintojo nepateiktos atsarginės dalys
- Gaminio pakeitimai be aiškaus gamintojo leidimo
- Naudojimas kitais tikslais, nei nurodyta šiame vadove

„Dometic“ pasilieka teisę keisti gaminio išvaizdą ir specifikacijas.

8 Montavimas

8.1 Pastabos dėl montavimo

PERSPĖJIMAS! Sužalojimų rizika
› Prietaisą montuoti privalo tik kvalifikuoti specialistai iš specializuotos įmonės. Toliau pateikta informacija skirta technikams, kurie susipažinę su taikytinomis gairėmis ir saugos priemonėmis.

PASTABA Rekomenduojama įrengti transporto priemonėje CO detektorių.

Pastabos dėl montavimo
Prieš montuodami prietaisą perskaitykite šią montavimo instrukciją. Montuodami prietaisą laikykitės šių patarimų ir nurodymų:

ĮSPĖJIMAS! Elektros srovės pavojus
› Dirbdami su prietaisu atjunkite visus maitinimo šaltinius.

ĮSPĖJIMAS! Sužalojimų rizika
› Kol prietaisą montuojate ir jungiate prie dujų tiekimo, dujas užsukite.

PERSPĖJIMAS! Sužalojimų rizika
› Jei prietaisą sumontuosite netinkamai, jį galite nepataisomai sugadinti ir sukelti pavojų naudotojo saugumui.
› Būtinai naudokite tinkamas apsaugos priemones (pvz., apsauginius akinius, pirštines).

PRANEŠIMAS! Žalos pavojus
› Kai montuojate prietaisą, laikykitės transporto priemonės konstrukcijos ir sandariai uždarykite visas angas.

Taisyklės
- Jei naudojate prietaisą važiuodami, reikia įrengti apsauginę sklendę, kuri avarijos atveju neleistų nekontroliuojamai tekėti suskystintosioms naftos dujoms (pagal JT EEK 122 taisyklę).

  Jei apsauginė sklendė neįrengta, galite prijungti prie prietaiso D+ signalą, kuris neleis naudoti prietaiso važiuojant.
- Montuojant prietaisą transporto priemonėse būtina laikytis atitinkamos naudojimo šalies techninių ir administracinių taisyklių (pvz., EN 1949).

Privalote laikytis nacionalinių teisės aktų ir taisyklių (pvz., Vokietijoje eksploatuojamoms transporto priemonėms – DVGW darbo lapo G 607).

Pastabos dėl gabenimo

pav. 3 puslapyje 3

Žr. **pav. 3** puslapyje 278.

Pastabos dėl montavimo vietos

pav. 4 puslapyje 3
pav. 5 puslapyje 3
pav. 6 puslapyje 3
pav. 7 puslapyje 3
pav. 8 puslapyje 4
pav. 9 puslapyje 4
pav. 10 puslapyje 4
pav. 11 puslapyje 4
pav. 12 puslapyje 4
pav. 13 puslapyje 4

ĮSPĖJIMAS! Uždusimo rizika

Gaubtą reikia sumontuoti taip, kad išmetamųjų dujų nepatektų į vidų.

› Niekada nemontuokite išmetimo kanalo į išorę transporto priemonės apačioje. Išmetimo kanalą visada išveskite į šoną, naudodami šoninį gaubtą.

› Vadovaukitės pastabomis, kurios pateiktos nuo **pav. 4** puslapyje 278 iki **pav. 6** puslapyje 278.

PERSPĖJIMAS! Elektros srovės pavojus

Reikia statyti prietaisą apsaugotoje nuo vandens vietoje.

› Niekada nestatykite prietaiso tiesiai po kriaukle arba arti jos.

› Nelieskite prietaiso, jei ant jo pateko vandens.

- Vadovaukitės pastabomis, kurios pateiktos nuo **pav. 4** puslapyje 278 iki **pav. 13** puslapyje 278.
- Pasirinkite vietą, kuri būtų lengvai pasiekiama prižiūrėti, montuoti ir išmontuoti.
- Nedėkite prietaiso ant karščiui neatsparių medžiagų arba virš jų.
- Nestatykite prietaiso tiesiai po maitinimo lizdu.
- Prieš montuodami prietaisą patikrinkite, ar montuodami nesugadinsite transporto priemonės sudedamųjų dalių (pvz., lempų, spintelių, durelių).
- Dėl saugumo, montuodami prietaisą (gręždami, sukdami varžtus ir pan.) atkreipkite dėmesį į esamų laidų komplektų, laidų ir kitų montavimo vietoje esančių dalių, ypač jei jų nesimato, vietą.
- Jei gaubtą montuojate po atidaromu langu, įrenkite elektrinį langų jungiklį.
- Įsitikinkite, kad prietaiso įsiurbiamas oras nebus užterštas transporto priemonės išmetamosiomis dujomis arba prietaiso išmetamosiomis dujomis.
- Apsauginį išleidimo vožtuvą montuokite prie pat įrenginio. Jis turi būti žemiau šalto vandens jungties. Jis turi būti lengvai pasiekiamas.

Pastabos dėl prijungimo prie vandens tiekimo

ĮSPĖJIMAS! Pavojus sveikatai

› Prijunkite prietaisą tik prie geriamojo vandens šaltinio.

› Niekada nejunkite prietaiso prie negeriamojo vandens linijos.

- Montuokite prietaisą tik vandens ciklo sistemoje, kurioje yra slėgio siurblys su slėgio reguliatoriumi.

Pastabos dėl vandens žarnų, dujų vamzdžių ir šilto oro bei išmetimo kanalų

- Žarnas, vamzdžius ir kanalus reikia nutiesti taip, kad prietaisą būtų lengva nuimti, kai atliekate priežiūros darbus.
- Kad vamzdžiai ir kanalai veiktų tinkamai, juos klodami neįtempkite ir palikite kuo trumpesnius.
- Nesuspauskite ir neperlenkite vamzdžių bei kanalų.
- Šilti oro ir išmetimo kanalai gali sušildyti aplinką. Įsitikinkite, kad prie šilto oro kanalų, kurie labai įkaista, nesiliečia jokia medžiaga. Palikite bent 10 mm tarpą.
- Vandens žarnos, skirtos prijungti prie vandens šildytuvo ir apsauginio išleidimo vožtuvo, turi būti saugios geriamajam vandeniui, atsparios slėgiui iki 4,5 bar (450 kPa) ir karštam vandeniui iki 80 °C.

Pastabos dėl prijungimo prie dujų tiekimo

- Patikrinkite, ar tipo etiketėje pateikta informacija atitinka transporto priemonės dujų tiekimo reikalavimus.

Pastabos dėl elektros sistemos

- Prietaisą prie elektros sistemos turėtų prijungti tik kvalifikuotas elektrikas.
- Įsitikinkite, kad tipo etiketėje nurodyta įtampa sutampa su jūsų maitinimo šaltinio įtampa.
- Nepalikite kabančių ar sulenktų kabelių šalia elektrai laidžių medžiagų (metalo).
- Apsaugokite kabelius nuo aštrių kraštų.
- **Tik „TwinBoost 6000H“ ir „TwinBoost 8000H“:** Montavimo pusėje įrenkite visų polių jungiklį, kurio kontakto angos plotis būtų bent 3 mm, kintamajai srovei tiekti (230 V).
- **Tik „TwinBoost 6000H“ ir „TwinBoost 8000H“:** Jei prietaisas maitinamas iš elektros tinklo, įsitikinkite, kad KS įtampos šaltinis turi liekamosios srovės jungtuvą.

Pastabos dėl jungimo prie saulės energijos sistemos

PRANEŠIMAS! Žalos pavojus

Įrenginio elektronikai gali pakenkti nepastovi saulės sistemos tiekiama įtampa.

› Tarp prietaiso ir saulės baterijos būtinai naudokite įtampos reguliatorių arba akumuliatorių su įkroviklio reguliatoriumi pagal standartą EN 1648.

8.2 Prietaiso tvirtinimas ir prijungimas

1. Tvirtinkite prietaisą, kaip parodyta paveikslėlyje:
   pav. 14 puslapyje 4
2. Tvirtinkite valdymo pultą, kaip parodyta paveikslėliuose:
   pav. 15 puslapyje 4
   pav. 16 puslapyje 4
   pav. 17 puslapyje 5
3. Montuokite temperatūros jutiklį, žr. Temperatūros jutiklio montavimas puslapyje 279.

4. **PASTABA**
   Išmetimo kanalą veskite tiesiai po įrenginiu, lanku į šoną arba į viršų (**pav. 18** puslapyje 279). Tokiu būdu užkertamas kelias barškėjimui ir sumažinamas triukšmas.

   Išmetimo kanalą tvirtinkite bent kas 50 cm (**pav. 18** puslapyje 279) naudodami apkabas (priedas).

   Išmetimo kanalą ir gaubtą montuokite, kaip parodyta paveikslėliuose:

   pav. 18 puslapyje 5
   pav. 19 puslapyje 5
   pav. 20 puslapyje 5
   pav. 21 puslapyje 5
   pav. 22 puslapyje 6
5. Šilto oro kanalus montuokite, kaip parodyta paveikslėliuose:

   pav. 23 puslapyje 6
   pav. 24 puslapyje 6
6. Vadovaukitės vandens prijungimo schema paveikslėlyje:

   pav. 25 puslapyje 6
7. Apsauginį išleidimo vožtuvą tvirtinkite ir prie šalto vandens tiekimo prijunkite, kaip parodyta paveikslėliuose:

   pav. 26 puslapyje 6
   pav. 27 puslapyje 7
8. Prijunkite karšto vandens išleidimo angą, kaip parodyta paveikslėlyje:

   pav. 28 puslapyje 7
9. Prijunkite ventiliacijos žarną, kaip parodyta paveikslėlyje:

   pav. 29 puslapyje 7
10. Įsitikinkite, kad dujų tiekimo ir prietaiso darbinis slėgis yra toks pat, žr. tipo etiketę.
11. Prijunkite prie dujų tiekimo, kaip parodyta paveikslėlyje:

    pav. 30 puslapyje 7
12. **PASTABA**
    Jei neįrengta apsauginė sklendė (pagal JT EEK 122 taisyklę), galite naudoti D+ jungtį.

    Pasirūpinkite, kad prietaise būtų bent 12 V įtampa.

    Prijunkite prietaisą prie maitinimo šaltinio, kaip parodyta paveikslėlyje:

    pav. 31 puslapyje 7

    pav. v, 7 psl. paaiškinimai

Nr.	Aprašymas
1	Lango jungiklis (pasirenkamas priedas)
2	Patalpos temperatūros jutiklis

13. Kabelių dirželiu tvirtinkite nuolatinės srovės maitinimo kabelį, valdymo pulto kabelį ir temperatūros jutiklio kabelį prie kabelių kreiptuvo ąselės korpuso viduje. Tai apsaugos kabelius nuo įtempio ir sulygiuos juos su išėjimo anga elektros įrangos dangtyje.

8.3 Temperatūros jutiklio montavimas

PASTABA
- Temperatūros jutiklį montuokite krūtinės aukštyje.
- Sumontuokite temperatūros jutiklį priešingoje transporto priemonės oro išleidimo angų pusėje.
- Netinkamas temperatūros jutiklio montavimas gali lemti šildytuvo gedimą. Jei temperatūros jutiklis montuojamas netinkamai, šildytuvas veiks nuolat arba nustos veikti nepasiekęs tikslinės temperatūros.

pav. 32 puslapyje 7

1. Išgręžkite angą (⌀ 9,5 mm) sienoje prieš šildytuvą.

   PASTABA Užtikrinkite, kad skylė būtų išgręžta taip, kad temperatūros jutiklis nebūtų įtaisytas už transporto priemonės ribų.
2. Prijunkite temperatūros jutiklį prie šildytuvo TA jungties.
3. Įstatykite temperatūros jutiklį pro išgręžtą angą.
4. Ant temperatūros jutiklio uždėkite plastikinį dangtelį.

9 Pradinis paleidimas

1. Priklijuokite pateiktą lipduką, kaip parodyta paveikslėlyje:

   pav. 33 puslapyje 8
2. Jei baigus montuoti negalima pasiekti tipo etiketės, tvirtinkite pridedamą tipo etiketę (kopiją) kuo arčiau prietaiso, matomoje vietoje.
3. Sumontavus dujų tiekimo vamzdyną, specialistas privalo patikrinti jo sandarumą slėgio kritimo metodu ir išduoti bandymo sertifikatą (pvz., Vokietijoje pagal DVGW darbo lapą G 607).
4. Nustatykite žemos įtampos pavojaus signalo vertę, kaip parodyta paveikslėlyje:

   pav. 34 puslapyje 8
5. Nustatykite nurodytas nuostatas (žr. naudojimo vadovą):
   - Maksimalus ventiliatoriaus greitis tyliuoju režimu
   - Maksimalus ventiliatoriaus greitis vėdinimo režimu
6. Tipo etiketėje pažymėkite montavimo metus.
7. Naudojimo vadovą pateikite transporto priemonės savininkui.
8. Patikrinkite visas prietaiso funkcijas, ypač vandens šildytuvo ištuštinimą.

Pradėjus eksploatuoti visiškai naują prietaisą, kurį laiką gali būti dūmų ir kvapų.

Tokiu atveju įsitikinkite, kad vidus gerai vėdinamas, ir keletą minučių palikite prietaisą veikti nustatę aukščiausią temperatūrą, kad išsivalytų:

- Nustatykite maksimalią patalpos temperatūros vertę
- Pasirinkite automatinį oro šildymo režimą
- Pasirinkite karšto vandens šildymo režimą

10 Saugiklių keitimas

ĮSPĖJIMAS! Elektros smūgio pavojus
› Prieš remontuodami ar keisdami saugiklius išjunkite prietaisą, atjunkite dujų ir nuolatinės srovės (12 V) tiekimą.
› **Tik „TwinBoost 6000H“ ir „TwinBoost 8000H“:** Atjunkite kintamosios srovės (230 V) tiekimą.

> **PASTABA** Naudokite tik tos pačios vertės saugiklius.

Pakeiskite sugedusius nuolatinės srovės saugiklius pagal **pav. 35** puslapyje 280.

pav. 35 puslapyje 8

11 Valymas ir priežiūra

> Valykite prietaisą, kaip parodyta paveikslėlyje:

pav. 36 puslapyje 8

> Niekada nevalykite ir nedezinfekuokite plovikliais, kurių sudėtyje yra chloro.
> Kartą per savaitę atlikite savaiminį valymą: Žr. Savaiminis valymas puslapyje 280.
> Jei šoninis gaubtas yra po langu: Prieš kelionę arba atlikdami sezoninę patikrą patikrinkite, ar lango jungiklis veikia.
> Reguliariai, ypač po ilgų kelionių, tikrinkite, ar gaubtas ir išmetimo kanalas nepažeisti ir tinkamai pritvirtinti.
> Reguliariai, bent du kartus per metus, naudodami apsauginį išleidimo vožtuvą pašalinkite kalkių nuosėdas, kad būtų užtikrintas tinkamas veikimas.
> Prietaisą, jo dujų tiekimą ir degimo produktų kanalus tikrinkite pas specialistą pagal nacionalinius teisės aktus (pvz., Vokietijoje – kas 2 metus). Jei nacionalinių taisyklių nėra, patikrą atlikite ne rečiau kaip kas 2 metus. Patikra turi būti patvirtinta bandymo sertifikate (pvz., Vokietijoje eksploatuojamų transporto priemonių DVGW darbo lapas G 607).
>

Savaiminis valymas

Norėdami panaikinti bakterijas, keletą minučių palikite prietaisą įjungtą nustatę aukščiausią temperatūrą, kad išsivalytų:

1. Nustatykite maksimalią patalpos temperatūros vertę.
2. Pasirinkite automatinį AUTO oro šildymo režimą.
3. Pasirinkite karšto vandens šildymo režimą.

12 Gedimų nustatymas ir šalinimas

Programinės aparatinės įrangos versija
Skaitykite ekrano (naudojimo sąsajos) ir prietaiso programinės įrangos versijas:
pav. 37 puslapyje 8

Veiksmai atsiradus dujų nuotėkiui (pajutus dujų kvapą)

ĮSPĖJIMAS! Sprogimo pavojus
› Venkite uždegimo šaltinių. Nedelsdami užgesinkite atvirą liepsną. Nenaudokite elektros jungiklių ar prietaisų, pvz., radijo ar mobiliojo telefono. Neužveskite transporto priemonės variklio. Nerūkykite.

1. Atidarykite visus langus ir duris.
2. Iš transporto priemonės evakuokite visus žmones.
3. Jei įmanoma, užsukite dujų balionus iš išorės.
4. Patikrinti visą dujų sistemą ir, jei reikia, kreipkitės į kvalifikuotus darbuotojus, kad suremontuotų.
5. Tik tada dujų sistema vėl veiks.

Numatytoji gedimų nustatymo ir šalinimo procedūra

PASTABA Vykdykite numatytąją procedūrą tik tuo atveju, jei ji siūloma klaidų kodų lentelėje.

1. Palaukite 3 min, tada paleiskite iš naujo.
2. Jei prietaisas veikia netinkamai, kreipkitės į gamintojo pagalbos tarnybą.

Kreipimasis į gamintojo pagalbos tarnybą
Žr. paskutinį vadovo puslapį.

12.1 Klaidų kodų lentelė

Ekrane rodomi iki 4 klaidų kodai ir įspėjimai.
1. Peržiūrėkite klaidų kodus:
pav. 38 puslapyje 8
2. Atstatykite klaidų kodus:
pav. 39 puslapyje 8
3. Atstatykite įspėjimus:
pav. 40 puslapyje 9

PASTABA Arba galite išjungti sistemą spausdami mygtuką ⦿ 3 s.

Problema	Priežastis	Priemonė
002	Žema akumuliatoriaus įtampa	1. Patikrinkite akumuliatoriaus įtampą ir palyginkite ją su mažesnės įtampos nuostata. 2. Akumuliatorių įkraukite. 3. Prijunkite transporto priemonę prie kintamosios srovės maitinimo šaltinio. 4. Jei nė vienas iš nurodytų būdų problemos neišsprendžia, kreipkitės į gamintojo pagalbos tarnybą.
003	Aukšta akumuliatoriaus įtampa	1. Patikrinkite akumuliatoriaus įtampą ir įsitikinkite, kad ji mažesnė nei 16,5 V. Jei akumuliatoriaus įtampa aukštesnė nei 16,5 V, prijungtas netinkamas arba sugedęs akumuliatorius. 2. Pakeiskite akumuliatorių tokiu, kuris tiekia nuolatinę srovę pagal techninius duomenis (žr. tipo etiketę).

Problema	Priežastis	Priemonė
		3. Jei transporto priemonė prijungta prie kintamosios srovės šaltinio, patikrinkite, ar akumuliatorius kraunasi. 4. Jei akumuliatorius kraunasi, patikrinkite įkrovimo įtampą (ji turi būti mažesnė nei 16,5 V, kad būtų užtikrintas tinkamas veikimas įkraunant).
005	Perdegė saugiklis	1. Patikrinkite nuolatinės srovės maitinimo saugiklius (Saugiklių keitimas puslapyje 279). 2. Jei prietaisas veikia netinkamai, kreipkitės į gamintojo pagalbos tarnybą.
007	Bendrosios sistemos klaida	› Kreipimasis į gamintojo pagalbos tarnybą.
008	Ryšio klaida	› Atlikite numatytąją procedūrą.
403	Oro slėgio jutiklio klaida	› Atlikite numatytąją procedūrą.
404	Cirkuliuojančio oro temperatūros jutiklio klaida	› Atlikite numatytąją procedūrą.
406	Vandens temperatūros jutiklio klaida	› Atlikite numatytąją procedūrą.
408	Patalpos temperatūros jutiklio klaida	› Atlikite numatytąją procedūrą.
409	Oro šildytuvo liepsnos jutiklio klaida	› Atlikite numatytąją procedūrą.
410	Vandens šildytuvo liepsnos jutiklio klaida	› Atlikite numatytąją procedūrą.
411	Degimo ventiliatoriaus klaida	› Atlikite numatytąją procedūrą.
412	Cirkuliacinės orpūtės klaida	› Atlikite numatytąją procedūrą.
413	Oro šildytuvo dujų vožtuvo 1 klaida	› Atlikite numatytąją procedūrą.
414	Oro šildytuvo dujų vožtuvo 2 klaida	› Atlikite numatytąją procedūrą.
415	Vandens šildytuvo dujų vožtuvo klaida	› Atlikite numatytąją procedūrą.
416	Pagrindinio dujų vožtuvo klaida	› Atlikite numatytąją procedūrą.
417	Dujų vožtuvo relės klaida	› Atlikite numatytąją procedūrą.
418	Oro šildytuvo paleidimo klaida	1. Atlikite numatytąją procedūrą. 2. Patikrinkite, ar dujų balionas tuščias. Jei prietaisas nepasileidžia, bet dujos tiekiamos tinkamai, kreipkitės į techninės priežiūros tarnybą.
419	Vandens šildytuvo paleidimo klaida	1. Atlikite numatytąją procedūrą. 2. Patikrinkite, ar dujų balionas tuščias. Jei prietaisas nepasileidžia, bet dujos tiekiamos tinkamai, kreipkitės į techninės priežiūros tarnybą.
420	Užgeso oro šildytuvo liepsna	1. Atlikite numatytąją procedūrą. 2. Patikrinkite, ar dujų balionas tuščias. Jei prietaisas nepasileidžia, bet dujos tiekiamos tinkamai, kreipkitės į techninės priežiūros tarnybą.
421	Užgeso vandens šildytuvo liepsna	1. Atlikite numatytąją procedūrą. 2. Patikrinkite, ar dujų balionas tuščias. Jei prietaisas nepasileidžia, bet dujos tiekiamos tinkamai, kreipkitės į techninės priežiūros tarnybą.
422	Oro šildytuvas perkaito	1. Įsitikinkite, kad oro šildytuvas išjungtas.

Problema	Priežastis	Priemonė
		2. Palaukite 15 min … 30 min, kol prietaisas atauš. 3. Patikrinkite, ar neuždengtos jokios oro įleidimo grotelės ir į prietaisą vedantys salono oro kanalai. 4. Oro šildytuvą paleiskite iš naujo. 5. Jei prietaisas veikia netinkamai, kreipkitės į gamintojo pagalbos tarnybą.
423	Vandens šildytuvo perkaitimas	1. Įsitikinkite, kad vandens šildytuvas išjungtas. 2. Palaukite 15 min … 30 min, kol prietaisas atauš. 3. Patikrinkite, ar vandens šildytuvas užpildytas vandeniu. 4. Jei trūksta, pripilkite vandens. 5. Vandens šildytuvą paleiskite iš naujo. 6. Jei prietaisas veikia netinkamai, kreipkitės į gamintojo pagalbos tarnybą.
424	Atidarytas langas (tik jei sumontuotas lango jungiklis)	1. Patikrinkite, ar atidarytas virš gaubto esantis langas. 2. Jei atidarytas langas, uždarykite jį ir paleiskite prietaisą iš naujo. 3. Jei langas uždarytas, atlikite numatytąją procedūrą.
431	Prietaiso veikimas pertraukiamas.	1. Palaukite 2 min. 2. Įspėjimą nustatykite iš naujo. 3. Patikrinkite maitinimo šaltinį.
434	Savaiminis išsijungimas. Įspėjimas apie klaidą buvo ignoruojamas per ilgai.	› Kreipkitės į gamintojo pagalbos tarnybą. Paleisti prietaisą iš naujo leidžiama tik atlikus techninės priežiūros darbus.

12.2 Įspėjimo kodų lentelė

Problema	Priežastis	Priemonė
425	Užšalo vanduo	1. Įspėjimą nustatykite iš naujo. ˅ Vandens šildymas išjungtas. Veikia tik oro šildymas. 2. Įjunkite oro šildymą nustatę aukščiausią lygį, kad vidaus temperatūra pakiltų ir vanduo vėl šiltų.
432	**Tik „TwinBoost 6000H“ ir „TwinBoost 8000H“:** Kintamosios srovės maitinimas atjungtas arba nutrauktas.	1. Įspėjimą nustatykite iš naujo. ˅ Šildytuvas dabar veikia naudodamas tik dujas. 2. Patikrinkite maitinimo šaltinį.
433	Reikia atlikti techninės priežiūros darbus	1. Įspėjimą nustatykite iš naujo. 2. Po atostogų arba, kai galėsite, kreipkitės į gamintojo techninės priežiūros tarnybą. Jei lauksite per ilgai, šildytuvas išsijungs ir jį galėsite įjungti tik atlikus techninę priežiūrą.

12.3 Klaidų be kodo lentelė

Problema	Priežastis	Priemonė
Nėra karšto vandens, bet šildytuve rodoma, kad vanduo yra karštas.	Šildytuvas įjungiamas, kai vandens talpykla tuščia.	1. Patikrinkite, ar vandens temperatūra rodoma naudotojo sąsajoje. 2. Patikrinkite, ar apsauginis išleidimo vožtuvas atidarytas. 3. Kai vandens talpykla atauš, pildykite ją vandeniu.  **ĮSPĖJIMAS! Sunkus sužalojimas** › **NEPILKITE** šalto vandens į tuščią karštą vandens talpyklą.
Nepasiekiama tikslinė temperatūra.	Įjungus tylų režimą ir apribojus salono ventiliatoriaus darbą, prietaisas gali nepasiekti tikslinės temperatūros, nes sumažėja bendrasis jo efektyvumas.	Perjunkite į automatinį režimą.
	Visos išleidimo angos uždarytos arba užblokuotos.	Patikrinkite visas išleidimo angas.

13 Utilizavimas



Pakavimo medžiagos perdirbimas. Jei įmanoma, pakavimo medžiagą sudėkite į atitinkamas perdirbimo šiukšliadėžes. Toks rūšiavimas būtinas, nes pakuotės yra vertingas išteklius, o netinkamas jų utilizavimas gali pakenkti žmonių sveikatai ir aplinkai.



Perbrauktas šiukšlių konteineris su ratukais reiškia, kad gaminys yra elektros ar elektroninė įranga arba jame yra akumuliatorių, todėl jis turi būti surenkamas atskirai ir tinkamai tvarkomas, utilizuojamas ir perdirbamas. **Vartotojas pagal įstatymus privalo tinkamai šalinti bet kokią elektros ar elektroninę įrangą, akumuliatorius ir įkraunamuosius akumuliatorius atskirai nuo bendrųjų buitinių atliekų!**

Toks atskyrimas būtinas, nes akumuliatoriai ir elektros prietaisai yra vertingi ištekliai, be to, juose gali būti žmonėms ir aplinkai kenksmingų medžiagų.

Jei norite utilizuoti gaminį, kreipkitės į vietinį perdirbimo centrą arba specializuotą prekiautoją, kuris nurodys, kaip tai padaryti pagal galiojančias atliekų šalinimo taisykles.

Gaminį ir akumuliatorius galima utilizuoti nemokamai.

Prieš utilizuodami šį gaminį išimkite visus akumuliatorius ir įkraunamuosius akumuliatorius.

Akumuliatoriai, kuriuose yra daugiau nei 0,002 % kadmio arba daugiau nei 0,004 % švino, pažymimi atitinkamo metalo cheminiu simboliu: CD arba Pb.

14 Techniniai duomenys

	TwinBoost4000	TwinBoost6000H	TwinBoost6000	TwinBoost8000H
Gamintojas	„Dometic Germany GmbH“, Hollefeldstr. 63, 48282 Emsdetten, Vokietija			
Gaminio identifikavimo numeris	0063DL3129			
Pirmosios paskirties šalys	AT / BE / BG / CH / CY / CZ / DE / DK / EE / ES / FI / FR / GB / GR / HR / HU / IE / IS / IT / LI / LT / LU / LV / MC / MT / NL / NO / PL / PT / RO / SE / SI / SK / SM / TR			
Apsaugos klasė	IPX1			
Šildymo pajėgumas	4000 W	4000 W (1800 W elektrinis)	6000 W	6000 W (1800 W elektrinis)
Vardinė įvesties įtampa	12 V⎓	12 V⎓ 230~ / 240 V, 50 / 60 Hz	12 V⎓	12 V⎓ 230~ / 240 V, 50 / 60 Hz
Įvesties įtampos diapazonas	10 V⎓ 16,5 V⎓	10⎓ … 16,5 V 230~ / 240 V, 50 / 60 Hz	10⎓ … 16,5 V	10⎓ … 16,5 V 230~ / 240 V, 50 / 60 Hz
Srovės sąnaudos (12 V⎓)	Vandens šildymas 0,7 A Oro šildymas didžiausia galia 7 A		Vandens šildymas 0,7 A Oro šildymas didžiausia galia 12 A	
Sąnaudos parengties režimu	5 mA			
Reikiamas saugiklis	15 A			
Prietaiso kategorija				
Dujų kategorija	$I_{3B/P}$ (30), SND / butanas			
Dujų jungties slėgis	30 mbar			
Dujų sąnaudos				
MAX (Oro šildymas didžiausia galia)	327 g/h		495 g/h	
(Vandens šildymas)	185 g/h			
+ (Kombinuotas šildymas)	512 g/h			
Dujų sąnaudos parengties režimu	7,7 g/h (vandens temperatūros palaikymas)			
Vardinė šilumos įvestis				
MAX (Oro šildytuvas didžiausia galia)	4,5 kW (Hs)		6,8 kW (Hs)	
(Vandens šildytuvas)	2,35 kW (Hs)			
+ (Kombinuotas šildytuvas)	6,85 kW (Hs)			
Vandens jungties slėgis	maks. 2,8 bar (280 kPa)			
Vandens šildytuvas (vandens tūris esant 2,8 bar (280 kPa)	10 L			
Vandens sistemos slėgis	maks. 4,5 bar (450 kPa)			
Įkaitimo laikas	Apytiksl. 17 min (10 L, šildant nuo 15 … 60 °C)			
Darbinės temperatūros diapazonas	– 20 … 60 °C			
Matmenys I x P x A:	514 m × 438 m × 298 m			
Svoris	17,3 kg	18,5 kg	17,3 kg	18,5 kg

	TwinBoost4000	TwinBoost6000H	TwinBoost6000	TwinBoost8000H
Dažnių juosta („WiFi“)	2,4 GHz			
RD išvesties galia	„WiFi“: 19,14 dBm (802.11b), 19,22 dBm (802.11g), 18,96 dBm (802.11n20), 19,12 dBm (802.11n40), „Bluetooth“: 7,93 dBm , „Bluetooth LE“: 5,93 dBm			
Patikra / sertifikavimas				

„TwinBoost 4000“, „TwinBoost 6000“, „TwinBoost 6000H“ ir „TwinBoost 8000H“ radijo įranga atitinka direktyvos 2014/53/ES reikalavimus. Prietaiso atitikties deklaracija pateikta adresu documents.dometic.com.

Latviešu

1 Svarīgas piezīmes..... 288
2 Simbolu skaidrojums..... 288
3 Drošības instrukcijas..... 288
4 Komplektācija..... 288
5 Papildu piederumi..... 289
6 Mērķauditorija..... 289
7 Paredzētais izmantošanas mērķis..... 289
8 Uzstādīšana..... 289
9 Sākotnējā iedarbināšana..... 291
10 Drošinātāju maiņa..... 291
11 Tīrīšana un apkope..... 291
12 Problēmu novēršana..... 293
13 Atkritumu pārstrāde..... 297
14 Tehniskie dati..... 298

1 Svarīgas piezīmes

Lūdzam rūpīgi izlasīt un ņemt vērā visus produkta rokasgrāmatā iekļautos norādījumus, vadlīnijas un brīdinājumus, lai nodrošinātu, ka jūs šo produktu vienmēr uzstādāt, lietojat un apkopjat atbilstoši. Šie norādījumi ir OBLIGĀTI jāsaglabā kopā ar šo produktu.

Lietojot šo produktu, jūs apstiprināt, ka esat rūpīgi izlasījuši visus norādījumus, vadlīnijas un brīdinājumus, un jūs saprotat un piekrītat ievērot šeit izklāstītos noteikumus un nosacījumus. Jūs piekrītat lietot šo produktu tikai tā paredzētajam mērķim un lietojumam saskaņā ar norādījumiem, vadlīnijām un brīdinājumiem, kas izklāstīti šī produkta rokasgrāmatā, kā arī ievērojot visus piemērojamos normatīvos aktus. Šeit izklāstīto norādījumu un brīdinājumu neizlasīšana un neievērošana var izraisīt traumas sev un citiem, vai radīt bojājumus pašam produktam vai apkārt esošam īpašumam. Informācija šajā produkta rokasgrāmatā, tajā skaitā norādījumi, vadlīnijas, brīdinājumi un saistītā dokumentācija, var tikt mainīta un papildināta. Lai iegūtu jaunāko ražojuma informāciju, apmeklējiet vietni documents.dometic.com.

2 Simbolu skaidrojums

Signālvārds identificē drošības ziņojumus un ziņojumus par īpašuma bojājumu, kā arī norāda bīstamības smaguma pakāpi vai līmeni.

BRĪDINĀJUMS!
› Apzīmē bīstamu situāciju, kas var izraisīt nāvējošus vai nopietnus savainojumus, ja netiks novērsta.

ESIET PIESARDZĪGI!
› Apzīmē bīstamu situāciju, kas var izraisīt vieglus vai vidēji smagus savainojumus, ja netiks novērsta.

ŅEMIET VĒRĀ!
› Apzīmē bīstamu situāciju, kas var izraisīt materiālu kaitējumu, ja netiks novērsta.

PIEZĪME Papildu informācija produkta lietošanai.

3 Drošības instrukcijas

Ievērojiet sniegtās drošības norādes un transportlīdzekļa ražotāja un servisa remontdarbnīcu noteiktās prasības.

Lietojot elektroierīces, ievērojiet tālāk sniegto drošības informāciju, lai izvairītos no:

- Elektrotrieciens
- Ugunsdrošības apdraudējums
- Traumas

BRĪDINĀJUMS! Sprādzienbīstamība
› Nekad nedarbiniet ierīci ar gāzi šādās situācijās:
  - Degvielas uzpildes stacijās
  - Slēgtās autostāvvietās
  - Uz prāmjiem
  - Pārvadājot dzīvojamo piekabi vai dzīvojamo transportlīdzekli ar transportēšanas vai vilkšanas transportlīdzekli

BRĪDINĀJUMS! Šo brīdinājumu neievērošana var izraisīt nāvējošas vai smagas traumas.
› Ierīces uzstādīšanu un remontu drīkst veikt tikai kvalificēti darbinieki, kuri pārzina iespējamos riskus un attiecināmos un spēkā esošos valsts noteikumus. Nepareizi veikts remonts var radīt nopietnus apdraudējumus. Lai veiktu remontu, sazinieties ar ražotāja atbalsta nodaļu (skatiet pēdējo lappusi).
› Ugunsgrēka gadījumā izmantojiet tikai atļautus dzēšanas līdzekļus. Uguns dzēšanai neizmantojiet ūdeni.
› **NEPIEPILDIET** tukšu karstā ūdens tvertni ar aukstu ūdeni.

ESIET PIESARDZĪGI! Šo brīdinājumu neievērošana var izraisīt vieglas vai vidēji smagas traumas.
› Ierīce ir jāuzstāda droši, lai tā nevarētu nokrist.
› Lietojiet ierīci tikai tad, ja esat pilnīgi droši, ka tās korpuss un vadi nav bojāti.
› Bojātas ierīces nedrīkst lietot.
› Nelietojiet ierīci uzliesmojošu šķidrumu tuvuma.
› Nelietojiet ierīci bez uzstādītiem siltā gaisa kanāliem.
› Nekad nepieļaujiet degšanas gaisa ieplūdes vai izplūdes gāzu atveres nosprostošanos vai aizsegšanu.
› Nodrošiniet, lai degšanas gaisa ieplūdes un izplūdes gāzu atveres vienmēr būtu brīvas. Regulāri tās pārbaudiet un vajadzības gadījumā iztīriet. Tas ir īpaši svarīgi ziemas apstākļos, kad sniegs, ledus vai netīrumi var aizsegt vai nosprostot atveres.
› Nodrošiniet, lai gaisa izplūdes atveru tuvumā neatrastos un nebūtu uzstādīti uzliesmojoši priekšmeti. Ir jāievēro vismaz 50 cm attālums.

ŅEMIET VĒRĀ! Bojājumu risks
› Lietojiet ierīci tikai paredzētajam nolūkam.
› Neveiciet izmaiņas ierīces konstrukcijā un nepārveidojiet to.

Apiešanās ar elektrības vadiem

BRĪDINĀJUMS! Šo brīdinājumu neievērošana var izraisīt nāvējošas vai smagas traumas.
› Pieslēgumu elektroenerģijas avotam drīkst veikt tikai kvalificēts elektriķis (piemēram, saskaņā ar VDE 0100, 721. daļu Vācijā).

ESIET PIESARDZĪGI! Šo brīdinājumu neievērošana var izraisīt vieglas vai vidēji smagas traumas.
› Pievienojiet un novietojiet vadus tā, lai aiz tiem nevarētu paklupt un nevarētu tos sabojāt.
› Nenovietojiet barošanas kabeli uz karstām virsmām (piemēram, uz siltā gaisa kanāliem) vai tām blakus.
› Ja elektrības vads ir bojāts, tā nomaiņu drīkst veikt ražotājs, ražotāja servisa pārstāvis vai līdzīgi kvalificēta persona.

ŅEMIET VĒRĀ! Bojājumu risks
› Vadu izvilkšanai cauri sienām ar asām malām izmantojiet kabeļu kanālus.
› Nenovietojiet nenostiprinātus vai saliektus vadus elektrību vadošu materiālu (metāla) tuvumā.
› Nevelciet aiz kabeļiem.

4 Komplektācija

att. 1 lpp. 3
att. 1 lpp. 288

5 Papildu piederumi

att. 2 lpp. 3

Nr. att. 2 lpp. 289	Apraksts	Atsauces Nr.
1	Vadības panelis (grozāmais kontrolieris 1,5 collas, DICM) (obligāts)	9620001471
2	Sānu apvalks (obligāti)	9600051075, 9600051076, 9600051077
3	Loga slēdzis (izvēles aprīkojums)	9600029509
4	Šļūtenes skava 80 mm (izplūdes cauruļvadam)	9600051075, 9600051076, 9600051077
5	Šļūtenes skava 65 mm (siltā gaisa kanāliem)	

6 Mērķauditorija

Šajā rokasgrāmatā sniegtie norādījumi ir paredzēti kvalificētiem remontdarbnīcu darbiniekiem, kuri pārzina noteiktās vadlīnijas un piesardzības pasākumus.

7 Paredzētais izmantošanas mērķis

BRĪDINĀJUMS! Ugunsbīstamība
› Nelietojiet sildītāju, kamēr transportlīdzeklis atrodas slēgtā vietā, piemēram, garāžā vai citā slikti vēdināmā telpā.



Sildītājs ir paredzēts izmantošanai tikai kemperos, treileros un citos transportlīdzekļos ar apdzīvošanai piemērotiem nodalījumiem, kuros gāzes sistēma ir uzstādīta saskaņā ar standartu EN 1949.

Ierīce **nav** paredzēta uzstādīšanai būvniecības tehnikā, lauksaimniecības tehnikā, komunālajā tehnikā, kuģos, mājās un dzīvokļos, mednieku un mežsargu namiņos, brīvdienu mājās, nojumēs un tamlīdzīgās vietās.

Ierīci drīkst izmantot tikai dzeramā ūdens un transportlīdzekļa salona sildīšanai. **Nekad** neizmantojiet to citu šķidrumu sildīšanai.

Lietojiet ierīci tikai ar uzstādītiem ražotāja oriģinālajiem siltā gaisa kanāliem un sānu apvalku. **Nekad** neizmantojiet citus siltā gaisa kanālus vai apvalkus.

Ierīci drīkst lietot braukšanas laikā tikai tad, ja ir uzstādīts aprīkojums, kas nepieļauj nekontrolētu sašķidrinātās gāzes noplūdi, ja notiek negadījums (saskaņā ar ANO EEK noteikumu Nr. 122).

Nav atļauts lietot ierīces, kas nav uzstādītas atbilstoši ražotāja uzstādīšanas prasībām.

Ja ierīce ir uzstādīta komerciālai lietošanai paredzētā transportlīdzeklī, operatoram ir jāņem vērā valstī spēkā esošās juridiskās un apdrošināšanas prasības.

Ierīce nav paredzēta lietošanai augstumā virs 2000 m.

Šis produkts ir piemērots tikai paredzētajam mērķim un lietojumam saskaņā ar šo instrukciju.

Šajā rokasgrāmatā ir sniegta informācija, kas nepieciešama pareizai produkta uzstādīšanai un/vai lietošanai. Nekvalitatīva uzstādīšana un/vai nepareiza lietošana vai apkope izraisīs neatbilstošu darbību un iespējamu atteici.

Ražotājs neuzņemas atbildību par savainojumiem vai produkta bojājumiem, kas radušies šādu iemeslu dēļ:

- nepareiza uzstādīšana, montāža vai pievienošana, tostarp pārmērīgs spriegums;
- nepareiza apkope vai tādu neoriģinālo rezerves daļu, kuras nav piegādājis ražotājs, lietošana;
- produkta modifikācijas, kuras ražotājs nav nepārprotami apstiprinājis;
- lietošana citiem mērķiem, kas nav aprakstīti šajā rokasgrāmatā.

Dometic patur tiesības mainīt produkta ārējo izskatu un specifikācijas.

8 Uzstādīšana

8.1 Piezīmes par uzstādīšanu

ESIET PIESARDZĪGI! Traumu risks
› Ierīces uzstādīšanu drīkst veikt tikai kvalificēti darbinieki no specializēta uzņēmuma. Tālāk sniegtā informācija ir paredzēta tehniķiem, kuri pārzina noteiktās vadlīnijas un piesardzības pasākumus.

PIEZĪME Ieteicams uzstādīt CO detektoru transportlīdzeklī.

Piezīmes par uzstādīšanu
Pirms ierīces uzstādīšanas pilnībā izlasiet šo uzstādīšanas rokasgrāmatu.
Uzstādot ierīci, ir jāievēro šādi ieteikumi un norādījumi:

BRĪDINĀJUMS! Nāvējoša elektrošoka risks
› Veicot darbu pie ierīces, atvienojiet visus barošanas avotus.

BRĪDINĀJUMS! Traumu risks
› Ierīces uzstādīšanas un gāzes padeves pievienošanas laikā gāzes padevei ir jābūt noslēgtai.

ESIET PIESARDZĪGI! Traumu risks
› Nepareiza ierīces uzstādīšana var izraisīt neatgriezeniskus ierīces bojājumus un apdraudēt lietotāju.
› Vienmēr lietojiet piemērotu aizsargapģērbu (piemēram, aizsargbrilles, cimdus).

ŅEMIET VĒRĀ! Bojājumu risks
› Ņemiet vērā transportlīdzekļa konstruktīvo uzbūvi un hermētiski noslēdziet visus ierīces uzstādīšanas laikā izveidotos caurumus.

Noteikumi
- Ja ierīce tiek lietota braukšanas laikā, ir jāuzstāda drošības noslēgierīce, lai novērstu nekontrolētu sašķidrinātās naftas gāzes noplūdi tad, ja notiek negadījums (saskaņā ar ANO EEK noteikumiem Nr. 122).

  Ja nav uzstādīta drošības noslēgierīce, ierīcei var pieslēgt D + signālu, lai nepieļautu tās lietošanu braukšanas laikā.
- Uzstādot ierīci transportlīdzeklī, ir jāievēro lietošanas valstī spēkā esošie tehniskie un administratīvie noteikumi (piemēram, EN 1949).

Ir jāievēro valsts tiesību akti un noteikumi (piemēram, DVGW darba lapa G 607 transportlīdzekļiem Vācijā).

Piezīmes par transportēšanu

att. 3 lpp. 3

Skat. **att. 3** lpp. 290.

Piezīmes par uzstādīšanas vietu

att. 4 lpp. 3
att. 5 lpp. 3
att. 6 lpp. 3
att. 7 lpp. 3
att. 8 lpp. 4
att. 9 lpp. 4
att. 10 lpp. 4
att. 11 lpp. 4
att. 12 lpp. 4
att. 13 lpp. 4

BRĪDINĀJUMS! Nosmakšanas risks

Apvalks ir jānovieto tā, lai salonā nevarētu ieplūst izplūdes gāzes.

› Nekādā gadījumā neizvadiet izplūdes cauruli uz āru zem transportlīdzekļa. Vienmēr izvadiet izplūdes cauruli uz sāniem, izmantojot sānu apvalku.
› Ievērojiet **att. 4** lpp. 290 - **att. 6** lpp. 290 sniegtās piezīmes.

ESIET PIESARDZĪGI! Nāvējoša elektrošoka risks

Ierīcei jābūt iebūvētai vietā, kur tā ir aizsargāta no ūdens.

› Nekad neuzstādiet ierīci tieši zem izlietnes vai tās tuvumā.
› Nepieskarieties ierīcei, ja tā ir nonākusi saskarē ar ūdeni.

- Ievērojiet **att. 4** lpp. 290 - **att. 13** lpp. 290 sniegtās piezīmes.
- Izvēlieties vietu, kurai var ērti piekļūt, lai veiktu apkopi, kā arī uzstādīšanu un demontāžu.
- Nenovietojiet ierīci uz vai virs siltumjutīgiem materiāliem.
- Nenovietojiet ierīci tieši zem barošanas avota kontaktligzdas.
- Pirms ierīces uzstādīšanas pārbaudiet, vai, uzstādot ierīci, netiks bojāti transportlīdzekļa komponenti (piemēram, apgaismes ierīces, skapīši, durvis).
- Drošības nolūkos, uzstādot ierīci (urbjot, skrūvējot un tml.), ievērojiet uzstādīšanas zonā esošās elektroinstalācijas, vadu un citu komponentu atrašanās vietu, it īpaši ja tie nav redzami.
- Ja apvalku uzstāda zem atverama loga, ir jāierīko elektriskais loga slēdzis.
- Nodrošiniet, lai ierīces iesūktais gaiss nevarētu sajaukties ar transportlīdzekļa vai ierīces izplūdes gāzēm.
- Drošības un iztukšošanas vārsts ir jāuzstāda tieši blakus ierīcei. Tas ir jānovieto zem aukstā ūdens savienojuma. Tam ir jābūt viegli pieejamam.

Piezīmes par ūdens padeves pievienošanu

BRĪDINĀJUMS! Apdraudējums veselībai

› Pievienojiet ierīci tikai dzeramā ūdens avotam.
› Nekad nepievienojiet ierīci ūdenim, kas nav dzeramais ūdens.

- Uzstādiet ierīci tikai tādā ūdens kontūrā, kurā ietilpst spiediena sūknis ar spiediena regulatoru.

Piezīmes par ūdens šļūtenēm, gāzes cauruļvadiem un siltā gaisa un izplūdes kanāliem

- Šļūtenes, cauruļvadi un kanāli ir jāizvieto tā, lai ierīci varētu viegli izņemt apkopes veikšanai.
- Lai nodrošinātu pareizu darbību, cauruļvadi un kanāli ir jānovieto brīvi (bez nospriegojuma) un tiem jābūt pēc iespējas īsākiem.
- Nesaspiediet cauruļvadus un kanālus un neļaujiet tiem salocīties cilpās.
- Siltā gaisa un izplūdes kanāli var sasildīt apkārtējo vidi. Nodrošiniet, lai siltā gaisa kanāli nebūtu saskarē ar materiāliem, kurus ietekmē siltums. Ir jāievēro vismaz 10 mm attālums.
- Ūdens šļūtenēm, ko izmanto ūdens sildītāja un drošības un iztukšošanas vārsta pievienošanai, ir jābūt piemērotām lietošanai ar dzeramo ūdeni un paredzētām spiedienam līdz 4,5 bar (450 kPa) un karstajam ūdenim līdz 80 °C.

Piezīmes par gāzes padeves pievienošanu

- Pārbaudiet tipa marķējumā norādītās informācijas atbilstību transportlīdzekļa gāzes padeves prasībām.

Piezīmes par elektrosistēmu

- Ierīces pievienošanu elektroenerģijas avotam drīkst veikt tikai kvalificēts elektriķis.
- Pārliecinieties, ka elektroenerģijas avota spriegums atbilst tipa marķējumā norādītajam.
- Nenovietojiet nenostiprinātus vai saliektus vadus elektrību vadoša materiāla (metāla) tuvumā.
- Aizsargājiet vadus no asiem stūriem.
- **Tikai TwinBoost 6000H, TwinBoost 8000H:** Uzstādiet visu polu atslēgšanas slēdzi ar vismaz 3 mm kontakta atvēršanas platumu maiņstrāvas avota (230 V) uzstādīšanas pusē.
- **Tikai TwinBoost 6000H, TwinBoost 8000H:** Ja ierīce tiek darbināta no elektrotīkla, nodrošiniet, ka maiņstrāvas barošanas avots ir aprīkots ar paliekošās noplūdstrāvas slēdzi.

Piezīmes par savienojumu ar saules enerģijas sistēmu

ŅEMIET VĒRĀ! Bojājumu risks

Nestabils spriegums no saules enerģijas sistēmas var sabojāt ierīces elektroniku.

› Starp ierīci un saules paneli vienmēr izmantojiet sprieguma regulatoru vai akumulatoru ar uzlādes regulatoru atbilstoši standartam EN 1648.

8.2 Ierīces nostiprināšana un pieslēgšana

1. Uzstādiet ierīci, kā parādīts attēlā:

   att. 14 lpp. 4

2. Uzstādiet vadības paneli, kā parādīts attēlos:

   att. 15 lpp. 4
   att. 16 lpp. 4
   att. 17 lpp. 5

3. Uzstādiet temperatūras sensoru; skatiet Temperatūras sensora uzstādīšana lpp. 291.

4. **PIEZĪME**

   Novietojiet izplūdes kanālu uzreiz pēc ierīces izliekumā uz sāniem vai uz augšu (**att. 18** lpp. 290). Tas palīdz novērst vibrāciju un samazina troksni.

   Nostipriniet izplūdes kanālu vismaz ik pēc 50 cm (**att. 18** lpp. 290), izmantojot skavas (papildpiederums).

   Uzstādiet izplūdes kanālu un apvalku, kā parādīts attēlos:

   att. 18 lpp. 5
   att. 19 lpp. 5
   att. 20 lpp. 5
   att. 21 lpp. 5
   att. 22 lpp. 6

5. Uzstādiet siltā gaisa kanālus, kā parādīts attēlos:
   att. 23 lpp. 6
   att. 24 lpp. 6
6. Apskatiet ūdens pieslēguma shēmu, kas parādīta attēlā:
   att. 25 lpp. 6
7. Uzstādiet drošības un iztukšošanas vārstu un pievienojiet to aukstā ūdens padevi, kā parādīts attēlos:
   att. 26 lpp. 6
   att. 27 lpp. 7
8. Pievienojiet karstā ūdens izplūdes atveri, kā parādīts attēlā:
   att. 28 lpp. 7
9. Pievienojiet ventilācijas šļūteni, kā parādīts attēlā:
   att. 29 lpp. 7
10. Pārliecinieties, ka gāzes padeves spiediens ir vienāds ar ierīces darba spiedienu – skatiet tipa marķējumu.
11. Pievienojiet gāzes padevi, kā parādīts attēlā:
   att. 30 lpp. 7
12. **PIEZĪME**
   Ja nav uzstādīta drošības slēgierīce (atbilstoši ANO EEK noteikumam Nr. 122), varat izmantot D+ savienojumu.
   Nodrošiniet, lai pie ierīces būtu pieejami vismaz 12 V.

   Pievienojiet ierīci barošanas avotam, kā parādīts attēlā:
   att. 31 lpp. 7
   apzīmējums, v att., 7. lpp.

Nr.	Apraksts
1	Loga slēdzis (izvēles papildu piederums)
2	Telpas temperatūras sensors

13. Izmantojiet kabeļu saiti, lai nostiprinātu līdzstrāvas barošanas kabeli, vadības paneļa kabeli un temperatūras sensora kabeli pie kabeļu vadotnes cilpiņas korpusa iekšpusē. Tas samazina mehānisko spriegumu un nocentrē kabeļus pret izejas caurumu elektriskajā vākā.

8.3 Temperatūras sensora uzstādīšana

PIEZĪME
- Uzstādiet temperatūras sensoru krūšu augstumā.
- Uzstādiet temperatūras sensoru pretējā pusē transportlīdzekļa gaisa izplūdes atverēm.
- Nepareiza temperatūras sensora uzstādīšana var izraisīt sildītāja darbības traucējumus. Ja temperatūras sensors uzstādīts nepareizi, sildītājs darbosies nepārtraukti vai pārtrauks darboties, nesasniedzot mērķtemperatūru.

att. 32 lpp. 7

1. Izurbiet caurumu (⌀ 9,5 mm) sienā sildītāja priekšā.

   PIEZĪME Nodrošiniet, ka caurums ir izurbts tā, lai temperatūras sensors neatrastos ārpus transportlīdzekļa.
2. Iespraudiet temperatūras sensoru sildītāja TA savienotājā.
3. Ievietojiet temperatūras sensoru izurbtajā caurumā.
4. Uzlieciet uz temperatūras sensora plastmasas vāciņu.

9 Sākotnējā iedarbināšana

1. Piestipriniet nodrošināto uzlīmi, kā parādīts attēlā:
   att. 33 lpp. 8
2. Ja tipa marķējums pēc uzstādīšanas vairs nav pieejams, piestipriniet pievienoto tipa marķējumu (kopiju) kādā pieejamā vietā netālu no ierīces.
3. Pēc uzstādīšanas speciālistam ir jāpārbauda gāzes padeves līnijas hermētiskums, izmantojot spiediena krituma metodi, un jāizsniedz pārbaudes sertifikāts (piemēram, saskaņā ar DVGW darba lapu G 607 Vācijā).
4. Iestatiet zemsprieguma trauksmes vērtību, kā norādīts attēlā:
   att. 34 lpp. 8
5. Veiciet šādus iestatījumus (skatiet lietošanas rokasgrāmatu):
   - maksimālais ventilatora ātrums klusajā režīmā;
   - minimālais ventilatora ātrums ventilācijas režīmā.
6. Atzīmējiet uzstādīšanas gadu uz tipa marķējuma.
7. Nododiet transportlīdzekļa īpašniekam lietošanas rokasgrāmatu.
8. Pārbaudiet visas ierīces funkcijas, it īpaši ūdens sildītāja iztukšošanu.

Uzsākot pilnīgi jaunas ierīces ekspluatāciju, neilgu laiku var rasties dūmi un smaka.

Šādā gadījumā nodrošiniet labu ventilāciju salonā un dažas minūtes darbiniet ierīci ar maksimālo temperatūru, lai notiktu pašattīrīšanās:

- Iestatiet telpas temperatūras maksimālo vērtību.
- Izvēlieties automātisko režīmu gaisa sildīšanai
- Izvēlieties karsto režīmu ūdens sildīšanai

10 Drošinātāju maiņa

BRĪDINĀJUMS! Elektriskās strāvas trieciena risks
› Pirms apkopes veikšanas vai drošinātāju maiņas izslēdziet ierīci, noslēdziet gāzes padevi un atvienojiet līdzstrāvas (12 V) padevi.
› **Tikai TwinBoost 6000H, TwinBoost 8000H:** Atvienojiet maiņstrāvas (230 V) padevi.

› **PIEZĪME** Lietojiet tikai tādas pašas kategorijas drošinātājus.

Nomainiet bojātos līdzstrāvas drošinātājus, kā parādīts **att. 35** lpp. 291.

att. 35 lpp. 8

11 Tīrīšana un apkope

› Notīriet ierīci, kā parādīts attēlā:
att. 36 lpp. 8
› Nekādā gadījumā nelietojiet tīrīšanai un dezinfekcijai hloru saturošus tīrīšanas līdzekļus.
› Veiciet pašattīrīšanu reizi nedēļā: Skat. Pašattīrīšana lpp. 292.
› Ja sānu apvalks atrodas zem loga: Pārbaudiet loga slēdža darbību pirms ceļojuma vai reizi sezonā.
› Regulāri, it īpaši pēc gariem braucieniem, pārbaudiet, vai apvalks un izplūdes kanāls nav bojāts un ir pareizi nostiprināts.
› Regulāri, vismaz divas reizes gadā, darbiniet drošības un iztukšošanas vārstu, lai likvidētu kaļķakmens nogulsnes un nodrošinātu pienācīgu darbību.

› Lieciet kādam ekspertam pārbaudīt ierīci, tā gāzes padevi un sadegšanas produktu cauruļvadus atbilstoši valsts noteikumiem (piemēram, Vācijā reizi 2 gados). Ja valstī nav noteiktas šādas prasības, tas jādara vismaz reizi 2 gados. Par pārbaudi ir jāizsniedz pārbaudes sertifikāts (piemēram, DVGW darba lapa G 607 transportlīdzekļiem Vācijā).

›

Pašattīrīšana

Lai attīrītu sistēmu no baktērijām, dažas minūtes darbiniet ierīci ar maksimālo temperatūru, lai notiktu pašattīrīšanās:

1. Iestatiet telpas temperatūras maksimālo vērtību.
2. Izvēlieties automātisko režīmu AUTO gaisa sildīšanai.
3. Izvēlieties karsto režīmu ūdens sildīšanai.

12 Problēmu novēršana

Aparātprogrammatūras versija
Nolasiet displeja (HMI) un ierīces aparātprogrammatūras versijas:
att. 37 lpp. 8

Gāzes noplūdes (gāzes smakas) gadījumā veicamās darbības

BRĪDINĀJUMS! Sprādzienbīstamība
› Izvairieties no uzliesmošanas avotiem. Nekavējoties nodzēsiet visus atklātās liesmas avotus. Nelietojiet elektriskos slēdžus vai tādas ierīces kā radio vai mobilais tālrunis. Neiedarbiniet transportlīdzekļa dzinēju. Nesmēķējiet.

1. Atveriet visus logus un durvis.
2. Evakuējiet visus cilvēkus no transportlīdzekļa.
3. Ja iespējams, aizveriet gāzes balonus no ārpuses.
4. Pārbaudiet pilnīgi visu gāzes sistēmu un, ja nepieciešams, uzticiet tās remontu kvalificētiem speciālistiem.
5. Tikai pēc tam drīkst atsākt gāzes sistēmas lietošanu.

Problēmrisināšanas noklusējuma procedūra

PIEZĪME Izpildiet noklusējuma procedūru tikai tad, ja tā ir norādīta kļūdu kodu tabulā.

1. Pagaidiet 3 min un pēc tam restartējiet.
2. Ja ierīce nedarbojas pareizi, sazinieties ar ražotāja atbalsta dienestu.

Sazināšanās ar ražotāja atbalsta dienestu
Skatiet šīs rokasgrāmatas beigu lappusi.

12.1 Kļūdu kodu tabula

Displejs attēlo līdz 4 kļūdu kodiem un brīdinājumiem.
1. Ritiniet kļūdu kodus:
   att. 38 lpp. 8
2. Atiestatiet kļūdu kodus:
   att. 39 lpp. 8
3. Atiestatiet brīdinājumus:
   att. 40 lpp. 9

PIEZĪME Vai arī varat izslēgt sistēmu, uz 3 s nospiežot pogu ⦿.

Problēma	Cēlonis	Līdzeklis
002	Zems akumulatora spriegums	1. Pārbaudiet akumulatora spriegumu un salīdziniet to ar nepietiekama sprieguma iestatījumu. 2. Uzlādējiet akumulatoru. 3. Pieslēdziet transportlīdzekļi maiņstrāvas barošanas avotam. 4. Ja problēmu neizdodas atrisināt, sazinieties ar ražotāja atbalsta dienestu.
003	Augsts akumulatora spriegums	1. Pārbaudiet akumulatora spriegumu un pārliecinieties, ka tas nepārsniedz 16,5 V. Ja akumulatora spriegums pārsniedz 16,5 V, ir vai nu pievienots nepareizs akumulators, vai arī akumulators ir bojāts. 2. Nomainiet akumulatoru pret tādu, kas nodrošina tehniskajiem datiem atbilstošu līdzstrāvas spriegumu (skatiet tipa marķējumu).

Problēma	Cēlonis	Līdzeklis
		3. Ja transportlīdzeklis ir pievienots maiņstrāvas barošanas avotam, pārbaudiet, vai akumulators tiek lādēts. 4. Ja akumulators tiek lādēts, pārbaudiet uzlādes spriegumu (tam ir jābūt zemākam par 16,5 V, lai nodrošinātu pienācīgu darbību uzlādes laikā).
005	Izdedzis drošinātājs	1. Pārbaudiet līdzstrāvas drošinātājus (Drošinātāju maiņa lpp. 291). 2. Ja ierīce nedarbojas pareizi, sazinieties ar ražotāja atbalsta dienestu.
007	Vispārēja sistēmas kļūme	› Sazinieties ar ražotāja atbalsta dienestu.
008	Sakaru kļūme	› Izpildiet noklusējuma procedūru.
403	Gaisa spiediena sensora kļūme	› Izpildiet noklusējuma procedūru.
404	Cirkulācijas gaisa temperatūras sensora kļūme	› Izpildiet noklusējuma procedūru.
406	Ūdens temperatūras sensora kļūme	› Izpildiet noklusējuma procedūru.
408	Telpas temperatūras sensora kļūme	› Izpildiet noklusējuma procedūru.
409	Gaisa sildītāja liesmas sensora kļūme	› Izpildiet noklusējuma procedūru.
410	Ūdens sildītāja liesmas sensora kļūme	› Izpildiet noklusējuma procedūru.
411	Sadegšanas ventilatora kļūme	› Izpildiet noklusējuma procedūru.
412	Cirkulācijas ventilatora kļūme	› Izpildiet noklusējuma procedūru.
413	Gaisa sildītāja 1. gāzes vārsta kļūme	› Izpildiet noklusējuma procedūru.
414	Gaisa sildītāja 2. gāzes vārsta kļūme	› Izpildiet noklusējuma procedūru.
415	Ūdens sildītāja gāzes vārsta kļūme	› Izpildiet noklusējuma procedūru.
416	Galvenā gāzes vārsta kļūme	› Izpildiet noklusējuma procedūru.
417	Gāzes vārsta releja kļūme	› Izpildiet noklusējuma procedūru.
418	Gaisa sildītāja palaišanas kļūme	1. Izpildiet noklusējuma procedūru. 2. Pārbaudiet, vai gāzes balons ir tukšs. Ja ierīce nesāk darboties, bet gāzes padeve ir nodrošināta, sazinieties ar apkopes darbiniekiem.
419	Ūdens sildītāja palaišanas kļūme	1. Izpildiet noklusējuma procedūru. 2. Pārbaudiet, vai gāzes balons ir tukšs. Ja ierīce nesāk darboties, bet gāzes padeve ir nodrošināta, sazinieties ar apkopes darbiniekiem.
420	Gaisa sildītāja liesmas noraušana	1. Izpildiet noklusējuma procedūru. 2. Pārbaudiet, vai gāzes balons ir tukšs. Ja ierīce nesāk darboties, bet gāzes padeve ir nodrošināta, sazinieties ar apkopes darbiniekiem.
421	Ūdens sildītāja liesmas noraušana	1. Izpildiet noklusējuma procedūru. 2. Pārbaudiet, vai gāzes balons ir tukšs. Ja ierīce nesāk darboties, bet gāzes padeve ir nodrošināta, sazinieties ar apkopes darbiniekiem.
422	Gaisa sildītāja pārkaršana	1. Nodrošiniet, ka gaisa sildītājs ir izslēgts. 2. Ļaujiet ierīcei 15 min … 30 min atdzist.

Problēma	Cēlonis	Līdzeklis
		3. Pārbaudiet, vai nav aizsprostota kāda ierīces gaisa ieplūdes atvere vai ventilācijas kanāls. 4. Pārstartējiet gaisa sildītāju. 5. Ja ierīce nedarbojas pareizi, sazinieties ar ražotāja atbalsta dienestu.
423	Ūdens sildītājs pārkaršana	1. Nodrošiniet, ka ūdens sildītājs ir izslēgts. 2. Ļaujiet ierīcei 15 min … 30 min atdzist. 3. Pārbaudiet, vai ūdens sildītājā tiek iepildīts ūdens. 4. Uzpildiet ūdeni, ja tā līmenis ir par zemu. 5. Pārstartējiet ūdens sildītāju. 6. Ja ierīce nedarbojas pareizi, sazinieties ar ražotāja atbalsta dienestu.
424	Atvērts logs (tikai tad, ja ir uzstādīts loga slēdzis)	1. Pārbaudiet, vai logs virs apvalka ir atvērts. 2. Ja logs ir atvērts, aizveriet to un restartējiet ierīci. 3. Ja logs ir aizvērts, izpildiet noklusējuma procedūru.
431	Ierīces darbība tiek pārtraukta.	1. Pagaidiet 2 min. 2. Atiestatīt brīdinājumu. 3. Pārbaudiet barošanas avotu.
434	Pašizslēgšanās. Pārāk ilgi ignorēts apkopes brīdinājums.	› Sazinieties ar ražotāja atbalsta dienestu, lai veiktu apkopi. Ierīci var restartēt tikai pēc apkopes veikšanas.

12.2 Brīdinājuma kodu tabula

Problēma	Cēlonis	Līdzeklis
425	Sasalis ūdens.	1. Atiestatīt brīdinājumu. ˅ Ūdens sildīšana ir izslēgta. Darbojas tikai gaisa sildīšana. 2. Darbiniet gaisa sildīšanu visaugstākajā līmenī, lai paaugstinātos iekšējā temperatūra un ūdens sildīšana atkal varētu darboties.
432	**Tikai TwinBoost 6000H, TwinBoost 8000H:** Maiņstrāvas barošanas avots atvienots vai uz laiku nedarbojas.	1. Atiestatīt brīdinājumu. ˅ Sildītājs tagad darbojas tikai ar gāzi. 2. Pārbaudiet barošanas avotu.
433	Nepieciešama apkope.	1. Atiestatīt brīdinājumu. 2. Pēc ceļojuma vai cik vien drīz iespējams sazinieties ar ražotāja atbalsta dienestu, lai veiktu apkopi. Ja gaidāt pārāk ilgi, sildītājs pats izslēgsies un to varēs restartēt tikai pēc apkopes.

12.3 Ūdens izvades kļūdu kodu tabula

Problēma	Cēlonis	Līdzeklis
Nav karstā ūdens, bet sildītājs rāda, ka ūdens ir karsts.	Sildītājs ir ieslēgts, kad ūdens tvertne ir tukša.	1. Pārbaudiet HMI, vai ir sasniegta ūdens temperatūra.

Problēma	Cēlonis	Līdzeklis
		2. Pārbaudiet, vai drošības un drenāžas vārsts ir atvērts. 3. Piepildiet ūdens tvertni, kad tā ir atdzisusi.  **BRĪDINĀJUMS! Nopietna trauma** › **NEPIEPILDIET** tukšu karstā ūdens tvertni ar aukstu ūdeni.
Mērķtemperatūra nav sasniegta.	Klusās darbības režīma aktivizēšana un salona ventilatora ierobežošana var neļaut iekārtai sasniegt mērķtemperatūru, jo tas samazina tās kopējo veiktspēju.	Ieslēdziet automātisko režīmu.
	Visas gaisa atveres ir aizvērtas vai bloķētas.	Pārbaudiet visas gaisa atveres.

13 Atkritumu pārstrāde



Iepakojuma materiālu pārstrāde: Ja iespējams, iepakojuma materiālus izmetiet atbilstošos atkritumu šķirošanas konteineros. Šāda sadalīšana ir nepieciešama, jo iepakojums ir vērtīgs resurss un nepareiza tā izmešana var ietekmēt cilvēku veselību un vidi.



Pārsvītrotās atkritumu tvertnes simbols norāda, ka izstrādājums ir elektriska vai elektroniska iekārta vai satur akumulatorus, un tas jānodod atsevišķi, lai nodrošinātu pienācīgu apstrādi, reģenerāciju un pārstrādi. **Patērētājam ir juridisks pienākums pareizi atbrīvoties no jebkuras elektriskās vai elektroniskās iekārtas un parastajiem un uzlādējamajiem akumulatoriem, nododot tos atsevišķi no sadzīves atkritumiem!**

Šī atdalīšana ir nepieciešama, jo akumulatori un elektroierīces ir vērtīgi resursi un var saturēt vielas, kas ir kaitīgas cilvēkiem un videi.

Ja vēlaties utilizēt šo produktu, sazinieties ar vietējo atkritumu šķirošanas centru vai specializēto tirgotāju, lai noskaidrotu, kā to pareizi izdarīt saskaņā ar spēkā esošajiem atkritumu apsaimniekošanas noteikumiem.

Šo produktu un akumulatorus var utilizēt bez maksas.

Pirms šī produkta nodošanas otrreizējai pārstrādei izņemiet visus parastos un uzlādējamos akumulatorus.

Akumulatori, kas satur vairāk nekā 0,002 % kadmija vai vairāk nekā 0,004 % svina, ir marķēti ar attiecīgā metāla ķīmisko simbolu: Cd vai Pb.

14 Tehniskie dati

	TwinBoost4000	TwinBoost6000H	TwinBoost6000	TwinBoost8000H
Ražotājs	Dometic Germany GmbH, Hollefeldstr. 63, 48282 Emsdetten, Vācija			
Produkta identifikācijas numurs:	0063DL3129			
Pirmā galamērķa valstis:	AT/BE/BG/CH/CY/CZ/DE/DK/EE/ES/FI/FR/GB/GR/HR/HU/IE/IS/IT/LI/LT/LU/LV/MC/MT/NL/NO/PL/PT/RO/SE/SI/SK/SM/TR			
Aizsardzības klase	IPX1			
Sildīšanas jauda	4000 W	4000 W (1800 W elektrosistēma)	6000 W	6000 W (1800 W elektrosistēma)
Noteiktais ieejas spriegums	12 V⎓	12 V⎓ 230~ / 240 V, 50 / 60 Hz	12 V⎓	12 V⎓ 230~ / 240 V, 50 / 60 Hz
Ieejas sprieguma diapazons	10 V⎓ 16,5 V⎓	10⎓ … 16,5 V 230~ / 240 V, 50 / 60 Hz	10⎓ … 16,5 V	10⎓ … 16,5 V 230~ / 240 V, 50 / 60 Hz
Strāvas patēriņš (12 V⎓)	Ūdens sildīšana 0,7 A Maksimālā gaisa sildīšana 7 A		Ūdens sildīšana 0,7 A Maksimālā gaisa sildīšana 12 A	
Patēriņš gaidstāves režīmā	5 mA			
Nepieciešamais drošinātājs	15 A			
Ierīces kategorija				
Gāzes kategorija	$I_{3B/P}$ (30), sašķidrināta naftas gāze (LPG)/butāns			
Gāzes pieslēguma spiediens	30 mbar			
Gāzes patēriņš				
MAX (maksimālā gaisa sildīšana)	327 g/h		495 g/h	
(ūdens sildīšana)	185 g/h			
+ (kombinētā apkure)	512 g/h			
Gāzes patēriņš gaidstāves režīmā	7,7 g/h (ūdens temperatūras uzturēšana)			
Nominālā siltuma ievade				
MAX (maks. gaisa sildītājs)	4,5 kW (Hs)		6,8 kW (Hs)	
(ūdens sildītājs)	2,35 kW (Hs)			
+ (kombinētais sildītājs)	6,85 kW (Hs)			
Ūdens pieslēguma spiediens	maks. 2,8 bar (280 kPa)			
Ūdens sildītājs (ūdens tilpums pie 2,8 bar (280 kPa)	10 L			
Ūdens sistēmas spiediens	maks. 4,5 bar (450 kPa)			
Uzsilšanas laiks	Aptuveni 17 min (10 L, apsildāms no 15 … 60 °C)			
Darba temperatūras diapazons	– 20 … 60 °C			
Izmēri gar. x plat. x augst.	514 m × 438 m × 298 m			
Svars	17,3 kg	18,5 kg	17,3 kg	18,5 kg
Frekvenču josla (Wi-Fi)	2,4 GHz			

	TwinBoost4000	TwinBoost6000H	TwinBoost6000	TwinBoost8000H
Radiofrekvenču izejas jauda	WiFi: 19,14 dBm (802.11b), 19,22 dBm (802.11g), 18,96 dBm (802.11n20), 19,12 dBm (802.11n40), Bluetooth: 7,93 dBm , Bluetooth LE: 5,93 dBm			
Pārbaude/sertifikācija	CE E1 UKCA			

TwinBoost 4000, TwinBoost 6000, TwinBoost 6000H un TwinBoost 8000H radioiekārtas atbilst direktīvas 2014/53/ES prasībām. Ierīces atbilstības deklarāciju skatiet šeit: documents.dometic.com..



dometic.com

4445103144 2026-11-24

YOUR LOCAL DEALER

dometic.com/dealer

YOUR LOCAL SUPPORT

dometic.com/contact

YOUR LOCAL SALES OFFICE

dometic.com/sales-offices

A complete list of Dometic companies, which comprise the Dometic Group, can be found in the public filings of:
DOMETIC GROUP AB • Hemvärnsgatan 15 • SE-17154 Solna • Sweden