DOMETIC

CLIMATE CONTROL
ROOF TOP VENTILATION SYSTEM



ACC3100D

EN	**Ventilation system** Installation Manual	3
DE	**Lüftungsanlage** Montageanleitung	22
FR	**Système de ventilation** Instructions de montage	41
ES	**Sistema de ventilación** Instrucciones de montaje	60
PT	**Sistema de ventilação** Instruções de montagem	79
IT	**Sistema di ventilazione** Indicazioni di montaggio	98
NL	**Ventilatiesysteem** Montagehandleiding	117
DA	**Ventilationssystem** Monteringsvejledning	136
SV	**Ventilationssystem** Monteringsanvisning	154
NO	**Ventilasjonssystem** Monteringsanvisning	172
FI	**Ilmanvaihtolaite** Asennusohje	191
PL	**System wentylacji** Instrukcja montażu	210
SK	**Vetrací systém** Návod na montáž	229
CS	**Ventilační systém** Návod k montáži	248
HU	**Szellőztetőrendszer** Szerelési útmutató	267
HR	**Sustav za prozračivanje** Upute za montažu	286
TR	**Havalandırma sistemi** Montaj Kılavuzu	305
SL	**Prezračevalni sistem** Navodilo za montažo	324
RO	**Sistem de ventilare** Instrucţiuni de montaj	342
BG	**Вентилационна система** Инструкция за монтаж	361
ET	**Ventilatsioonisüsteem** Paigaldusjuhend	380
EL	**Σύστημα εξαερισμού** Οδηγίες τοποθέτησης	398
LT	**Ventiliacijos sistema** Montavimo vadovas	417
LV	**Ventilācijas sistēma** Uzstādīšanas rokasgrāmata	436

Copyright

© 2024 Dometic Group. The visual appearance of the contents of this manual is protected by copyright and design law. The underlying technical design and the products contained herein may be protected by design, patent or pending patent. The trademarks mentioned in this manual belong to Dometic Sweden AB. All rights are reserved.

English

1 Important notes....3
2 Explanation of symbols....3
3 Safety instructions....3
4 Scope of delivery....5
5 Accessories....5
6 Target group....6
7 Intended use....6
8 Installation....6
9 Disposal....20
10 Warranty....20
11 Technical data....20

1 Important notes

Please read these instructions carefully and follow all instructions, guidelines, and warnings included in this product manual in order to ensure that you install, use, and maintain the product properly at all times. These instructions MUST stay with this product.

By using the product, you hereby confirm that you have read all instructions, guidelines, and warnings carefully and that you understand and agree to abide by the terms and conditions as set forth herein. You agree to use this product only for the intended purpose and application and in accordance with the instructions, guidelines, and warnings as set forth in this product manual as well as in accordance with all applicable laws and regulations. A failure to read and follow the instructions and warnings set forth herein may result in an injury to yourself and others, damage to your product or damage to other property in the vicinity. This product manual, including the instructions, guidelines, and warnings, and related documentation, may be subject to changes and updates. For up-to-date product information, please visit documents.dometic.com.

2 Explanation of symbols

A signal word will identify safety messages and property damage messages, and also will indicate the degree or level of hazard seriousness.

WARNING!
Indicates a hazardous situation that, if not avoided, could result in death or serious injury.

CAUTION!
Indicates a hazardous situation that, if not avoided, could result in minor or moderate injury.

NOTICE!
Indicates a situation that, if not avoided, can result in property damage.

NOTE Supplementary information for operating the product.

3 Safety instructions

WARNING! Failure to obey these warnings could result in death or serious injury.

> Repair of the appliance may only be carried out by qualified personnel who are familiar with the risks involved and the relevant regulations. Inadequate repairs may cause serious hazards. For repair service, contact the service center in your country (see dometic.com/dealer).

- The appliance shall be installed in accordance with national electrical and mechanical installation regulations.
- **Electrical appliances are not toys.** Keep electrical appliances out of reach of children or infirm persons. Do not allow them to use electrical appliances without supervision.
- Persons whose physical, sensory or mental capabilities or whose lack of experience and knowledge prevent them from using the appliance safely should not use it without supervision or instruction by a responsible person.
- Do **not** undo the upper cover of the appliance in the event of a fire. Use approved extinguishing agents instead. Do not use water to extinguish fires.
- The appliance shall be stored in a room without continuously operating open flames (for example an operating gas appliance) and ignition sources (for example an operating electric heater).
- The appliance shall be stored horizontally at a dry, ventilated and covered location.
- Do not pierce or burn the appliance.



CAUTION! Failure to obey these cautions could result in minor or moderate injury.

- Only start up the appliance if you are certain that the housing and the cables are not damaged.
- Do not use the appliance near flammable fluids or in closed rooms.
- Ensure that no combustible objects are stored or installed near the air outlet. A distance of at least 10 cm must be kept.
- Do not reach into air outlets or insert any foreign objects in the appliance.
- Always wear protective goggles and gloves.



NOTICE! Damage hazard

- The appliance shall be stored so as to prevent mechanical damage from occurring.
- Before installation, check whether any vehicle components could be damaged by the installation of the appliance (such as lamps, cupboards, doors). The vehicle manufacturer may have already provided points where the opening for the installation of the appliance can be made without any risk of weakening the construction or cutting power cables.
- Before installation, consult the vehicle manufacturer whether the construction is designed for the static weight and the loads of the ventilation system when the vehicle is in motion.
- Seal all openings made when installing the ventilation system.
- Select a flat and sufficiently level area at the center of the vehicle roof between two longitudinal sections for installation.
- Ensure that there are no objects within the vehicle which could obstruct the attachment of the air distribution box (ADB) or the fresh air from flowing through the air outlets.
- Do not make any alterations or conversions to the appliance.
- Never drive through automatic car washes when the appliance is mounted.

4 Scope of delivery

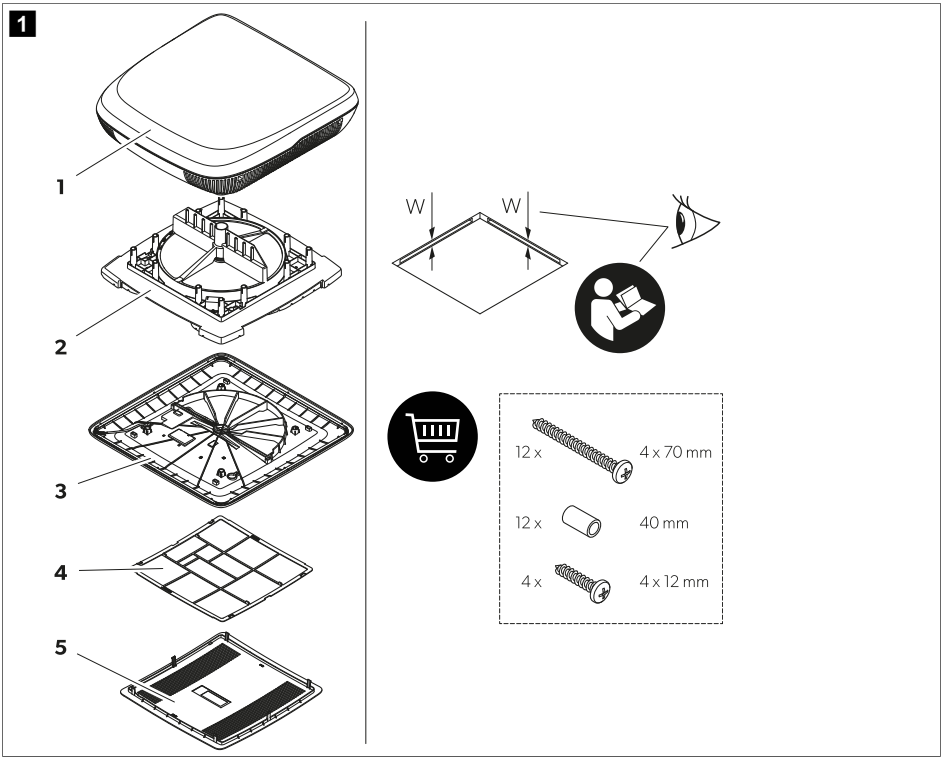

Item	Quantity	Description
1	1	Roof top unit with center ring (only for roof openings 400 × 400 mm)
2	1	Heat exchanger unit
3	1	Interior cover
4	1	Air filter
5	1	Center cover
–	1	Installation kit (to be ordered seperatly for ACC3100DWHA)
–	1	Short operating manual
–	–	Depending on the model: Installation manuals for accessories

5 Accessories

Product	Ref. no.
Air purifier	9620005077
LED light	9620005081

Product	Ref. no.
Performance booster	9600050054
Solar kit	9620005074
Inside air filter	9620015799
Outside air filter	9620015800

6 Target group



The mechanical and electrical installation and setup of the device must be performed by a qualified technician who has demonstrated skill and knowledge related to the construction and operation of automotive and household equipment and installations, and who is familiar with the applicable regulations of the country in which the equipment is to be installed and/or used, and has received safety training to identify and avoid the hazards involved.

7 Intended use

The ventilation system is intended to be installed in motor homes, caravans and leisure boats.

The ventilation system is **not** suitable for:

- Houses
- Apartments
- Cruiseline
- Construction machines
- Agricultural machines
- Trucks

This product is only suitable for the intended purpose and application in accordance with these instructions.

This manual provides information that is necessary for proper installation and/or operation of the product. Poor installation and/or improper operation or maintenance will result in unsatisfactory performance and a possible failure.

The manufacturer accepts no liability for any injury or damage to the product resulting from:

- Incorrect installation, assembly or connection, including excess voltage
- Incorrect maintenance or use of spare parts other than original spare parts provided by the manufacturer
- Alterations to the product without express permission from the manufacturer
- Use for purposes other than those described in this manual

Dometic reserves the right to change product appearance and product specifications.

8 Installation



WARNING! Electrocution hazard

> The electrical power supply must be connected by a qualified electrician who has demonstrated skill and knowledge related to the construction and operation of electrical equipment and installations and has received safety training to identify and avoid the hazards involved.

> Disconnect all power supplies when working on the ventilation system.

> Ensure that the appliance cannot be reconnected.

WARNING! Electrocution hazard

> The appliance shall be installed in accordance with national wiring regulations.
> If the appliance replaces a window or hatch with a safety relevant forced venting function, an additional safety venting device (e.g. a mushroom fan or similar) needs to be added. In doubt consult the vehicle manufacturer.

CAUTION! Risk of injury

> Improper installation of the ventilation system can result in irreparable damage to the appliance and put the safety of the user at risk.
> Always have someone to help you carrying or lifting the ventilation system.
> Before installation, check the location of existing wiring harnesses, wires and other components within the installation area, in particular those which are not visible, when installing the appliance (when drilling or screwing etc.).
> Attach and lay the cables so that they cannot be tripped over or damaged.
> Always wear the protective goggles and gloves.

NOTICE! Damage hazard

> Use cable ducts to lay cables through walls with sharp edges.
> Do not lay loose or bent cables next to electrically conductive materials (metal).
> Do not pull on the cables.
> Observe the structural strength of the roof of the vehicle. The roof of the vehicle must be able to bear the weight of the ventilation system without being indented or deformed. In doubt consult the vehicle manufacturer.

Choosing the way of installing the ventilation system

NOTE

- Choose a flat and sufficiantly level area at the center of the vehicle.
- The roof inclination of the installation surface may not ecxeed 5°. A downwards inclination in the driving direction of up to 15° is possible.

> Choose your way of installing the ventilation system:

2

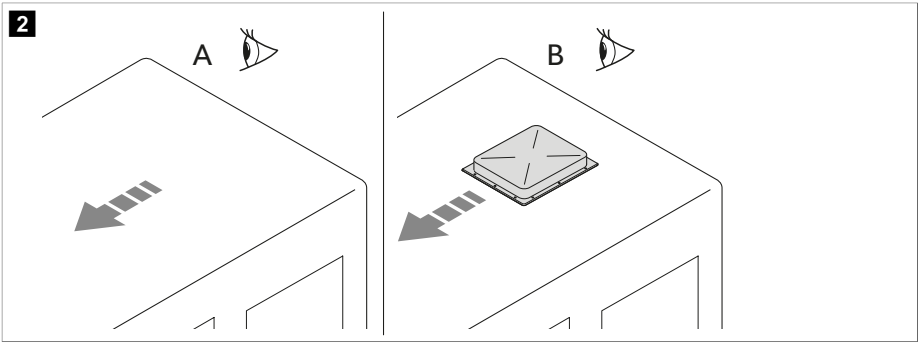

- Make a new opening (**A**). In this case the opening must be reinforced by an appropriate frame.
- Use an existing opening in the vehicle (**B**) such as a roof hatch or replacing an old device.

Making a new opening

1. Select an area at the center on the roof between two longitudinal supports.
2. Mark the position and size of the opening.

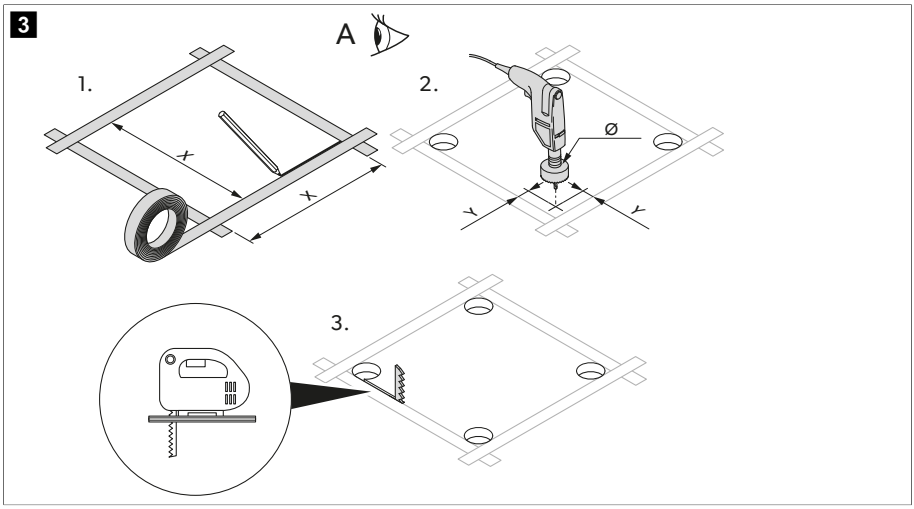

	Version 1	Version 2
X	355 mm	400 mm
Y	5 mm	12 mm
Ø	10 mm	24 mm

3. Drill out the corners.

NOTICE! Damage hazard
Ensure that no electrical power cables are damaged. Check where the electrical cables are located.

4. Carefully cut out the opening on the roof using a keyhole saw or a similar tool.
5. Check whether the roof hole needs reinforcing.

NOTE The edges must be parallel to each other.

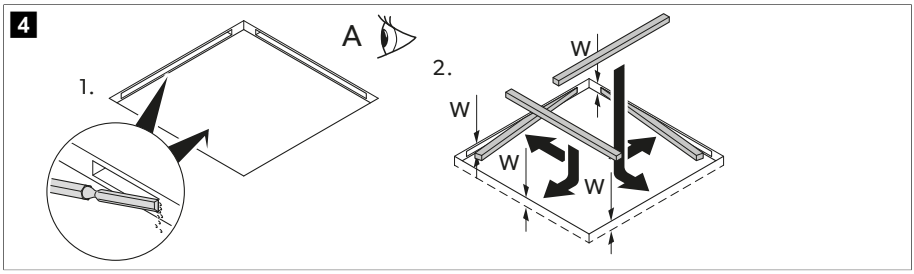

6. If needed, remove the foam according to the width of your reinforcing rails (not in scope of delivery).
7. Fit the reinforcing rails.

Installing in an existing opening

1. Remove all screws and fixtures of the existing roof hatch or device.

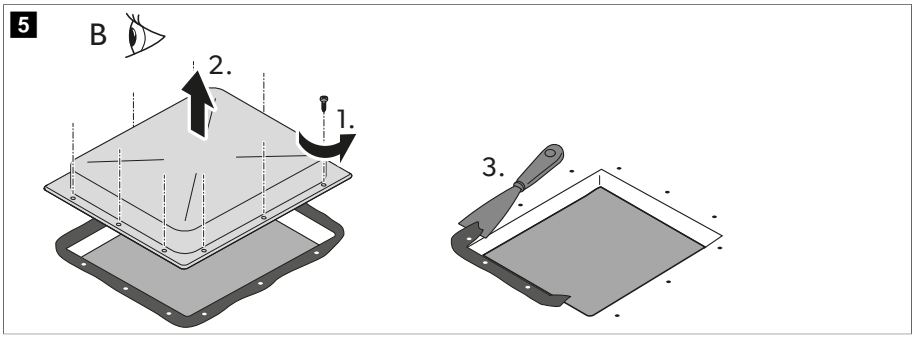

2. Take out the roof hatch or device.
3. Remove the sealant around the opening using a scraper or similar tool.

Installing optional accessories (depending on the model)

NOTICE! Damage hazard

> Observe the correct installation sequence before making the electrical connections.
> Observe the installation manuals of the accessories (optional).

1. Roof top unit
2. Solar panel (optional)
3. LED light strip (optional)
4. Air purification module (optional)
5. Heat exchanger unit
6. Performance booster (optional)
7. Interior cover

Laying the connecting cables

1. Check that the voltage specification on the data plate of the ventilation system is the same as that of the power supply. The ventilation system must be connected to an electric circuit which is able to supply the required current .
2. Install an all-pole switch with a contact opening width of at least 3 mm on the installation side.
3. Select the cross-section of the power supply cable corresponding to the length:
   - Length < 7.5 m: 1.5 mm²
   - Length > 7.5 m: 2.5 mm²
4. Make an opening on one side in order to feed through the power supply cable.

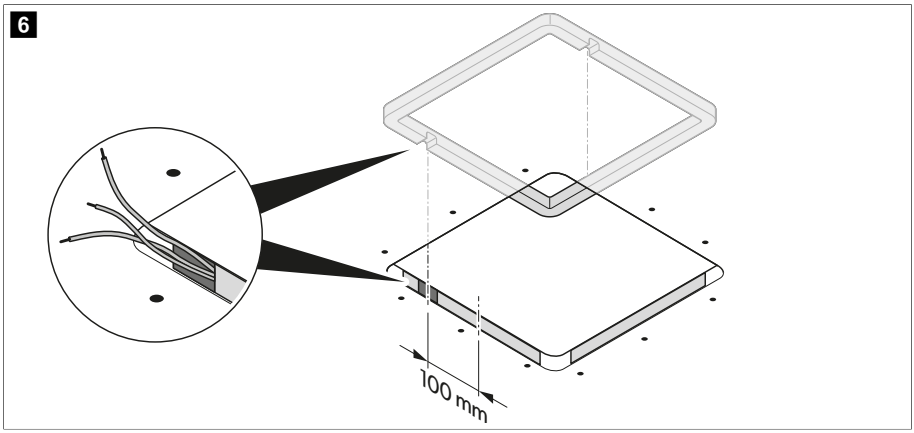

5. Feed the power supply cable through the opening into the vehicle interior.

Installing the roof top unit

1. Only for version 1: Remove the center ring on the roof top unit.

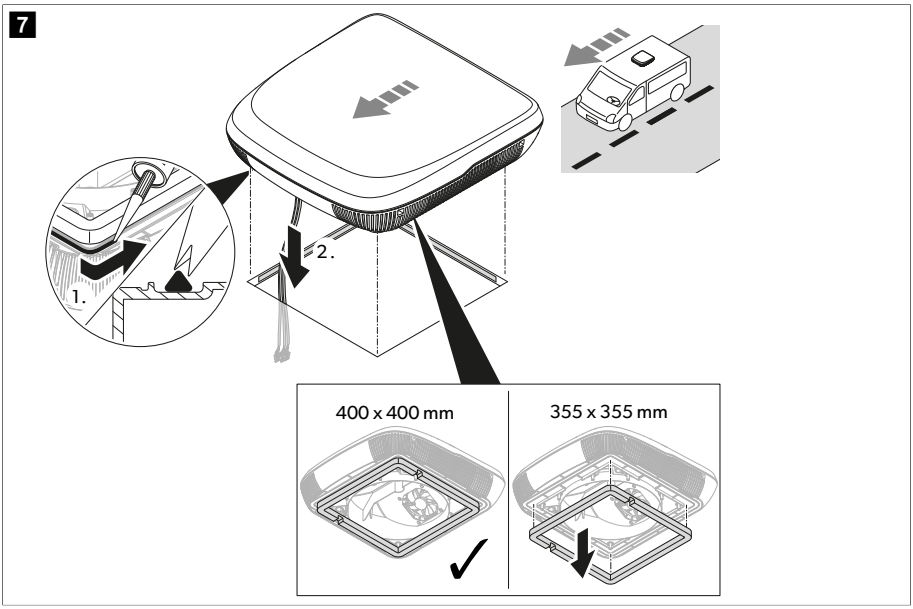

2. Seal around the roof frame with flexible non-hardening butyl sealing compound (e.g. SikaLastomer-710, Selleys Butyl Mastic, Bostik ezycaulk butyl sealant, or similar products). Observe the sealant manufacturer's instructions.
3. Lift the roof top unit onto the roof of the vehicle. Observe the direction of travel.
4. Position the roof top unit centrally on the roof of the vehicle.
5. Remove the cable tie on the rooftop unit and lead the cables through the corresponding opening into interior of the vehicle.

Installing the air purification module (optional)

1. Fix the air purification module to the heat exchanger unit.

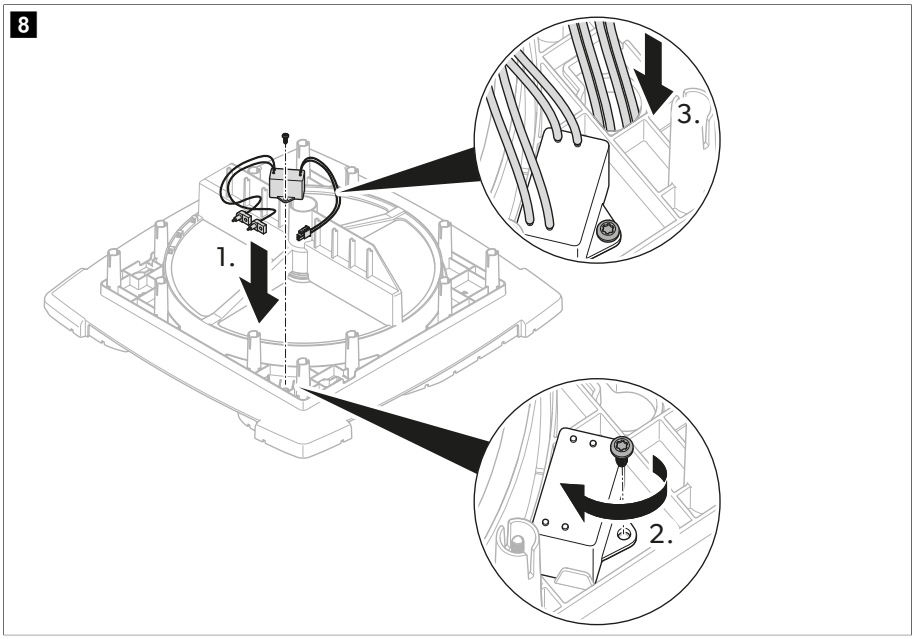

2. Lead the cable through the key hole bushing to the underside of the heat exchanger unit.
3. Mount the ionization needle.

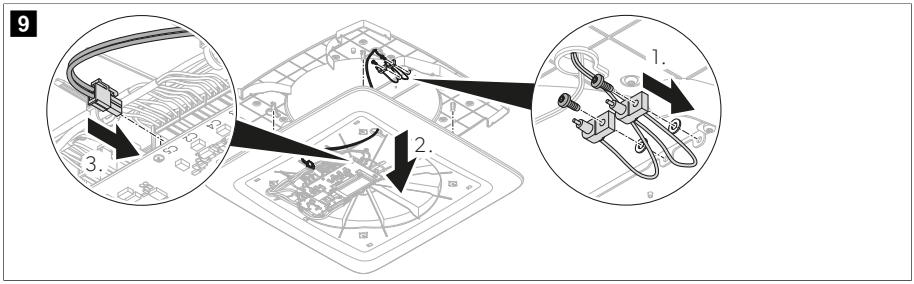

Installing the heat exchanger unit

1. Depending on the roof thickness, cut the spacers supplied with the fixing kit to the required lenght.

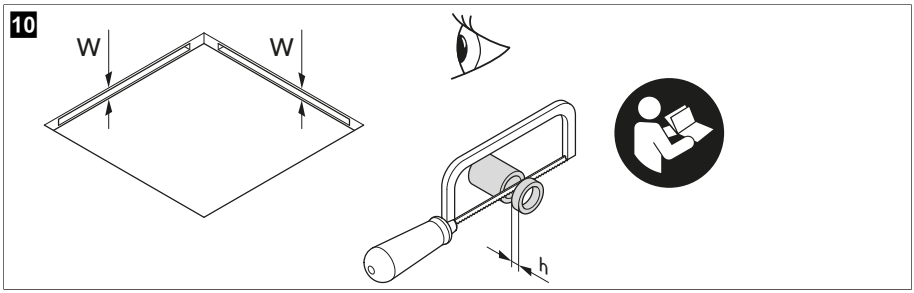

Roof thickness (W)	Spacer length required (h)
23 mm	–
24 mm	2 mm
25 mm	
26 mm	4 mm
27 mm	
28 mm	6 mm
29 mm	
30 mm	8 mm
31 mm	
32 mm	10 mm
33 mm	
34 mm	12 mm
35 mm	
36 mm	14 mm
37 mm	
38 mm	16 mm
39 mm	
40 mm	18 mm
41 mm	
42 mm	20 mm
43 mm	
44 mm	22 mm
45 mm	
46 mm	24 mm
47 mm	
48 mm	26 mm

Roof thickness (W)	Spacer length required (h)
49 mm	
50 mm	28 mm
51 mm	
52 mm	30 mm
53 mm	
54 mm	32 mm
55 mm	
56 mm	34 mm
57 mm	
58 mm	36 mm
59 mm	
60 mm	38 mm

2. Feed the cables through the key hole bushing of the heat exchanger unit.

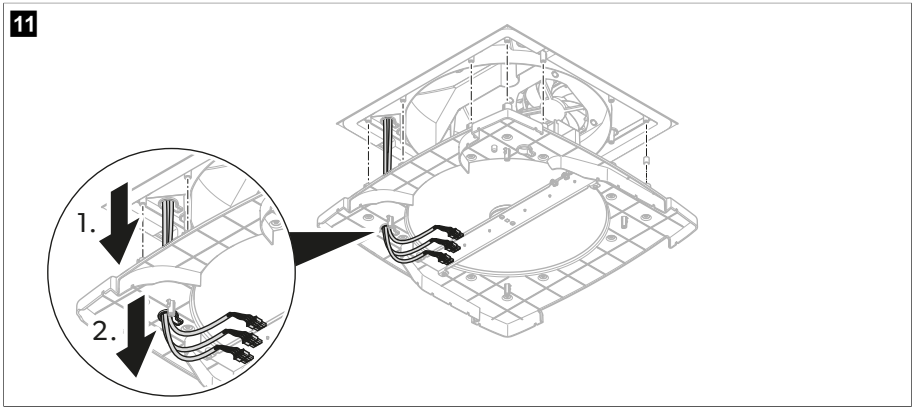

3. Insert the spacers into the screw holes from the upper side of the heat exchanger unit.

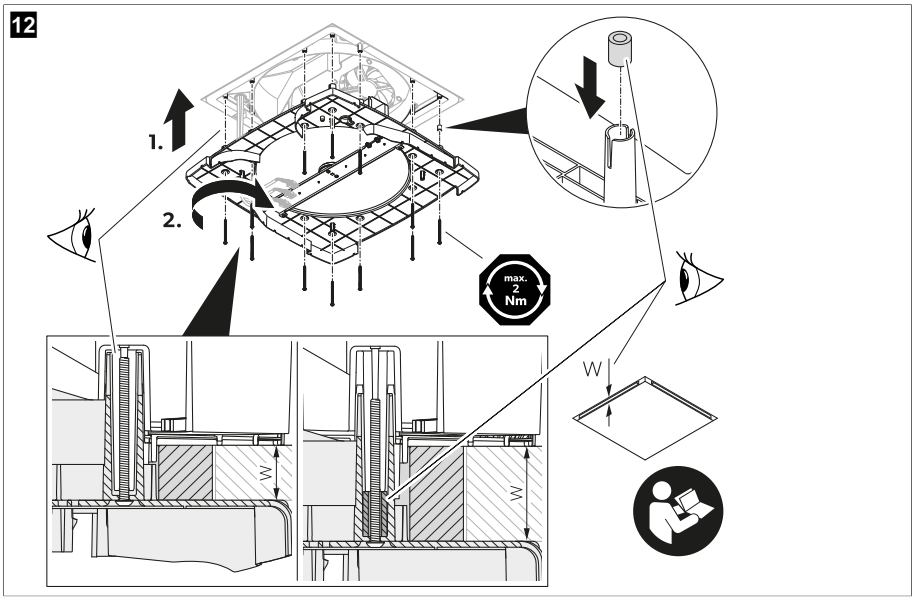

4. **NOTICE! Damage hazard**
   Ensure that no cable is pressed in or pinched.

   Align the heat exchanger unit to the roof top unit.

5. Fasten the heat exchanger unit though the ceiling to the roof top unit with the 12 bolts supplied with the fixing kit. Tighten the bolts using a torque spanner and a fastening torque of max. 1.2 Nm.

Installing the interior cover

1. Feed the cables through the key hole bushing of the interior cover.

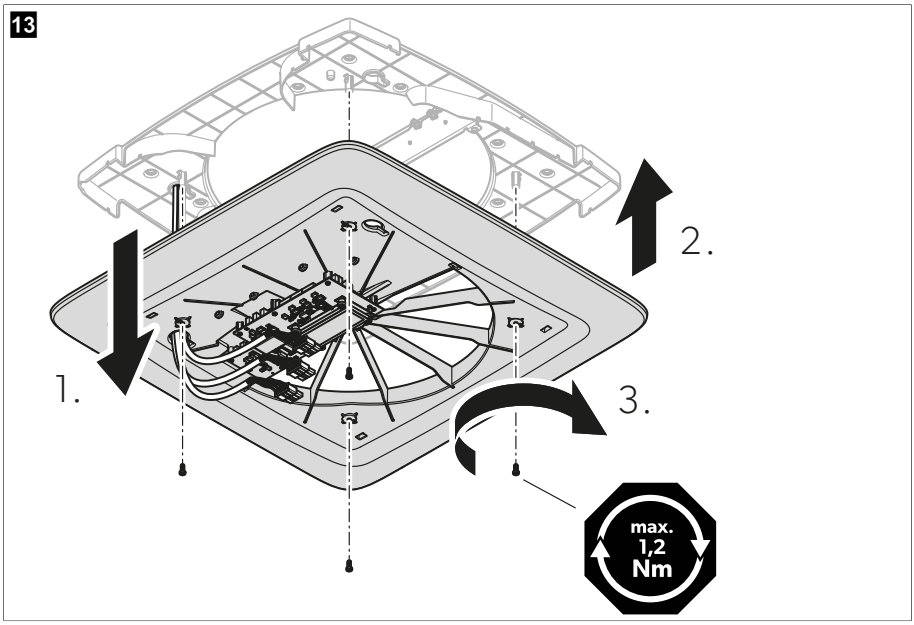

2. **NOTICE! Damage hazard**
   Ensure that no cable is pressed in or pinched.

   Attach the interior cover to the heat exchanger unit.

3. Fasten the interior cover to the heat exchanger unit with the 4 bolts supplied with the fixing kit. Tighten the bolts using a torque spanner and a fastening torque of max. 1.2 Nm.

Installing the LED light strip (optional)

> Fix the LED light strips to the interior cover.

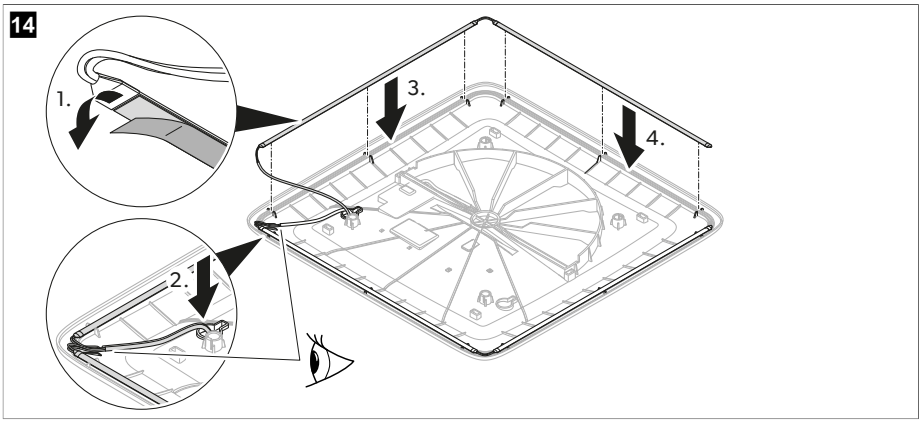

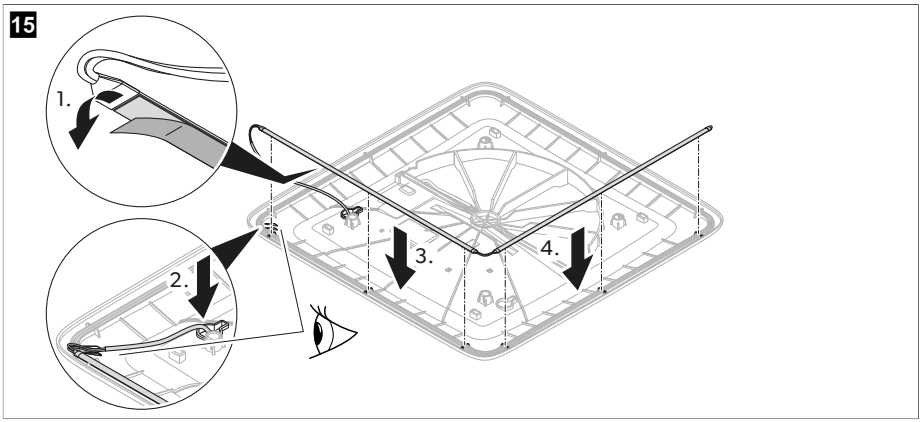

Electrical connection

1. Connect the plugs to the sockets.

16

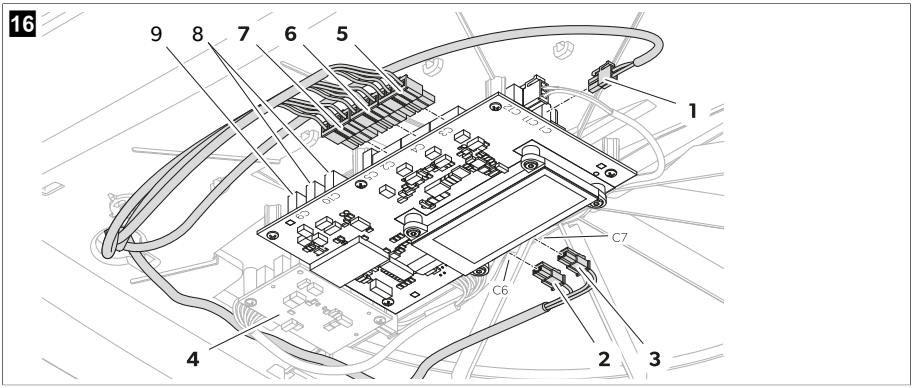

Item	Socket	Description
1	C1	Input power supply from vehicle battery
2	C6	Output LED light strip (optional)
3	C7	Output LED light strip (optional)
4	–	Secondary PCB (optional)
5	C3	Output fan 1
6	C4	Output fan 2
7	C2	Output motor
–	C5	Output air purification module (optional)
8	C10	Communication CAN (optional)
9	C9	Communication LIN (optional)

2. Secure the cables with cable ties.

17

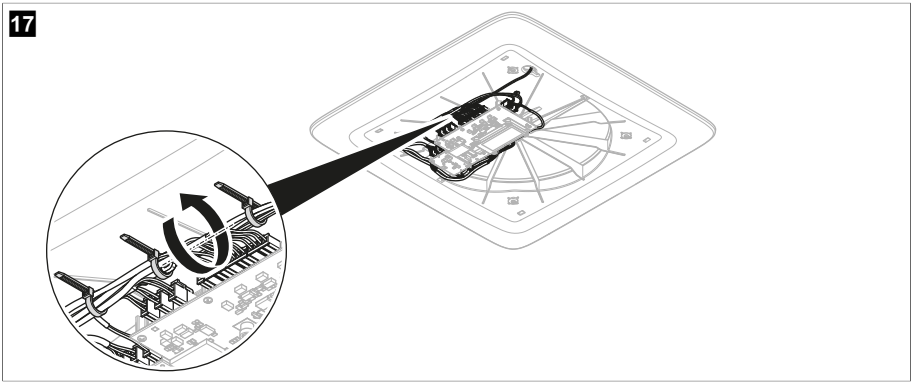

Installing the ADB center cover

1. Check that the filters are fully in.

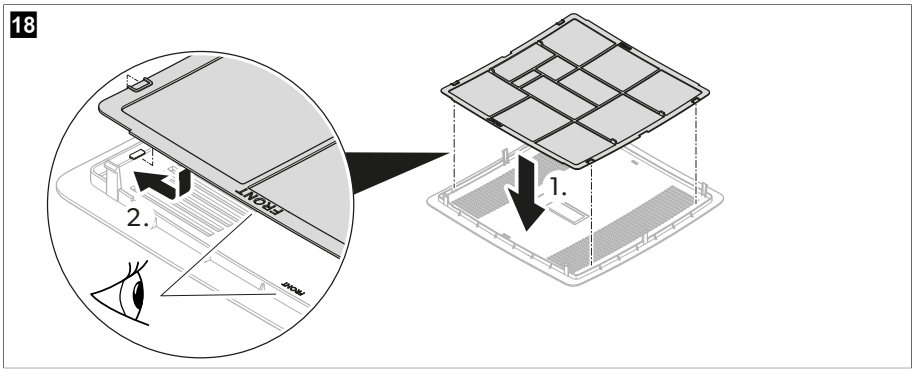

2. Clip the ADB center cover to the interior cover.

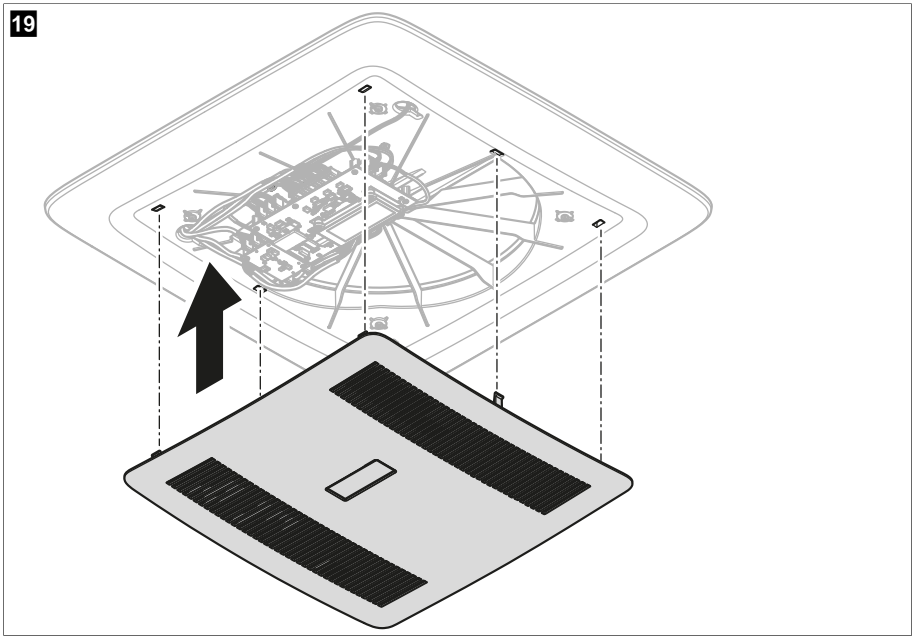

3. Ask the vehicle manufacturer if a technical inspection is required after fitting a ventilation system and whether the height entered in the vehicle documents needs to be altered.

v The installation is now completed.

4. Connect to the power supply and test if the ventilation system works.

9 Disposal



Recycling products with batteries, rechargeable batteries, and light sources: Remove any batteries, rechargeable batteries, and light sources before recycling the product. Return defective or used batteries to your retailer or dispose of them at collection points. Do not dispose of any batteries, rechargeable batteries, and light sources with general household waste. If you wish to finally dispose of the product, ask your local recycling center or specialist dealer for details about how to do this in accordance with the applicable disposal regulations. The product can be disposed free of charge.



Recycling packaging material: Place the packaging material in the appropriate recycling waste bins wherever possible.

10 Warranty

For repair and warranty processing, please include the following documents when you send in the device:

- A copy of the receipt with purchasing date
- A reason for the claim or description of the fault

Note that self-repair or nonprofessional repair can have safety consequences and might void the warranty.

11 Technical data

	ACC3100DWHA	ACC3100DWHWLDA
Input voltage	12 V⎓	
Maximum power input	7.6 W	16.5 W
Maximum power consumption	0.18 kWh/24h 15.2 Ah/24 h	0.40 kWh/24h 33 Ah/24 h
Minimum power consumption	0.06 kWh/24h 4.9 Ah/24 h	
Operating temperature range	– 20°C (– 4°F) … 70°C (158°F)	
Protection class	IPX4	
External fuse	3 A	
Ceiling vent opening	150 cm²	
Dimension roof top unit (W x L x H)	542.6 × 553 × 127 mm	
Dimension air distribution unit (W x L x H)	517.6 × 517.6 × 46 mm	
Roof thickness	23 … 60 mm	
Outside noise level	43 dB(A)	
Inside noise level	52 dB(A)	
Inside noise level (sleep mode)	35 dB(A)	
Frequency	2.4 GHz	
Maximum radio frequency power	19.14 dBm	
Ventilation	30 … 50 m³/h	

	ACC3100DWHA	ACC3100DWHWLDA
Heat recovery efficiency	72 … 87%	
Weight	7 kg	7.14 kg
Features	**Upgradable with:** • LED Light Strip • Air Purification Module • Performance Booster • Solar Panel	**Provided with:** • LED Light Strip • Air Purification Module • Installation kit **Upgradable with:** • Performance Booster • Solar Panel
Certifications	CE UKCA	

Deutsch

1 Wichtige Hinweise ... 22
2 Erklärung der Symbole ... 22
3 Sicherheitshinweise ... 22
4 Lieferumfang ... 24
5 Zubehör ... 24
6 Zielgruppe ... 25
7 Bestimmungsgemäßer Gebrauch ... 25
8 Installation ... 25
9 Entsorgung ... 39
10 Garantie ... 39
11 Technische Daten ... 39

1 Wichtige Hinweise

Lesen und befolgen Sie bitte alle Anweisungen, Richtlinien und Warnhinweise in diesem Produkthandbuch sorgfältig, um sicherzustellen, dass Sie das Produkt ordnungsgemäß installieren und stets ordnungsgemäß betreiben und warten. Diese Anleitung MUSS bei dem Produkt verbleiben.

Durch die Verwendung des Produktes bestätigen Sie hiermit, dass Sie alle Anweisungen, Richtlinien und Warnhinweise sorgfältig gelesen haben und dass Sie die hierin dargelegten Bestimmungen verstanden haben und ihnen zustimmen. Sie erklären sich damit einverstanden, dieses Produkt nur für den angegebenen Verwendungszweck und gemäß den Anweisungen, Richtlinien und Warnhinweisen dieses Produkthandbuchs sowie gemäß allen geltenden Gesetzen und Vorschriften zu verwenden. Eine Nichtbeachtung der hierin enthaltenen Anweisungen und Warnhinweise kann zu einer Verletzung Ihrer selbst und anderer Personen, zu Schäden an Ihrem Produkt oder zu Schäden an anderem Eigentum in der Umgebung führen. Dieses Produkthandbuch, einschließlich der Anweisungen, Richtlinien und Warnhinweise, sowie die zugehörige Dokumentation können Änderungen und Aktualisierungen unterliegen. Aktuelle Produktinformationen finden Sie unter documents.dometic.com.

2 Erklärung der Symbole

Ein Signalwort kennzeichnet Sicherheits- und Sachschadensmeldungen und gibt zudem den Grad oder das Ausmaß der Gefährdung an.



WARNUNG!
Kennzeichnet eine Gefahrensituation, die zum Tod oder schwerer Verletzung führen könnte, wenn die jeweiligen Anweisungen nicht befolgt werden.



VORSICHT!
Kennzeichnet eine Gefahrensituation, die zu geringer oder mittelschwerer Verletzung führen könnte, wenn die jeweiligen Anweisungen nicht befolgt werden.



ACHTUNG!
Kennzeichnet eine Situation, die zu Sachschäden führen kann, wenn die jeweiligen Anweisungen nicht befolgt werden.



HINWEIS Ergänzende Informationen zur Bedienung des Produktes.

3 Sicherheitshinweise



WARNUNG! Nichtbeachtung dieser Warnungen kann zum Tod oder schwerer Verletzung führen.

- Die Reparatur des Geräts darf nur von Fachkräften durchgeführt werden, die mit den verbundenen Gefahren bzw. den einschlägigen Vorschriften vertraut sind. Durch unsachgemäße Reparaturen können erhebliche Gefahren entstehen. Wenn Reparaturen notwendig sind, wenden Sie sich an den Kundendienst in Ihrem Land (siehe dometic.com/dealer).
- Das Gerät muss gemäß den nationalen Vorschriften für elektrische und mechanische Installationen montiert werden.
- **Elektrogeräte sind kein Kinderspielzeug!** Kinder können Gefahren, die von elektrischen Geräten ausgehen, nicht richtig einschätzen. Lassen Sie Kinder nicht ohne Aufsicht elektrische Geräte benutzen.
- Personen, die aufgrund ihrer physischen, sensorischen oder geistigen Fähigkeiten oder ihrer Unerfahrenheit oder Unkenntnis nicht in der Lage sind, das Gerät sicher zu benutzen, sollten dieses Gerät nicht ohne Aufsicht oder Unterweisung durch eine verantwortliche Person nutzen.
- Im Falle von Feuer lösen Sie **nicht** den oberen Deckel des Geräts. Verwenden Sie stattdessen zugelassene Löschmittel. Verwenden Sie kein Wasser zum Löschen.
- Das Gerät ist in einem Raum zu lagern, in dem keine Geräte mit offenen Flammen (z. B. ein betriebsbereites Gasgerät) und Zündquellen (z. B. ein betriebsbereites elektrisches Heizgerät) ständig in Betrieb sind.
- Das Gerät ist horizontal an einem trockenen, gut belüfteten und überdachten Ort zu lagern.
- Das Gerät darf nicht durchstochen oder verbrannt werden.



VORSICHT! Nichtbeachtung dieser Hinweise kann zu leichten bis mittelschweren Verletzungen führen.

- Nehmen Sie das Gerät nur in Betrieb, wenn das Gehäuse und die Kabel unbeschädigt sind.
- Setzen Sie das Gerät nicht in der Nähe von entflammbaren Flüssigkeiten oder in geschlossenen Räumen ein.
- Achten Sie darauf, dass brennbare Gegenstände nicht im Bereich des Luftaustritts gelagert oder montiert sind. Der Abstand muss mindestens 10 cm betragen.
- Greifen Sie nicht in Lüftungsauslässe und führen Sie keine Fremdgegenstände in das Gerät ein.
- Tragen Sie stets eine Schutzbrille und Handschuhe.



ACHTUNG! Beschädigungsgefahr

- Das Gerät ist so zu lagern, dass eine mechanische Beschädigung vermieden wird.
- Prüfen Sie vor Montage, ob durch die Montage des Gerät ggf. Fahrzeugkomponenten beschädigt werden könnten (z. B. Lampen, Schränke, Türen). Der Fahrzeughersteller hat eventuell bereits Stellen vorgesehen, an denen die Öffnung für die Montage des Geräts ohne Gefahr einer Schwächung des Aufbaus bzw. eines Durchtrennens von Stromkabeln hergestellt werden kann.
- Fragen Sie vor Installation beim Fahrzeughersteller nach, ob der Aufbau für das statische Gewicht und die Belastungen durch die Lüftungsanlage während der Fahrt ausgelegt ist.
- Dichten Sie alle bei der Montage der Lüftungsanlage erstellten Öffnungen ab.
- Wählen Sie als Montageort eine flache und ausreichend ebene Zone in der Mitte zwischen zwei Längsprofilen des Fahrzeugdaches.
- Stellen Sie sicher, dass sich im Fahrzeug keine Objekte befinden, welche die Befestigung des Luftverteilerkastens (ADB) oder die Strömung der Frischluft durch die Luftauslässe behindern könnten.
- Führen Sie keine Änderungen oder Umbauten am Gerät durch!
- Bei angebauter Anlage dürfen Sie auf keinen Fall mit Ihrem Fahrzeug durch automatische Waschanlagen fahren.

4 Lieferumfang

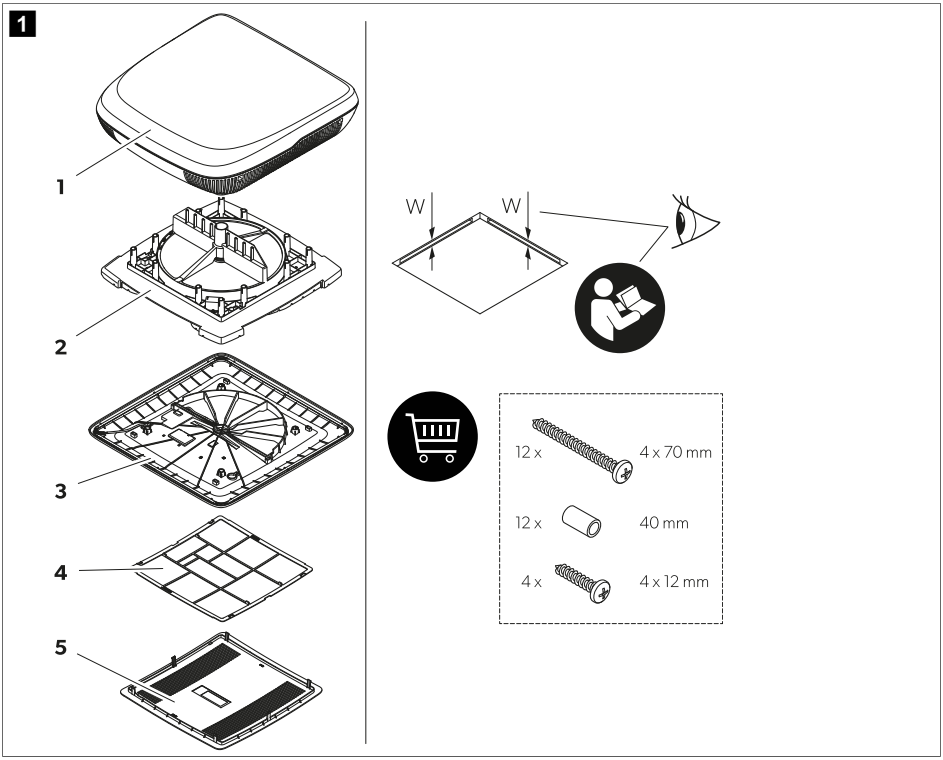

Position	Anzahl	Beschreibung
1	1	Dacheinheit mit Zentrierring (nur für Dachöffnungen 400 × 400 mm)
2	1	Wärmetauschereinheit
3	1	Innere Abdeckung
4	1	Luftfilter
5	1	Mittlere Abdeckung
–	1	Installationssatz (separat zu bestellen für ACC3100DWHA)
–	1	Kurzbedienungsanleitung
–	–	Je nach Modell: Montageanleitungen für Zubehör

5 Zubehör

Produkt	Art.-Nr.
Luftreiniger	9620005077
LED-Leuchte	9620005081

Produkt	Art.-Nr.
Leistungsverstärker	9600050054
Solarkit	9620005074
Innenluftfilter	9620015799
Außenluftfilter	9620015800

6 Zielgruppe



Die mechanische und elektrische Installation und Einrichtung des Geräts müssen von einer qualifizierten Fachkraft durchgeführt werden, die ihre Fähigkeiten und Kenntnisse im Zusammenhang mit dem Aufbau und der Bedienung von Kfz-Anlagen und Haushaltsgeräten und -Installationen unter Beweis gestellt hat und die mit den geltenden Vorschriften des Landes, in dem das Gerät installiert und/oder verwendet werden soll, vertraut ist und eine Sicherheitsschulung erhalten hat, um die damit verbundenen Gefahren zu erkennen und zu vermeiden.

7 Bestimmungsgemäßer Gebrauch

Die Lüftungsanlage ist zur Installation in Wohnmobilen, Wohnwagen und Freizeitbooten vorgesehen.

Die Lüftungsanlage ist **nicht** geeignet für:

- Häuser
- Wohnungen
- Kreuzfahrtschiffe
- Baumaschinen
- Landwirtschaftliche Maschinen
- Lastkraftwagen

Dieses Produkt ist nur für den angegebenen Verwendungszweck und die Anwendung gemäß dieser Anleitung geeignet.

Dieses Handbuch enthält Informationen, die für die ordnungsgemäße Installation und/oder den ordnungsgemäßen Betrieb des Produkts erforderlich sind. Installationsfehler und/oder ein nicht ordnungsgemäßer Betrieb oder eine nicht ordnungsgemäße Wartung haben eine unzureichende Leistung und u. U. einen Ausfall des Geräts zur Folge.

Der Hersteller übernimmt keine Haftung für Verletzungen oder Schäden am Produkt, die durch Folgendes entstehen:

- Unsachgemäße Installation oder falscher Anschluss, einschließlich Überspannung
- Unsachgemäße Wartung oder Verwendung von anderen als den vom Hersteller gelieferten Original-Ersatzteilen
- Veränderungen am Produkt ohne ausdrückliche Genehmigung des Herstellers
- Verwendung für andere als die in der Anleitung beschriebenen Zwecke

Dometic behält sich das Recht vor, das Erscheinungsbild des Produkts und dessen technische Daten zu ändern.

8 Installation



WARNUNG! Gefahr durch Stromschlag

› Der Anschluss an die Stromversorgung muss von einer Fachkraft ausgeführt werden, die nachweislich über Fähigkeiten und Kenntnisse in Bezug auf den Aufbau und den Betrieb von Elektrogeräten und -anlagen verfügt und ein Sicherheitstraining zum Erkennen und Vermeiden der diesbezüglichen Gefahren absolviert hat.

> Unterbrechen Sie bei Arbeiten an der Lüftungsanlage alle Spannungsversorgungen.
> Stellen Sie sicher, dass sich die Anlage nicht wieder mit der Stromversorgung verbinden kann.



WARNUNG! Gefahr durch Stromschlag

> Der Einbau des Geräts muss in Übereinstimmung mit nationalen Bestimmungen erfolgen.
> Wenn bei der Anlage ein Fenster oder eine Luke durch eine sicherheitsrelevante Zwangsentlüftung ersetzt wird, muss eine zusätzliche Sicherheitsentlüftung (z. B. ein Pilzventilator o. Ä.) eingebaut werden. Wenden Sie sich im Zweifelsfall an den Fahrzeughersteller.



VORSICHT! Verletzungsgefahr

> Eine falsche Montage der Lüftungsanlage kann zu irreparablen Schäden am Gerät führen und die Sicherheit des Benutzers beeinträchtigen!
> Zum Tragen und Anheben der Lüftungsanlage ist eine zweite Person erforderlich.
> Prüfen Sie vor der Montage den Verlauf von vorhandenen, insbesondere nicht sichtbaren Kabelsträngen, Leitungen und anderen Komponenten, die sich im Montagebereich befinden, und beachten Sie diese bei der Montage des Geräts (beim Bohren oder Schrauben usw.).
> Verlegen und befestigen Sie die Leitungen so, dass keine Stolpergefahr besteht und eine Beschädigung des Kabels ausgeschlossen ist.
> Tragen Sie stets eine Schutzbrille und Handschuhe.



ACHTUNG! Beschädigungsgefahr

> Müssen Leitungen durch scharfkantige Wände geführt werden, so verwenden Sie Leerrohre bzw. Leitungsdurchführungen.
> Verlegen Sie keine losen oder scharf abgeknickten Leitungen an elektrisch leitenden Materialien (Metall).
> Ziehen Sie nicht an den Kabeln.
> Beachten Sie die Statik des Fahrzeugdachs. Das Fahrzeugdach muss das Gewicht der Lüftungsanlage tragen können, ohne eingedrückt zu werden oder sich zu verformen. Wenden Sie sich im Zweifelsfall an den Fahrzeughersteller.

Montageart für die Lüftungsanlage auswählen



HINWEIS

- Wählen Sie eine flache und ausreichend ebene Zone in der Mitte des Fahrzeugs.
- Die Dachneigung der Montagefläche darf nicht mehr als 5° betragen. Eine Abwärtsneigung in Fahrtrichtung von bis zu 15° ist möglich.

> Wählen Sie die Montageart für die Lüftungsanlage aus:

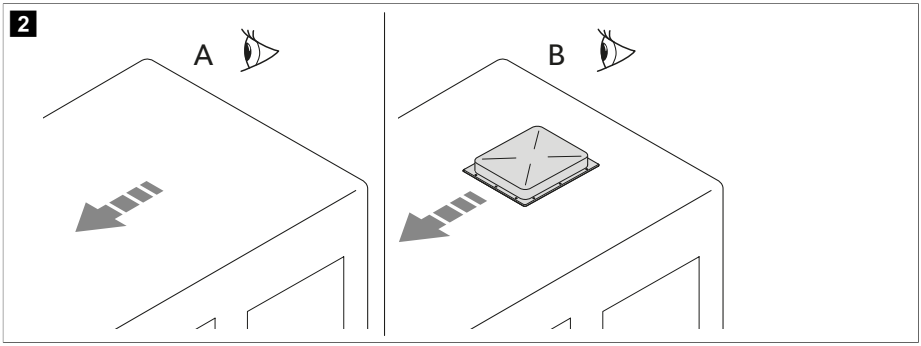

- Stellen Sie eine neue Öffnung her (**A**). In diesem Fall muss in die neue Öffnung ein geeigneter Rahmen zur Verstärkung eingebracht werden.
- Verwenden Sie eine vorhandene Öffnung im Fahrzeug (**B**), z. B. eine Dachluke oder bei Austausch eines alten Geräts.

Neue Öffnung herstellen

1. Wählen Sie auf dem Dach eine Zone in der Mitte zwischen zwei Längsprofilen.
2. Markieren Sie die Position und Größe der Öffnung.

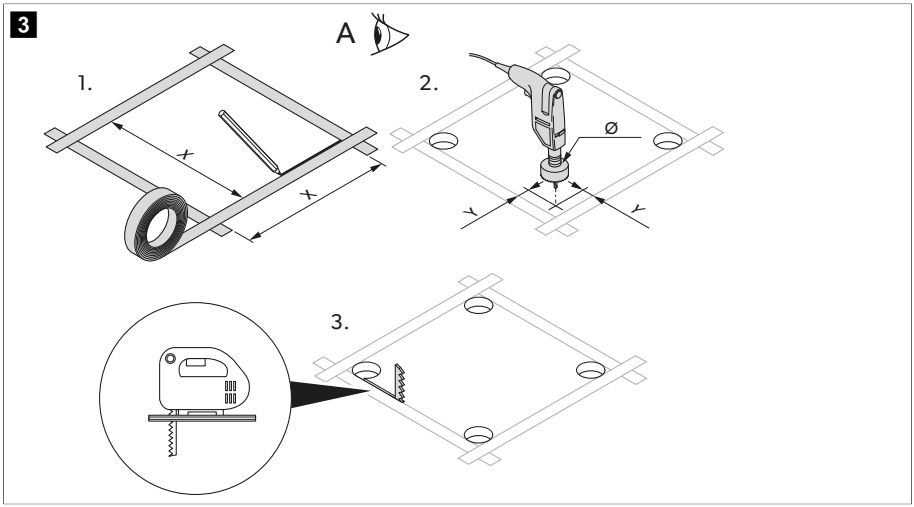

	Version 1	Version 2
X	355 mm	400 mm
Y	5 mm	12 mm
Ø	10 mm	24 mm

3. Bohren Sie die Ecken aus.

ACHTUNG! Beschädigungsgefahr
Stellen Sie sicher, dass keine elektrischen Kabel beschädigt werden. Prüfen Sie, wo sich die elektrischen Kabel befinden.

4. Schneiden Sie die Öffnung am Dach sorgfältig mit einer Stichsäge o. Ä. aus.
5. Prüfen Sie, ob die Dachöffnung verstärkt werden muss.

HINWEIS Die Kanten müssen parallel zueinander sein.

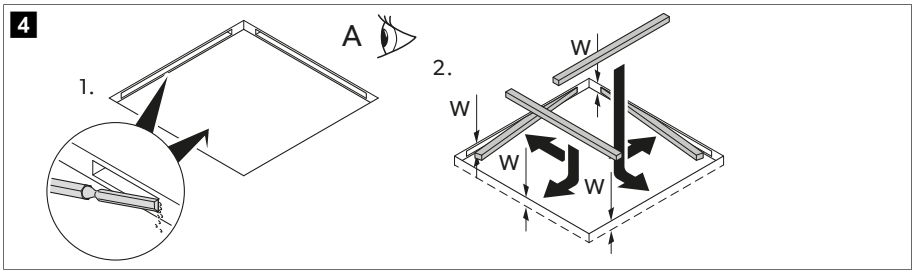

6. Entfernen Sie bei Bedarf die Ausschäumung entsprechend der Breite Ihrer Verstärkungsleisten (nicht im Lieferumfang).
7. Passen Sie die Verstärkungsleisten ein.

Einbau in eine vorhandene Öffnung

1. Entfernen Sie alle Schrauben und Befestigungen der vorhandenen Dachluke oder des vorhandenen Geräts.

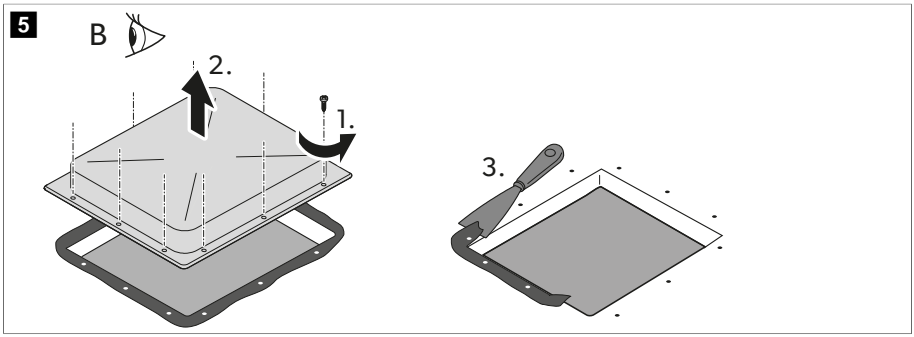

2. Nehmen Sie die Dachluke oder das Gerät heraus.
3. Entfernen Sie das Dichtungsmaterial rund um die Öffnung mit einem Schaber o. Ä.

Optionales Zubehör installieren (modellabhängig)

ACHTUNG! Beschädigungsgefahr
> Beachten Sie die korrekte Montagereihenfolge, bevor Sie die elektrischen Anschlüsse vornehmen.

> Beachten Sie die Montageanleitungen des Zubehörs (optional).

1. Dacheinheit
2. Solarmodul (optional)
3. LED-Leuchtstreifen (optional)
4. Luftreinigungsmodul (optional)
5. Wärmetauschereinheit
6. Leistungsverstärker (optional)
7. Innere Abdeckung

Anschlussleitungen verlegen

1. Prüfen Sie, ob die Spannungsangabe auf dem Typenschild der Lüftungsanlage mit der vorhandenen Netzspannung übereinstimmt. Die Lüftungsanlage muss an einen Stromkreis angeschlossen werden, der in der Lage ist, den erforderlichen Strom zu liefern.
2. Bauen Sie auf der Montageseite einen allpoliger Schalter mit einer Kontaktöffnung von mindestens 3 mm ein.
3. Wählen Sie den Leitungsquerschnitt der Stromversorgung entsprechend der Leitungslänge aus:
   - Länge < 7,5 m: 1,5 mm²
   - Länge > 7,5 m: 2,5 mm²
4. Bringen Sie an einer Seite eine Öffnung für das Durchführen des Stromversorgungskabels an.

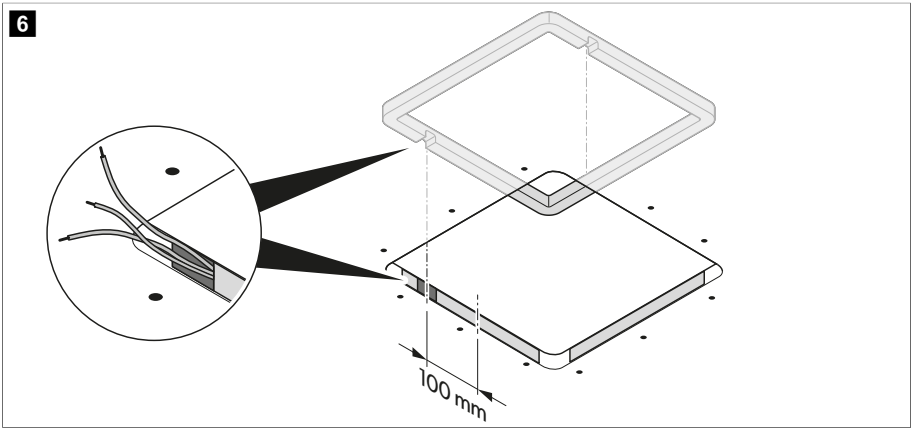

5. Verlegen Sie das Stromversorgungskabel durch die Öffnung in den Fahrzeuginnenraum.

Dacheinheit einbauen

1. Nur bei Version 1: Entfernen Sie den Zentrierring an der Dacheinheit.

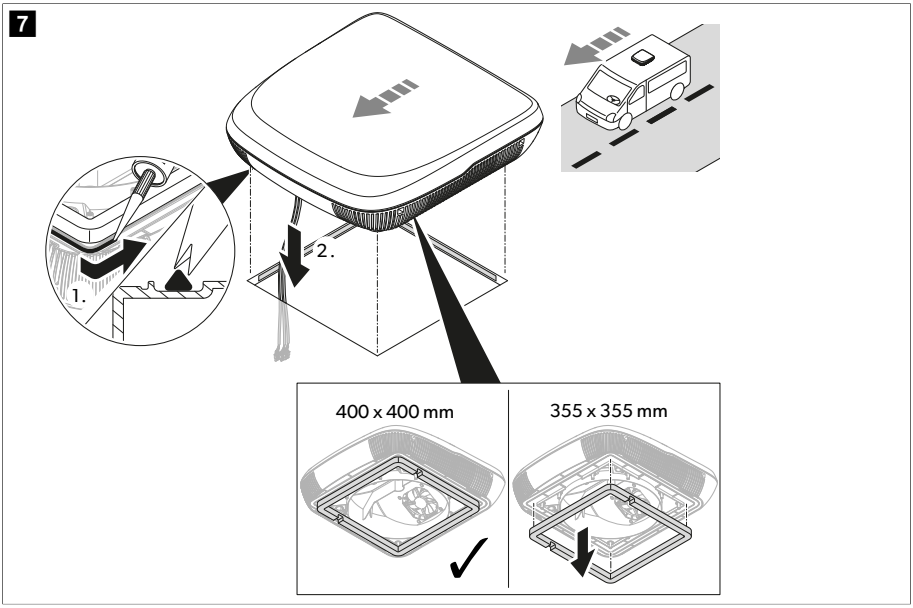

2. Dichten Sie den Rand des Dachrahmens mit einem plastischen, nicht aushärtenden Butyldichtstoff ab (z. B. SikaLastomer-710, Selleys Butyl Mastic, Bostik Ezycaulk-Butyldichtstoff o. Ä.). Beachten Sie die Hinweise des Dichtmittel-Herstellers.
3. Heben Sie die Dacheinheit auf das Fahrzeugdach. Beachten Sie die Fahrtrichtung.
4. Positionieren Sie die Dacheinheit mittig auf dem Fahrzeugdach.
5. Entfernen Sie den Kabelbinder an der Dacheinheit und führen Sie die Kabel durch die entsprechende Öffnung in den Fahrzeuginnenraum.

Luftreinigungsmodul installieren (optional)

1. Befestigen Sie das Luftreinigungsmodul an der Wärmetauschereinheit.

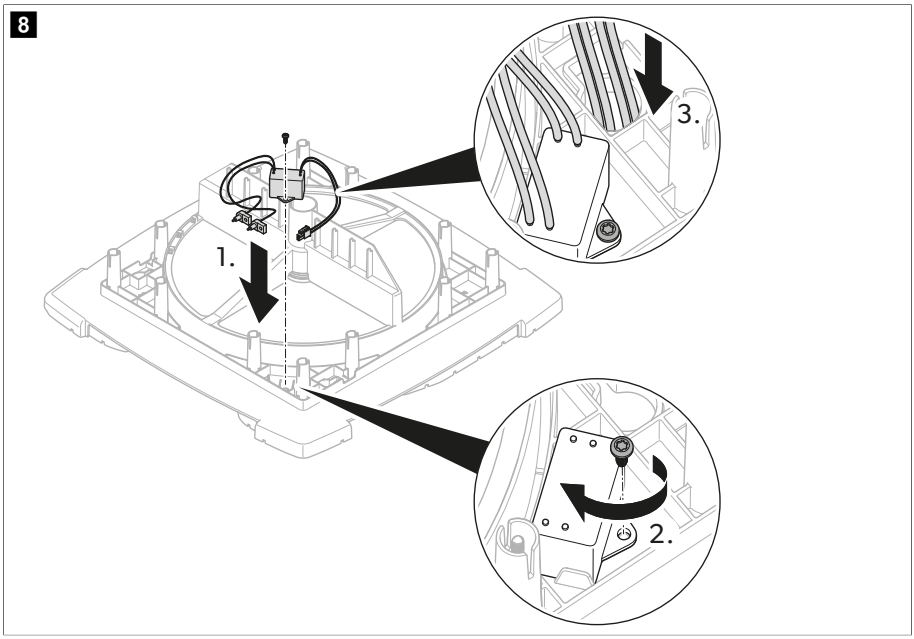

2. Führen Sie das Kabel durch die Schlüssellochbuchse zur Unterseite der Wärmetauschereinheit.
3. Montieren Sie die Ionisationsnadeln.

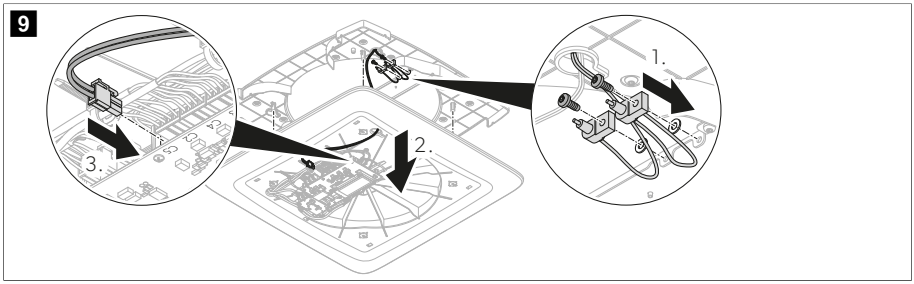

Wärmetauschereinheit installieren

1. Schneiden Sie je nach Dachstärke die im Lieferumfang des Befestigungskits enthaltenen Distanzstücke auf die erforderliche Länge zu.

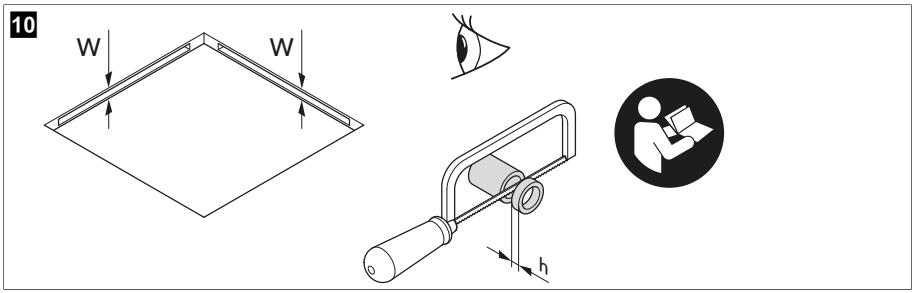

Dachstärke (W)	Erforderliche Distanzstücklänge (h)
23 mm	–
24 mm	2 mm
25 mm	
26 mm	4 mm
27 mm	
28 mm	6 mm
29 mm	
30 mm	8 mm
31 mm	
32 mm	10 mm
33 mm	
34 mm	12 mm
35 mm	
36 mm	14 mm
37 mm	
38 mm	16 mm
39 mm	
40 mm	18 mm
41 mm	
42 mm	20 mm
43 mm	
44 mm	22 mm
45 mm	
46 mm	24 mm
47 mm	
48 mm	26 mm

Dachstärke (W)	Erforderliche Distanzstücklänge (h)
49 mm	
50 mm	28 mm
51 mm	
52 mm	30 mm
53 mm	
54 mm	32 mm
55 mm	
56 mm	34 mm
57 mm	
58 mm	36 mm
59 mm	
60 mm	38 mm

2. Führen Sie die Kabel durch die Schlüssellochbuchse der Wärmetauschereinheit.

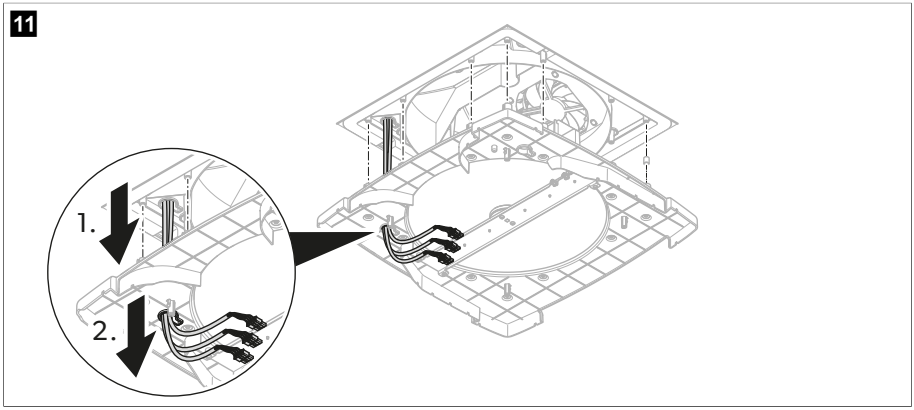

3. Setzen Sie die Distanzstücke von der Oberseite der Wärmetauschereinheit in die Schraubenlöcher ein.

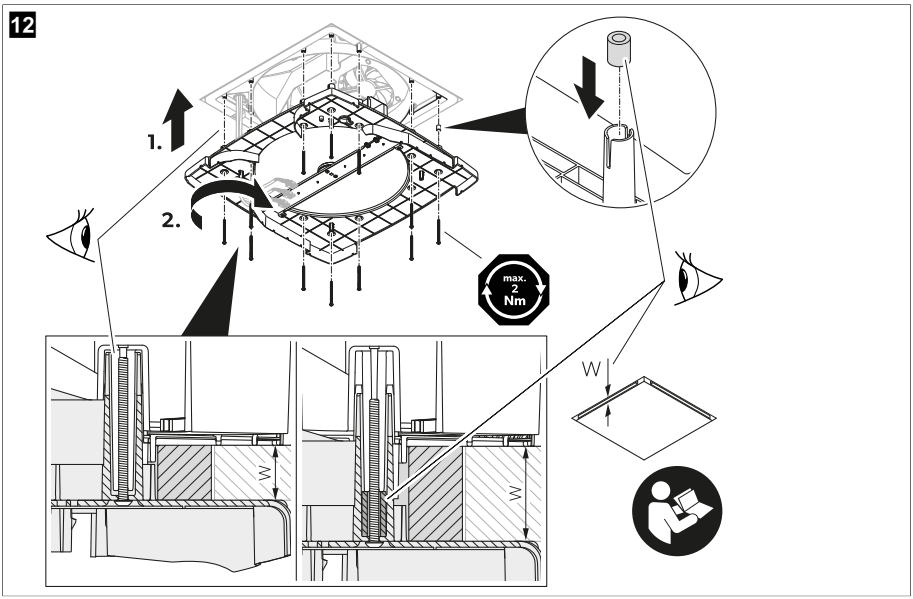

4. **ACHTUNG! Beschädigungsgefahr**
   Stellen Sie sicher, dass kein Kabel zusammengedrückt oder eingeklemmt wird.

   Richten Sie die Wärmetauschereinheit an der Dacheinheit aus.

5. Befestigen Sie die Wärmetauschereinheit mit den 12 Schrauben, die im Lieferumfang des Befestigungskits enthalten sind, durch die Decke an der Dacheinheit. Ziehen Sie die Schrauben mit einem Drehmomentschlüssel und einem Anzugsmoment von max. 1,2 Nm an.

Innere Abdeckung installieren

1. Führen Sie die Kabel durch die Schlüssellochbuchse der inneren Abdeckung.

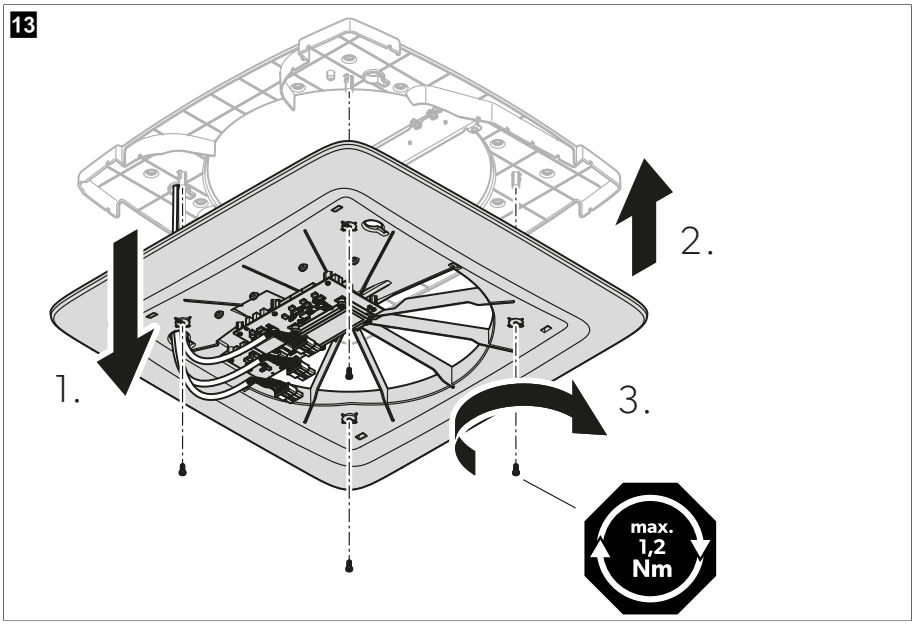

2. **ACHTUNG! Beschädigungsgefahr**
   Stellen Sie sicher, dass kein Kabel zusammengedrückt oder eingeklemmt wird.

   Bringen Sie die Innenabdeckung an der Wärmeaustauschereinheit an.

3. Befestigen Sie die innere Abdeckung mit den 4 Schrauben, die im Lieferumfang des Befestigungskits enthalten sind, an der Wärmetauschereinheit. Ziehen Sie die Schrauben mit einem Drehmomentschlüssel und einem Anzugsmoment von max. 1,2 Nm an.

LED-Leuchtstreifen installieren (optional)

› Befestigen Sie die LED-Leuchtstreifen an der inneren Abdeckung.

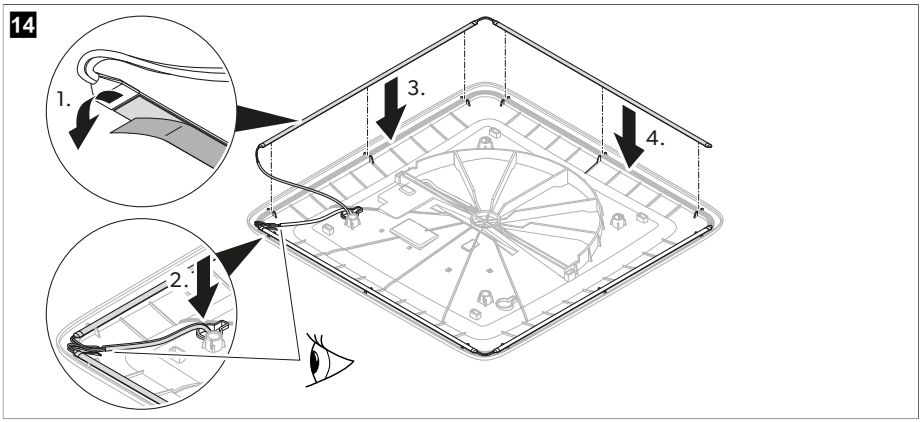

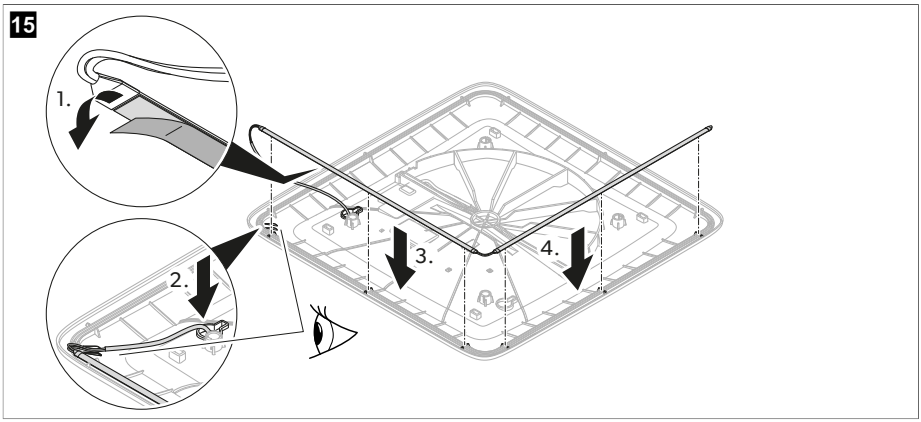

Elektrische Anschlüsse

1. Schließen Sie die Stecker an die Buchsen an.

16

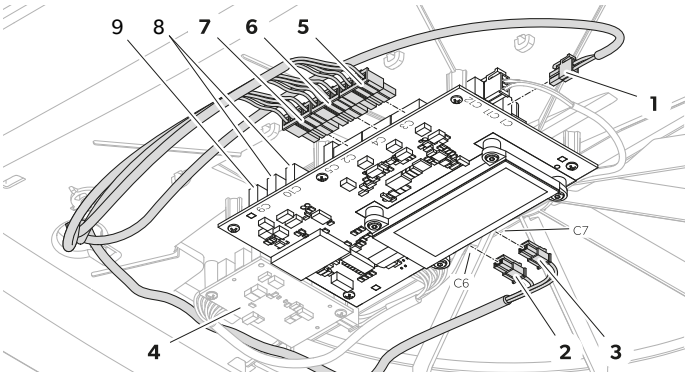

Position	Buchse	Beschreibung
1	C1	Eingangsstromversorgung von der Fahrzeugbatterie
2	C6	Ausgang LED-Leuchtstreifen (optional)
3	C7	Ausgang LED-Leuchtstreifen (optional)
4	–	Sekundäre Leiterplatte (optional)
5	C3	Ausgang Lüfter 1
6	C4	Ausgang Lüfter 2
7	C2	Ausgang Motor
–	C5	Ausgang Luftreinigungsmodul (optional)
8	C10	Kommunikations-CAN (optional)
9	C9	Kommunikations-LIN (optional)

2. Sichern Sie die Kabel mit Kabelbindern.

17

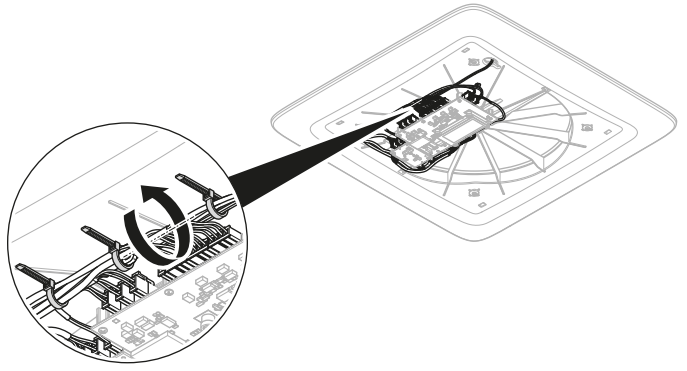

Mittlere Abdeckung des Luftverteilerkastens installieren

1. Überprüfen Sie, ob die Filter vollständig eingesetzt sind.

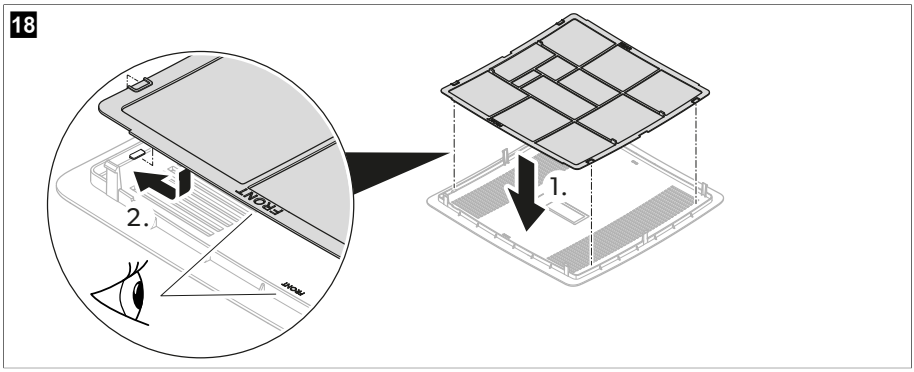

2. Befestigen Sie die mittlere Abdeckung des Luftverteilerkastens an der Innenabdeckung.

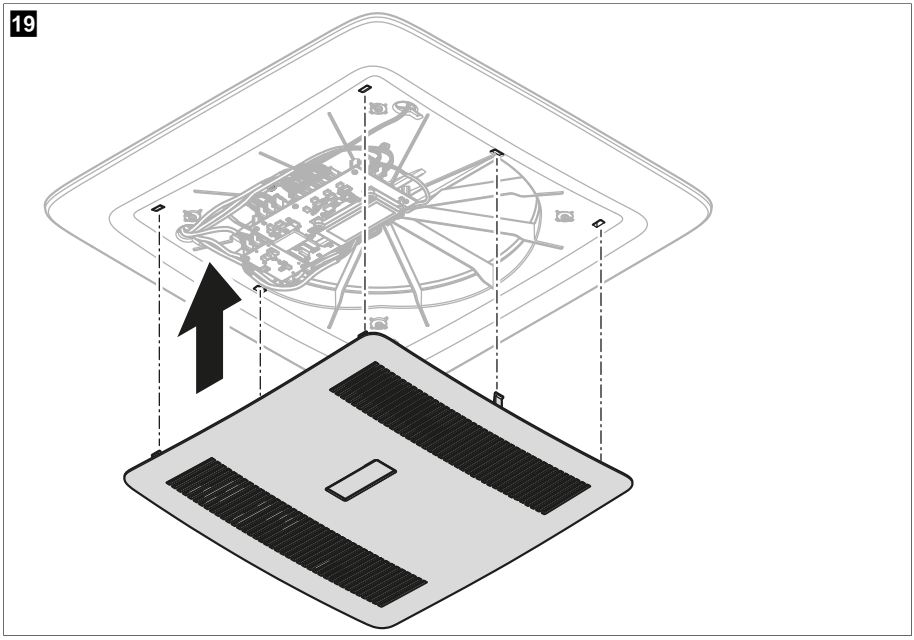

3. Informieren Sie sich beim Fahrzeughersteller, ob aufgrund des Aufbaus der Lüftungsanlage eine Abnahme (nach § 19 StVZO) und eine Änderung des Eintrags der Fahrzeughöhe in den Fahrzeugpapieren notwendig sind.

v Der Einbau ist nun abgeschlossen.

4. Schließen Sie die Lüftungsanlage an die Stromversorgung an und prüfen Sie, ob sie funktioniert.

9 Entsorgung



Recycling von Produkten mit Batterien, wiederaufladbaren Batterien und Leuchtmitteln: Entfernen Sie Batterien, wiederaufladbare Batterien und Leuchtmittel, bevor Sie das Produkt recyceln. Geben Sie bitte Ihre defekten Akkus oder verbrauchten Batterien beim Händler oder bei einer Sammelstelle ab. Batterien, wiederaufladbare Batterien und Leuchtmittel gehören nicht in den Hausmüll. Wenn Sie das Gerät endgültig entsorgen möchten, informieren Sie sich bitte bei Ihrem Wertstoffhof vor Ort oder bei Ihrem Fachhändler, wie dies gemäß den geltenden Entsorgungsvorschriften zu tun ist. Das Produkt kann kostenlos entsorgt werden.



Verpackungsmaterial recyceln: Geben Sie das Verpackungsmaterial möglichst in den entsprechenden Recycling-Müll.

10 Garantie

Bitte senden Sie bei einem Reparatur- bzw. Garantieantrag folgende Unterlagen mit dem Gerät ein:

- eine Kopie der Rechnung mit Kaufdatum
- einen Reklamationsgrund oder eine Fehlerbeschreibung

Bitte beachten Sie, dass eigenständig oder nicht fachgerecht durchgeführte Reparaturen die Sicherheit gefährden und zum Erlöschen der Garantie führen können.

11 Technische Daten

	ACC3100DWHA	**ACC3100DWHWLDA**
Eingangsspannung	12 V⎓	
Maximaler Leistungseingang	7,6 W	16,5 W
Maximale Leistungsaufnahme	0,18 kWh/24h 15,2 Ah/24 h	0,40 kWh/24h 33 Ah/24 h
Minimale Leistungsaufnahme	0,06 kWh/24h 4,9 Ah/24 h	
Betriebstemperaturbereich	– 20 °C (– 4 °F) … 70 °C (158 °F)	
Schutzart	IPX4	
Externe Sicherung	3 A	
Deckenentlüftungsöffnung	150 cm²	
Abmessungen Dacheinheit (B x L x H)	542,6 × 553 × 127 mm	
Abmessungen Luftverteilereinheit (B x L x H)	517,6 × 517,6 × 46 mm	
Dachstärke	23 … 60 mm	
Geräuschpegel Außenbereich	43 dB(A)	
Geräuschpegel Innenraum	52 dB(A)	
Geräuschpegel Innenraum (Sleep Mode)	35 dB(A)	
Frequenz	2,4 GHz	

	ACC3100DWHA	ACC3100DWHWLDA
Maximale Funkfrequenzleistung	19,14 dBm	
Belüftung	30 … 50 m³/h	
Wärmerückgewinnungseffizienz	72 … 87 %	
Gewicht	7 kg	7,14 kg
Merkmale	**Aufrüstbar mit:** • LED-Leuchtstreifen • Luftreinigungsmodul • Leistungsverstärker • Solarmodul	**Im Lieferumfang enthalten:** • LED-Leuchtstreifen • Luftreinigungsmodul • Installations Kit **Aufrüstbar mit:** • Leistungsverstärker • Solarmodul
Zulassungen	CE UKCA E	

Français

1 Remarques importantes..... 41
2 Signification des symboles..... 41
3 Consignes de sécurité..... 41
4 Contenu de la livraison..... 43
5 Accessoires..... 43
6 Groupe cible..... 44
7 Usage conforme..... 44
8 Installation..... 44
9 Mise au rebut..... 58
10 Garantie..... 58
11 Caractéristiques techniques..... 58

1 Remarques importantes

Veuillez lire et suivre attentivement l'ensemble des instructions, directives et avertissements figurant dans ce manuel afin d'installer, d'utiliser et d'entretenir le produit correctement à tout moment. Ces instructions DOIVENT rester avec le produit.

En utilisant ce produit, vous confirmez expressément avoir lu attentivement l'ensemble des instructions, directives et avertissements et que vous comprenez et acceptez de respecter les modalités et conditions énoncées dans le présent document. Vous acceptez d'utiliser ce produit uniquement pour l'usage et l'application prévus et conformément aux instructions, directives et avertissements figurant dans le présent manuel, ainsi qu'à toutes les lois et réglementations applicables. En cas de non-respect des instructions et avertissements figurant dans ce manuel, vous risquez de vous blesser ou de blesser d'autres personnes, d'endommager votre produit ou d'endommager d'autres biens à proximité. Le présent manuel produit, y compris les instructions, directives et avertissements, ainsi que la documentation associée peuvent faire l'objet de modifications et de mises à jour. Pour obtenir des informations actualisées sur le produit, consulter le site documents.dometic.com.

2 Signification des symboles

Un mot de signalement identifie les messages relatifs à la sécurité et aux dégâts matériels en indiquant le degré ou le niveau de gravité du danger.

AVERTISSEMENT !
Indique une situation dangereuse qui, si elle n'est pas évitée, est susceptible d'entraîner des blessures graves, voire mortelles.

ATTENTION !
Indique une situation dangereuse qui, si elle n'est pas évitée, est susceptible d'entraîner des blessures légères ou de gravité modérée.

AVIS !
Indique une situation dangereuse qui, si elle n'est pas évitée, peut entraîner des dommages matériels.

REMARQUE Informations complémentaires sur l'utilisation de ce produit.

3 Consignes de sécurité

AVERTISSEMENT ! Le non-respect de ces mises en garde peut entraîner des blessures graves, voire mortelles.

- Seul un personnel qualifié et parfaitement informé des dangers et règlements spécifiques à ces manipulations est habilité à effectuer des réparations sur cet appareil. Une réparation incorrecte peut entraîner de graves dangers. Pour tout service de réparation, contactez le centre d'entretien de votre pays (voir dometic.com/dealer).
- L'appareil doit être installé conformément aux réglementations nationales en matière d'installation électrique et mécanique.
- **Les appareils électriques ne sont pas des jouets pour enfants.** Les enfants ne peuvent estimer les dangers éventuels des appareils électriques. Ne laissez pas les enfants utiliser des appareils électriques sans surveillance.
- Les personnes qui ne sont pas en mesure d'utiliser l'appareil en toute sécurité, que ce soit en raison de déficiences physiques, sensorielles ou mentales ou encore par manque d'expérience ou de connaissances, ne sont pas autorisées à le faire, sauf si une personne garante de leur sécurité les surveille ou leur fournit des explications sur son utilisation.
- En cas, d'incendie, ne retirez **pas** le cache supérieur de l'appareil. Utilisez plutôt des agents d'extinction agréé. N'essayez pas d'éteindre l'incendie avec de l'eau.
- L'appareil doit être stocké dans une pièce sans flamme nue en fonctionnement continu (par exemple, un appareil à gaz en fonctionnement) ni source d'ignition (par exemple, un chauffage électrique en fonctionnement).
- L'appareil doit être stocké horizontalement dans un endroit sec, ventilé et couvert.
- Ne percez ou ne brûlez pas l'appareil.



ATTENTION ! Le non-respect de ces mises en garde peut entraîner des blessures légères ou de gravité modérée.

- Mettez uniquement l'appareil sous tension après avoir vérifié que le boîtier et les câbles sont intacts.
- N'utilisez pas l'appareil à proximité de liquides inflammables ou dans des pièces fermées.
- Assurez-vous qu'aucun objet inflammable n'est entreposé ni installé à proximité de l'échappement. Une distance d'au moins 10 cm doit être observée.
- Ne glissez pas vos doigts dans les échappements et n'introduisez aucun objet à l'intérieur de l'appareil.
- Portez toujours des lunettes et des gants de protection.



AVIS ! Risque d'endommagement

- L'appareil doit être stocké de manière à éviter tout dommage mécanique.
- Avant toute opération, vérifiez qu'aucun élément du véhicule (p. ex. éclairages, armoires, portes, etc.) ne risque d'être endommagé lors du montage de l'appareil. Le constructeur du véhicule peut avoir déjà prévu des points où l'ouverture pour le montage de l'appareil peut être réalisée sans risquer d'affaiblir la structure ou de sectionner des câbles d'alimentation.
- Avant l'installation, consultez le constructeur du véhicule pour savoir si sa structure est conçue pour supporter le poids statique et les charges du système de ventilation lorsque le véhicule est en mouvement.
- Scellez toutes les ouvertures réalisées lors de l'installation du système de ventilation.
- Choisissez comme emplacement de montage une zone plane et suffisamment lisse située au milieu du toit, entre deux profils longitudinaux.
- Assurez-vous qu'aucun obstacle à l'intérieur du véhicule ne puisse gêner la fixation du caisson de distribution d'air, ni la sortie d'air via les ouvertures d'aération.
- Ne procédez à aucune modification ni transformation de l'appareil !
- Si l'appareil est installé sur votre véhicule, ne le lavez jamais dans une station de lavage automatique.

4 Contenu de la livraison

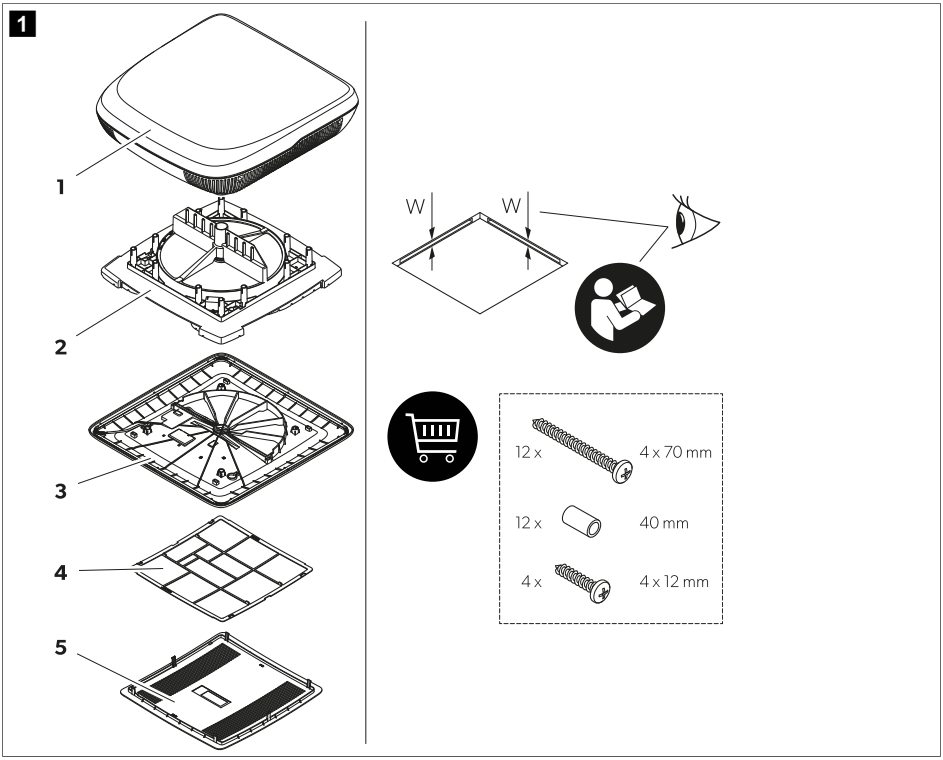

Élément	Quantité	Description
1	1	Unité de toit avec cadre de centrage (uniquement pour les ouvertures de toit de 400 × 400 mm)
2	1	Échangeur thermique
3	1	Capot intérieur
4	1	Filtre à air
5	1	Capot central
–	1	Kit d'installation (à commander séparément pour ACC3100DWHA)
–	1	Mode d'emploi abrégé
–	–	Selon le modèle : Manuels d'installation des accessoires

5 Accessoires

Produit	N° d'article
Purificateur d'air	9620005077

Produit	N° d'article
Lampe à LED	9620005081
Module d'optimisation des performances	9600050054
Kit solaire	9620005074
Filtre à air intérieur	9620015799
Filtre à air extérieur	9620015800

6 Groupe cible



L'installation mécanique et électrique et la configuration de l'appareil doivent être réalisées par un technicien agréé disposant des compétences et connaissances structurelles et fonctionnelles requises en matière d'équipements et d'installations automobiles et domestiques, au fait des réglementations en vigueur dans le pays dans lequel l'équipement doit être installé et/ou utilisé, et ayant suivi une formation de sécurité pour identifier et éviter les dangers impliqués.

7 Usage conforme

Le système de ventilation est conçu pour être installé dans des caravanes, des camping-cars et des bateaux de plaisance.

Le système de ventilation n'est **pas** adapté à ce qui suit :
- Maisons
- Appartements
- Bateaux de croisière
- Machines de construction
- Machines agricoles
- Camions

Ce produit convient uniquement à l'usage et à l'application prévus, conformément au présent manuel d'instructions.

Ce manuel fournit les informations nécessaires à l'installation et/ou à l'utilisation correcte du produit. Une installation, une utilisation ou un entretien inappropriés entraînera des performances insatisfaisantes et une éventuelle défaillance.

Le fabricant décline toute responsabilité en cas de blessure ou de dommage résultant :

- d'une installation, d'un montage ou d'un raccordement incorrect, y compris d'une surtension
- d'un entretien inadapté ou de l'utilisation de pièces de rechange autres que les pièces de rechange d'origine fournies par le fabricant
- de modifications apportées au produit sans autorisation explicite du fabricant
- d'usages différents de ceux décrits dans ce manuel

Dometic se réserve le droit de modifier l'apparence et les spécifications produit.

8 Installation



AVERTISSEMENT ! Risque d'électrocution

> L'alimentation électrique doit être raccordée par un électricien qualifié disposant des compétences et des connaissances requises en matière de structure et de fonctionnement d'équipements et

d'installations électriques et ayant suivi une formation de sécurité afin d'identifier et d'éviter les risques associés.

> Débranchez toute alimentation électrique lors des travaux sur le système de ventilation.
> Assurez-vous que l'appareil ne peut pas être reconnecté.



AVERTISSEMENT ! Risque d'électrocution

> L'appareil doit être installé conformément aux réglementations nationales en matière de câblage.
> Si l'appareil remplace une fenêtre ou une trappe dotée d'une fonction de ventilation forcée à des fins de sécurité, un dispositif de ventilation de sécurité supplémentaire (par exemple, un ventilateur de toit ou similaire) doit être ajouté. En cas de doute, consultez le fabricant du véhicule.



ATTENTION ! Risque de blessure

> Un montage non conforme du système de ventilation peut endommager l'appareil de manière irréversible et compromettre la sécurité de l'utilisateur.
> Portez ou soulevez toujours le système de ventilation avec l'aide d'une autre personne.
> Avant l'installation, vérifiez la position des faisceaux de câbles, conduites et autres éléments existants, en particulier ceux qui ne sont pas visibles dans la zone de montage de l'appareil (opérations de perçage, de vissage, etc.).
> Fixez et posez les câbles de manière à exclure tout risque de trébuchement ou d'endommagement du câble.
> Portez toujours des lunettes et des gants de protection.



AVIS ! Risque d'endommagement

> Si des câbles doivent traverser des murs à arêtes vives, utilisez des conduits pour câbles.
> Ne faites passer aucun câble non fixé ou fortement coudé sur des matériaux conducteurs (métal).
> Ne tirez pas sur les câbles.
> Tenez compte des contraintes statiques exercées sur le toit du véhicule. Le toit du véhicule doit pouvoir supporter le poids du système de ventilation sans dégâts ni déformations. En cas de doute, consultez le fabricant du véhicule.

Choix du mode d'installation du système de ventilation



REMARQUE

- Choisissez une surface plane et suffisamment à niveau au centre du véhicule.
- L'inclinaison du toit de la surface de montage ne doit pas dépasser 5°. Une inclinaison vers le bas dans le sens de la marche jusqu'à 15° est possible.

> Choisissez le mode d'installation du système de ventilation :

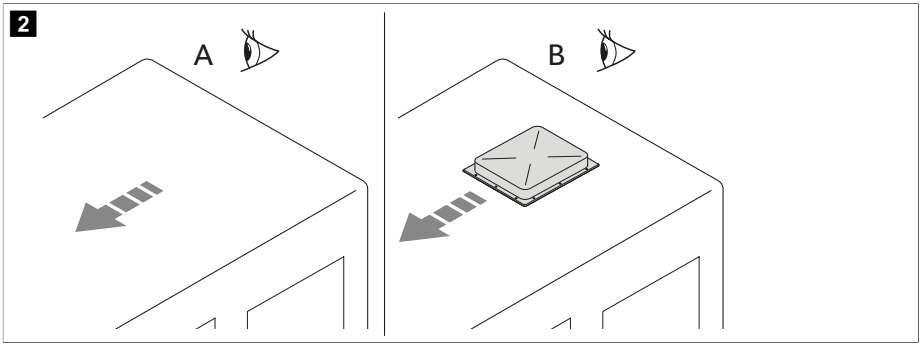

- Effectuez une nouvelle ouverture (**A**). Dans ce cas, l'ouverture doit être renforcée par un cadre approprié.
- Utilisez une ouverture existante dans le véhicule (**B**), en réemployant une trappe de toit ou en retirant un ancien appareil.

Percement d'une nouvelle ouverture

1. Choisissez une zone du toit située au centre, entre deux profils longitudinaux.
2. Marquez la position et la taille de l'ouverture.

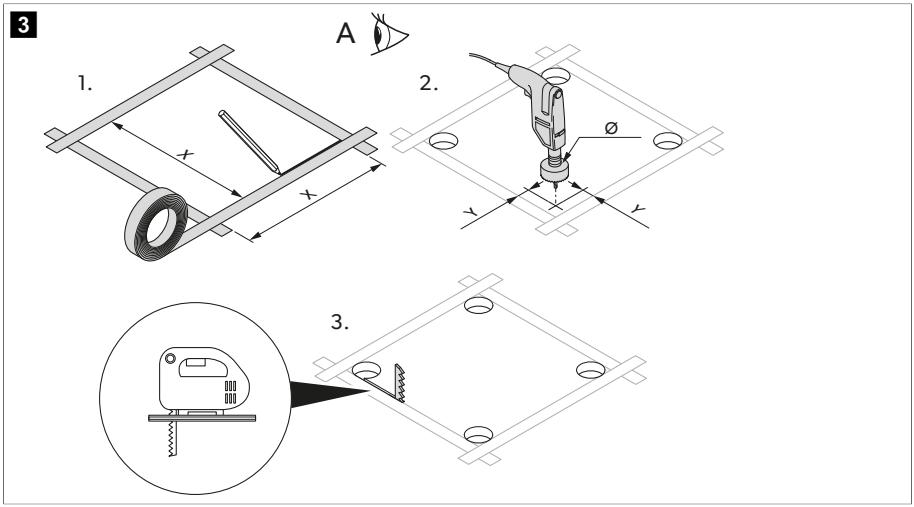

	Version 1	Version 2
X	355 mm	400 mm
Y	5 mm	12 mm
Ø	10 mm	24 mm

3. Percez les angles.

AVIS ! Risque d'endommagement
Assurez-vous qu'aucun câble d'alimentation électrique n'est endommagé. Vérifiez l'emplacement des câbles électriques.

4. Découpez soigneusement l'ouverture dans la paroi du toit avec une scie à guichet ou un outil similaire.
5. Vérifiez si l'ouverture du toit doit être renforcée.

REMARQUE Les arêtes doivent être parallèles les unes aux autres.

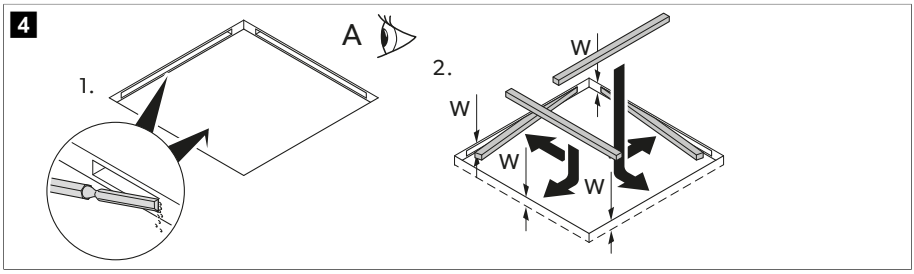

6. Si nécessaire, retirez la mousse en fonction de la largeur de vos rails de renfort (non compris dans la livraison).
7. Insérez les rails de renfort.

Installation dans une ouverture existante

1. Retirez toutes les vis et fixations de la trappe de toit ou de l'appareil existant.

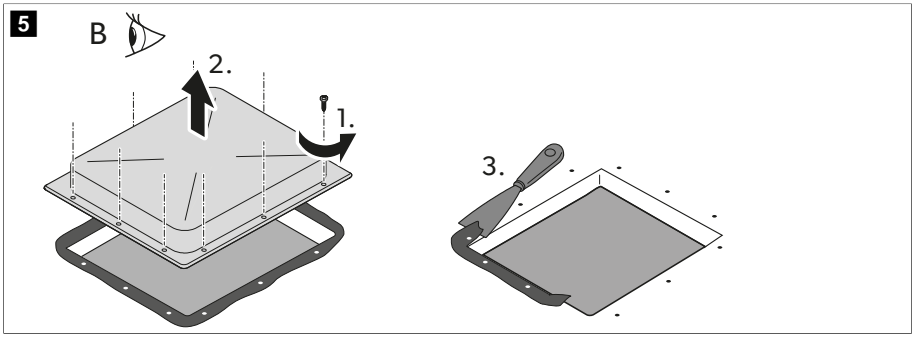

2. Retirez la trappe de toit ou l'appareil.
3. Éliminez les restes de mastic tout autour de l'ouverture avec un racloir ou un outil similaire.

Installation d'accessoires en option (selon le modèle)

AVIS ! Risque d'endommagement
> Respectez la séquence d'installation correcte avant d'effectuer les connexions électriques.
> Respectez les consignes fournies dans le manuel d'installation des accessoires (en option).

1. Unité de toit
2. Panneau solaire (en option)
3. Rampe d'éclairage LED (en option)
4. Module de purification de l'air (en option)
5. Échangeur thermique
6. Module d'optimisation des performances (en option)
7. Capot intérieur

Pose des câbles de raccordement

1. Vérifiez que la tension indiquée sur la plaque signalétique du système de ventilation correspond à l'alimentation électrique dont vous disposez. Le système de ventilation doit être relié à un circuit électrique capable de fournir le courant nécessaire.
2. Installez un interrupteur omnipolaire d'une largeur d'ouverture de contact d'au moins 3 mm du côté du montage.
3. Choisissez la section du câble d'alimentation électrique en fonction de sa longueur :
   - Longueur < 7,5 m : 1,5 mm²
   - Longueur > 7,5 m : 2,5 mm²
4. Faites une ouverture d'un côté afin de faire passer le câble d'alimentation.

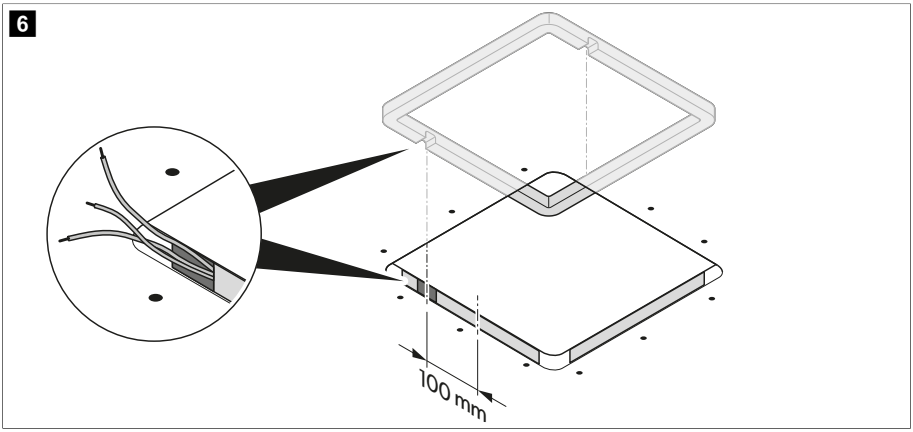

5. Faites passer le câble d'alimentation électrique par l'ouverture dans l'habitacle du véhicule.

Installation de l'unité de toit

1. Uniquement pour la version 1 : Retirez le cadre de centrage de l'unité de toit.

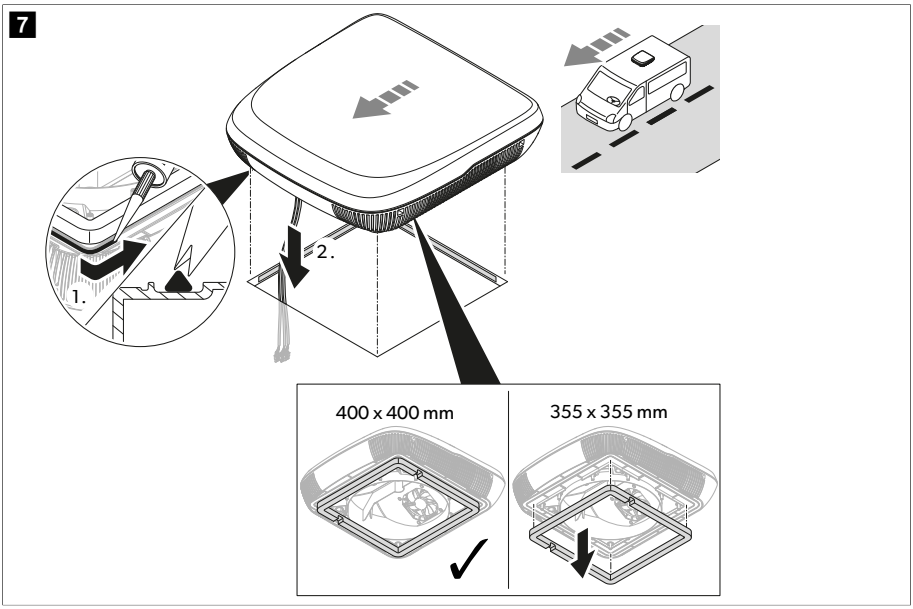

2. Fermez le tour du cadre de toit avec un mastic butyle souple (p. ex. SikaLastomer-710, Selleys Butyl Mastic, mastic butyle Bostik Ezycaulk, ou produits similaires). Veuillez tenir compte des recommandations du fabricant du produit d'étanchéité.
3. Soulevez l'unité de toit au-dessus du toit du véhicule. Tenez compte du sens de la marche.
4. Placez l'unité de toit au centre du toit du véhicule.
5. Retirez le serre-câbles de l'unité de toit et faites passer les câbles à travers l'ouverture correspondante vers l'intérieur du véhicule.

Installation du module de purification de l'air (en option)

1. Fixez le module de purification de l'air à l'échangeur thermique.

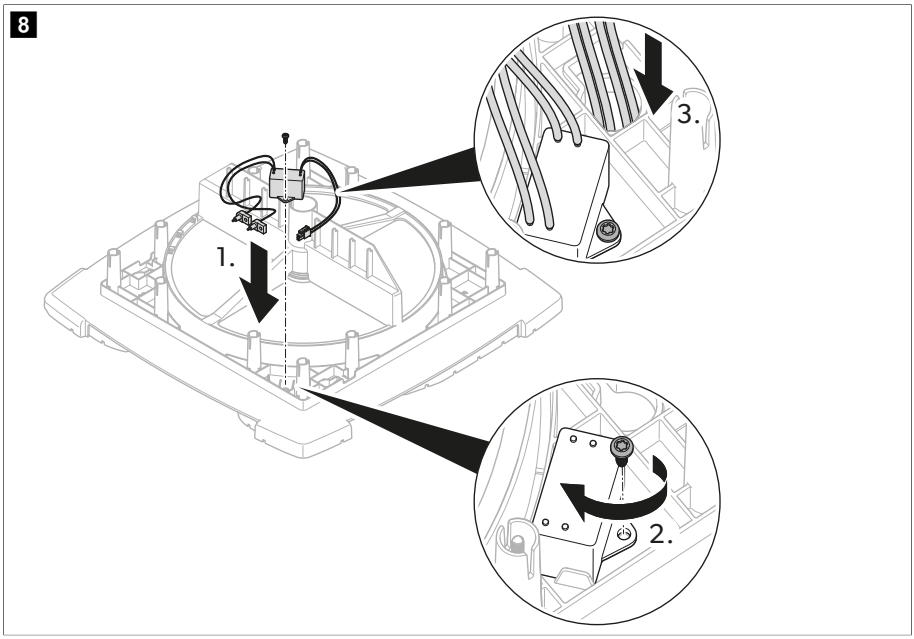

2. Faites passer le câble à travers l'orifice en forme de serrure vers le dessous de l'échangeur thermique.
3. Installez l'aiguille d'ionisation.

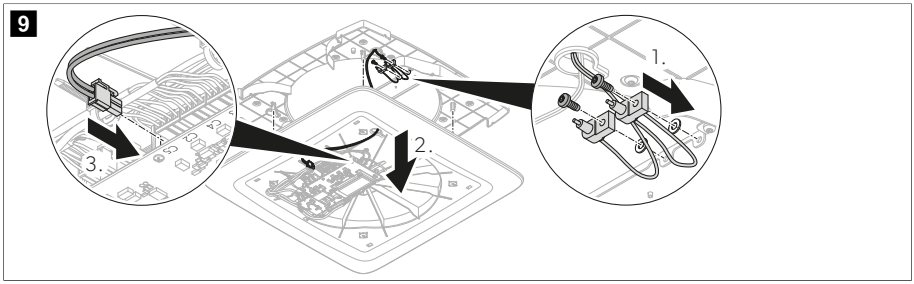

Installation de l'échangeur thermique

1. En fonction de l'épaisseur du toit, coupez les entretoises fournies avec le kit de fixation à la longueur requise.

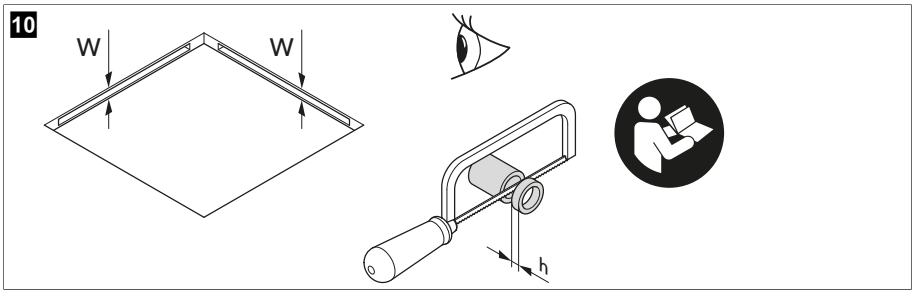

Épaisseur du toit (l)	Longueur d'entretoise requise (h)
23 mm	–
24 mm	2 mm
25 mm	
26 mm	4 mm
27 mm	
28 mm	6 mm
29 mm	
30 mm	8 mm
31 mm	
32 mm	10 mm
33 mm	
34 mm	12 mm
35 mm	
36 mm	14 mm
37 mm	
38 mm	16 mm
39 mm	
40 mm	18 mm
41 mm	
42 mm	20 mm
43 mm	
44 mm	22 mm
45 mm	
46 mm	24 mm
47 mm	
48 mm	26 mm

Épaisseur du toit (l)	Longueur d'entretoise requise (h)
49 mm	
50 mm	28 mm
51 mm	
52 mm	30 mm
53 mm	
54 mm	32 mm
55 mm	
56 mm	34 mm
57 mm	
58 mm	36 mm
59 mm	
60 mm	38 mm

2. Faites passer les câbles à travers l'orifice en forme de serrure de l'échangeur thermique.

11

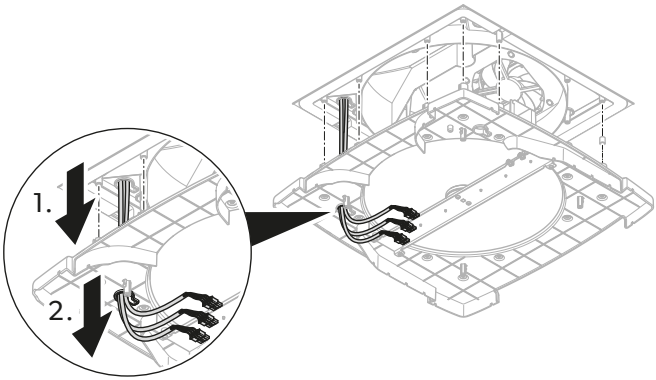

3. Insérez les entretoises dans les trous de vis de la partie supérieure de l'échangeur thermique.

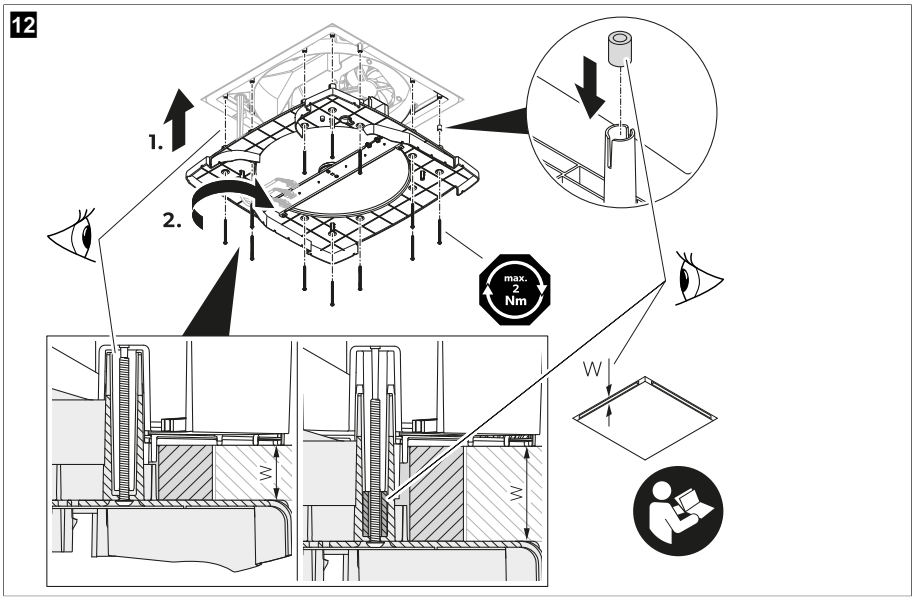

4. **AVIS ! Risque d'endommagement**
   Assurez-vous qu'aucun câble n'est écrasé ou pincé.

   Alignez l'échangeur thermique sur l'unité de toit.

5. Fixez l'échangeur thermique à l'unité de toit à travers le plafond à l'aide des 12 boulons fournis avec le kit de fixation. Serrez les boulons à l'aide d'une clé dynamométrique avec un couple de serrage maximal de 1,2 Nm.

Installation du capot intérieur

1. Faites passer les câbles à travers l'orifice en forme de serrure du capot intérieur.

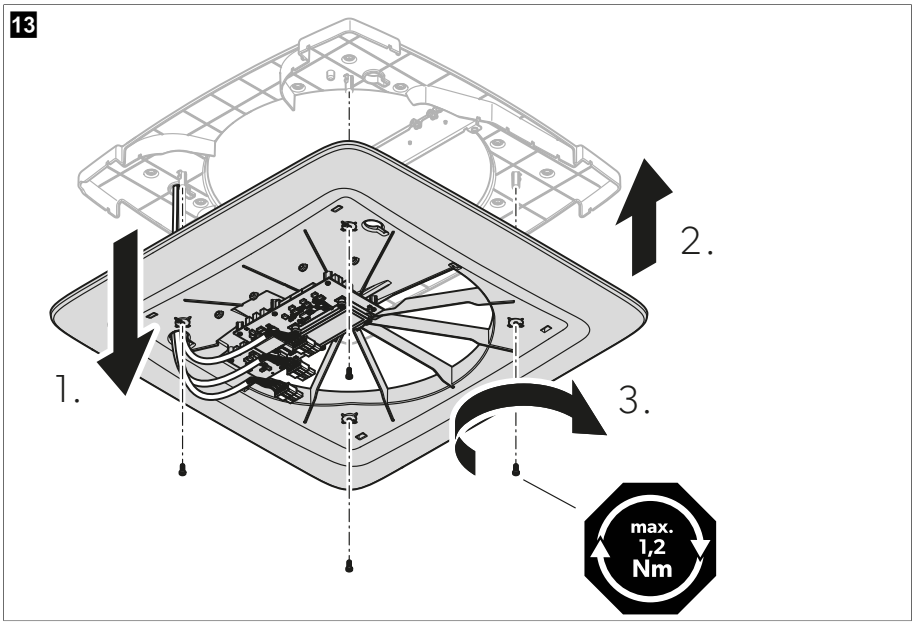

2. **AVIS ! Risque d'endommagement**
   Assurez-vous qu'aucun câble n'est écrasé ou pincé.

   Fixez le capot intérieur à l'échangeur thermique.

3. Fixez le capot intérieur à l'échangeur thermique à l'aide des 4 boulons fournis avec le kit de fixation. Serrez les boulons à l'aide d'une clé dynamométrique avec un couple de serrage maximal de 1,2 Nm.

Installation de la rampe d'éclairage LED (en option)

> Fixez les rampes d'éclairage LED sur le capot intérieur.

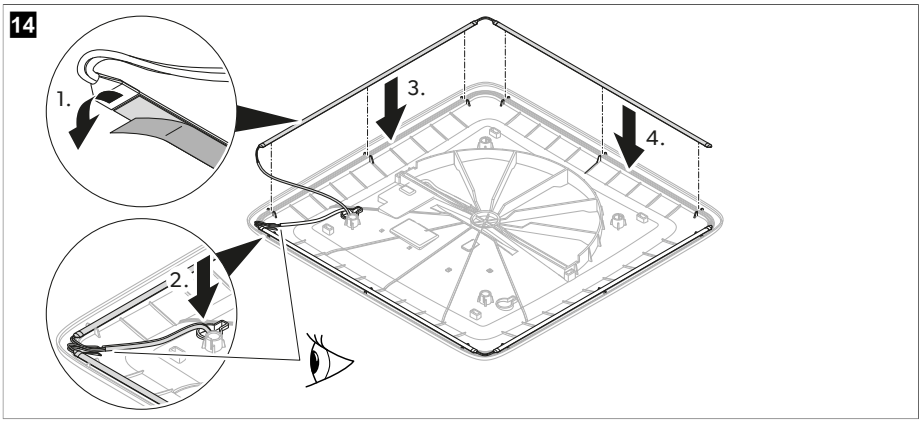

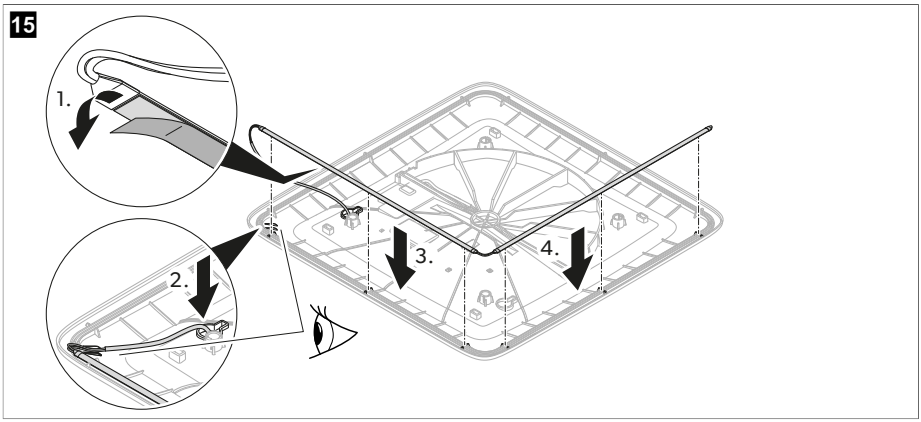

Raccordement électrique

1. Connectez les fiches aux prises.

16

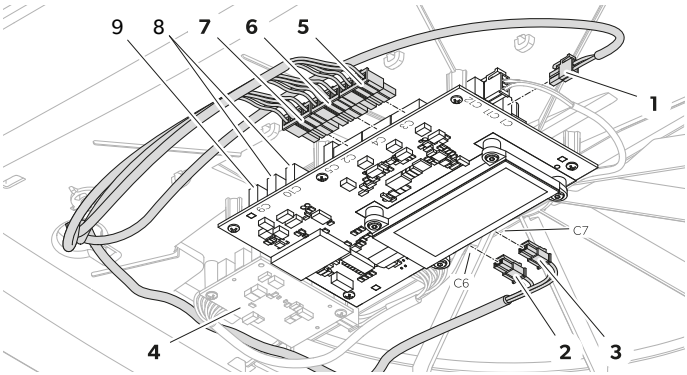

Élément	Douille	Description
1	C1	Alimentation d'entrée de la batterie du véhicule
2	C6	Sortie de la rampe d'éclairage LED (en option)
3	C7	Sortie de la rampe d'éclairage LED (en option)
4	–	Circuit imprimé secondaire (en option)
5	C3	Sortie du ventilateur 1
6	C4	Sortie du ventilateur 2
7	C2	Sortie du moteur
–	C5	Sortie du module de purification de l'air (en option)
8	C10	Connecteur de communication CAN (en option)
9	C9	Connecteur de communication LIN (en option)

2. Fixez les câbles à l'aide de serre-câbles.

17

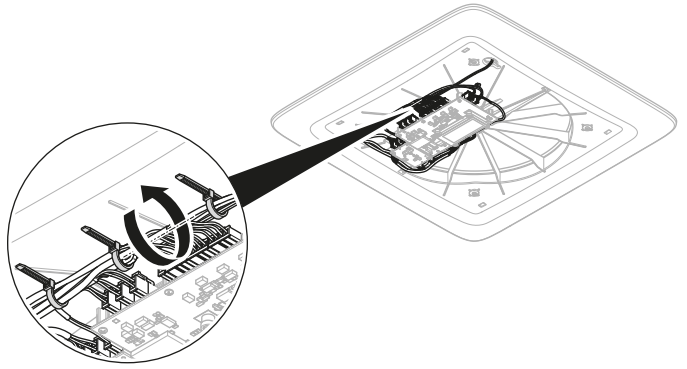

Installation du capot central du caisson de distribution d'air

1. Vérifiez que les filtres sont complètement insérés.

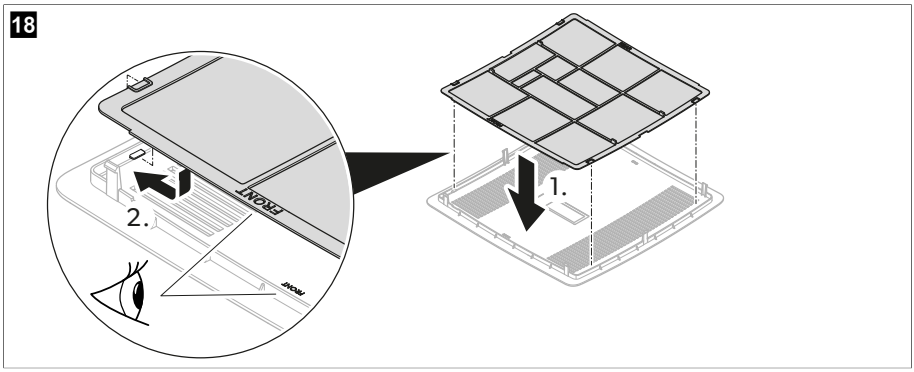

2. Fixez le capot central du caisson de distribution d'air au capot intérieur.

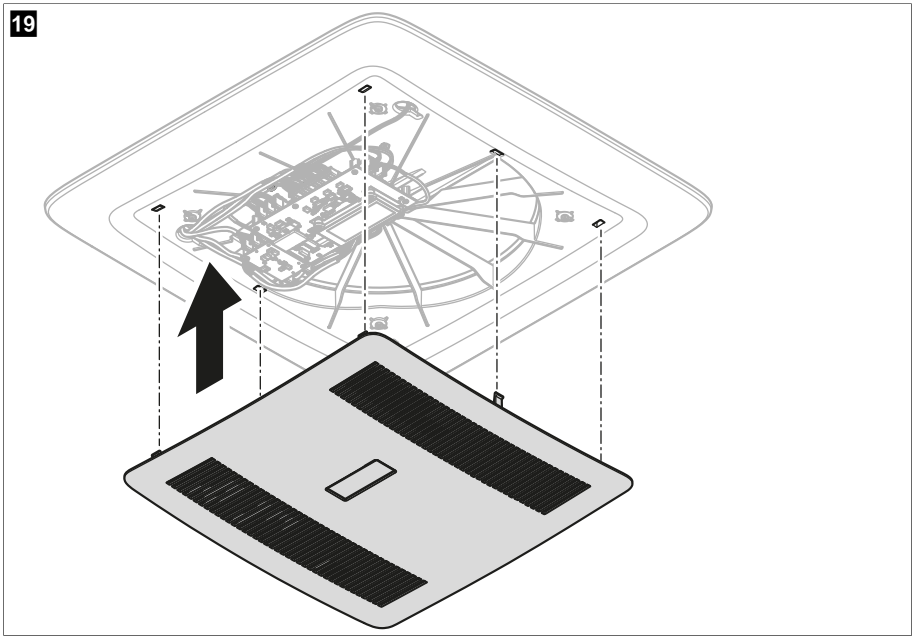

3. Contactez le fabricant du véhicule pour savoir si le changement de hauteur du véhicule dû à l'installation du système de ventilation doit être agréé et consigné dans les documents du véhicule.

v Le montage est maintenant terminé.

4. Connectez le système de ventilation à l'alimentation et vérifiez s'il fonctionne.

9 Mise au rebut



Recyclage des produits contenant des piles, des batteries et des sources lumineuses rechargeables : Retirez toutes les piles, batteries et sources lumineuses rechargeables avant de recycler le produit. Rapportez les piles défectueuses ou les batteries usagées à votre revendeur ou à un centre de collecte. Les piles, les batteries et les sources lumineuses rechargeables usagées ne sont pas des déchets ménagers. Si vous souhaitez mettre le produit au rebut, contactez le centre de recyclage le plus proche ou votre revendeur spécialisé afin d'être informé des réglementations liées au traitement des déchets. Le produit peut être mis au rebut gratuitement.



Recyclage des emballages : Dans la mesure du possible, veuillez éliminer les emballages dans les conteneurs de déchets recyclables prévus à cet effet.

10 Garantie

Pour toutes réparations ou autres prestations de garantie, veuillez joindre à l'appareil les documents suivants :

- une copie de la facture avec la date d'achat
- un motif de réclamation ou une description du dysfonctionnement

Notez que toute réparation effectuée par une personne non agréée peut présenter un risque de sécurité et annuler la garantie.

11 Caractéristiques techniques

	ACC3100DWHA	**ACC3100DWHWLDA**
Tension d'entrée	12 V⎓	
Puissance d'entrée maximale	7,6 W	16,5 W
Consommation électrique maximale	0,18 kWh/24h 15,2 Ah/24 h	0,40 kWh/24h 33 Ah/24 h
Consommation électrique minimale	0,06 kWh/24h 4,9 Ah/24 h	
Plage de température de fonctionnement	– 20 °C (– 4 °F) … 70 °C (158 °F)	
Classe de protection	IPX4	
Fusible externe	3 A	
Ouverture d'aération au plafond	150 cm²	
Dimensions de l'unité de toit (l x L x H)	542,6 × 553 × 127 mm	
Dimensions du caisson de distribution d'air (l x L x H)	517,6 × 517,6 × 46 mm	
Épaisseur du toit	23 … 60 mm	
Niveau de bruit extérieur	43 dB(A)	
Niveau de bruit intérieur	52 dB(A)	
Niveau de bruit intérieur (mode Sleep (Sommeil))	35 dB(A)	
Fréquence	2,4 GHz	

	ACC3100DWHA	ACC3100DWHWLDA
Puissance de radiofréquence maximale	19,14 dBm	
Ventilation	30 … 50 m³/h	
Efficacité de la récupération de chaleur	72 … 87 %	
Poids	7 kg	7,14 kg
Caractéristiques	**Mise à niveau possible avec :** • Rampe d'éclairage LED • Module de purification de l'air • Module d'optimisation des performances • Panneau solaire	**Fourni avec :** • Rampe d'éclairage LED • Module de purification de l'air • Kit d'installation **Mise à niveau possible avec :** • Module d'optimisation des performances • Panneau solaire
Certifications	CE UK CA E	

Español

1 Notas importantes.....60
2 Explicación de los símbolos.....60
3 Indicaciones de seguridad.....60
4 Volumen de entrega.....62
5 Accesorios.....62
6 Personal al que va dirigido el manual.....63
7 Uso previsto.....63
8 Instalación.....63
9 Eliminación.....77
10 Garantía.....77
11 Datos técnicos.....77

1 Notas importantes

Lea atentamente estas instrucciones y siga las indicaciones, directrices y advertencias incluidas en este manual para asegurarse de que instala, utiliza y mantiene correctamente el producto en todo momento. Estas instrucciones DEBEN conservarse junto con este producto.

Al utilizar el producto, usted confirma que ha leído cuidadosamente todas las instrucciones, directrices y advertencias, y que entiende y acepta cumplir los términos y condiciones aquí establecidos. Usted se compromete a utilizar este producto solo para el propósito y la aplicación previstos y de acuerdo con las instrucciones, directrices y advertencias establecidas en este manual del producto, así como de acuerdo con todas las leyes y reglamentos aplicables. La no lectura y observación de las instrucciones y advertencias aquí expuestas puede causarle lesiones a usted o a terceros, daños en el producto o daños en otras propiedades cercanas. Este manual del producto, incluyendo las instrucciones, directrices y advertencias, y la documentación relacionada, pueden estar sujetos a cambios y actualizaciones. Para obtener información actualizada sobre el producto, visite documents.dometic.com.

2 Explicación de los símbolos

Una palabra de advertencia señalará los mensajes de seguridad y de daño material, y también indicará el grado o nivel de gravedad del riesgo.

¡ADVERTENCIA!
Indica una situación peligrosa que, de no evitarse, puede ocasionar la muerte o lesiones graves.

¡ATENCIÓN!
Indica una situación peligrosa que, de no evitarse, puede ocasionar lesiones moderadas o leves.

¡AVISO!
Indica una situación peligrosa que, de no evitarse, puede provocar daños materiales.

NOTA Información complementaria para el manejo del producto.

3 Indicaciones de seguridad

¡ADVERTENCIA! El incumplimiento de estas advertencias podría acarrear la muerte o lesiones graves.

> La reparación del aparato solo podrá ser llevada a cabo por personal especializado y familiarizado con los riesgos y normas pertinentes. Las reparaciones realizadas incorrectamente pueden generar

situaciones de considerable peligro. En caso de necesitar una reparación, póngase en contacto con el centro de atención al cliente. de su país (véase dometic.com/dealer).

- El aparato debe instalarse de acuerdo con las normativas nacionales de instalaciones eléctricas y mecánicas.
- **Los aparatos eléctricos no son juguetes.** Los niños y las personas incapacitadas no tienen capacidad de percibir los peligros que representan los aparatos eléctricos. No deje que los niños usen aparatos eléctricos sin estar bajo su vigilancia.
- Las personas que, debido a discapacidades físicas, sensoriales o mentales, o que por falta de experiencia y conocimientos no estén en condiciones de manejar el equipo de forma segura, no deben utilizarlo sin la vigilancia o las indicaciones de una persona responsable.
- En caso de incendio, **no** abra la tapa superior del aparato. Utilice agentes autorizados para la extinción del fuego. No utilice agua para extinguir el fuego.
- El aparato debe almacenarse en un espacio donde no haya llamas abiertas (como un aparato de gas en funcionamiento, por ejemplo) ni fuentes de ignición (como un calentador eléctrico en funcionamiento).
- El aparato debe almacenarse horizontalmente en un lugar seco, ventilado y cubierto.
- No perfore ni queme el aparato.



¡ATENCIÓN! El incumplimiento de estas precauciones podría acarrear lesiones moderadas o leves.

- Ponga en marcha el aparato solamente si tiene la seguridad de que la carcasa y los cables no están dañados.
- No utilice el aparato cerca de fluidos inflamables ni en recintos cerrados.
- Asegúrese que no haya objetos inflamables situados o instalados cerca de la salida de aire. Debe mantenerse una distancia mínima de 10 cm.
- No acceda a las salidas de aire ni introduzca objetos extraños en el equipo.
- Utilice siempre gafas de seguridad y guantes de protección.



¡AVISO! Peligro de daños

- El aparato debe situarse de tal manera que se eviten posibles daños mecánicos.
- Antes de la instalación, compruebe si el montaje podría provocar daños en componentes del vehículo (como lámparas, armarios o puertas). Es posible que el fabricante del vehículo ya haya previsto puntos en los que se pueda practicar la abertura para montar el aparato sin riesgo de debilitar la estructura ni de cortar ningún cable de alimentación.
- Antes de la instalación, consulte al fabricante del vehículo si la estructura del mismo está diseñada para soportar el peso estático y las cargas del sistema de ventilación cuando el vehículo está en movimiento.
- Selle todas las aberturas realizadas para instalar el sistema de ventilación.
- Elija como lugar de montaje una zona llana y suficientemente nivelada en el centro del techo del vehículo entre dos perfiles longitudinales.
- Asegúrese de que en el vehículo no haya ningún objeto que pudiera obstaculizar la fijación de la caja de distribución de aire (ADB) ni la afluencia de aire fresco a través de las salidas de ventilación.
- No realice modificaciones en el aparato.
- No introduzca su vehículo en túneles de lavado automático si el equipo está instalado.

4 Volumen de entrega

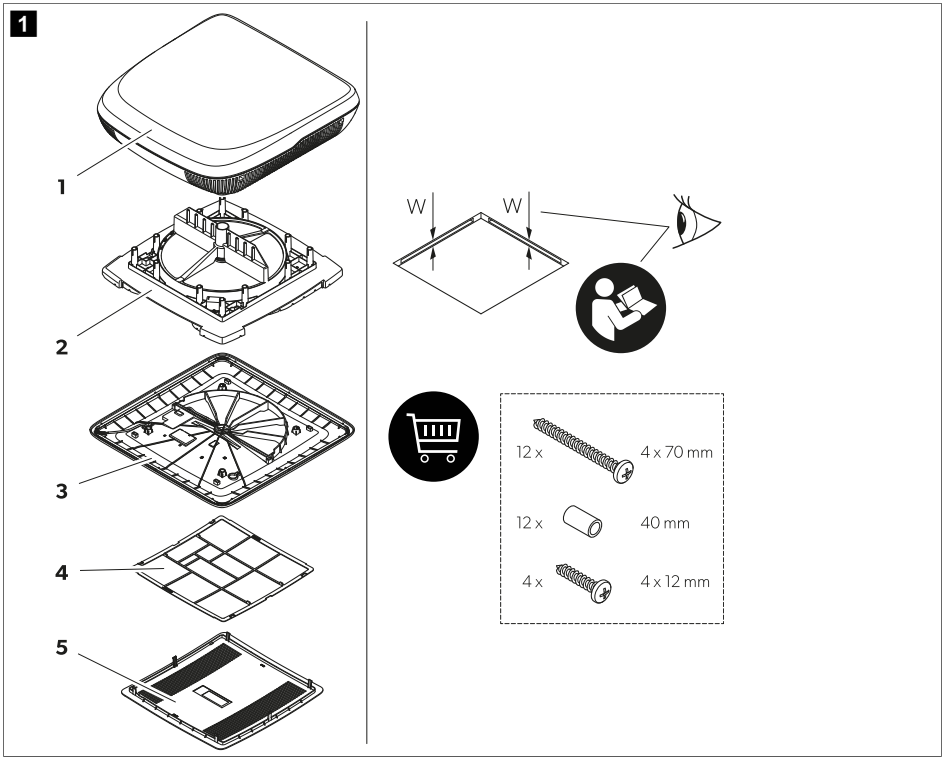

Elemento	Cantidad	Descripción
1	1	Unidad superior de techo con anillo central (solo para aberturas de techo de 400 × 400 mm)
2	1	Intercambiador de calor
3	1	Tapa interior
4	1	Filtro de aire
5	1	Tapa central
–	1	Kit de instalación (debe solicitarse por separado para ACC3100DWHA)
–	1	Guía rápida
–	–	Según el modelo: Manuales de instalación de accesorios

5 Accesorios

Producto	N.º de art.
Purificador de aire	9620005077

Producto	N.º de art.
Luz LED	9620005081
Booster	9600050054
Kit solar	9620005074
Filtro de aire interior	9620015799
Filtro de aire exterior	9620015800

6 Personal al que va dirigido el manual



Solo un técnico cualificado que haya demostrado sus habilidades y conocimientos relacionados con la construcción y el funcionamiento de equipos e instalaciones de automoción y domésticos, y que esté familiarizado con las normativas aplicables del país en el que se va a instalar y/o utilizar el equipo, y que haya recibido formación de seguridad para identificar y evitar los peligros implicados puede ocuparse de la instalación mecánica y eléctrica y configuración del aparato.

7 Uso previsto

El sistema de ventilación está diseñado para instalarse en caravanas, autocaravanas y embarcaciones de recreo.

El sistema de ventilación **no** es adecuado para:
- Casas
- Apartamentos
- Cruceros
- Máquinas de construcción
- Máquinas agrícolas
- Camiones

Este producto solo es apto para el uso previsto y la aplicación de acuerdo con estas instrucciones.

Este manual proporciona la información necesaria para la correcta instalación y/o funcionamiento del producto. Una instalación deficiente o un uso y mantenimiento inadecuados conllevan un rendimiento insatisfactorio y posibles fallos.

El fabricante no se hace responsable de ninguna lesión o daño en el producto ocasionados por:

- Una instalación, un montaje o una conexión incorrectos, incluido un exceso de tensión
- Un mantenimiento incorrecto o el uso de piezas de repuesto distintas de las originales proporcionadas por el fabricante
- Modificaciones realizadas en el producto sin el expreso consentimiento del fabricante
- Uso con una finalidad distinta de la descrita en las instrucciones

Dometic se reserva el derecho de cambiar la apariencia y las especificaciones del producto.

8 Instalación



¡ADVERTENCIA! Riesgo de electrocución

> El suministro de energía eléctrica debe ser conectado por un electricista cualificado que tenga capacidad demostrada y conocimientos relacionados con la construcción y el funcionamiento de equipos e instalaciones eléctricas, y que haya recibido formación en materia de seguridad para identificar y evitar los peligros asociados.

> Desconecte todas las fuentes de alimentación cuando manipule el sistema de ventilación.
> Asegúrese de que el aparato no se pueda volver a conectar.



¡ADVERTENCIA! Riesgo de electrocución

> El aparato debe instalarse cumpliendo las normativas nacionales sobre cableado.
> Si el aparato sustituye una ventanilla o trampilla con una función de ventilación forzada de seguridad, es necesario añadir un dispositivo de ventilación de seguridad adicional (por ejemplo, un ventilador de tipo seta o similar). En caso de duda, consulte al fabricante del vehículo.



¡ATENCIÓN! Peligro de lesiones

> Un montaje incorrecto del sistema de ventilación puede provocar daños irreparables en el aparato y poner en peligro la seguridad del usuario.
> Si necesita arrastrar o levantar el sistema de ventilación, hágalo siempre con la ayuda de otra persona.
> Antes de instalar el aparato (al realizar perforaciones, al atornillar, etc.) compruebe la ubicación del cableado existente en la zona de montaje, tanto los propios cables como otros componentes, sobre todo los que no están a la vista.
> Conecte y tienda los cables de tal forma que no se pueda tropezar con ellos ni puedan resultar dañados.
> Utilice siempre gafas de seguridad y guantes de protección.



¡AVISO! Peligro de daños

> Utilice conductos para cables si va a tender cables por paredes con bordes afilados.
> No coloque cables sueltos ni muy doblados sobre materiales conductores de electricidad (metales).
> No someta los cables a tracción.
> Preste atención a las relaciones estáticas del techo del vehículo. El techo del vehículo debe poder soportar el peso del sistema de ventilación sin hundirse ni deformarse. En caso de duda, consulte al fabricante del vehículo.

Elección de la forma de instalar el sistema de ventilación



NOTA

- Elija una zona llana y suficientemente nivelada en el centro del vehículo.
- La inclinación del techo en la superficie de montaje no debe superar los 5°. La inclinación puede ser de hasta 15° hacia abajo en el sentido de avance.

> Elija cómo desea instalar el sistema de ventilación:

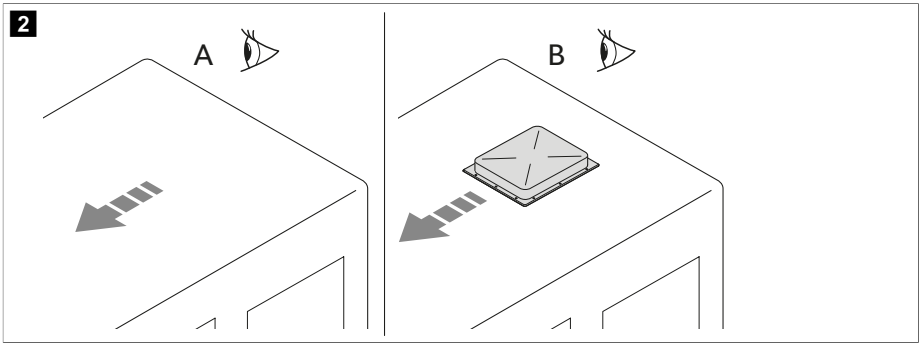

- Practicando una abertura nueva (**A**). En este caso la abertura se debe reforzar con un marco apropiado.
- Utilizando una abertura existente en el vehículo (**B**), como un techo solar, o sustituyendo un aparato antiguo.

Practicar una nueva abertura

1. Elija una zona en el centro del techo situada entre dos perfiles longitudinales.
2. Marque la ubicación y el tamaño de la abertura.

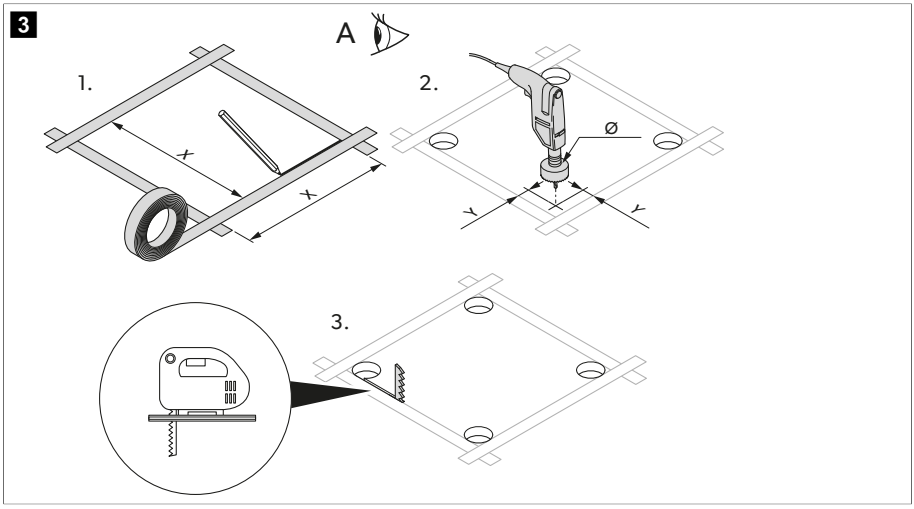

	Versión 1	Versión 2
X	355 mm	400 mm
Y	5 mm	12 mm
Ø	10 mm	24 mm

3. Perfore las esquinas.

¡AVISO! Peligro de daños
Asegúrese de que no haya ningún cable eléctrico dañado. Compruebe la ubicación de los cables eléctricos.

4. Corte cuidadosamente la abertura en el techo con una sierra de calar o una herramienta similar.
5. Compruebe si es necesario reforzar la abertura practicada en el techo.

NOTA Los bordes deben estar paralelos entre sí.

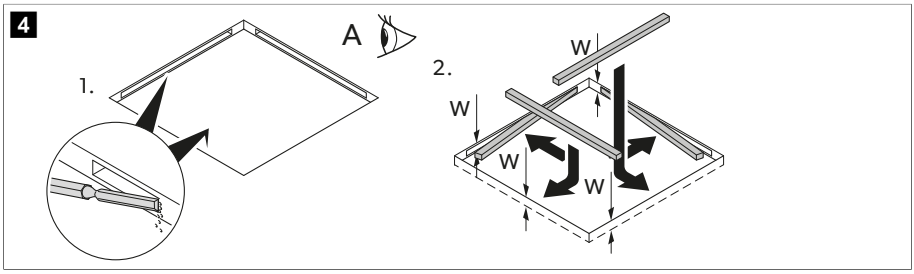

6. En caso necesario, retire el aislamiento de espuma en función de la anchura de sus guías de refuerzo (no incluidas en el volumen de entrega).
7. Encaje las guías de refuerzo.

Instalación en una abertura existente

1. Retire todos los tornillos y fijaciones del aparato o techo solar existentes.

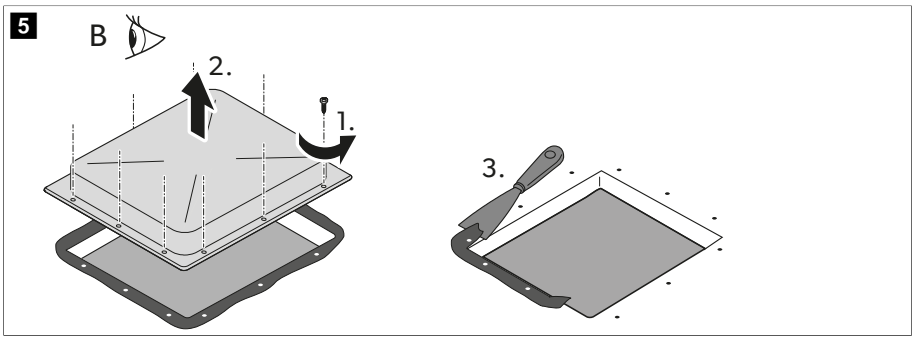

2. Extraiga el techo solar o el dispositivo.
3. Retire el material de sellado alrededor de la abertura utilizando un rascador o una herramienta similar.

Instalación de accesorios opcionales (según el modelo)

¡AVISO! Peligro de daños
> Siga la secuencia de instalación correcta antes de realizar las conexiones eléctricas.
> Tenga en cuenta los manuales de instalación de los accesorios (opcional).

1. Unidad superior del techo
2. Panel solar (opcional)
3. Tira de luces LED (opcional)
4. Módulo de purificación del aire (opcional)
5. Intercambiador de calor
6. Booster (opcional)
7. Tapa interior

Tendido de cables de conexión

1. Compruebe que la tensión indicada en la placa de características sea la misma que la de la fuente de alimentación. El sistema de ventilación debe estar conectado a un circuito eléctrico capaz de suministrar la corriente necesaria.
2. Instale un interruptor omnipolar con una distancia de apertura de los contactos de al menos 3 mm en el lado de la instalación.
3. Seleccione la sección del cable de alimentación correspondiente a la longitud:
   - Longitud < 7,5 m: 1,5 mm²
   - Longitud > 7,5 m: 2,5 mm²
4. Practique una abertura en un lado para pasar el cable de alimentación.

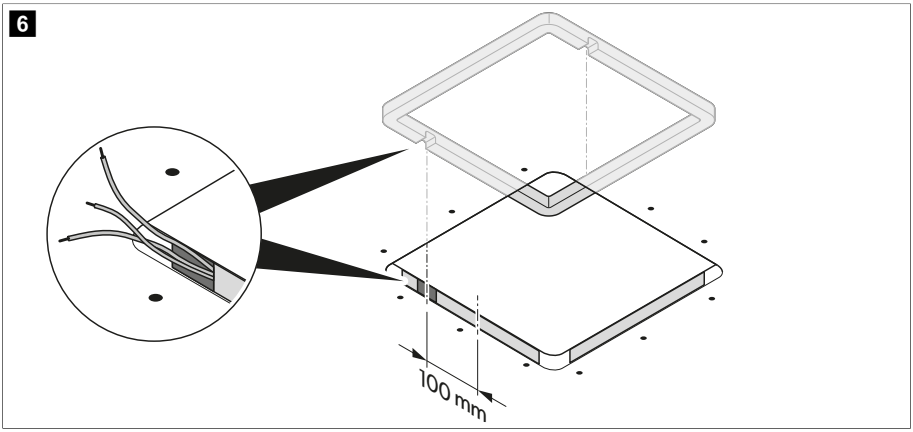

5. Introduzca el cable de alimentación en el interior del vehículo a través de la abertura.

Instalación de la unidad superior del techo

1. Solo para la versión 1: Retire el anillo central de la unidad superior del techo.

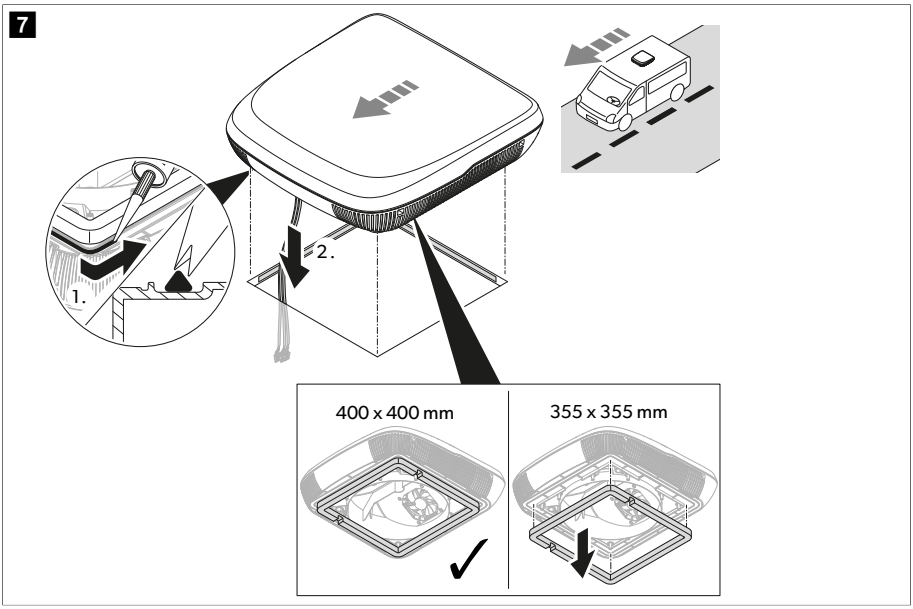

2. Selle en derredor del marco del techo con un compuesto sellador de butilo flexible que no se endurezca (por ejemplo, SikaLastomer-710, Selleys Butyl Mastic, masilla selladora de butilo Bostik o productos similares). Siga también las indicaciones del fabricante del sellador.
3. Suba la unidad superior al techo del vehículo. Tenga en cuenta el sentido de la marcha.
4. Coloque la unidad superior en el centro del techo del vehículo.
5. Retire la brida para cables de la unidad del techo y pase los cables a través de la abertura correspondiente hacia el interior del vehículo.

Instalación del módulo de purificación del aire (opcional)

1. Fije el módulo de purificación del aire al intercambiador de calor.

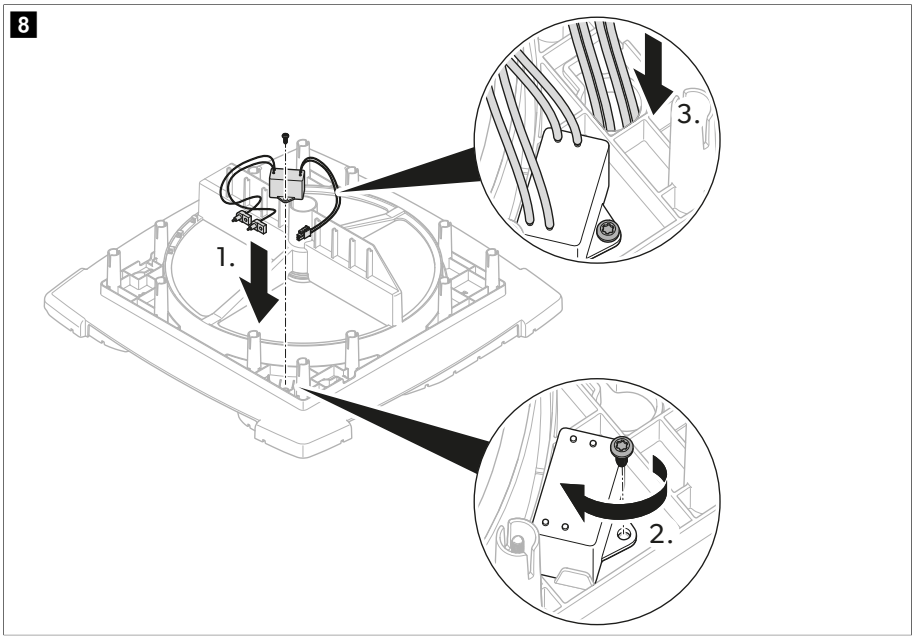

2. Pase el cable por el pasante del orificio hasta la parte inferior del intercambiador de calor.
3. Monte la aguja de ionización.

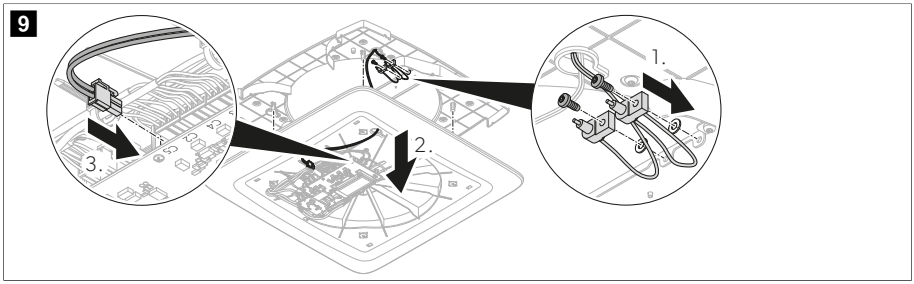

Instalación del intercambiador de calor

1. Dependiendo del grosor del techo, corte a la longitud necesaria los separadores suministrados con el kit de fijación.

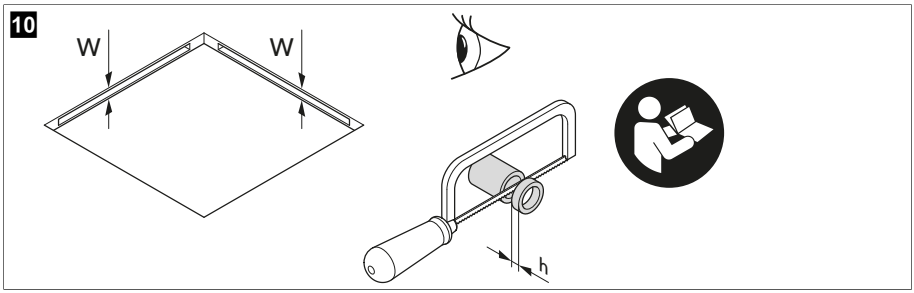

Grosor del techo (W)	Longitud requerida para los separadores (h)
23 mm	–
24 mm	2 mm
25 mm	
26 mm	4 mm
27 mm	
28 mm	6 mm
29 mm	
30 mm	8 mm
31 mm	
32 mm	10 mm
33 mm	
34 mm	12 mm
35 mm	
36 mm	14 mm
37 mm	
38 mm	16 mm
39 mm	
40 mm	18 mm
41 mm	
42 mm	20 mm
43 mm	
44 mm	22 mm
45 mm	
46 mm	24 mm
47 mm	
48 mm	26 mm

Grosor del techo (W)	Longitud requerida para los separadores (h)
49 mm	
50 mm	28 mm
51 mm	
52 mm	30 mm
53 mm	
54 mm	32 mm
55 mm	
56 mm	34 mm
57 mm	
58 mm	36 mm
59 mm	
60 mm	38 mm

2. Pase los cables por el pasante del orificio del intercambiador de calor.

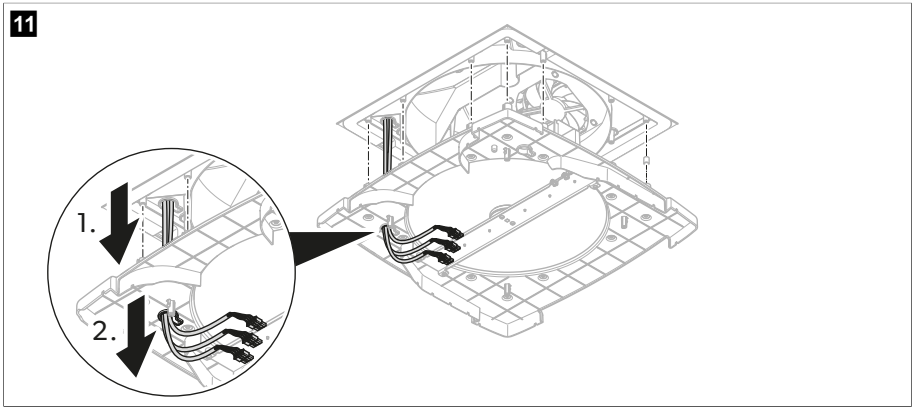

3. Introduzca los separadores en los orificios de los tornillos desde la parte superior del intercambiador de calor.

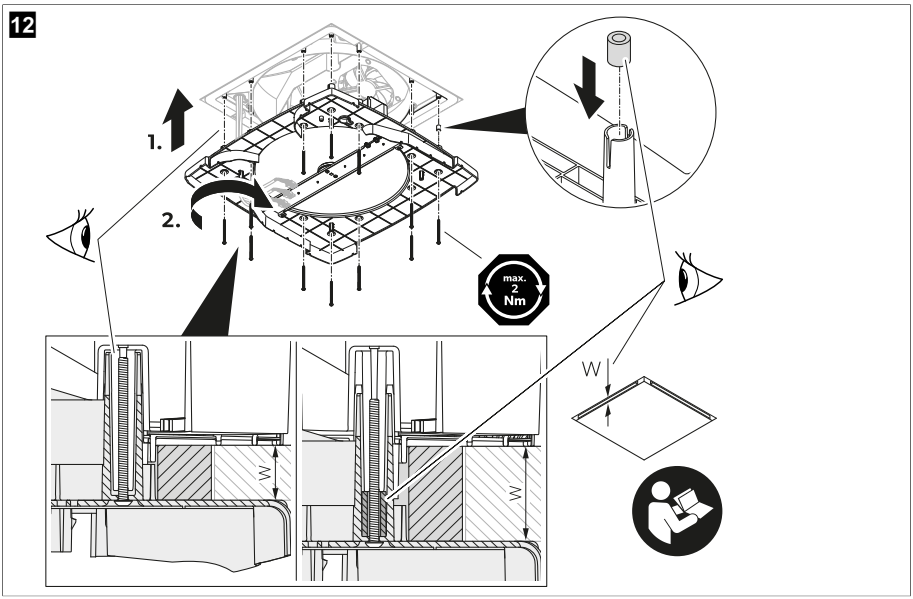

4. **¡AVISO! Peligro de daños**
   Asegúrese de que no haya ningún cable presionado ni pellizcado.

   Alinee el intercambiador de calor con la unidad de la parte superior del techo.

5. Fije el intercambiador de calor a la unidad superior a través del techo con los 12 pernos suministrados con el kit de fijación. Apriete los pernos con una llave dinamométrica y con un par de apriete máximo de 1,2 Nm.

Instalación de la tapa interior

1. Pase los cables por el pasante del orificio de la tapa interior.

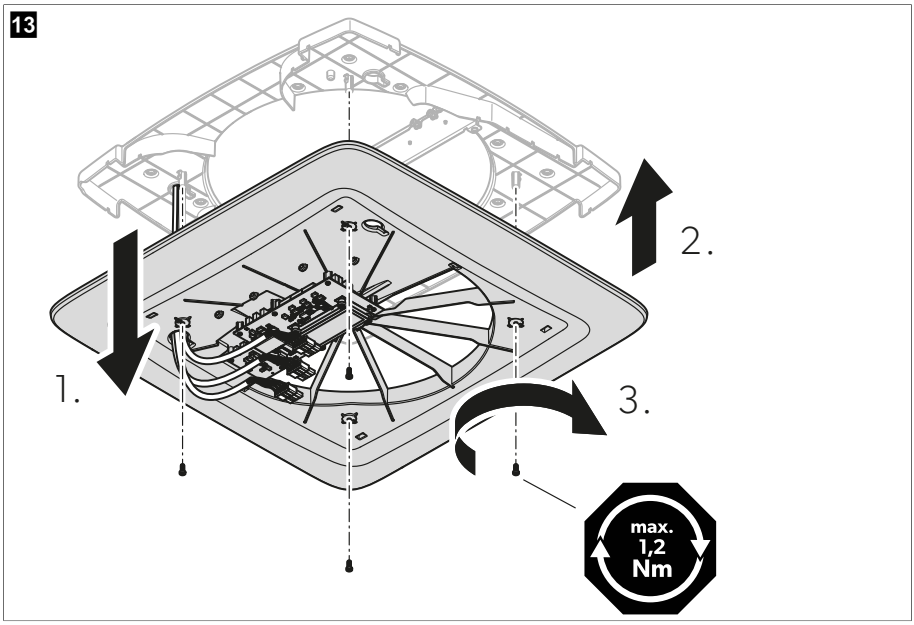

2. **¡AVISO! Peligro de daños**
   Asegúrese de que no haya ningún cable presionado ni pellizcado.

   Una la tapa interior al intercambiador de calor.

3. Fije la tapa interior al intercambiador de calor con los 4 pernos suministrados con el kit de fijación. Apriete los pernos con una llave dinamométrica y con un par de apriete máximo de 1,2 Nm.

Instalación de la tira de luces LED (opcional)

> Fije las tiras de luces LED a la tapa interior.

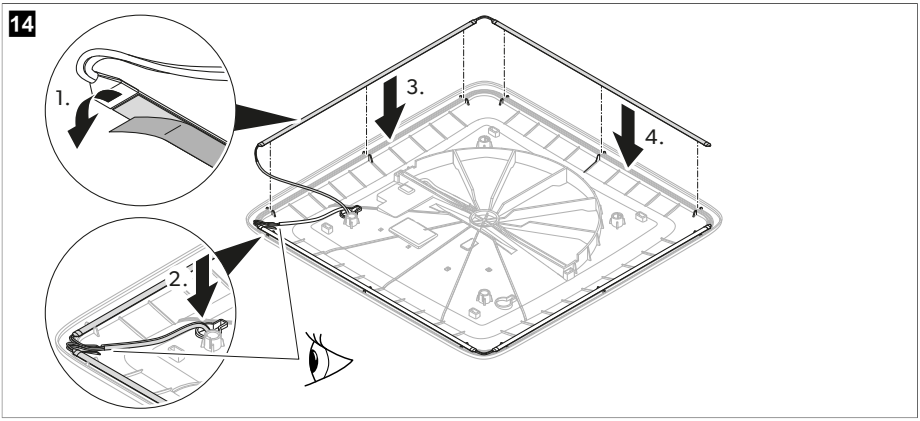

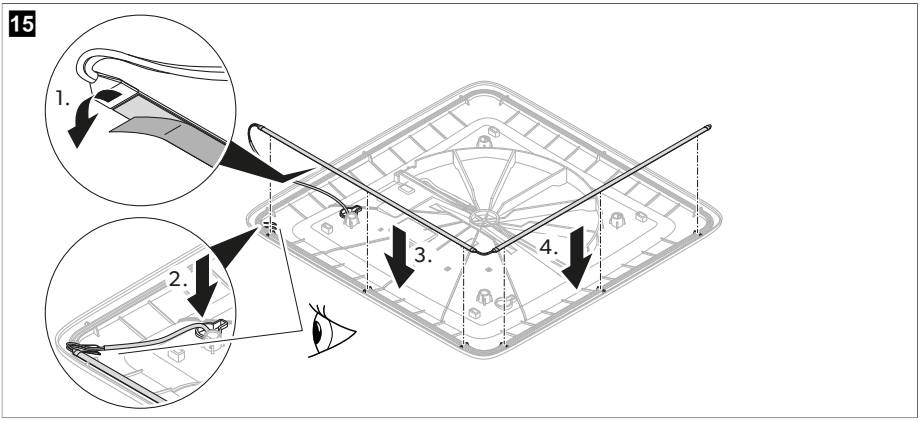

Conexión eléctrica

1. Conecte las clavijas a las tomas.

16

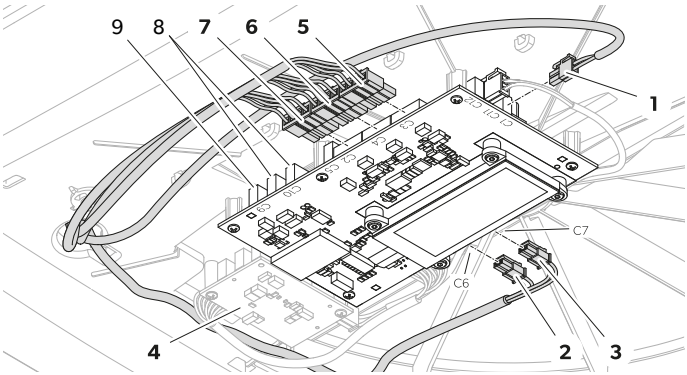

Elemento	Clavija	Descripción
1	C1	Alimentación de entrada de la batería del vehículo
2	C6	Salida tira de luces LED (opcional)
3	C7	Salida tira de luces LED (opcional)
4	–	Placa de circuito impreso secundario (opcional)
5	C3	Salida ventilador 1
6	C4	Salida ventilador 2
7	C2	Salida motor
–	C5	Salida módulo de purificación del aire (opcional)
8	C10	Comunicación CAN (opcional)
9	C9	Comunicación LIN (opcional)

2. Asegure los cables con bridas.

17

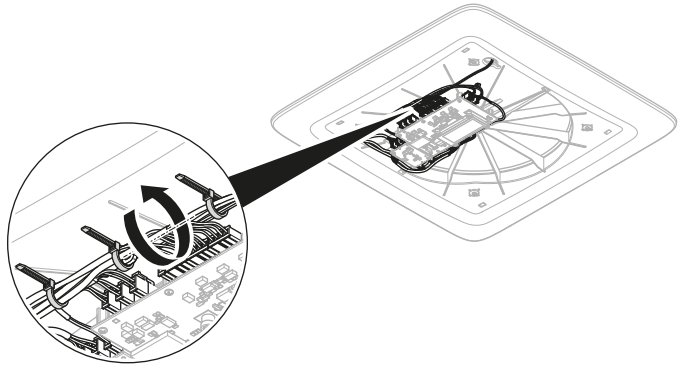

Instalación de la tapa central de la ADB

1. Compruebe que los filtros estén completamente introducidos.

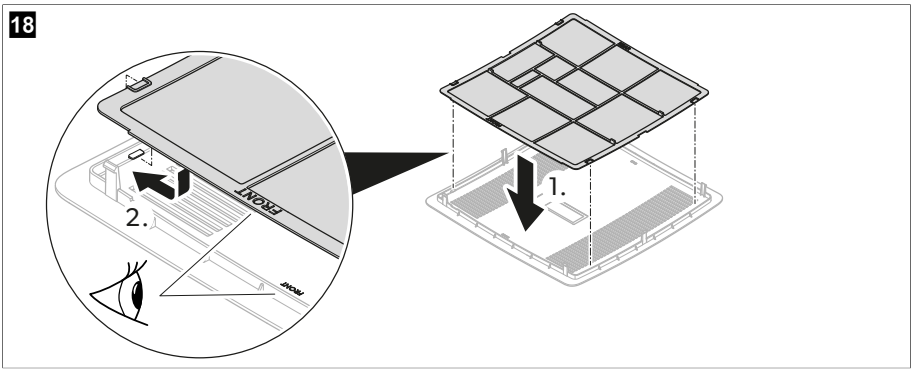

2. Enganche la tapa central de la ADB a la tapa interior.

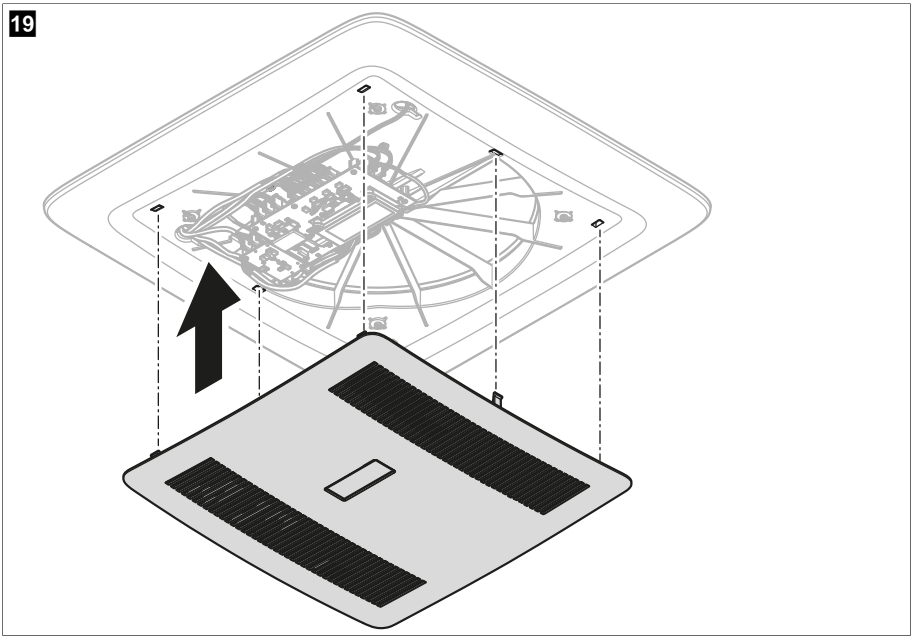

3. Pregunte al fabricante del vehículo si es necesario realizar una inspección técnica tras instalar un sistema de ventilación y si hay que cambiar los datos de altura registrados en la documentación del vehículo.

v El montaje está finalizado.

4. Conecte la fuente de alimentación y compruebe si el sistema de ventilación funciona.

9 Eliminación



Reciclaje de productos con baterías normales, baterías recargables y fuentes de luz: Quite todas las pilas, baterías recargables y fuentes de luz antes de reciclar el producto. Entregue las baterías defectuosas o usadas en un establecimiento especializado o deposítelas en un punto de recogida de residuos. No deseche ninguna pila, batería recargable ni fuente de luz con la basura doméstica. Cuando vaya a desechar definitivamente el producto, infórmese en el centro de reciclaje más cercano o en un comercio especializado sobre las normas pertinentes de gestión de residuos. El producto podrá desecharse gratuitamente.



Reciclaje del material de embalaje: Si es posible, deseche el material de embalaje en el contenedor de reciclaje adecuado.

10 Garantía

Para tramitar la reparación y la garantía, incluya los siguientes documentos cuando envíe el aparato:

- Una copia de la factura con fecha de compra
- El motivo de la reclamación o una descripción de la avería

Tenga en cuenta que una reparación por medios propios o no profesionales puede tener consecuencias de seguridad y suponer la anulación de la garantía.

11 Datos técnicos

	ACC3100DWHA	**ACC3100DWHWLDA**
Tensión de entrada	12 V⎓	
Potencia de entrada máxima	7,6 W	16,5 W
Consumo de potencia máximo	0,18 kWh/24h 15,2 Ah/24 h	0,40 kWh/24h 33 Ah/24 h
Consumo de potencia mínimo	0,06 kWh/24h 4,9 Ah/24 h	
Rango de temperatura de funcionamiento	–20 °C (–4 °F) … 70 °C (158 °F)	
Clase de protección	IPX4	
Fusible externo	3 A	
Abertura de ventilación del techo	150 cm²	
Dimensiones de la unidad superior de techo (An x L x Al)	542,6 × 553 × 127 mm	
Dimensiones de la unidad de distribución de aire (An x L x Al)	517,6 × 517,6 × 46 mm	
Grosor de techo	23 … 60 mm	
Nivel de ruido exterior	43 dB(A)	
Nivel de ruido interior	52 dB(A)	
Nivel de ruido interior (modo de espera)	35 dB(A)	

	ACC3100DWHA	ACC3100DWHWLDA
Frecuencia	2,4 GHz	
Potencia máxima de radiofrecuencia	19,14 dBm	
Ventilación	30 … 50 m³/h	
Eficiencia de recuperación de calor	72 … 87 %	
Peso	7 kg	7,14 kg
Características	**Ampliable con:** • Tira de luces LED • Módulo de purificación del aire • Booster • Panel solar	**Se suministra con:** • Tira de luces LED • Módulo de purificación del aire • Kit de instalación **Ampliable con:** • Booster • Panel solar
Homologaciones		

Português

1 Notas importantes..... 79
2 Explicação dos símbolos..... 79
3 Indicações de segurança..... 79
4 Material fornecido..... 81
5 Acessórios..... 82
6 Grupo alvo..... 82
7 Utilização adequada..... 82
8 Instalação..... 82
9 Eliminação..... 96
10 Garantia..... 96
11 Dados técnicos..... 96

1 Notas importantes

Leia atentamente as presentes instruções e siga todas as instruções, orientações e avisos incluídos neste manual, de modo a garantir a correta instalação, utilização e manutenção do produto. É OBRIGATÓRIO manter estas instruções junto com o produto.

Ao utilizar o produto, está a confirmar que leu atentamente todas as instruções, orientações e avisos, e que compreende e aceita cumprir os termos e condições estabelecidos no presente manual. Aceita utilizar este produto exclusivamente para o fim e a aplicação a que se destina e de acordo com as instruções, orientações e avisos estabelecidos neste manual, assim como de acordo com todas as leis e regulamentos aplicáveis. Caso não leia nem siga as instruções e os avisos aqui estabelecidos, poderá sofrer ferimentos pessoais ou causar ferimentos a terceiros e o produto ou outros materiais nas proximidades poderão ficar danificados. Este manual do produto, incluindo as instruções, orientações e avisos, bem como a documentação relacionada, podem estar sujeitos a alterações e atualizações. Para consultar as informações atualizadas do produto, visite documents.dometic.com.

2 Explicação dos símbolos

As palavras de advertência identificam mensagens de segurança e mensagens de danos à propriedade, assim como o grau ou nível de seriedade do perigo.

AVISO!
Indica uma situação perigosa que, se não for evitada, pode causar a morte ou ferimentos graves.

PRECAUÇÃO!
Indica uma situação perigosa que, se não for evitada, pode causar ferimentos ligeiros ou moderados.

NOTA!
Indica uma situação que, se não for evitada, pode causar danos materiais.

OBSERVAÇÃO Informações complementares para a utilização do produto.

3 Indicações de segurança

AVISO! O incumprimento destes avisos poderá resultar em morte ou ferimentos graves.

> O aparelho apenas pode ser reparado por técnicos familiarizados com os perigos inerentes e com as normas em vigor. Reparações inadequadas podem originar perigos graves. Em caso de reparação, entre em contacto com o centro de assistência técnica do seu país (consulte dometic.com/dealer).

- O aparelho deve ser instalado em conformidade com os regulamentos nacionais aplicáveis de instalação elétrica e mecânica.
- **Os aparelhos elétricos não são um brinquedo.** As crianças não conseguem avaliar adequadamente os perigo decorrentes dos equipamentos elétricos. Não permita que as crianças utilizem equipamentos elétricos sem supervisão.
- As pessoas que não estão aptas a utilizar o aparelho de modo seguro devido a incapacidade física, sensorial ou mental ou devido à sua inexperiência, não devem utilizar o aparelho sem a supervisão ou as instruções de uma pessoa responsável.
- Em caso de incêndio, **não** retire a tampa superior do aparelho. Utilize antes os agentes de extinção permitidos. Não utilize água para apagar incêndios.
- O aparelho deve ser armazenado numa divisão sem chamas sem proteção (por exemplo, um aparelho a gás) nem fontes de ignição em funcionamento contínuo (por exemplo, um aquecedor elétrico).
- O aparelho deve ser armazenado em posição horizontal num local seco, ventilado e abrigado.
- Não fure nem queime o aparelho.



PRECAUÇÃO! O incumprimento destas advertências poderá resultar em ferimentos ligeiros ou moderados.

- Coloque o aparelho em funcionamento apenas se tiver a certeza de que a caixa e os cabos não estão danificados.
- Não coloque o aparelho próximo de líquidos inflamáveis nem em espaços fechados.
- Certifique-se de que não há objetos inflamáveis armazenados ou instalados nas proximidades da saída de ar. Deve ser mantida uma distância de, pelo menos, 10 cm.
- Não coloque as mãos nas saídas de ar e não insira objetos estranhos no aparelho.
- Utilize sempre óculos e luvas de proteção.



NOTA! Risco de danos

- O aparelho deve ser armazenado de modo a evitar danos mecânicos.
- Antes de instalar, verifique se a instalação do aparelho pode danificar quaisquer componentes do veículo (por exemplo, lâmpadas, armários, portas). É provável que o fabricante do veículo já tenha fornecido pontos nos quais pode ser realizada a abertura para a montagem do aparelho sem o risco de enfraquecer a estrutura ou de corte dos cabos elétricos.
- Antes da instalação, esclareça junto do fabricante automóvel se a estrutura foi concebida para o peso estático e as cargas do sistema de ventilação com o veículo em movimento.
- Sele todas as aberturas feitas durante a instalação do sistema de ventilação.
- Selecione como lugar de montagem uma zona plana e suficientemente lisa no centro do tejadilho do veículo, entre dois perfis longitudinais.
- Assegure que não existe nenhum objeto no interior do veículo que impeça a fixação da caixa de distribuição de ar (ADB) ou a passagem de ar fresco pelas saídas de ar.
- Não deve executar quaisquer alterações ou modificações no aparelho.
- Nunca lave o veículo em sistemas de lavagem automáticos com o aparelho montado.

4 Material fornecido

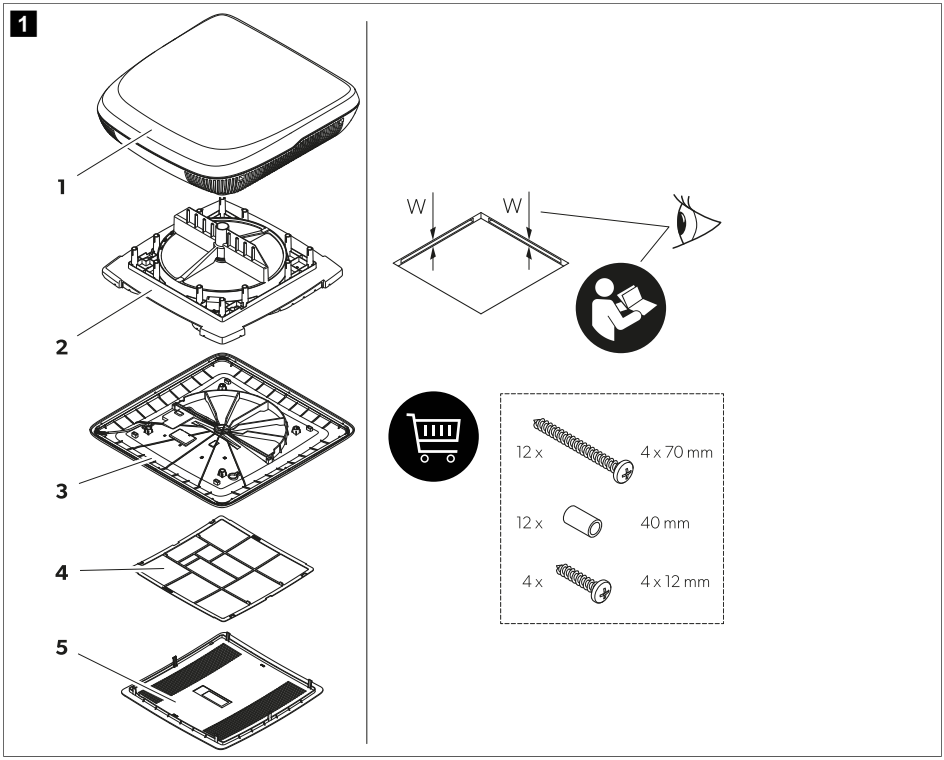

Item	Quantidade	Descrição
1	1	Unidade de tejadilho com moldura de centragem (apenas para aberturas de tejadilho 400 × 400 mm)
2	1	Unidade de permutador térmico
3	1	Tampa interior
4	1	Filtro de ar
5	1	Tampa central
–	1	Conjunto de montagem (encomendar em separado para AC-C3100DWHA)
–	1	Manual de instruções resumido
–	–	Dependendo do modelo: instruções de montagem para acessórios

5 Acessórios

Produto	N.º art.
Purificador de ar	9620005077
Lâmpada LED	9620005081
Performance booster	9600050054
Kit solar	9620005074
Filtro de ar interior	9620015799
Filtro de ar exterior	9620015800

6 Grupo alvo



A instalação mecânica e elétrica e a configuração do aparelho têm de ser efetuadas por um técnico qualificado com capacidades e conhecimentos comprovados relacionados com a construção e operação de equipamento e instalações automóveis e domésticos, e que esteja familiarizado com as normas aplicáveis no país em que o equipamento será instalado e/ou utilizado. Além disso, este técnico deve ter concluído formação em segurança para identificar e evitar os perigos envolvidos.

7 Utilização adequada

O sistema de ventilação foi concebido para uma montagem em autocaravanas, caravanas e embarcações de recreio.

O sistema de ventilação **não** é adequado para:
- Moradias
- Apartamentos
- Navios de cruzeiro
- Máquinas de construção
- Máquinas agrícolas
- Camiões

Este produto destina-se exclusivamente à aplicação e aos fins pretendidos com base nestas instruções.

Este manual fornece informações necessárias para proceder a uma instalação e/ou a uma operação adequadas do produto. Uma instalação e/ou uma operação ou manutenção incorretas causarão um desempenho insatisfatório e uma possível avaria.

O fabricante não aceita qualquer responsabilidade por danos ou prejuízos no produto resultantes de:

- Instalação, montagem ou ligação incorretas, incluindo sobretensões
- Manutenção incorreta ou utilização de peças sobressalentes não originais fornecidas pelo fabricante
- Alterações ao produto sem autorização expressa do fabricante
- Utilização para outras finalidades que não as descritas no presente manual

A Dometic reserva-se o direito de alterar o design e as especificações do produto.

8 Instalação



AVISO! Risco de eletrocussão

> A ligação elétrica tem que ser efetuada por um eletricista especializado que possua os conhecimentos e as competências necessários para a construção e operação de instalações e equipamentos elétricos e que tenha formação em segurança relativamente à identificação e prevenção dos perigos envolvidos.
> Durante os trabalhos no sistema de ventilação, desligue todas as fontes de alimentação.
> Certifique-se de que não é possível ligar novamente o aparelho.



AVISO! Risco de eletrocussão

> A instalação elétrica do aparelho deve ser efetuada em conformidade com os regulamentos nacionais aplicáveis.
> Se o aparelho substituir uma janela ou escotilha com uma função de ventilação forçada importante para a segurança, é necessário adicionar um aparelho de ventilação de segurança extra (p. ex., um ventilador de tipo cogumelo ou semelhante). Em caso de dúvida, consulte o fabricante do veículo.



PRECAUÇÃO! Perigo de ferimentos

> Uma montagem incorreta do sistema de ventilação pode causar danos irreparáveis no aparelho e comprometer a segurança do utilizador.
> Transporte ou eleve o sistema de ventilação sempre com a ajuda de outra pessoa.
> Antes da instalação, verifique a localização dos chicotes de cabos existentes, dos cabos e de outros componentes na área de instalação, em especial, dos componentes não visíveis durante a instalação (ao furar ou aparafusar, etc.).
> Fixe os cabos e coloque-os de modo a excluir riscos de tropeções e de danos.
> Utilize sempre os óculos e as luvas de proteção.



NOTA! Risco de danos

> Se os cabos tiverem de ser passados por paredes com arestas afiadas, utilize tubos vazios ou tubos de passar cabos.
> Não coloque os cabos soltos ou dobrados junto de materiais eletrocondutores (metal).
> Não puxe pelos cabos.
> Tenha em atenção a resistência estrutural do tejadilho do veículo. O tejadilho do veículo deve poder suportar o peso do sistema de ventilação sem ficar comprimido ou deformado. Em caso de dúvida, consulte o fabricante do veículo.

Escolher como instalar o sistema de ventilação



OBSERVAÇÃO

- Escolha uma área plana e suficientemente nivelada no centro do veículo.
- A inclinação do tejadilho na superfície de montagem não deve ser superior a 5°. É possível uma inclinação descendente na direção de condução até 15°.

> Escolha como instalar o sistema de ventilação:

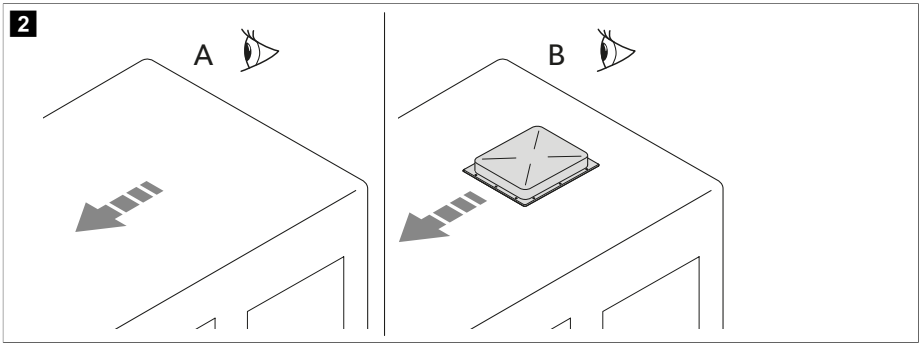

- Faça uma nova abertura (**A**). Neste caso, a abertura deve ser reforçada por uma moldura adequada.
- Utilize uma abertura já existente no veículo (**B**), tal como uma escotilha de tejadilho ou substituindo um aparelho antigo.

Criar uma nova abertura

1. Selecione uma zona no centro do tejadilho entre dois perfis longitudinais.
2. Trace a posição e o tamanho da abertura.

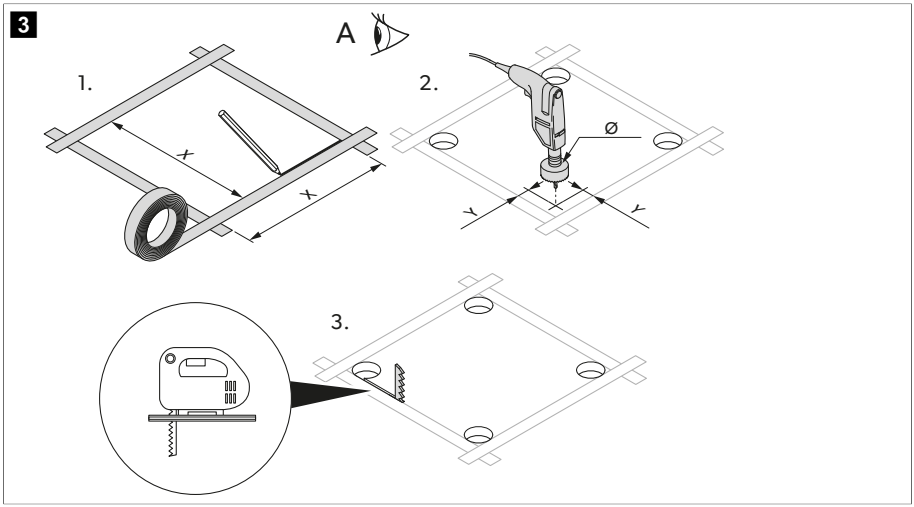

	Versão 1	Versão 2
X	355 mm	400 mm
Y	5 mm	12 mm
Ø	10 mm	24 mm

3. Faça os furos nos cantos.

NOTA! Risco de danos
Certifique-se de que nenhum cabo elétrico é danificado. Verifique onde estão localizados os cabos elétricos.

4. Recorte cuidadosamente a abertura no tejadilho com uma serra tico-tico ou uma ferramenta semelhante.
5. Verifique se a abertura no tejadilho tem de ser reforçada.

OBSERVAÇÃO As bordas têm de estar paralelas entre si.

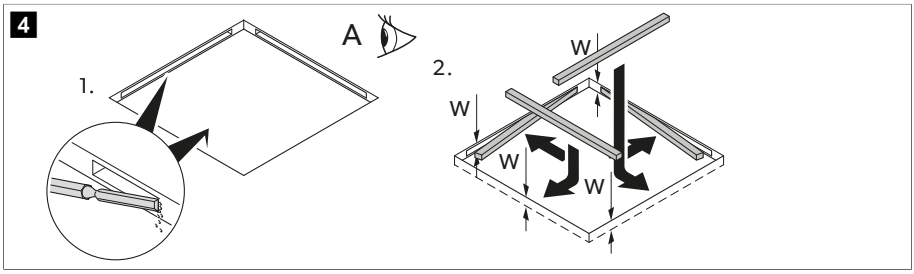

6. Se for necessário, retire a espuma de acordo com a largura das suas guias de reforço (não incluídas no material fornecido).
7. Encaixe as guias de reforço.

Montar numa abertura existente

1. Retire todos os parafusos e fixações da escotilha ou do aparelho.

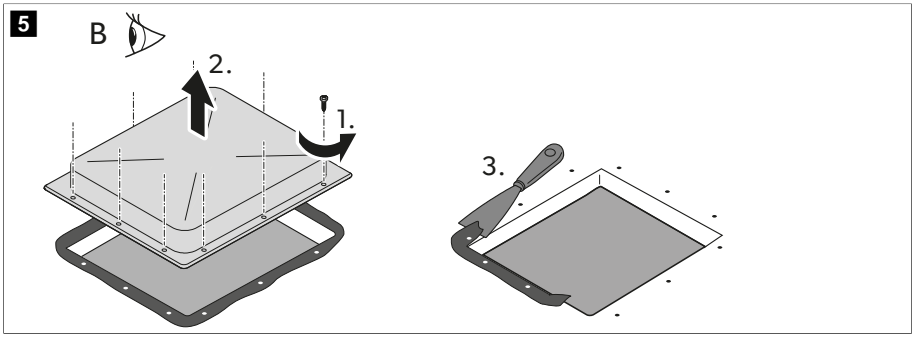

2. Remova a escotilha ou o aparelho.
3. Retire a massa de vedação à volta com um raspador ou uma ferramenta semelhante.

Instalar acessórios opcionais (dependendo do modelo)

NOTA! Risco de danos
> Tenha em atenção a sequência de instalação correta antes de fazer as ligações elétricas.
> Tenha em atenção as instruções de montagem dos acessórios (opcionais).

1. Unidade de tejadilho
2. Painel solar (opcional)
3. Faixa de LED (opcional)
4. Módulo de purificação de ar (opcional)
5. Unidade de permutador térmico
6. Performance booster (opcional)
7. Tampa interior

Instalar os cabos de ligação

1. Verifique se a indicação de tensão na placa de dados do sistema de ventilação corresponde à da fonte de alimentação existente. O sistema de ventilação tem de ser ligado a um circuito elétrico apto a fornecer a corrente necessária.
2. Do lado da montagem, instale um interruptor omnipolar com uma abertura de contacto com, pelo menos, 3 mm de largura.
3. Selecione a secção transversal do cabo da fonte de alimentação de acordo com o comprimento:
   - Comprimento < 7,5 m: 1,5 mm²
   - Comprimento > 7,5 m: 2,5 mm²
4. Crie uma abertura num dos lados de forma a passar o cabo da fonte de alimentação.

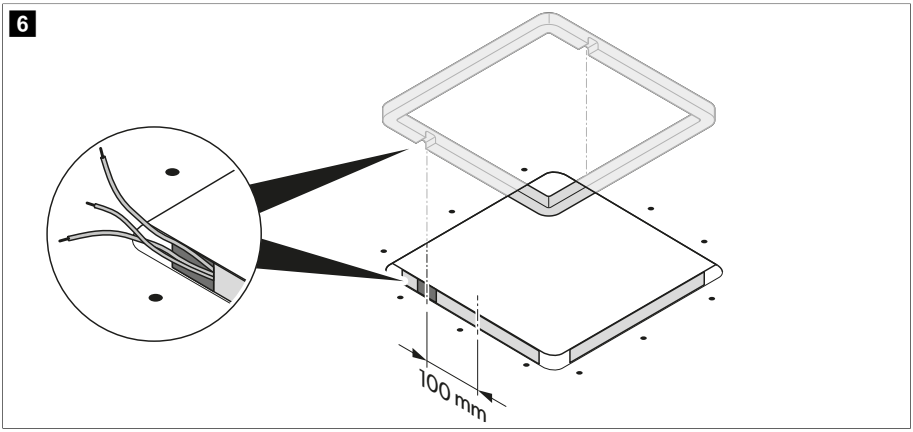

5. Passe o cabo da fonte de alimentação pela abertura até ao interior do veículo.

Instalar a unidade de tejadilho

1. Apenas para a versão 1: Retire a moldura de centragem na unidade de tejadilho.

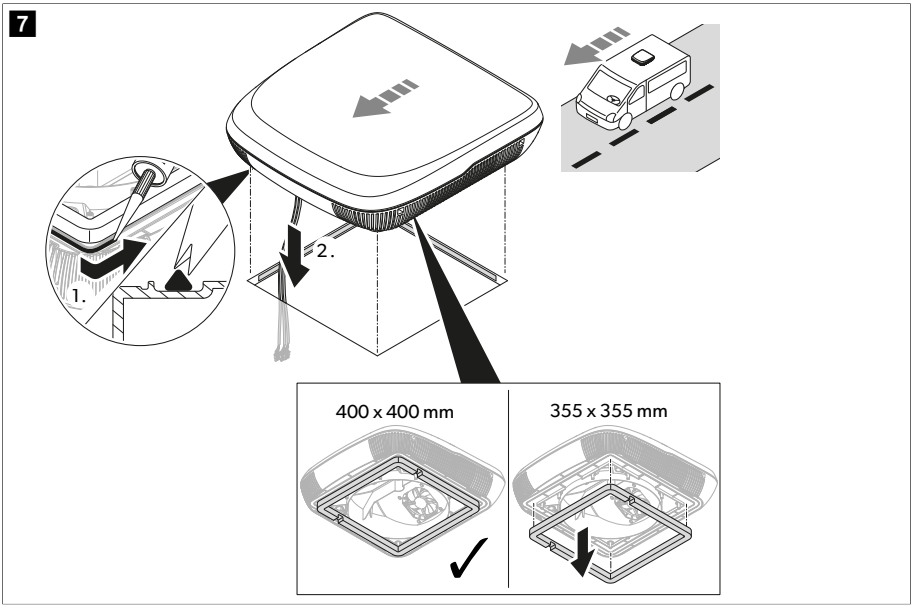

2. Vede a área em torno da moldura do tejadilho com um material selante butílico plástico que não endureça (por ex., SikaLastomer-710, mástique butílico Selleys, massa de vedação butílica Bostik EzyCaulk ou produtos semelhantes). Tenha em atenção as instruções do fabricante da massa de vedação.
3. Eleve a unidade de tejadilho para cima do tejadilho do veículo. Tenha em conta o sentido de direção da condução.
4. Posicione a unidade de tejadilho em posição central no tejadilho do veículo.
5. Retire a braçadeira para cabos na unidade de tejadilho e passe os cabos para o interior do veículo, através da abertura correspondente.

Instalar o módulo de purificação de ar (opcional)

1. Fixe o módulo de purificação de ar à unidade de permutador térmico.

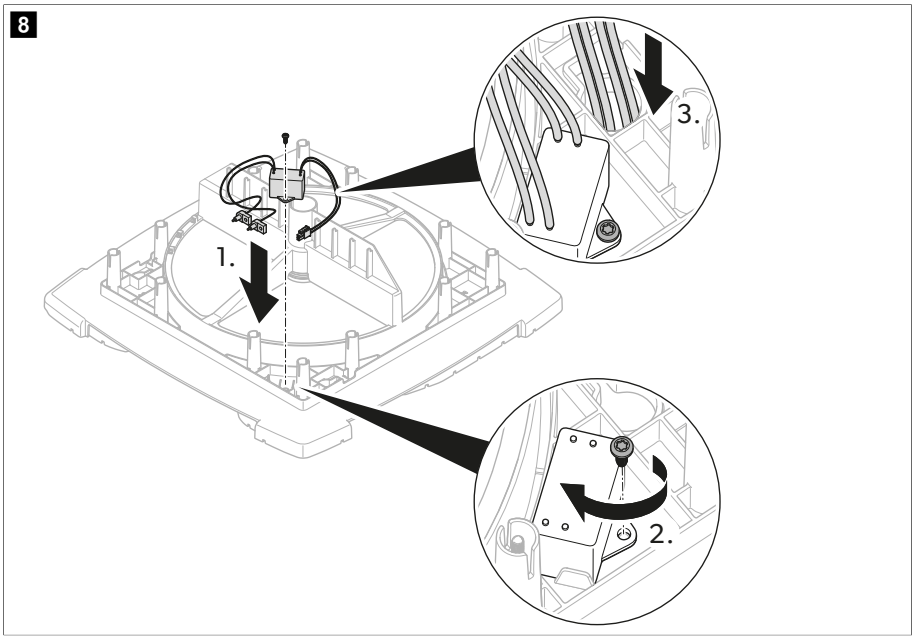

2. Passe o cabo através da tomada em forma de fechadura para a parte de baixo da unidade de permutador térmico.
3. Monte a ponta de ionização.

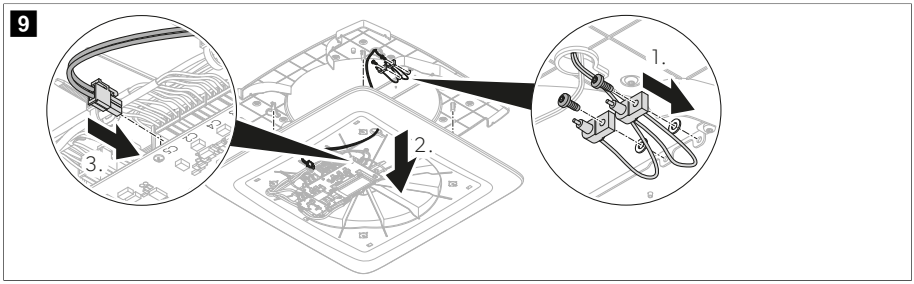

Instalar a unidade de permutador térmico

1. Dependendo da espessura do tejadilho, corte os espaçadores fornecidos ao comprimento necessário, usando o kit de fixação.

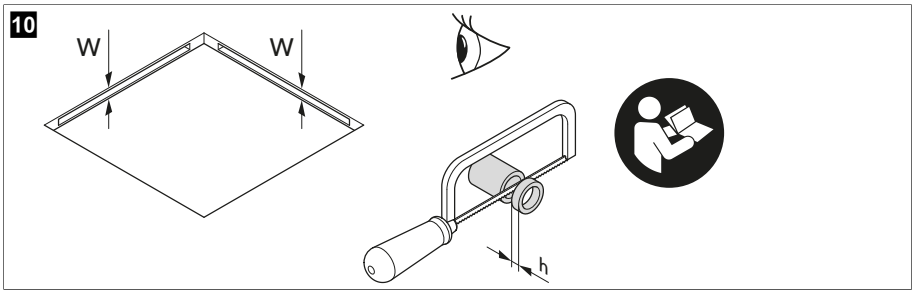

Espessura do tejadilho (W)	Comprimento necessário do espaçador (h)
23 mm	–
24 mm	2 mm
25 mm	
26 mm	4 mm
27 mm	
28 mm	6 mm
29 mm	
30 mm	8 mm
31 mm	
32 mm	10 mm
33 mm	
34 mm	12 mm
35 mm	
36 mm	14 mm
37 mm	
38 mm	16 mm
39 mm	
40 mm	18 mm
41 mm	
42 mm	20 mm
43 mm	
44 mm	22 mm
45 mm	
46 mm	24 mm
47 mm	
48 mm	26 mm

Espessura do tejadilho (W)	Comprimento necessário do espaçador (h)
49 mm	
50 mm	28 mm
51 mm	
52 mm	30 mm
53 mm	
54 mm	32 mm
55 mm	
56 mm	34 mm
57 mm	
58 mm	36 mm
59 mm	
60 mm	38 mm

2. Insira os cabos através da tomada em forma de fechadura da unidade de permutador térmico.

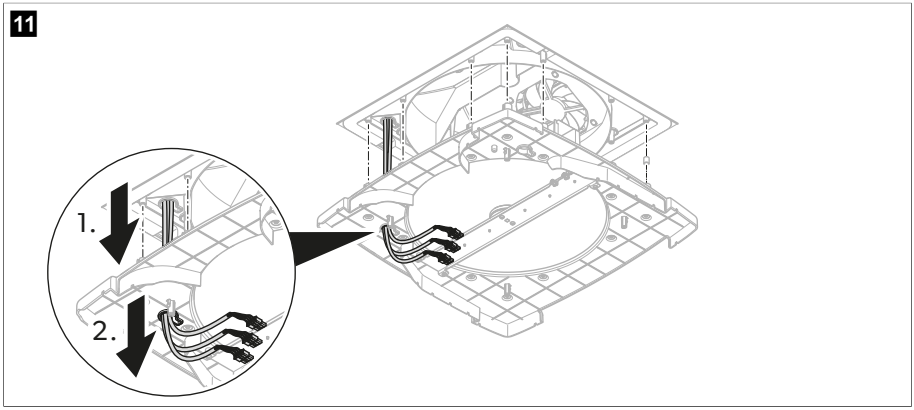

3. Insira os espaçadores nos furos dos parafusos na parte de cima da unidade de permutador térmico.

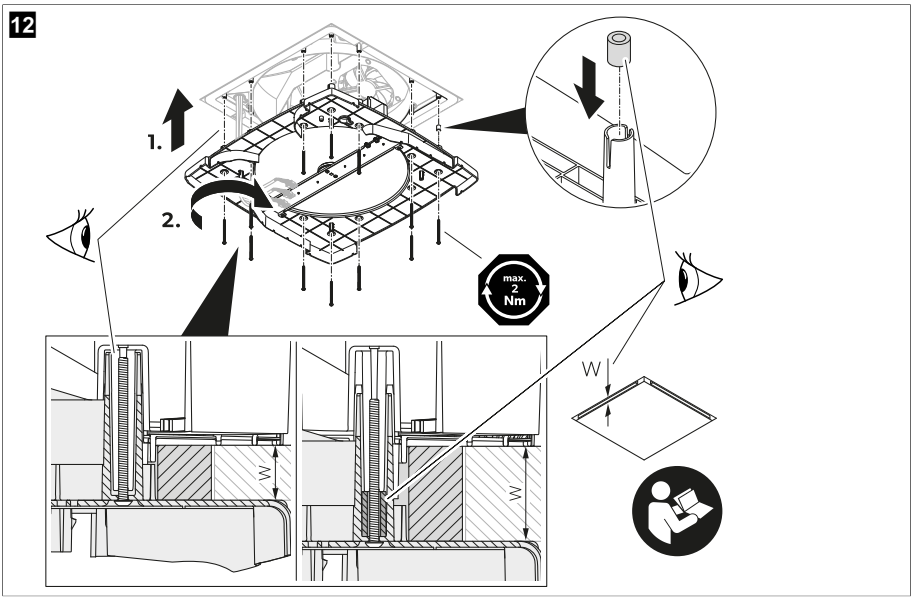

4. **NOTA! Risco de danos**
   Certifique-se de que nenhum cabo está entalado ou esmagado.

   Alinhe a unidade de permutador térmico pela unidade de tejadilho.

5. Fixe a unidade de permutador térmico à unidade de tejadilho através do teto, com os 12 pinos fornecidos no kit de fixação. Aperte os pinos com uma chave dinamométrica e um binário de aperto máx. de 1,2 Nm.

Instalar a tampa interior

1. Insira os cabos através da tomada em forma de fechadura da tampa interior.

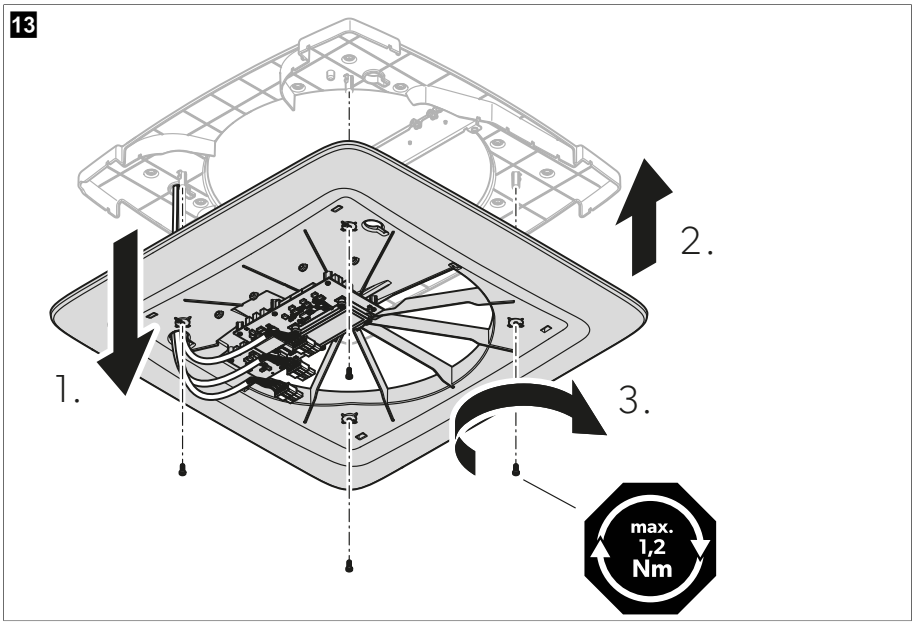

2. **NOTA! Risco de danos**
   Certifique-se de que nenhum cabo está entalado ou esmagado.

   Fixe a tampa interior à unidade de permutador térmico.

3. Aperte a tampa interior à unidade de permutador térmico com os 4 pinos fornecidos com o kit de fixação. Aperte os pinos com uma chave dinamométrica e um binário de aperto máx. de 1,2 Nm.

Instalar a faixa de LED (opcional)

> Fixe as faixas de LED à tampa interior.

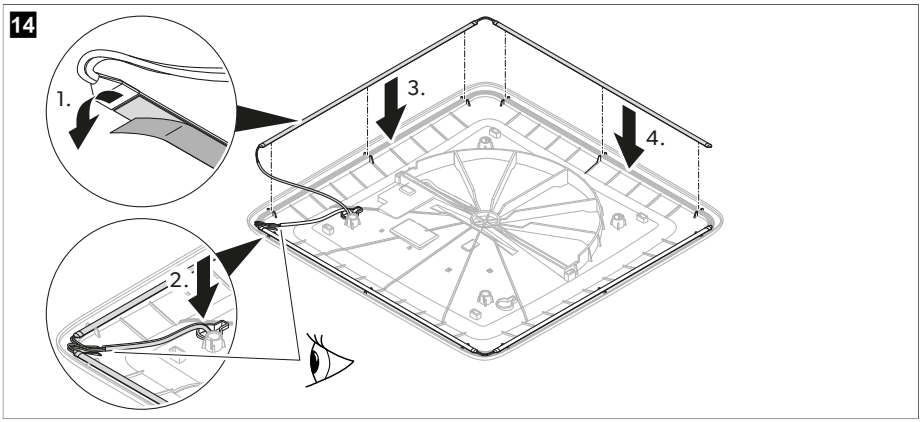

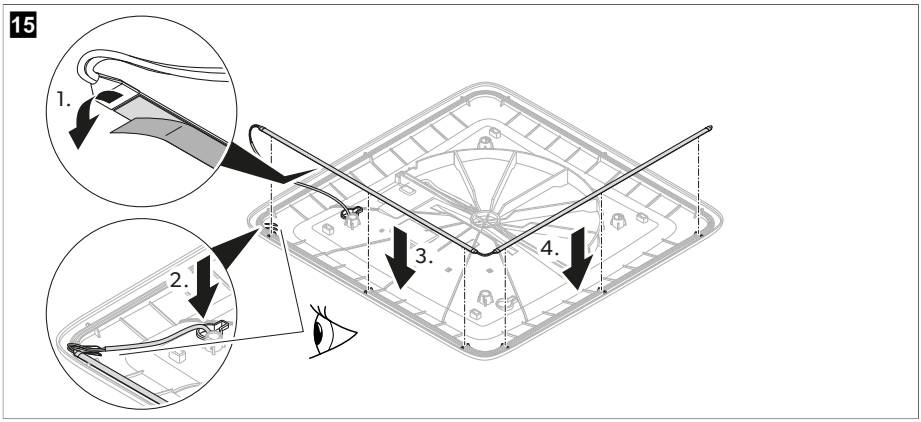

Ligação elétrica

1. Ligue as fichas nas tomadas.

16

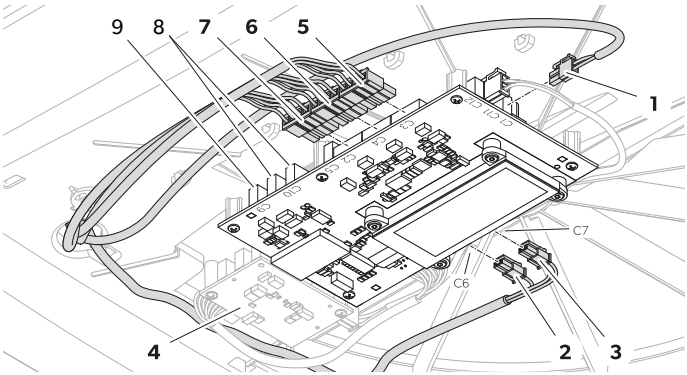

Item	Tomada	Descrição
1	C1	Entrada da fonte de alimentação da bateria do veículo
2	C6	Saída da faixa de LED (opcional)
3	C7	Saída da faixa de LED (opcional)
4	–	Placa de circuito impresso secundária (opcional)
5	C3	Saída do ventilador 1
6	C4	Saída do ventilador 2
7	C2	Saída do motor
–	C5	Saída do módulo de purificação de ar (opcional)
8	C10	Comunicação CAN (opcional)
9	C9	Comunicação LIN (opcional)

2. Fixe os cabos com braçadeiras para cabos.

17

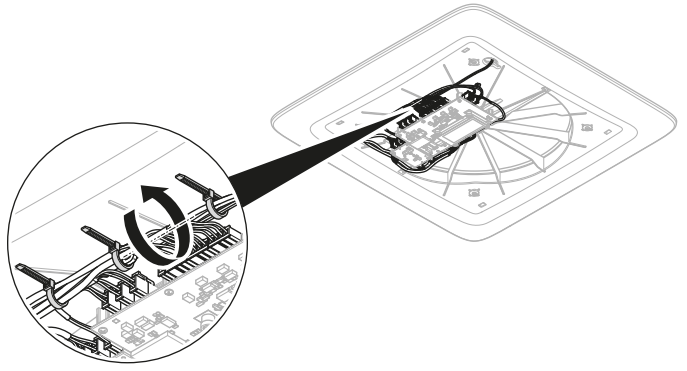

Instalar a tampa central da ADB

1. Verifique se os filtros estão completamente encaixados.

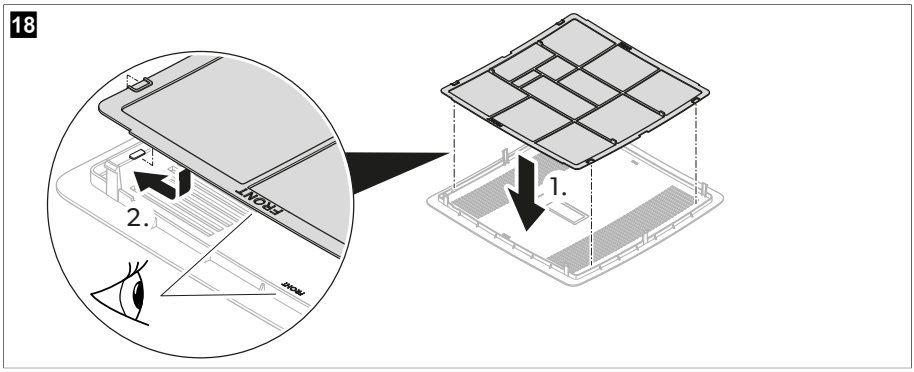

2. Engate a tampa central da ADB na tampa interior.

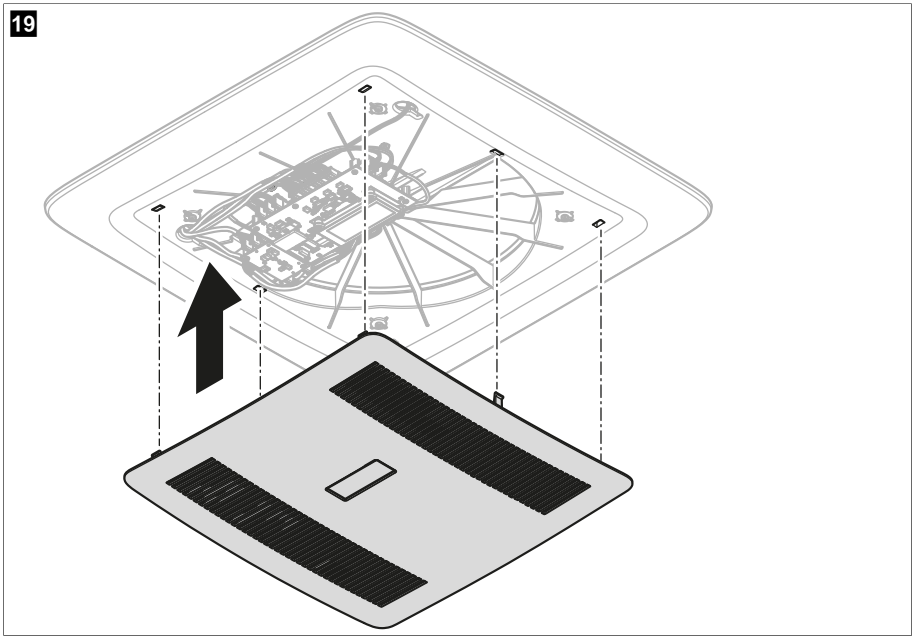

3. Informe-se junto do fabricante do veículo se é necessário realizar uma inspeção técnica após instalar um sistema de ventilação e se é necessário proceder à alteração da altura do veículo na documentação do mesmo.

v O processo de montagem está agora concluído.

4. Conecte à fonte de alimentação e teste se o sistema de ventilação funciona.

9 Eliminação



Reciclagem de produtos com baterias, baterias recarregáveis ou fontes de luz: remova todas as pilhas, baterias recarregáveis e fontes de luz antes de reciclar o produto. Entregue os seus acumuladores danificados ou pilhas gastas numa loja ou centro de recolha. As pilhas, baterias recarregáveis e fontes de luz não devem ser eliminadas juntamente com o lixo doméstico. Para eliminar definitivamente o produto, informe-se junto do centro de reciclagem ou revendedor mais próximo sobre as disposições de eliminação aplicáveis. O produto pode ser eliminado gratuitamente.



Reciclagem do material de embalagem: Sempre que possível, coloque o material de embalagem no respetivo contentor de reciclagem.

10 Garantia

Para fins de reparação ou de garantia, terá de enviar também os seguintes documentos:

- Uma cópia da fatura com a data de aquisição
- Um motivo de reclamação ou uma descrição da falha

Tenha em atenção que as reparações feitas por si ou por não profissionais podem ter consequências sobre a segurança e anular a garantia.

11 Dados técnicos

	ACC3100DWHA	ACC3100DWHWLDA
Tensão de entrada	12 V⎓	
Potência de entrada máxima	7,6 W	16,5 W
Consumo de corrente máximo	0,18 kWh/24h 15,2 Ah/24 h	0,40 kWh/24h 33 Ah/24 h
Consumo de corrente mínimo	0,06 kWh/24h 4,9 Ah/24 h	
Intervalo de temperatura de funcionamento	– 20 °C (– 4 °F) … 70 °C (158 °F)	
Classe de proteção	IPX4	
Fusível exterior	3 A	
Abertura de ventilação do teto	150 cm²	
Dimensões da unidade de tejadilho (L x C x A)	542,6 × 553 × 127 mm	
Dimensões da unidade de distribuição de ar (L x C x A)	517,6 × 517,6 × 46 mm	
Espessura do tejadilho	23 … 60 mm	
Nível de ruído exterior	43 dB(A)	
Nível de ruído interior	52 dB(A)	
Nível de ruído interior (modo Sleep)	35 dB(A)	
Frequência	2,4 GHz	

	ACC3100DWHA	ACC3100DWHWLDA
Potência máxima de radiofrequência	19,14 dBm	
Ventilação	30 … 50 m³/h	
Eficiência da recuperação de calor	72 … 87 %	
Peso	7 kg	7,14 kg
Características	**Pode ser atualizado com:** • Faixa de LED • Módulo de purificação de ar • Performance Booster • Painel solar	**É fornecido com:** • Faixa de LED • Módulo de purificação de ar • Kit de instalação **Pode ser atualizado com:** • Performance Booster • Painel solar
Certificações	CE UKCA E	

Italiano

1 Note importanti....98
2 Spiegazione dei simboli....98
3 Istruzioni per la sicurezza....98
4 Dotazione....100
5 Accessori....100
6 Destinatari....101
7 Destinazione d'uso....101
8 Installazione....101
9 Smaltimento....115
10 Garanzia....115
11 Specifiche tecniche....115

1 Note importanti

Si prega di leggere attentamente e di seguire tutte le istruzioni, le linee guida e le avvertenze incluse in questo manuale del prodotto, al fine di garantire che il prodotto venga sempre installato, utilizzato e mantenuto nel modo corretto. Queste istruzioni DEVONO essere conservate insieme al prodotto.

Utilizzando il prodotto, l'utente conferma di aver letto attentamente tutte le istruzioni, le linee guida e le avvertenze e di aver compreso e accettato di rispettare i termini e le condizioni qui espressamente indicati. L'utente accetta di utilizzare questo prodotto solo per lo scopo e l'applicazione previsti e in conformità alle istruzioni, le linee guida e le avvertenze indicate nel presente manuale del prodotto, nonché in conformità alle leggi e i regolamenti applicabili. La mancata lettura e osservanza delle istruzioni e delle avvertenze qui espressamente indicate può causare lesioni personali e a terzi, danni al prodotto o ad altre proprietà nelle vicinanze. Il presente manuale del prodotto, comprese le istruzioni, le linee guida e le avvertenze e la relativa documentazione possono essere soggetti a modifiche e aggiornamenti. Per informazioni aggiornate sul prodotto, visitare documents.dometic.com.

2 Spiegazione dei simboli

Il termine presente nella segnalazione identifica i messaggi di sicurezza e quelli relativi al danneggiamento della proprietà, oltre a indicare il grado o livello di gravità del rischio.

AVVERTENZA!
indica una situazione di pericolo che, se non evitata, potrebbe provocare lesioni gravi o mortali.

ATTENZIONE!
indica una situazione di pericolo che, se non evitata, potrebbe provocare lesioni di entità lieve o moderata.

AVVISO!
Indica una situazione di pericolo che, se non evitata, può provocare danni alle cose.

NOTA Informazioni supplementari relative all'esercizio del prodotto.

3 Istruzioni per la sicurezza

AVVERTENZA! La mancata osservanza di queste avvertenze potrebbe causare la morte o lesioni gravi.

- Le riparazioni dell'apparecchio devono essere eseguite solo da personale qualificato che abbia familiarità con i rischi e con le norme vigenti in materia. Le riparazioni effettuate in modo scorretto possono causare gravi pericoli. Per il servizio di riparazione, contattare il centro di assistenza del proprio Paese (vedere dometic.com/dealer).
- L'apparecchio deve essere installato in conformità alle normative nazionali in materia di installazione elettrica e meccanica.
- **Gli apparecchi elettrici non sono giocattoli.** I bambini non sono in grado di valutare correttamente i pericoli connessi con gli apparecchi elettrici. Non permettere l'uso di apparecchi elettrici ai bambini se non in presenza di adulti.
- Le persone che, a causa delle proprie capacità fisiche, sensoriali o mentali oppure della propria inesperienza o scarsa conoscenza non siano in grado di utilizzare l'apparecchio modo sicuro, devono evitare di utilizzarlo se non in presenza e seguendo le istruzioni di una persona per loro responsabile.
- In caso d'incendio **non** rimuovere il coperchio superiore dell'apparecchio. Utilizzare invece agenti estinguenti approvati. Non tentare di estinguere l'incendio con acqua.
- L'apparecchio deve essere conservato in una stanza senza fiamme libere (ad esempio un apparecchio a gas in funzione) e fonti di accensione (ad esempio un riscaldatore elettrico in funzione).
- L'apparecchio deve essere conservato in posizione orizzontale in un luogo asciutto, ventilato e coperto.
- Non forare o bruciare l'apparecchio.



ATTENZIONE! La mancata osservanza di queste precauzioni potrebbe causare lesioni lievi o moderate.

- Avviare l'apparecchio soltanto dopo aver verificato che l'alloggiamento e i cavi non siano danneggiati.
- Non utilizzare l'apparecchio nelle vicinanze di liquidi infiammabili oppure in locali chiusi.
- Assicurarsi che nella zona delle bocchette dell'aria non siano collocati o montati oggetti infiammabili. Deve essere rispettata una distanza minima di 10 cm.
- Non toccare l'interno delle bocchette di aerazione e non introdurre nessun corpo estraneo nell'apparecchio.
- Indossare sempre occhiali e guanti protettivi.



AVVISO! Rischio di danni

- L'apparecchio deve essere conservato in modo da evitare danni meccanici.
- Prima di procedere con l'installazione dell'apparecchio occorre verificare che il suo montaggio non possa causare danni ai componenti del veicolo (ad es. lampade, armadi, porte). È possibile che il produttore del veicolo abbia già previsto dei punti nei quali sia possibile realizzare l'apertura per l'installazione dell'apparecchio senza correre il rischio di indebolire la struttura o di tranciare i cavi elettrici.
- Prima dell'installazione, informarsi presso il fabbricante del veicolo se, con il veicolo in marcia, la struttura è progettata per sostenere il peso statico e il carico del sistema di ventilazione.
- Sigillare tutte le aperture create durante l'installazione del sistema di ventilazione.
- Per il montaggio scegliere una zona in piano e sufficientemente piatta al centro del tetto del veicolo fra i due profili longitudinali.
- Assicurarsi che nell'abitacolo del veicolo non siano presenti ostacoli per il fissaggio della scatola di distribuzione dell'aria o la fuoriuscita dell'aria raffreddata attraverso le bocchette dell'aria.
- Non eseguire modifiche o trasformazioni all'apparecchio!
- Non utilizzare mai autolavaggi automatici quando l'apparecchio è montato.

4 Dotazione

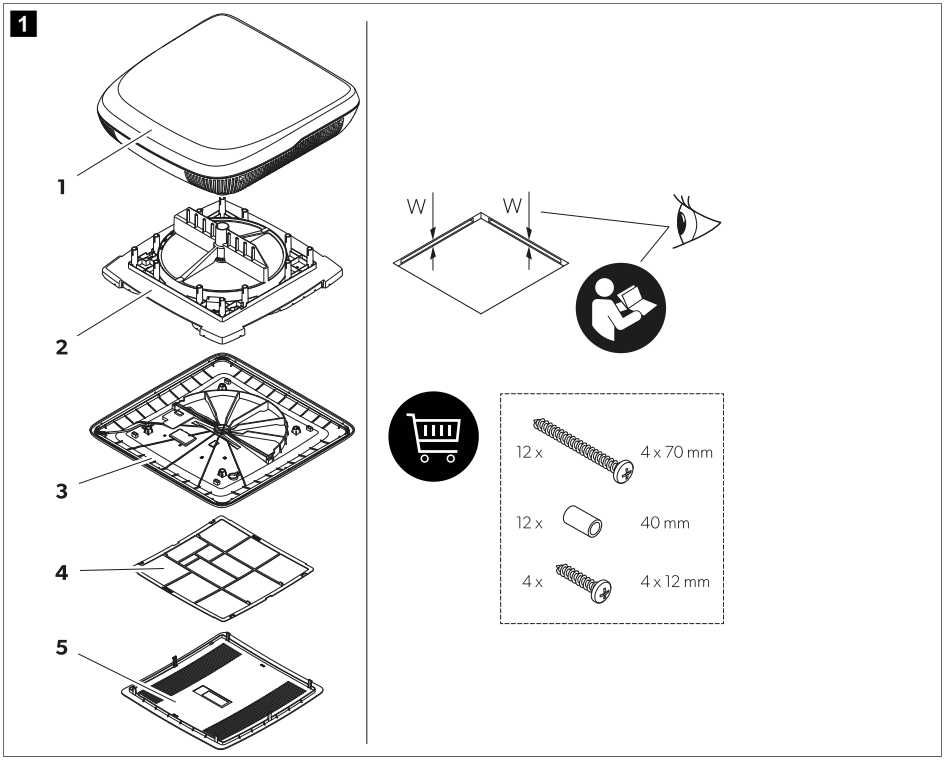

Articolo	Quantità	Descrizione
1	1	Unità a tetto con anello di centraggio (solo per aperture tetto 400 × 400 mm)
2	1	Scambiatore di calore
3	1	Copertura interna
4	1	Filtro dell'aria
5	1	Coperchio centrale
–	1	Kit di installazione (da ordinare separatamente per ACC3100DWHA)
–	1	Manuale dell'utente breve
–	–	A seconda del modello: manuali di installazione degli accessori

5 Accessori

Prodotto	N. art.
Purificatore d'aria	9620005077

Prodotto	N. art.
Luce a LED	9620005081
Booster delle prestazioni	9600050054
Kit solare	9620005074
Filtro dell'aria interno	9620015799
Filtro dell'aria esterno	9620015800

6 Destinatari



L'installazione meccanica ed elettrica e la configurazione dell'apparecchio devono essere eseguite da un tecnico qualificato che abbia dimostrato competenze e conoscenze relative alla costruzione e al funzionamento delle apparecchiature automotive e domestiche e alle installazioni e che conosca le normative vigenti nel Paese in cui l'apparecchiatura deve essere installata e/o utilizzata e abbia ricevuto una formazione sulla sicurezza per identificare ed evitare i pericoli coinvolti.

7 Destinazione d'uso

Il sistema di ventilazione è progettato per essere installato su camper, caravan e imbarcazioni da diporto.

Il sistema di ventilazione **non** è adatto per:
- Case
- Appartamenti
- Navi da crociera
- Macchine da costruzione
- Macchine agricole
- Autocarri

Questo prodotto è adatto solo per l'uso e l'applicazione previsti in conformità alle presenti istruzioni.

Il presente manuale fornisce le informazioni necessarie per la corretta installazione e/o il funzionamento del prodotto. Un'installazione errata e/o un utilizzo o una manutenzione impropri comporteranno prestazioni insoddisfacenti e un possibile guasto.

Il produttore non si assume alcuna responsabilità per eventuali lesioni o danni al prodotto che derivino da:

- installazione, montaggio o collegamento errati, compresa la sovratensione
- manutenzione non corretta o uso di ricambi diversi da quelli originali forniti dal produttore
- modifiche al prodotto senza esplicita autorizzazione del produttore
- impiego per scopi diversi da quelli descritti nel presente manuale.

Dometic si riserva il diritto di modificare l'aspetto e le specifiche del prodotto.

8 Installazione



AVVERTENZA! Pericolo di scosse elettriche

> L'alimentazione elettrica deve essere collegata da un elettricista qualificato che abbia dimostrato di possedere abilità e conoscenze sulla costruzione e il funzionamento di apparecchiature elettriche e installazioni e abbia ricevuto la formazione sulla sicurezza per identificare ed evitare i pericoli correlati.
> Quando si opera sul sistema di ventilazione, interrompere tutte le alimentazioni di tensione.
> Assicurarsi che l'apparecchio non possa essere ricollegato.

AVVERTENZA! Pericolo di scosse elettriche

> L'apparecchio deve essere installato in conformità alle norme nazionali sul cablaggio.
> Se l'apparecchio sostituisce una finestra o un oblò con una funzione di ventilazione forzata rilevante per la sicurezza, è necessario aggiungere un dispositivo di ventilazione di sicurezza aggiuntivo (ad esempio una ventola a fungo o simile). In caso di dubbio, consultare il fabbricante del veicolo.

ATTENZIONE! Rischio di lesioni

> Un montaggio scorretto del sistema di ventilazione può provocare danni irreparabili all'apparecchio e compromettere la sicurezza dell'utente.
> Trasportare o sollevare il sistema di ventilazione sempre in due persone.
> Accertarsi che il montaggio dell'apparecchio (in caso di perforazioni ed avvitature ecc.) non avvenga lungo la posa dei cablaggi preesistenti, in particolare di quelli non a vista, delle linee e di altri componenti situati nell'area di montaggio.
> Posare i cavi in modo tale che non sussista pericolo di inciampo e che si possano escludere eventuali danni ai cavi.
> Indossare sempre occhiali e guanti protettivi.

AVVISO! Rischio di danni

> Utilizzare canaline per cavi per posare i cavi attraverso pareti con spigoli vivi.
> Non effettuare la posa di cavi laschi o piegati accanto a materiali elettroconduttori (metalli).
> Non tirare i cavi.
> Prestare attenzione alla statica del tetto del veicolo. Il tetto del veicolo deve poter sostenere il peso del sistema di ventilazione senza cedere o deformarsi. In caso di dubbio, consultare il fabbricante del veicolo.

Scelta del modo di installare il sistema di ventilazione

NOTA

- Scegliere una zona in piano e sufficientemente piatta al centro del veicolo.
- La pendenza della superficie di montaggio del tetto non può essere superiore a 5°. È possibile un'inclinazione verso il basso nella direzione di marcia fino a 15°.

> Scegliere il modo di installare il sistema di ventilazione:

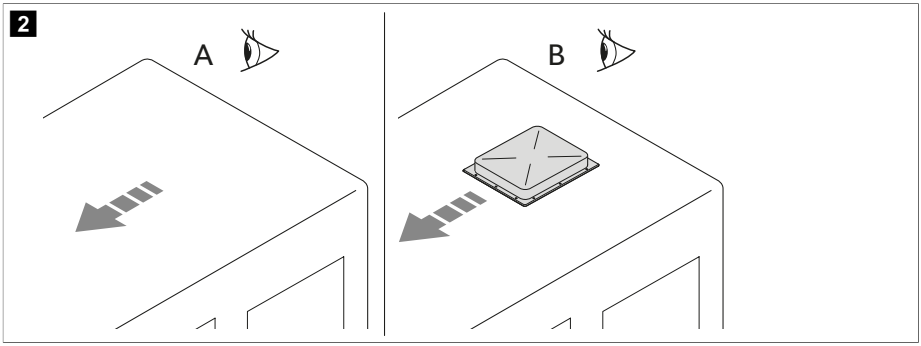

- Creare una nuova apertura (**A**). In questo caso l'apertura deve essere rinforzata da un telaio adeguato.
- Utilizzare un'apertura esistente del veicolo (**B**), ad esempio un oblò sul tetto, o sostituire un vecchio apparecchio.

Realizzazione di una nuova apertura

1. Scegliere un'area al centro del tetto situata fra due supporti longitudinali.
2. Segnare la posizione e le dimensioni dell'apertura.

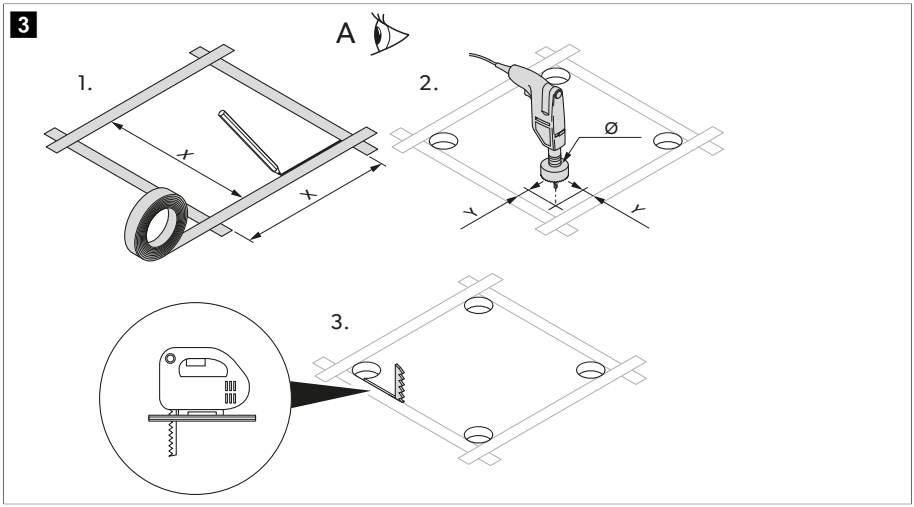

	Versione 1	Versione 2
X	355 mm	400 mm
Y	5 mm	12 mm
Ø	10 mm	24 mm

3. Praticare i fori negli angoli.

AVVISO! Rischio di danni
Prestare attenzione a non danneggiare i cavi di alimentazione elettrica. Controllare la posizione dei cavi elettrici.

4. Creare con cura l'apertura sul tetto con un gattuccio o uno strumento simile.
5. Controllare se l'apertura nel tetto deve essere rinforzata.

NOTA I bordi devono essere paralleli l'uno all'altro.

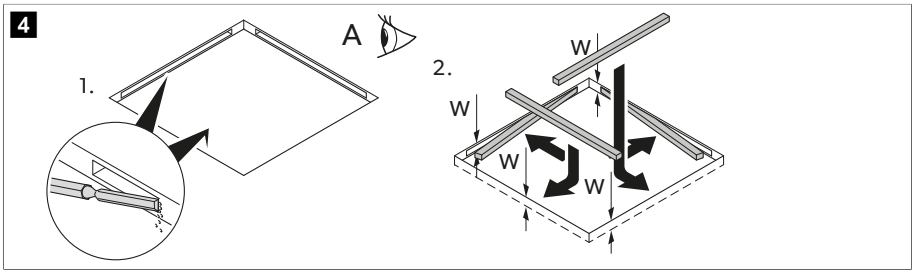

6. Se necessario, rimuovere lo strato di schiuma in base alla larghezza dei listelli di rinforzo (non in dotazione).
7. Applicare i listelli di rinforzo.

Installazione in un'apertura esistente

1. Rimuovere tutte le viti e gli elementi di fissaggio dell'oblò a tetto o dell'apparecchio esistente.

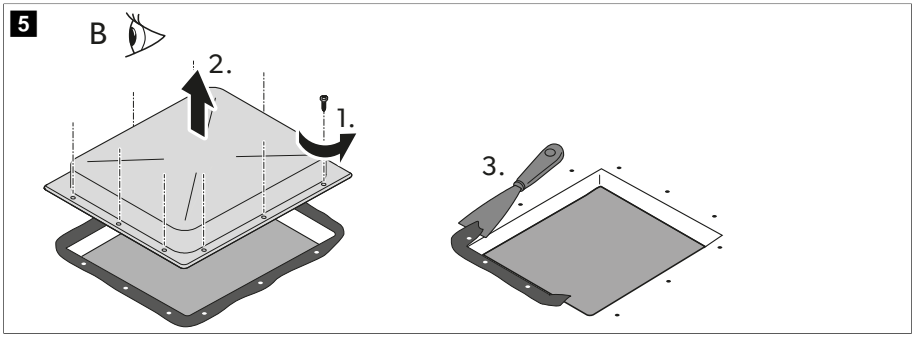

2. Estrarre l'oblò o l'apparecchio.
3. Con un raschietto o qualcosa di simile, rimuovere il materiale di guarnizione situato intorno all'apertura.

Installazione degli accessori opzionali (a seconda del modello)

AVVISO! Rischio di danni
- Osservare la corretta sequenza di installazione prima di effettuare i collegamenti elettrici.
- Osservare i manuali di installazione degli accessori (opzionali).

1. Unità a tetto
2. Pannello solare (opzionale)
3. Striscia LED (opzionale)
4. Modulo di purificazione dell'aria (opzionale)
5. Scambiatore di calore
6. Booster delle prestazioni (opzionale)
7. Copertura interna

Posa dei cavi di collegamento

1. Controllare che i dati della tensione riportati sulla targhetta del sistema di ventilazione corrispondano a quelli dell'alimentazione. Il sistema di ventilazione deve essere collegato a un circuito elettrico in grado di fornire la corrente necessaria.
2. Installare sul lato di installazione un interruttore onnipolare con una larghezza di apertura dei contatti di almeno 3 mm.
3. Scegliere la sezione del cavo di alimentazione in base alla lunghezza corrispondente:
   - Lunghezza < 7,5 m: 1,5 mm²
   - Lunghezza > 7,5 m: 2,5 mm²
4. Praticare un'apertura su un lato per farvi passare il cavo di alimentazione.

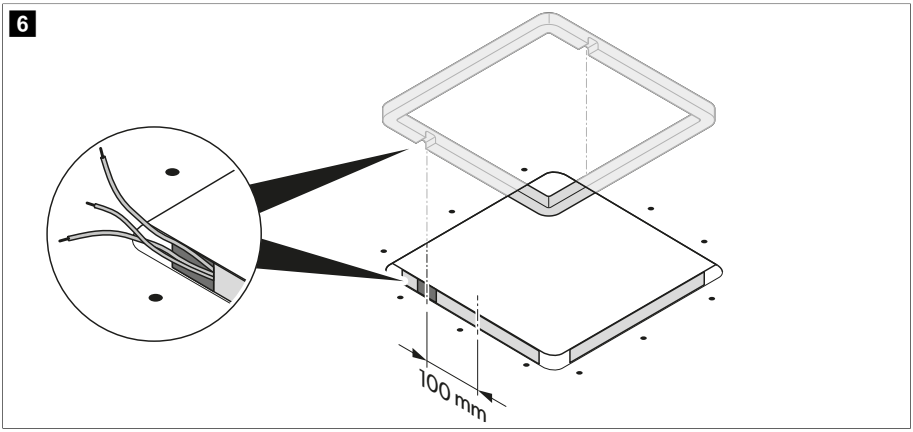

5. Far passare il cavo di alimentazione attraverso l'apertura all'interno dell'abitacolo.

Installazione dell'unità a tetto

1. Solo per la versione 1: Rimuovere l'anello centrale dall'unità a tetto.

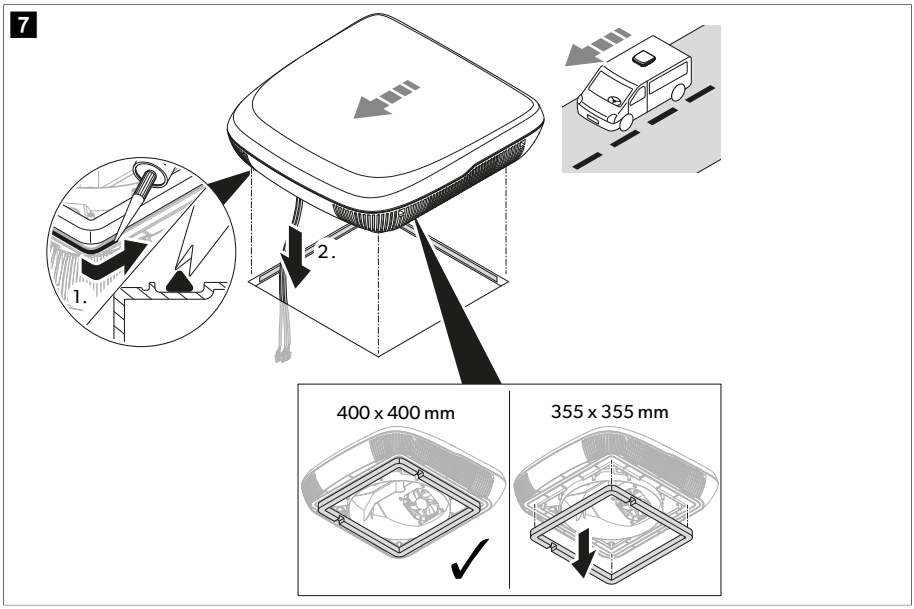

2. Sigillare attorno al telaio del tetto con sigillante butilico flessibile non indurente (ad es. SikaLastomer-710, Selleys Butyl Mastic, Bostik ezycaulk butyl sealant, o prodotti simili). Osservare le indicazioni del produttore del mastice.
3. Sollevare l'unità a tetto sul tetto del veicolo. Osservare la direzione di marcia.
4. Posizionare l'unità a tetto al centro sul tetto del veicolo.
5. Rimuovere la fascetta serracavi dall'unità a tetto e far passare i cavi attraverso la corrispondente apertura all'interno del veicolo.

Installazione del modulo di purificazione dell'aria (opzionale)

1. Fissare il modulo di purificazione dell'aria allo scambiatore di calore.

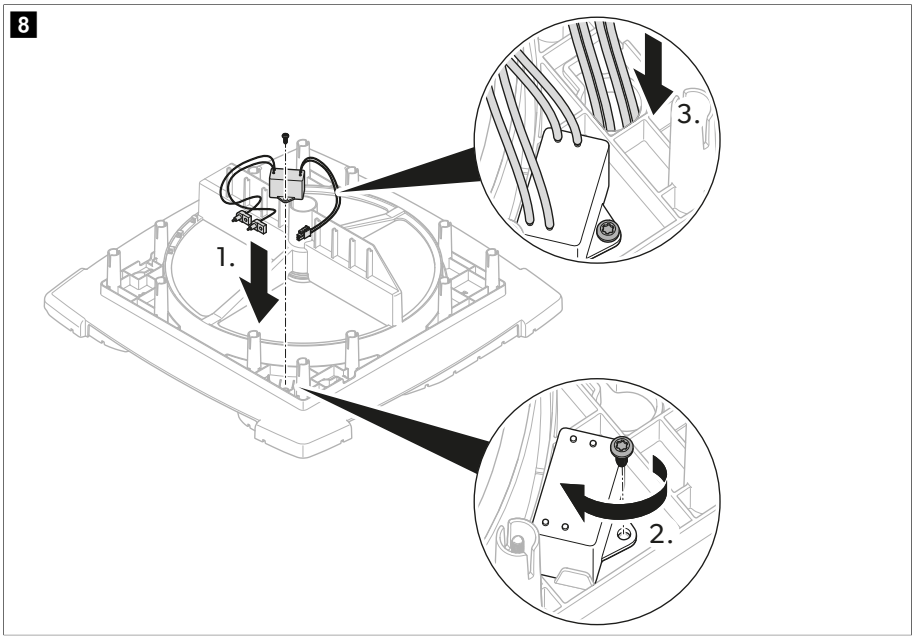

2. Infilare il cavo attraverso il passaggio fino alla parte inferiore dello scambiatore di calore.
3. Montare l'ago ionizzante.

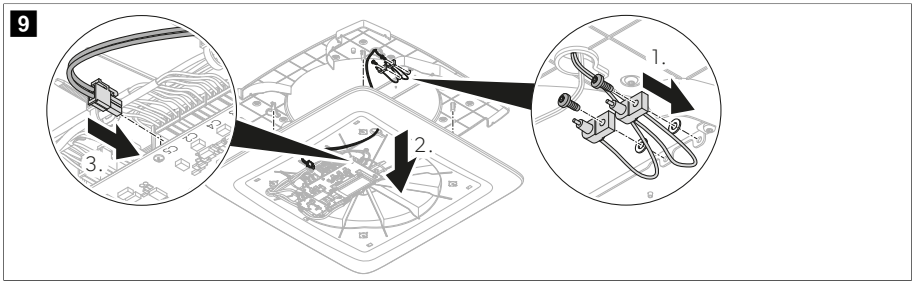

Installazione dello scambiatore di calore

1. A seconda dello spessore del tetto, tagliare i distanziali forniti con il kit di fissaggio alla lunghezza necessaria.

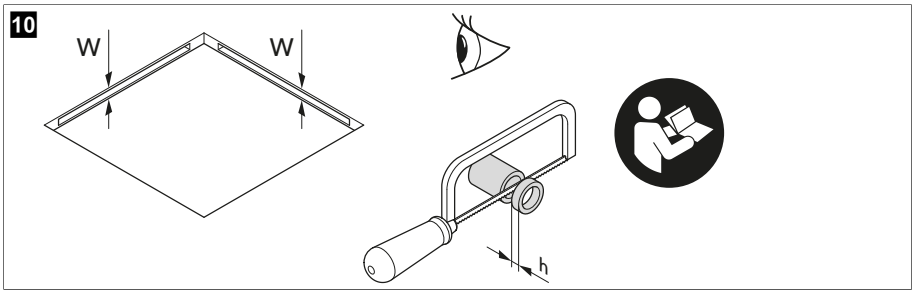

Spessore tetto (W)	Lunghezza distanziale richiesta (h)
23 mm	–
24 mm	2 mm
25 mm	
26 mm	4 mm
27 mm	
28 mm	6 mm
29 mm	
30 mm	8 mm
31 mm	
32 mm	10 mm
33 mm	
34 mm	12 mm
35 mm	
36 mm	14 mm
37 mm	
38 mm	16 mm
39 mm	
40 mm	18 mm
41 mm	
42 mm	20 mm
43 mm	
44 mm	22 mm
45 mm	
46 mm	24 mm
47 mm	
48 mm	26 mm

Spessore tetto (W)	Lunghezza distanziale richiesta (h)
49 mm	
50 mm	28 mm
51 mm	
52 mm	30 mm
53 mm	
54 mm	32 mm
55 mm	
56 mm	34 mm
57 mm	
58 mm	36 mm
59 mm	
60 mm	38 mm

2. Infilare i cavi attraverso il passaggio dello scambiatore di calore.

11

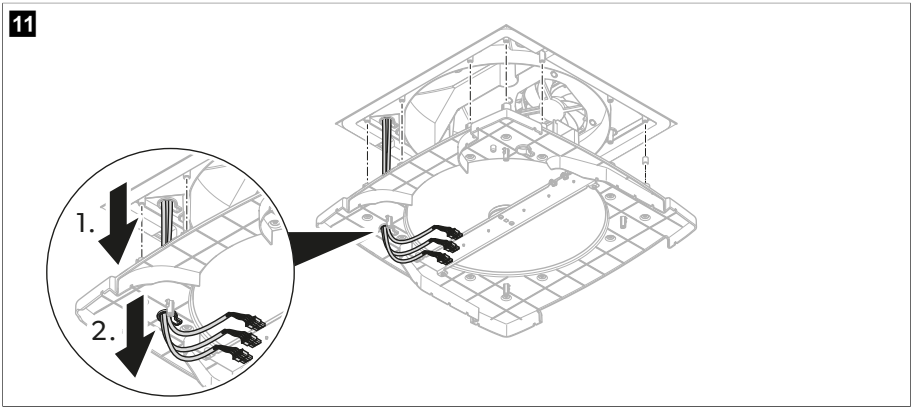

3. Inserire i distanziali nei fori per le viti dal lato superiore dello scambiatore di calore.

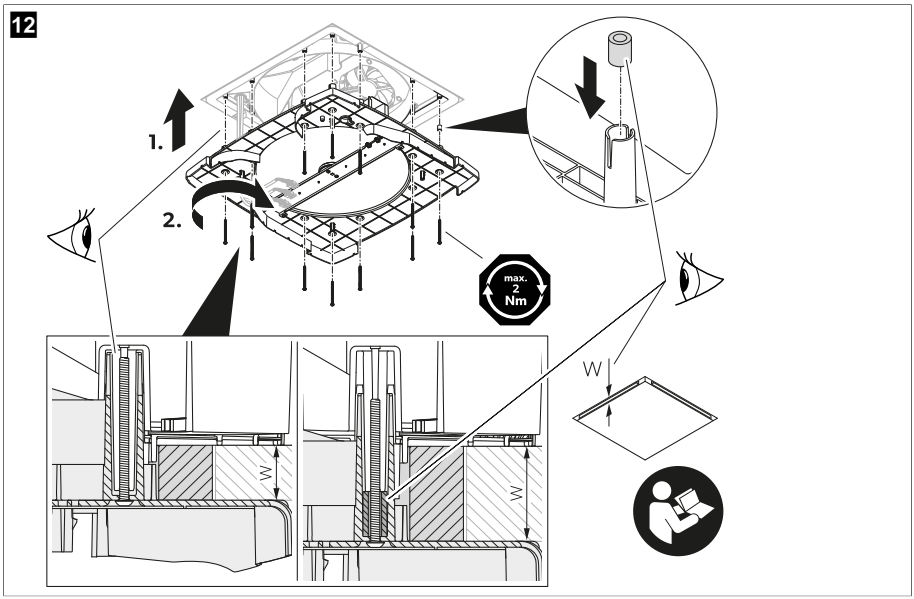

4. **AVVISO! Rischio di danni**
   Assicurarsi che nessun cavo sia premuto o schiacciato.

   Allineare lo scambiatore di calore all'unità a tetto.

5. Fissare lo scambiatore di calore all'unità a tetto attraverso il soffitto con i 12 bulloni in dotazione con il kit di fissaggio. Serrare i bulloni con una chiave dinamometrica a una coppia di serraggio di max. 1,2 Nm.

Installazione del coperchio interno

1. Infilare i cavi attraverso il passaggio del coperchio interno.

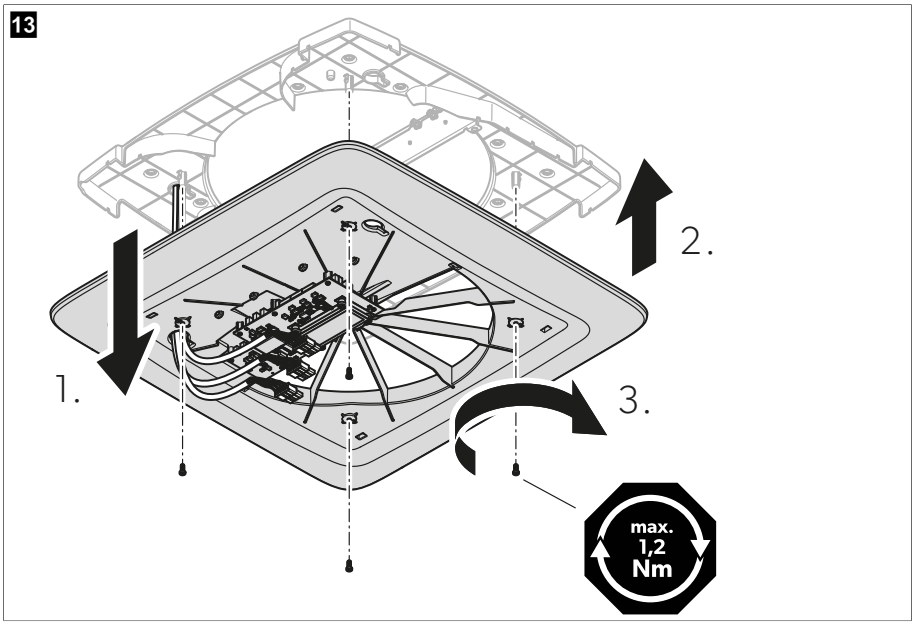

2. **AVVISO! Rischio di danni**
   Assicurarsi che nessun cavo sia premuto o schiacciato.

   Fissare il coperchio interno allo scambiatore di calore.

3. Fissare il coperchio interno allo scambiatore di calore con i 4 bulloni forniti con il kit di fissaggio. Serrare i bulloni con una chiave dinamometrica a una coppia di serraggio di max. 1,2 Nm.

Installazione della striscia LED (opzionale)

> Fissare le strisce LED sul coperchio interno.

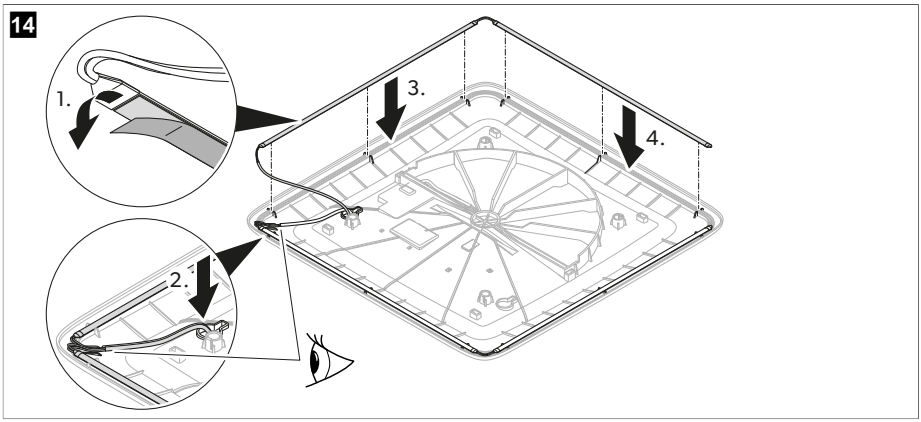

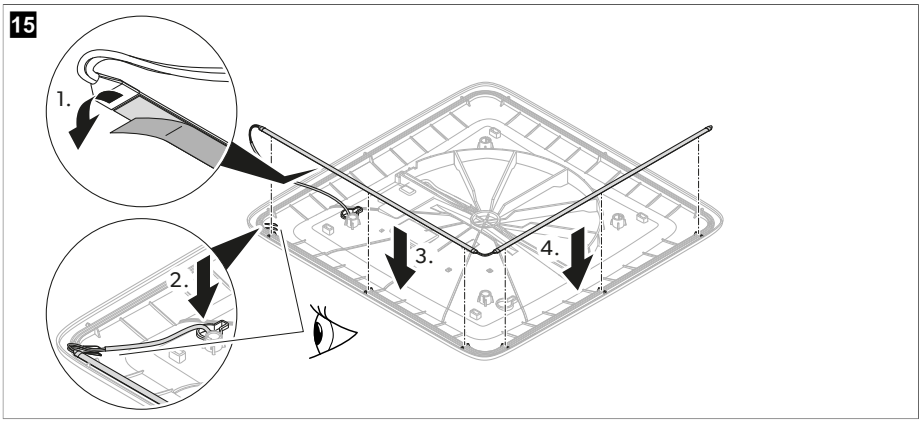

Collegamento elettrico

1. Collegare le spine alle prese.

16

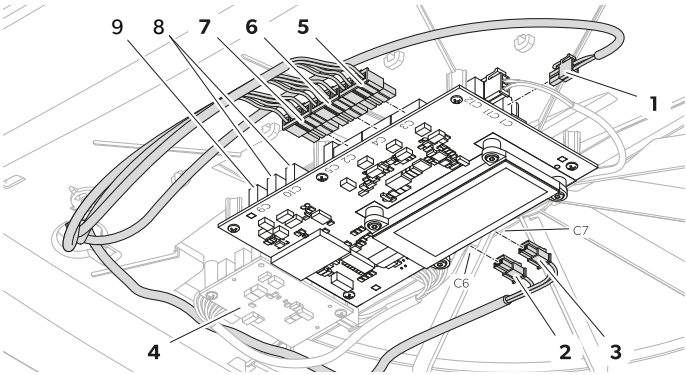

Articolo	Presa	Descrizione
1	C1	Alimentazione in ingresso dalla batteria del veicolo
2	C6	Uscita striscia LED (opzionale)
3	C7	Uscita striscia LED (opzionale)
4	–	Scheda secondaria (optional)
5	C3	Uscita ventola 1
6	C4	Uscita ventola 2
7	C2	Uscita motore
–	C5	Uscita modulo di purificazione dell'aria (opzionale)
8	C10	Comunicazione CAN (opzionale)
9	C9	Comunicazione LIN (opzionale)

2. Fissare i cavi con fascette serracavi.

17

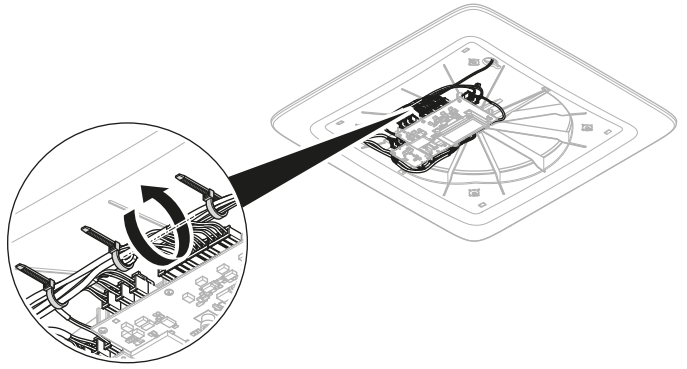

Installazione del coperchio centrale della scatola di distribuzione dell'aria

1. Controllare che i filtri siano completamente inseriti.

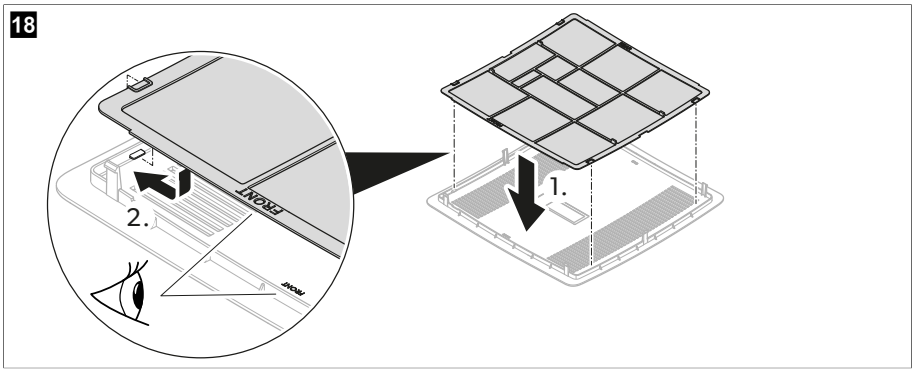

2. Fissare il coperchio centrale della scatola di distribuzione dell'aria al coperchio interno.

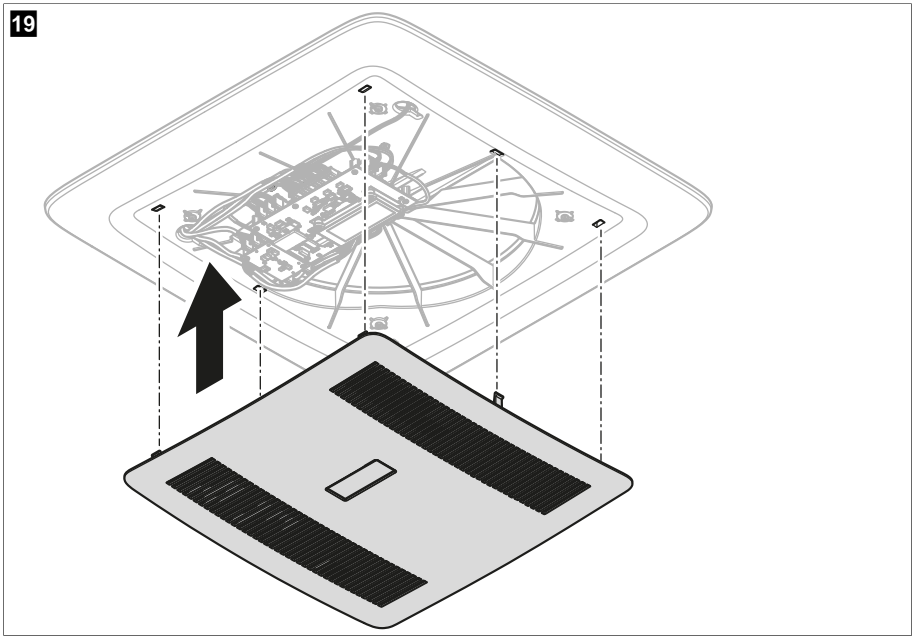

3. Chiedere al fabbricante del veicolo se, una volta installato il sistema di ventilazione, è necessario eseguire un collaudo e modificare il valore dell'altezza del veicolo riportato nella carta di circolazione.

v L'installazione è ora completata.

4. Collegare il sistema all'alimentazione e provare se funziona.

9 Smaltimento



Riciclaggio di prodotti con batterie, batterie ricaricabili e fonti di luce: Rimuovere tutte le batterie, le batterie ricaricabili e le fonti di luce prima di riciclare il prodotto. Consegnare gli accumulatori difettosi o le batterie usate al rivenditore o presso un centro di raccolta. Non smaltire le batterie, le batterie ricaricabili e le fonti di luce insieme ai rifiuti domestici generici. Per smaltire definitivamente il prodotto, informarsi presso il centro di riciclaggio più vicino o presso il proprio rivenditore specializzato sulle norme relative allo smaltimento. È possibile smaltire il prodotto gratuitamente.



Riciclaggio del materiale da imballaggio: Smaltire il materiale da imballaggio negli appositi contenitori di riciclaggio, dove possibile.

10 Garanzia

Per attivare la garanzia e predisporre eventuali interventi di riparazione, è necessario inviare la seguente documentazione insieme al prodotto:

- una copia della ricevuta con la data di acquisto,
- il motivo della richiesta o la descrizione del guasto.

Tenere presente che le riparazioni eseguite in autonomia o da personale non professionista possono avere conseguenze sulla sicurezza e invalidare la garanzia.

11 Specifiche tecniche

	ACC3100DWHA	**ACC3100DWHWLDA**
Tensione di ingresso	12 V⎓	
Potenza in ingresso massima	7,6 W	16,5 W
Consumo energetico massimo	0,18 kWh/24h 15,2 Ah/24 h	0,40 kWh/24h 33 Ah/24 h
Consumo energetico minimo	0,06 kWh/24h 4,9 Ah/24 h	
Intervallo di variazione della temperatura di esercizio	– 20 °C (– 4 °F) … 70 °C (158 °F)	
Classe di protezione	IPX4	
Fusibile esterno	3 A	
Apertura bocchetta a soffitto	150 cm²	
Dimensioni unità a tetto (P x L x A)	542,6 × 553 × 127 mm	
Dimensioni unità di distribuzione dell'aria (P x L x A)	517,6 × 517,6 × 46 mm	
Spessore tetto	23 … 60 mm	
Livello di rumorosità esterna	43 dB(A)	
Livello di rumorosità interna	52 dB(A)	
Livello di rumorosità interna (modalità Sleep)	35 dB(A)	
Frequenza	2,4 GHz	

	ACC3100DWHA	ACC3100DWHWLDA
Potenza massima in radiofrequenza:	19,14 dBm	
Ventilazione	30 … 50 m³/h	
Efficienza del recupero di calore	72 … 87 %	
Peso	7 kg	7,14 kg
Caratteristiche	**Possibilità di upgrade con:** • Striscia LED • Modulo di purificazione dell'aria • Booster delle prestazioni • Pannello solare	**Fornito con:** • Striscia LED • Modulo di purificazione dell'aria • Kit di installazione **Possibilità di upgrade con:** • Booster delle prestazioni • Pannello solare
Omologazioni	CE UKCA E	

Nederlands

1 Belangrijke opmerkingen....117
2 Verklaring van de symbolen....117
3 Veiligheidsaanwijzingen....117
4 Omvang van de levering....119
5 Accessoires....119
6 Doelgroep....120
7 Beoogd gebruik....120
8 Installatie....120
9 Verwijdering....134
10 Garantie....134
11 Technische gegevens....134

1 Belangrijke opmerkingen

Lees deze gebruiksaanwijzing zorgvuldig door en volg alle instructies, richtlijnen en waarschuwingen in deze handleiding op om ervoor te zorgen dat u het product te allen tijde op de juiste manier installeert, gebruikt en onderhoudt. Deze gebruiksaanwijzing MOET bij dit product worden bewaard.

Door het product te gebruiken, bevestigt u hierbij dat u alle instructies, richtlijnen en waarschuwingen zorgvuldig hebt gelezen en dat u de voorwaarden zoals hierin beschreven begrijpt en accepteert. U gaat ermee akkoord dit product alleen te gebruiken voor het beoogde doel en de beoogde toepassing en in overeenstemming met de instructies, richtlijnen en waarschuwingen zoals beschreven in deze gebruiksaanwijzing en in overeenstemming met de geldende wet- en regelgeving. Het niet lezen en opvolgen van de hierin beschreven instructies en waarschuwingen kan leiden tot letsel voor uzelf en anderen, schade aan uw product of schade aan andere eigendommen in de omgeving. Deze gebruiksaanwijzing, met inbegrip van de instructies, richtlijnen en waarschuwingen, en de bijbehorende documentatie kan onderhevig zijn aan wijzigingen en updates. Voor de recentste productinformatie, bezoek documents.dometic.com.

2 Verklaring van de symbolen

Een signaalwoord geeft informatie over veiligheid en eigendomsschade en geeft de mate of ernst van het gevaar aan.

WAARSCHUWING!
Duidt op een gevaarlijke situatie die, indien deze niet wordt voorkomen, ernstig letsel of de dood tot gevolg kan hebben.

VOORZICHTIG!
Duidt op een gevaarlijke situatie die, indien deze niet wordt voorkomen, licht of matig letsel tot gevolg kan hebben.

LET OP!
Duidt op een situatie die, indien deze niet wordt voorkomen, kan leiden tot materiële schade.

INSTRUCTIE Aanvullende informatie voor het gebruik van het product.

3 Veiligheidsaanwijzingen

WAARSCHUWING! Het niet in acht nemen van deze waarschuwingen kan leiden tot ernstig letsel of de dood.

- Reparaties van het toestel mogen uitsluitend worden uitgevoerd door bevoegd personeel dat bekend is met de betreffende gevaren en voorschriften. Door ondeskundige reparaties kunnen grote gevaren ontstaan. Neem voor reparaties contact op met het servicecentrum in uw land (zie dometic.com/dealer).
- Het toestel moet worden geïnstalleerd in overeenstemming met de nationale voorschriften voor elektrische en mechanische installatie.
- **Elektrische toestellen zijn geen speelgoed.** Kinderen kunnen de gevaren die van elektrische toestellen uitgaan niet goed inschatten. Laat kinderen niet zonder toezicht elektrische toestellen gebruiken.
- Personen die door hun fysieke, zintuigelijke of mentale vermogen of door hun onervarenheid of onwetendheid niet in staat zijn het toestel veilig te gebruiken, mogen dit niet zonder toezicht of instructie door een verantwoordelijke persoon doen.
- In geval van brand mag u de bovenste afdekking van het toestel **niet** verwijderen. Gebruik in plaats daarvan goedgekeurde blusmiddelen. Gebruik geen water om branden te blussen.
- Het toestel moet worden opgeslagen in een ruimte zonder continu aanwezig open vuur (bijvoorbeeld een werkend gastoestel) en zonder ontstekingsbronnen (bijvoorbeeld een ingeschakelde elektrische verwarming).
- Het toestel dient horizontaal te worden opgeslagen op een droge, geventileerde en overdekte locatie.
- Doorboor of verbrand het toestel niet.



VOORZICHTIG! Het niet in acht nemen van deze waarschuwingen kan leiden tot licht of matig letsel.

- Start het toestel alleen op als u zeker weet dat de behuizing en de kabels niet beschadigd zijn.
- Gebruik het toestel niet in de buurt van ontvlambare vloeistoffen of in gesloten ruimtes.
- Zorg ervoor dat er geen brandbare voorwerpen in de buurt van de luchtuitlaat zijn opgeslagen of gemonteerd. De afstand moet minstens 10 cm bedragen.
- Grijp niet in luchtuitlaten en steek geen vreemde voorwerpen in het toestel.
- Draag altijd een veiligheidsbril en handschoenen.



LET OP! Gevaar voor schade

- Het toestel dient zodanig te worden opgeslagen dat mechanische schade wordt voorkomen.
- Controleer of door de montage van het toestel eventueel voertuigcomponenten beschadigd kunnen raken (bijvoorbeeld lampen, kasten, deuren), alvorens het toestel te monteren. De voertuigfabrikant heeft eventueel al voor plaatsen gezorgd waar de opening voor de montage van het toestel kan worden aangebracht zonder het risico de constructie te verzwakken of stroomkabels door te snijden.
- Vraag voorafgaand aan de montage aan de voertuigfabrikant of de constructie is ontworpen voor het statische gewicht en de belastingen van het ventilatiesysteem wanneer het voertuig in beweging is.
- Dicht alle openingen af die zijn gemaakt bij het aanbrengen van het ventilatiesysteem.
- Kies als montageplaats een vlakke en voldoende effen zone in het midden van het voertuigdak tussen twee lengteprofielen.
- Zorg ervoor dat er in het voertuig geen voorwerpen staan die de bevestiging van de luchtverdeelbox kunnen hinderen of de verse luchtstroom uit de luchtverdelers kunnen blokkeren.
- Voer geen wijzigingen of verbouwingen aan het toestel uit.
- Rijd nooit door de wasstraat wanneer het toestel is gemonteerd.

4 Omvang van de levering

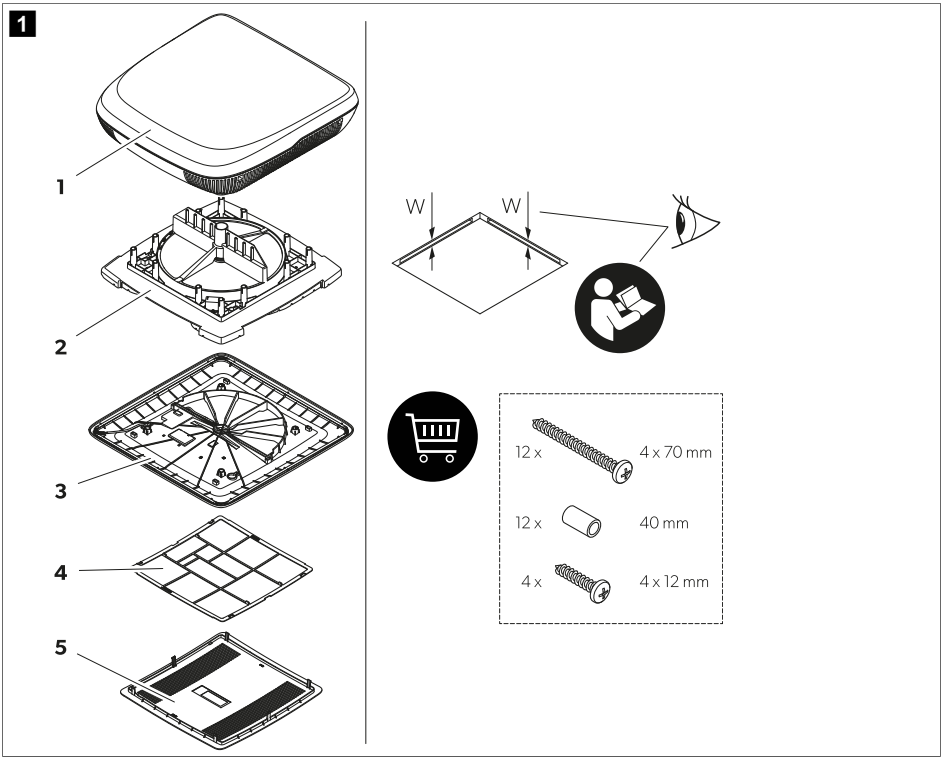

Nr.	Aantal	Beschrijving
1	1	Dakeenheid met centreerring (alleen voor dakopeningen 400 × 400 mm)
2	1	Warmtewisselaar
3	1	Binnenste afdekking
4	1	Luchtfilter
5	1	Centrale afdekking
–	1	Installatieset (afzonderlijk te bestellen voor ACC3100DWHA)
–	1	Korte handleiding
–	–	Afhankelijk van het model: Montagehandleidingen voor accessoires

5 Accessoires

Product	Artikelnr.
Luchtzuiveraar	9620005077
Ledlamp	9620005081

Product	Artikelnr.
Prestatiebooster	9600050054
Zonneset	9620005074
Binnenste luchtfilter	9620015799
Buitenste luchtfilter	9620015800

6 Doelgroep



De mechanische en elektrische installatie en de instelling van het toestel moeten worden uitgevoerd door een bevoegde technicus die zijn vaardigheden en kennis met betrekking tot de constructie en bediening van apparatuur en installaties in motorvoertuigen en huishoudelijke apparatuur en installaties heeft bewezen en die vertrouwd is met de toepasselijke regelgeving van het land waarin de apparatuur moet worden geïnstalleerd en/of gebruikt en die een veiligheidstraining heeft gevolgd om de gevaren te herkennen en te voorkomen.

7 Beoogd gebruik

Het ventilatiesysteem is bedoeld voor montage in campers, caravans en recreatieboten.

Het ventilatiesysteem is **niet** geschikt voor:
- Huizen
- Appartementen
- Cruiseschepen
- Bouwmachines
- Landbouwmachines
- Vrachtwagens

Dit product is alleen geschikt voor het beoogde gebruik en de toepassing in overeenstemming met deze gebruiksaanwijzing.

Deze handleiding geeft informatie die nodig is voor een correcte installatie en/of correct gebruik van het product. Een slechte installatie en/of onjuist gebruik of onderhoud leidt tot onvoldoende prestaties en mogelijke storingen.

De fabrikant aanvaardt geen aansprakelijkheid voor letsel of schade aan het product die het gevolg is van:

- Onjuiste installatie, montage of aansluiting, inclusief te hoge spanning
- Onjuist onderhoud of gebruik van andere dan door de fabrikant geleverde originele reserveonderdelen
- Wijzigingen aan het product zonder uitdrukkelijke toestemming van de fabrikant
- Gebruik voor andere doeleinden dan beschreven in deze handleiding

Dometic behoudt zich het recht voor om het uiterlijk en de specificaties van het product te wijzigen.

8 Installatie



WAARSCHUWING! Gevaar voor elektrische schokken

> De elektrische aansluiting moet worden uitgevoerd door een bevoegde elektricien met aantoonbare kennis en vaardigheden op het gebied van de constructie en werking van elektrische apparaten en installaties, die is opgeleid om de gevaren die elektrische apparaten en installaties met zich meebrengen veilig te herkennen en te voorkomen.

> Onderbreek bij werkzaamheden aan het ventilatiesysteem alle stroomvoorzieningen.

> Zorg ervoor dat het toestel niet opnieuw kan worden aangesloten.

WAARSCHUWING! Gevaar voor elektrische schokken

> Het toestel moet worden geïnstalleerd in overeenstemming met de nationale voorschriften voor bedrading.
> Als het toestel een raam of luik vervangt met een veiligheidsgerelateerde gedwongen ventilatiefunctie, moet er een extra veiligheidsventilatie-inrichting (bijv. een paddenstoelventilator o.i.d.) worden toegevoegd. Neem in geval van twijfel contact op met de voertuigfabrikant.

VOORZICHTIG! Gevaar voor letsel

> Een verkeerde montage van het ventilatiesysteem kan tot onherstelbare schade aan het toestel leiden en de veiligheid van de gebruiker in gevaar brengen.
> Draag of til het ventilatiesysteem altijd met twee personen.
> Controleer voorafgaand aan de montage van het toestel (bij het boren en schroeven enz.) het verloop van aanwezige, met name onzichtbare, kabelstrengen, leidingen en andere componenten die zich in het montagebereik bevinden.
> Leg en bevestig de kabels zodanig dat er niet over gestruikeld kan worden en dat ze niet beschadigd kunnen raken.
> Draag altijd een veiligheidsbril en handschoenen.

LET OP! Gevaar voor schade

> Gebruik kabelgoten om kabels door wanden met scherpe randen te leggen.
> Leg geen losse of scherp geknikte kabels naast elektrisch geleidende materialen (metaal).
> Trek niet aan de kabels.
> Houd rekening met de structurele sterkte van het voertuigdak. Het voertuigdak moet het gewicht van het ventilatiesysteem kunnen dragen zonder daarbij te worden ingedeukt of vervormd. Neem in geval van twijfel contact op met de voertuigfabrikant.

De montagemethode van het ventilatiesysteem kiezen

INSTRUCTIE

- Kies een effen en voldoende vlakke zone in het midden van het voertuig.
- De dakhelling van het montagevlak mag niet meer dan 5° bedragen. Een neerwaartse helling in de rijrichting van maximaal 15° is mogelijk.

> Kies een manier om het ventilatiesysteem te monteren:

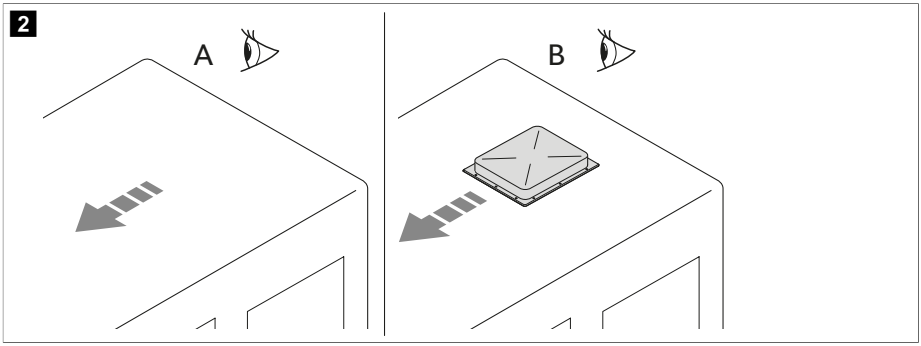

- Maak een nieuwe opening (**A**). In dit geval moet de opening worden versterkt met een geschikt frame.
- Gebruik een bestaande opening in het voertuig (**B**), bijvoorbeeld een dakraam of bij vervanging van een oud toestel.

Nieuwe opening maken

1. Kies een plek in het midden van het dak tussen twee lengteprofielen.
2. Markeer de positie en de grootte van de opening.

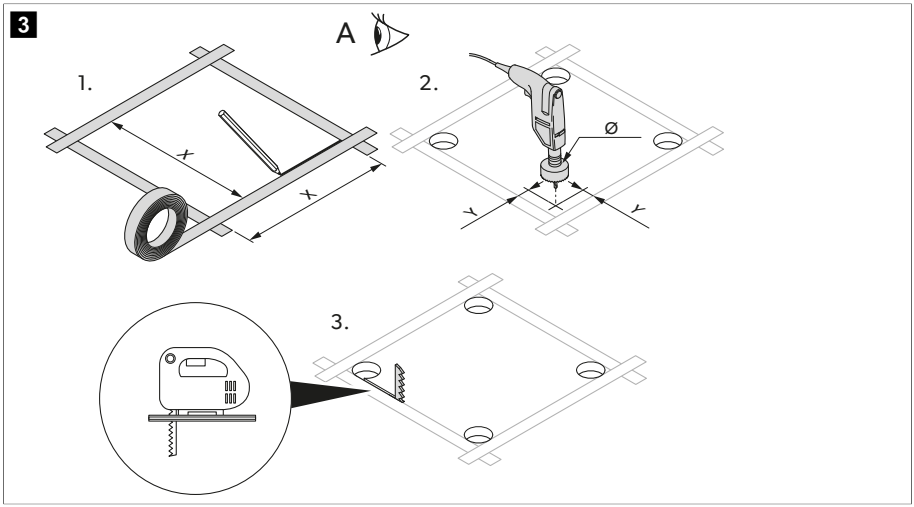

	Versie 1	Versie 2
X	355 mm	400 mm
Y	5 mm	12 mm
Ø	10 mm	24 mm

3. Boor de hoeken uit.

LET OP! Gevaar voor schade
Zorg ervoor dat er geen elektrische kabels beschadigd raken. Controleer waar de elektrische kabels zich bevinden.

4. Zaag de opening zorgvuldig in het dak met behulp van een decoupeerzaag of een soortgelijk gereedschap.
5. Controleer of de dakopening verstevigd moet worden.

INSTRUCTIE De randen moeten parallel aan elkaar liggen.

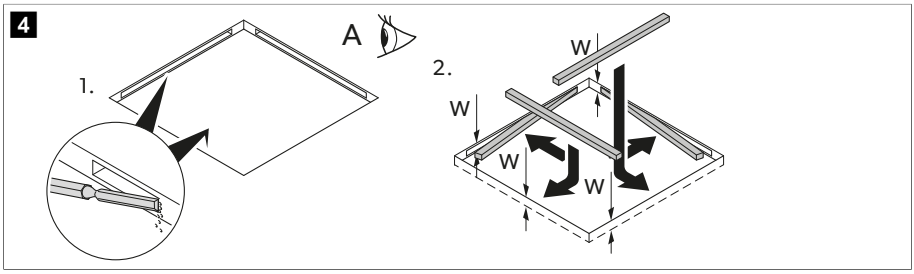

6. Verwijder, indien nodig, de schuimvulling in overeenstemming met de breedte van uw verstevigingslijsten (niet bij de levering inbegrepen).
7. Pas de verstevigingslijsten erin.

In een bestaande opening monteren

1. Verwijder alle schroeven en bevestigingselementen van het bestaande dakraam of toestel.

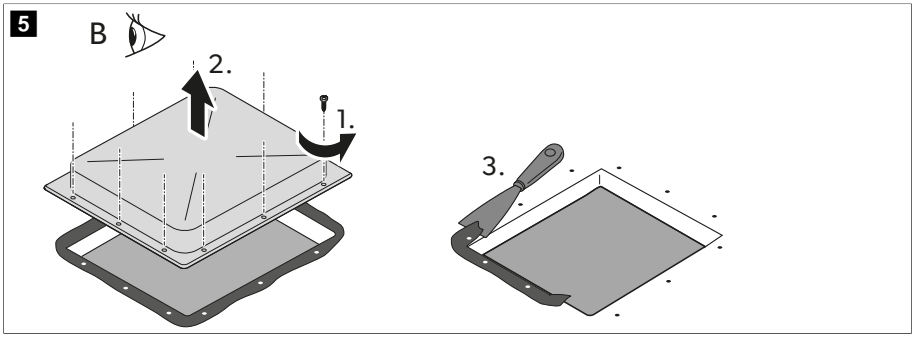

2. Verwijder het dakraam of toestel.
3. Verwijder het afdichtingsmiddel rond de opening met een schraper of een soortgelijk gereedschap.

Optionele accessoires monteren (afhankelijk van het model)

LET OP! Gevaar voor schade
> Neem de correcte montagevolgorde in acht voordat u de elektrische aansluitingen tot stand brengt.
> Neem de montagehandleidingen van de accessoires (optioneel) in acht.

1. Dakeenheid
2. Zonnepaneel (optioneel)
3. Led-strip (optioneel)
4. Luchtzuiveringsmodule (optioneel)
5. Warmtewisselaar
6. Prestatiebooster (optioneel)
7. Binnenste afdekking

De aansluitkabels leggen

1. Controleer of de spanning op het typeplaatje van het ventilatiesysteem overeenkomt met de aanwezige stroomvoorziening. Het ventilatiesysteem moet worden aangesloten op een stroomkring die in staat is de benodigde stroom te leveren.
2. Installeer een netschakelaar voor alle polen met een contactopening van minstens 3 mm aan de installatiezijde.
3. Kies de doorsnede van de voedingskabel in overeenstemming met de kabellengte:
   - Lengte < 7,5 m: 1,5 mm²
   - Lengte > 7,5 m: 2,5 mm²
4. Maak een opening aan één zijde voor de doorvoer van de voedingskabel.

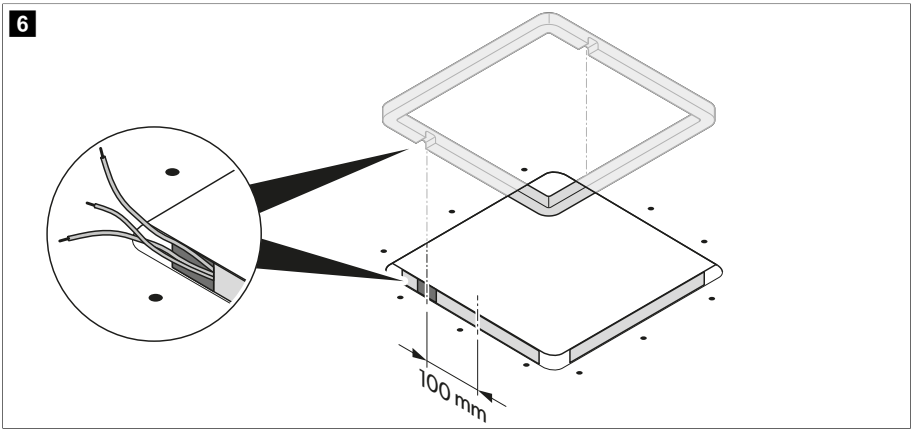

5. Leg de voedingskabel door de opening in het interieur van het voertuig.

De dakeenheid monteren

1. Alleen voor versie 1: verwijder de middenring van de dakeenheid.

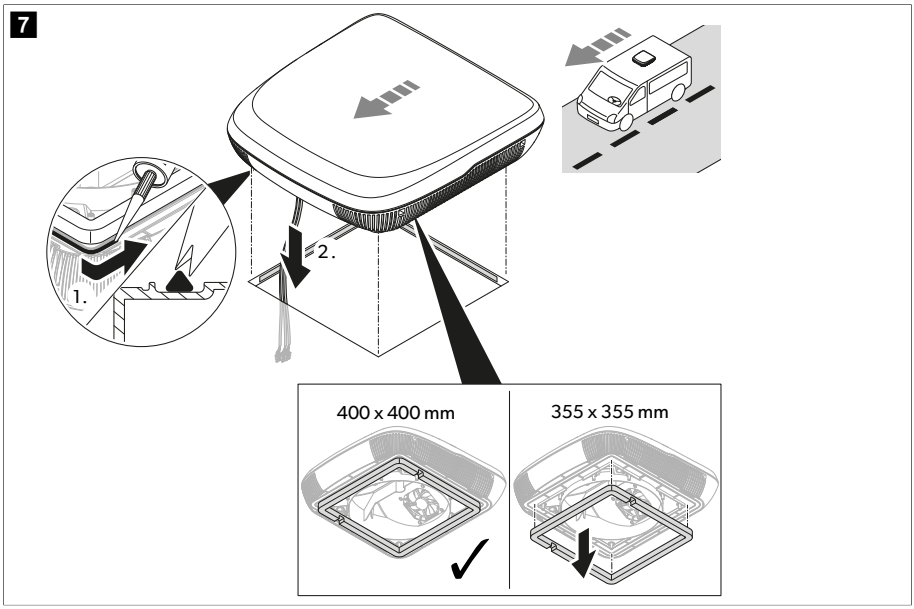

2. Dicht het dakframe rondom af met een flexibele butyleenkit die niet hard wordt (bijv. SikaLastomer-710, Selleys Butyl Mastic, Bostik Ezycaulk butyl sealant of vergelijkbare producten). Neem ook de instructies van de fabrikant van het afdichtingsmiddel in acht.
3. Til de dakeenheid op het dak van het voertuig. Houd rekening met de rijrichting.
4. Plaats de dakeenheid in het midden op het dak van het voertuig.
5. Verwijder de kabelbinder van de dakeenheid en leg de kabels door de desbetreffende opening naar het interieur van het voertuig.

De luchtzuiveringsmodule (optioneel) monteren

1. Bevestig de luchtzuiveringsmodule aan de warmtewisselaar.

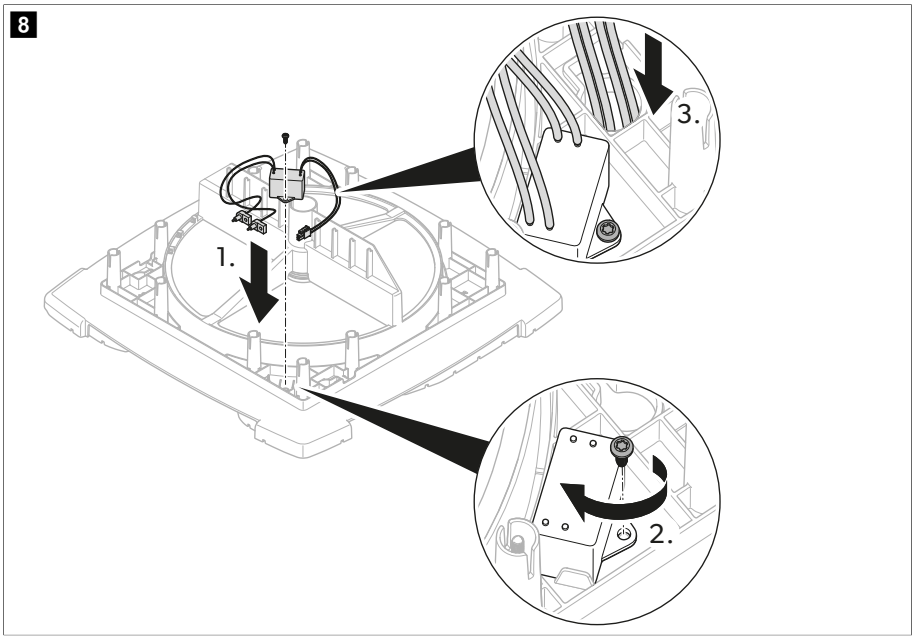

2. Leg de kabel door de sleutelgatvormige opening naar de onderkant van de warmtewisselaar.
3. Monteer de ionisatienaald.

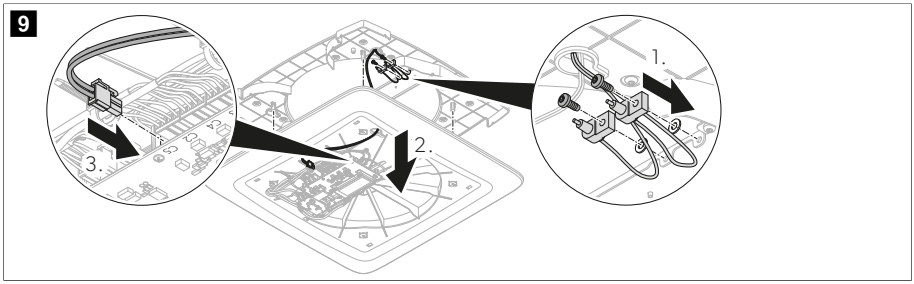

De warmtewisselaar monteren

1. Zaag, afhankelijk van de dakdikte, de bij de bevestigingsset geleverde afstandsstukken op de vereiste lengte.

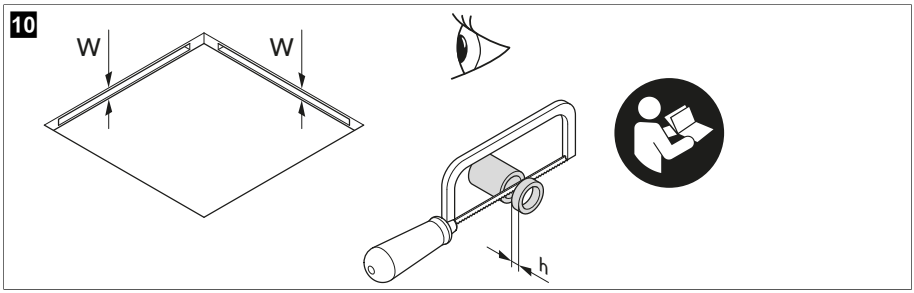

Dakdikte (W)	Vereiste lengte afstandsstuk (h)
23 mm	–
24 mm	2 mm
25 mm	
26 mm	4 mm
27 mm	
28 mm	6 mm
29 mm	
30 mm	8 mm
31 mm	
32 mm	10 mm
33 mm	
34 mm	12 mm
35 mm	
36 mm	14 mm
37 mm	
38 mm	16 mm
39 mm	
40 mm	18 mm
41 mm	
42 mm	20 mm
43 mm	
44 mm	22 mm
45 mm	
46 mm	24 mm
47 mm	
48 mm	26 mm

Dakdikte (W)	Vereiste lengte afstandsstuk (h)
49 mm	
50 mm	28 mm
51 mm	
52 mm	30 mm
53 mm	
54 mm	32 mm
55 mm	
56 mm	34 mm
57 mm	
58 mm	36 mm
59 mm	
60 mm	38 mm

2. Leg de kabel door de sleutelgatvormige opening van de warmtewisselaar.

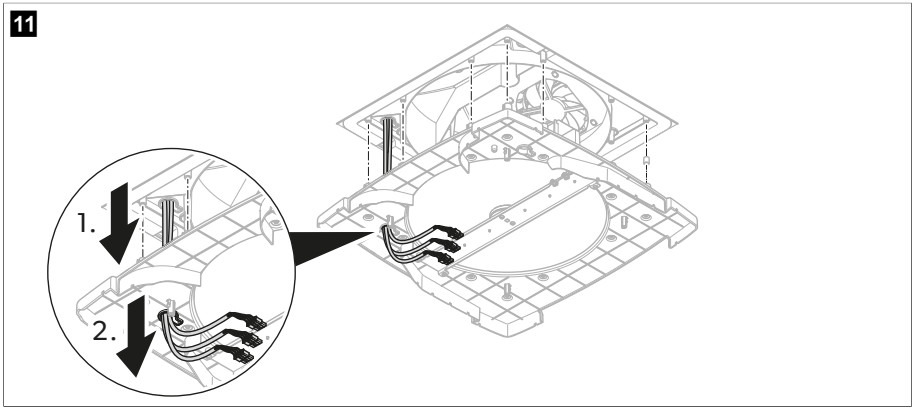

3. Breng de afstandsstukken vanaf de bovenkant van de warmtewisselaar aan in de schroefgaten.

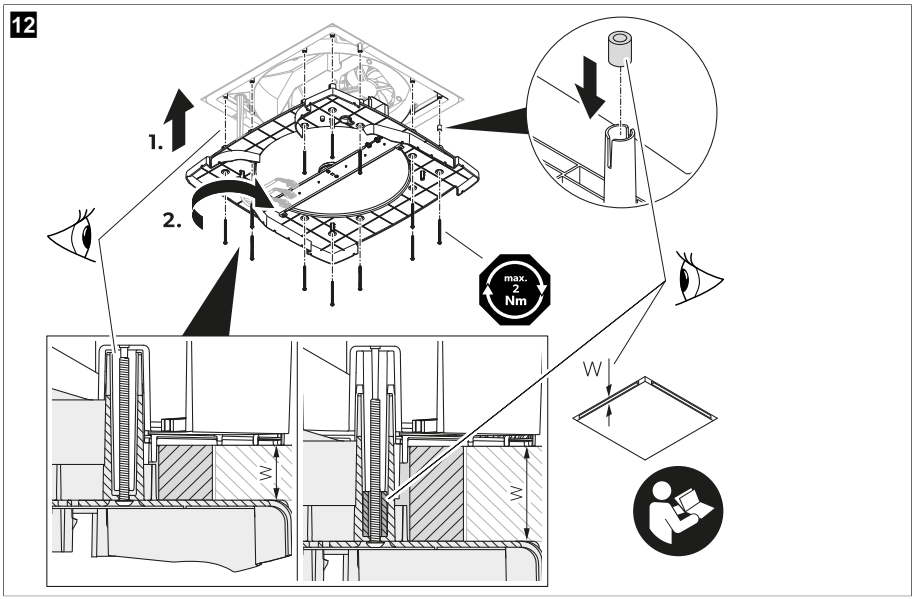

4. **LET OP! Gevaar voor schade**
   Zorg ervoor dat er geen kabel wordt ingedrukt of bekneld raakt.

   Lijn de warmtewisselaar uit in overeenstemming met de dakeenheid.

5. Bevestig de warmtewisselaar door het plafond heen aan de dakeenheid met de 12 bouten die zijn meegeleverd met de bevestigingsset. Draai de bouten vast met een momentsleutel en een aanhaalmoment van max. 1,2 Nm.

De binnenste afdekking monteren

1. Leg de kabel door de sleutelgatvormige opening van de binnenste afdekking.

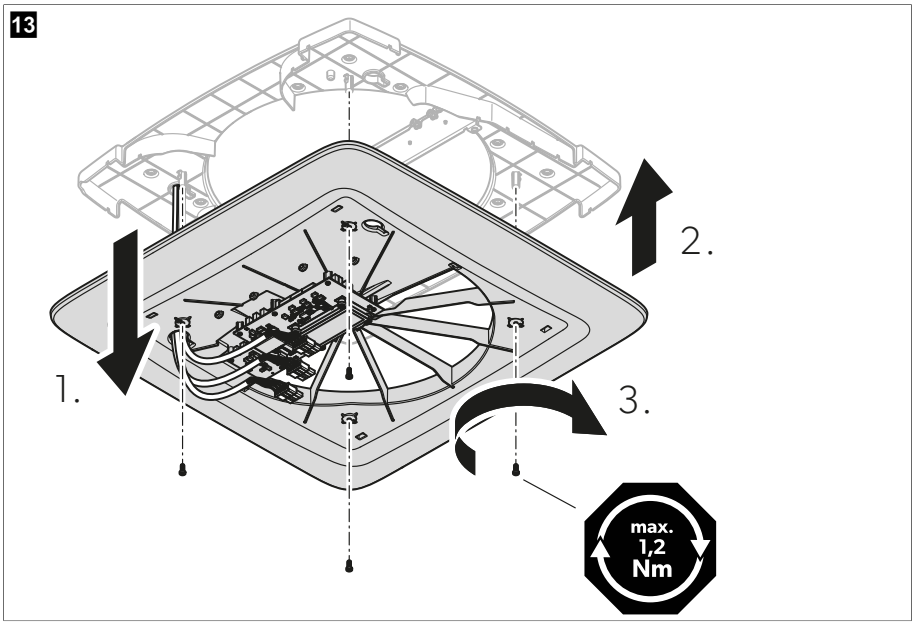

2. **LET OP! Gevaar voor schade**
Zorg ervoor dat er geen kabel wordt ingedrukt of bekneld raakt.

Plaats de binnenste afdekking op de warmtewisselaar.

3. Bevestig de binnenste afdekking aan de warmtewisselaar met de 4 bouten die zijn meegeleverd met de bevestigingsset. Draai de bouten vast met een momentsleutel en een aanhaalmoment van max. 1,2 Nm.

De led-strip (optioneel) monteren

> Bevestig de led-strips aan de binnenste afdekking.

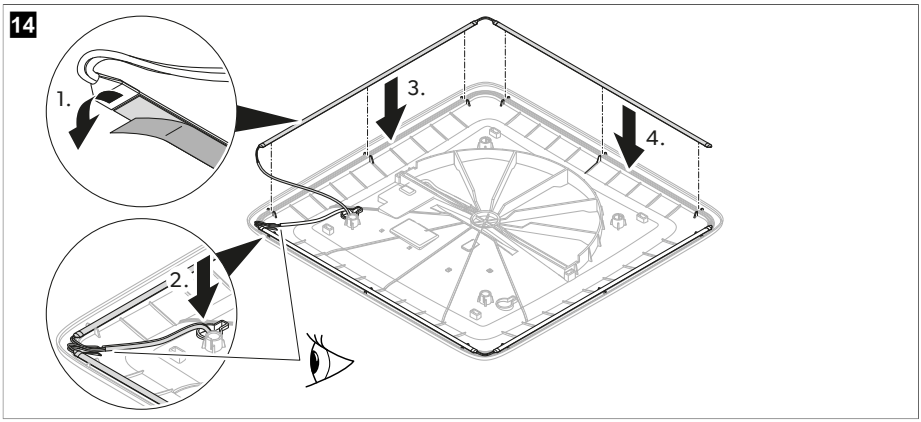

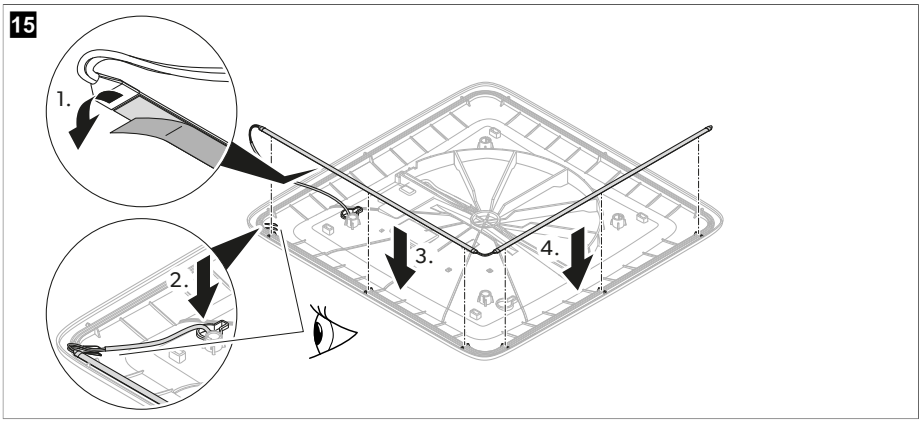

Elektrische aansluiting

1. Steek de stekkers in de aansluitingen.

16

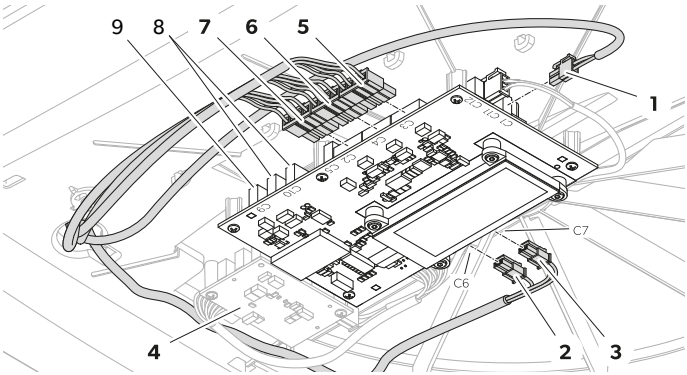

Nr.	Contactdoos	Beschrijving
1	C1	Voedingsingang van voertuigaccu
2	C6	Uitgang led-strip (optioneel)
3	C7	Uitgang led-strip (optioneel)
4	–	Secundaire printplaat (optioneel)
5	C3	Uitgang ventilator 1
6	C4	Uitgang ventilator 2
7	C2	Uitgang motor
–	C5	Uitgang luchtzuiveringsmodule (optioneel)
8	C10	Communicatie-CAN (optioneel)
9	C9	Communicatie-LIN (optioneel)

2. Zet de kabels vast met kabelbinders.

17

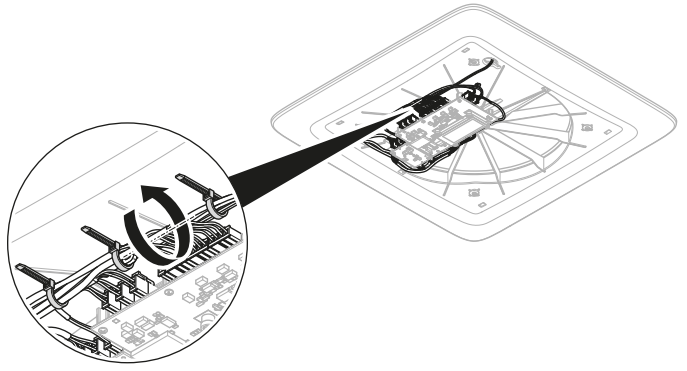

De centrale afdekking van de luchtverdeelbox monteren

1. Zorg ervoor dat de filters er helemaal in zitten.

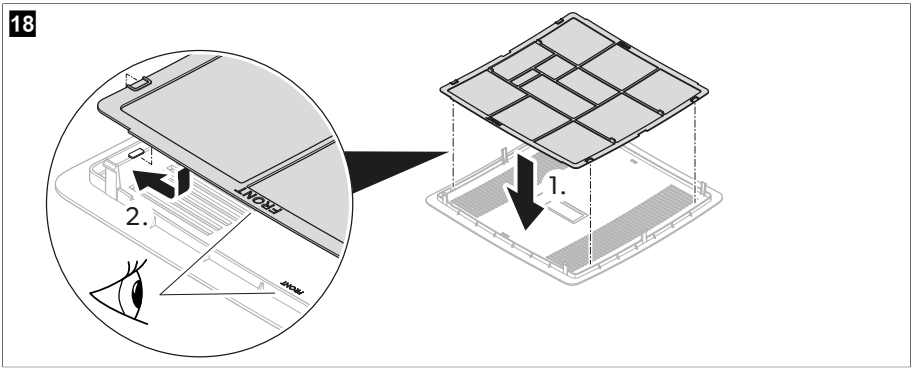

2. Klik de centrale afdekking van de luchtverdeelbox op de binnenste afdekking.

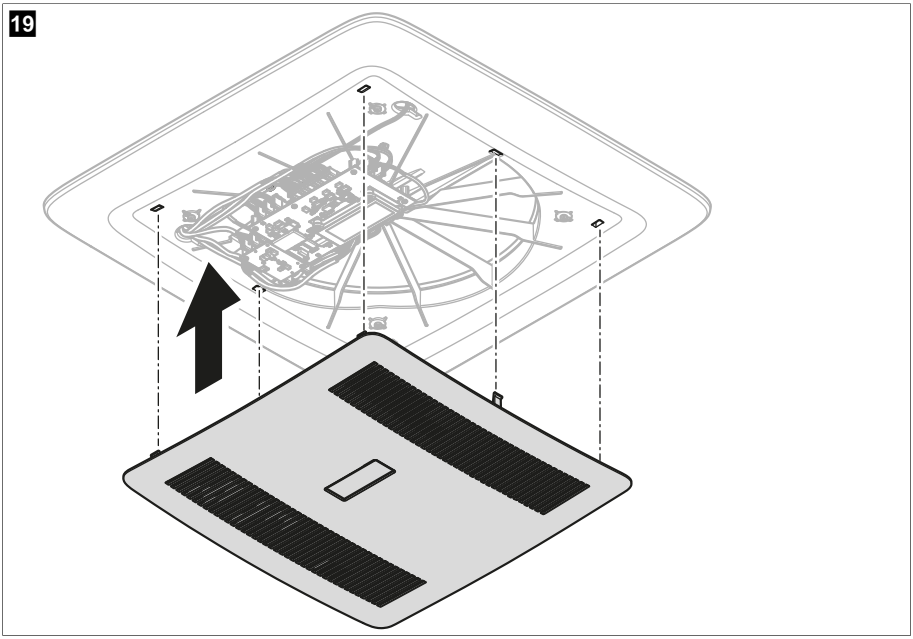

3. Informeer bij de voertuigfabrikant of na de installatie van een ventilatiesysteem een keuring vereist is en of de voertuighoogte in de voertuigpapieren moet worden gewijzigd.

v De montage is nu voltooid.

4. Sluit het ventilatiesysteem aan op de stroomvoorziening en test of het werkt.

9 Verwijdering



Producten met batterijen, oplaadbare batterijen en lichtbronnen recyclen: Verwijder alle batterijen, oplaadbare batterijen en lichtbronnen voordat u het product laat recyclen. Geef uw defecte accu's of verbruikte batterijen af bij de leverancier of bij een verzamelpunt. Geef accu's en batterijen, oplaadbare batterijen en lichtbronnen niet mee met het huishoudelijke afval. Als u het product definitief weg wilt doen, vraag dan bij het dichtstbijzijnde afvalverwerkingsbedrijf of uw dealer naar de betreffende afvoervoorschriften. Het product kan gratis worden afgevoerd.



Verpakkingsmateriaal recyclen: Gooi het verpakkingsmateriaal indien mogelijk altijd in recyclingafvalbakken.

10 Garantie

Stuur voor de afhandeling van reparaties of garantie volgende documenten mee:

- Een kopie van de factuur met datum van aankoop
- De reden voor de claim of een beschrijving van de fout

Houd er rekening mee dat eigenmachtige of niet-professionele reparatie gevolgen voor de veiligheid kan hebben en dat de garantie hierdoor kan komen te vervallen.

11 Technische gegevens

	ACC3100DWHA	ACC3100DWHWLDA
Ingangsspanning	12 V⎓	
Maximaal ingangsvermogen	7,6 W	16,5 W
Maximaal elektriciteitsverbruik	0,18 kWh/24h 15,2 Ah/24 h	0,40 kWh/24h 33 Ah/24 h
Minimaal elektriciteitsverbruik	0,06 kWh/24h 4,9 Ah/24 h	
Bedrijfstemperatuurbereik	– 20 °C (– 4 °F) … 70 °C (158 °F)	
Beschermingsklasse	IPX4	
Externe zekering	3 A	
Ventilatieopening in het plafond	150 cm²	
Afmetingen dakeenheid (b x l x h)	542,6 × 553 × 127 mm	
Afmetingen luchtverdeeleenheid (b x l x h)	517,6 × 517,6 × 46 mm	
Dakdikte	23 … 60 mm	
Geluidsniveau buiten	43 dB(A)	
Geluidsniveau binnen	52 dB(A)	
Geluidsniveau binnen (slaapmodus)	35 dB(A)	
Frequentie	2,4 GHz	
Maximaal vermogen radiofrequentie	19,14 dBm	

	ACC3100DWHA	ACC3100DWHWLDA
Ventilatie	30 … 50 m³/h	
Efficiëntie warmteterugwinning	72 … 87 %	
Gewicht	7 kg	7,14 kg
Kenmerken	**Te upgraden met:** • Led-strip • Luchtzuiveringsmodule • Prestatiebooster • Zonnepaneel	**Geleverd met:** • Led-strip • Luchtzuiveringsmodule • Installatiekit **Te upgraden met:** • Prestatiebooster • Zonnepaneel
Certificeringen	CE UK CA E	

Dansk

1 Vigtige henvisninger....136
2 Forklaring af symboler....136
3 Sikkerhedshenvisninger....136
4 Leveringsomfang....138
5 Tilbehør....138
6 Målgruppe....139
7 Korrekt brug....139
8 Montering....139
9 Bortskaffelse....152
10 Garanti....152
11 Tekniske data....152

1 Vigtige henvisninger

Læs og følg alle disse anvisninger, retningslinjer og advarsler i denne produktvejledning grundigt for at sikre, at du altid installerer, bruger og vedligeholder produktet korrekt. Disse anvisninger SKAL opbevares sammen med dette produkt.

Ved at benytte produktet bekræfter du hermed, at du har læst alle anvisninger, retningslinjer og advarsler grundigt, og at du forstår og er indforstået med de vilkår og betingelser, der er fastlagt heri. Du er indforstået med kun at bruge dette produkt til det beregnede formål og anvendelse i overensstemmelse med anvisningerne, retningslinjerne og advarslerne i denne produktvejledningen samt i overensstemmelse med alle de gældende love og forskrifter. Manglende læsning og ignorering af disse anvisninger og advarsler kan medføre kvæstelser på dig selv og andre, skade på dit produkt eller skade på anden ejendom i nærheden. Der tages forbehold for eventuelle ændringer og opdateringer af denne produktvejledning samt anvisningerne, retningslinjerne og advarslerne samt den tilhørende dokumentation. Se documents.dometic.com for de nyeste produktinformationer.

2 Forklaring af symboler

Et signalord vil identificere sikkerhedsmeddelelser og meddelelser om skade på ejendom og vil også angive graden eller niveauet af farens alvor.

ADVARSEL!
Angiver en farlig situation, som kan medføre dødsfald eller alvorlig kvæstelse, såfremt den ikke undgås.

FORSIGTIG!
Angiver en farlig situation, som kan medføre mindre eller lette kvæstelser, såfremt den ikke undgås.

VIGTIGT!
Angiver en situation, som kan medføre materielle skader, såfremt den ikke undgås.

BEMÆRK Supplerende informationer om betjening af produktet.

3 Sikkerhedshenvisninger

ADVARSEL! Manglende overholdelse af disse advarsler kan medføre dødelige eller alvorlige kvæstelser.

- Apparatet må kun repareres af kvalificeret personale, som kender de involverede risici og de relevante forskrifter. Ved ukorrekte reparationer kan der opstå alvorlige farer. Ved reparationer skal du henvende dig til serviceafdelingen i dit land (se dometic.com/dealer).
- Apparatet skal installeres i overensstemmelse med nationale forskrifter for elektriske og mekaniske installationer.
- **El-apparater er ikke legetøj.** Børn er ikke i stand til at vurdere farer, der udgår fra elektriske apparater. Lad ikke børn benytte elektriske apparater uden opsyn.
- Personer, der på grund af deres fysiske, sanse- eller mentale evner eller deres uerfarenhed og uvidenhed ikke er i stand til at anvende apparatet sikkert, bør kun anvende dette produkt under en ansvarlig persons opsyn eller anvisning.
- Løsn i tilfælde af brand **ikke** det øverste dæksel på apparatet. Anvend i stedet for tilladte brandslukningsmidler. Anvend ikke vand til slukning.
- Apparatet skal opbevares i et rum uden kontinuerligt åbne flammer (f.eks. et anvendt gasapparat) og antændingskilder (f.eks. en anvendt elvarmer).
- Apparatet skal opbevares vandret på et tørt, ventileret og afdækket sted.
- Apparatet må ikke gennembores eller brændes.



FORSIGTIG! Manglende overholdelse af disse forsigtighedshenvisninger kan medføre mindre eller moderate kvæstelser.

- Du må kun starte apparatet, hvis du er sikker på, at huset og ledningerne er ubeskadigede.
- Anvend ikke apparatet i nærheden af antændelige væsker eller i lukkede rum.
- Kontrollér, at ingen brændbare genstande placeres eller monteres, hvor luften strømmer ud. Afstanden skal være på min. 10 cm.
- Grib ikke ind i luftudtagene, og stik ikke fremmedlegemer ind i apparatet.
- Bær altid beskyttelsesbriller og -handsker.



VIGTIGT! Fare for beskadigelse

- Apparatet skal opbevares, så der ikke opstår mekaniske skader.
- Kontrollér, om komponenter i køretøjet kan blive beskadiget under monteringen (f.eks. lamper, skabe, døre osv.), før apparatet monteres. Køretøjsproducenten kan allerede have installeret punkter, hvor åbningen til monteringen af apparatet kan laves uden risiko for at svække karosseriet eller skære strømkabler over.
- Spørg køretøjsproducenten før monteringen, om karosseriet er beregnet til den statiske vægt og belastningerne på grund af ventilationssystemet, når køretøjet bevæger sig.
- Sørg for at tætne alle åbninger, der laves, når ventilationssystemet monteres.
- Vælg en flad og tilstrækkelig jævn zone i midten mellem to længdeprofiler i køretøjets tag som monteringssted.
- Kontrollér, at der i køretøjets indre ikke findes hindringer, som kan hindre fastgørelsen af luftfordelingsboksen (ADB) eller frisk luft i at strømme gennem luftåbningerne.
- Foretag ikke ændringer af apparatet eller ombygninger på det!
- Kør aldrig ind i vaskeanlæg, når apparatet er monteret.

4 Leveringsomfang

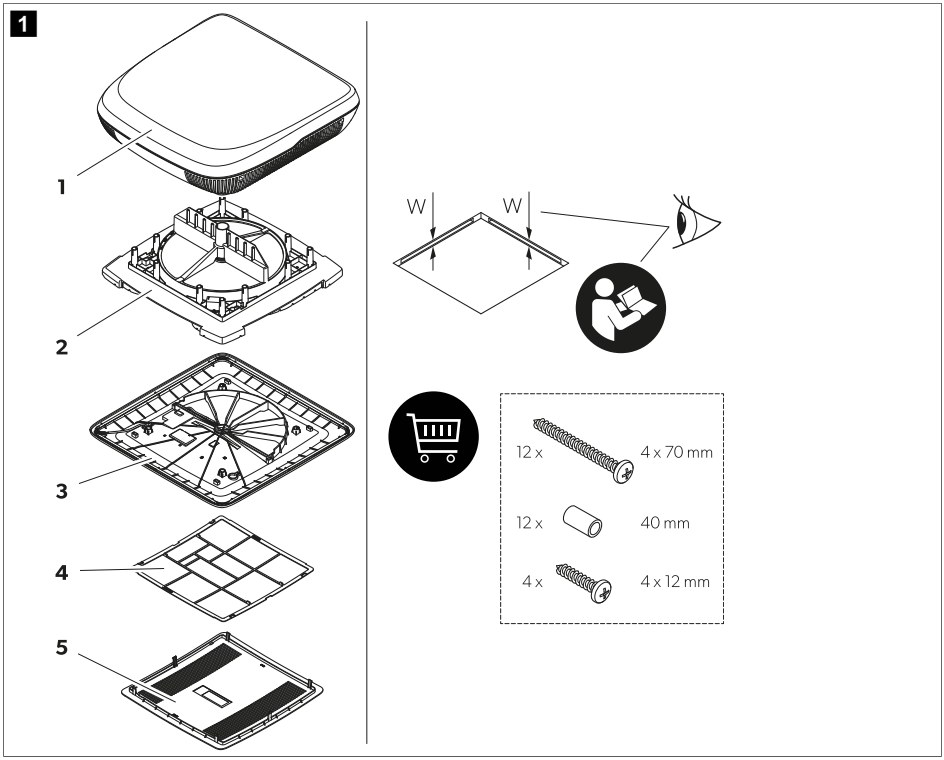

Artikel	Antal	Beskrivelse
1	1	Tagenhed med midterring (kun tagåbninger 400 × 400 mm)
2	1	Varmevekslerenhed
3	1	Indvendigt dæksel
4	1	Luftfilter
5	1	Midterdæksel
–	1	Installationssæt (skal bestilles separat til ACC3100DWHA)
–	1	Kort betjeningsvejledning
–	–	Afhængigt af modellen: Installationsvejledninger til tilbehør

5 Tilbehør

Produkt	Art.nr.
Luftrenser	9620005077
LED-lys	9620005081

Produkt	Art.nr.
Ydeevnebooster	9600050054
Solcellesæt	9620005074
Indvendigt luftfilter	9620015799
Udvendigt luftfilter	9620015800

6 Målgruppe



Den mekaniske og elektriske installation og opsætning af apparatet skal udføres af en kvalificeret tekniker, som har godtgjort sine evner og sit kendskab med henblik på konstruktion og betjening af køretøjsteknisk udstyr og installationer samt husholdningsudstyr- og installationer, og som er bekendt med de gældende nationale forskrifter, hvor udstyret skal installeres og/eller anvendes, og som har modtaget sikkerhedsuddannelse med henblik på at kunne identificere og undgå de involverede farer.

7 Korrekt brug

Ventilationssystemet er beregnet til at blive anvendt i autocampere, campingvogne og fritidsbåde.

Ventilationssystemet er **ikke** egnet til:
- Huse
- Lejligheder
- Krydstogtsskibe
- Entreprenørmaskiner
- Landbrugsmaskiner
- Lastbiler

Dette produkt er kun egnet til dets beregnede formål og anvendelse i overensstemmelse med disse anvisninger.

Denne vejledning giver dig oplysninger om, hvad der er nødvendigt med henblik på en korrekt montering og/eller drift af produktet. Dårlig montering og/eller ukorrekt drift eller vedligeholdelse medfører utilstrækkelig ydeevne og mulige fejl.

Producenten påtager sig intet ansvar for kvæstelser eller skader i forbindelse med produktet, der skyldes:

- ukorrekt montering eller forbindelse inklusive for høj spænding
- ukorrekt vedligeholdelse eller brug af uoriginale reservedele, der ikke stammer fra producenten
- ændringer på produktet uden udtrykkelig tilladelse fra producenten
- brug til andre formål end dem, der er beskrevet i vejledningen.

Dometic forbeholder sig ret til at ændre produktets udseende og produktspecifikationer.

8 Montering



ADVARSEL! Fare for elektrisk stød

> Den elektriske strømforsyning skal tilsluttes af en kvalificeret elektriker, som har dokumenterede færdigheder og viden med hensyn til konstruktion og drift af elektrisk udstyr og elektriske installationer og har gennemgået sikkerhedsuddannelse til at identificere og undgå de implicerede farer.

> Afbryd alle spændingsforsyninger, når der arbejdes på ventilationssystemet.

> Kontrollér, at apparatet ikke kan tilsluttes igen.

ADVARSEL! Fare for elektrisk stød

> Apparatet skal installeres i overensstemmelse med nationale forskrifter for ledningsføring.
> Hvis apparatet erstatter et vindue eller en luge med en sikkerhedsrelevant tvungen ventilationsfunktion skal der installeres en ekstra sikkerhedsventilationsanordning (f.eks. en paddehatventilator eller lignende). Spørg køretøjsproducenten, hvis du er i tvivl.

FORSIGTIG! Fare for kvæstelser

> En forkert montering af ventilationssystemet kan føre til skader på apparatet, der ikke kan repareres, og kan reducere brugerens sikkerhed.
> Vær altid to om at bære eller løfte ventilationssystemet.
> Når apparatet monteres (når der bores, skrues osv.), skal det før monteringen kontrolleres, at der ikke befinder sig kabelbundter, ledninger og andre komponenter, der ikke kan ses, i monteringsområdet.
> Fastgør og træk ledningerne, så man ikke kan falde over eller beskadige dem.
> Bær altid beskyttelsesbriller og -handsker.

VIGTIGT! Fare for beskadigelse

> Anvend kabelkanaler til at trække kabler gennem vægge med skarpe kanter.
> Træk ikke ledninger løst eller med skarpe knæk ved elektrisk ledende materialer (metal).
> Træk ikke i kablerne.
> Vær opmærksom på konstruktionsstyrken for køretøjets tag. Køretøjets tag skal kunne bære vægten af ventilationssystemet uden at blive bulet eller deformeret. Spørg køretøjsproducenten, hvis du er i tvivl.

Valg af ventilationssystemets installationsmåde

BEMÆRK

- Vælg et fladt og tilstrækkeligt jævnt sted midt i køretøjet.
- Monteringsfladens taghældning må ikke være på mere end 5°. En nedadgående hældning i køreretningen på op til 15° er mulig.

> Vælg monteringsmåden for ventilationssystemet:

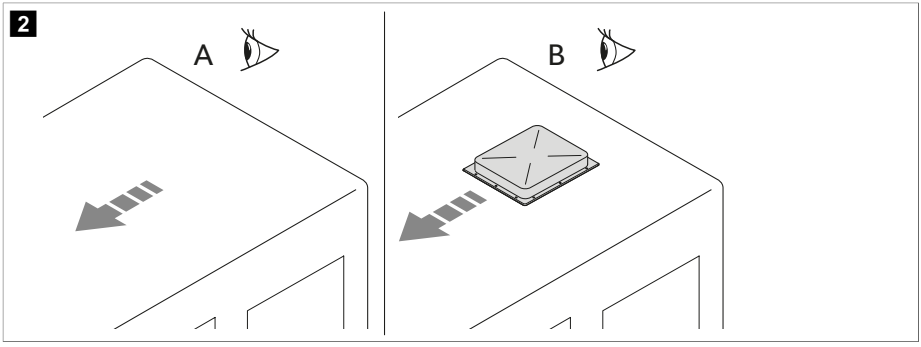

- Lav en ny åbning (**A**). I dette tilfælde skal åbningen forstærkes med en passende ramme.
- Brug en eksisterende åbning i køretøjet (**B**) som f.eks. en tagluge eller ved udskiftning af et gammelt apparat.

Etablering af ny åbning

1. Vælg en zone på taget i midten mellem to længdeprofiler.

2. Markér åbningens position og størrelse.

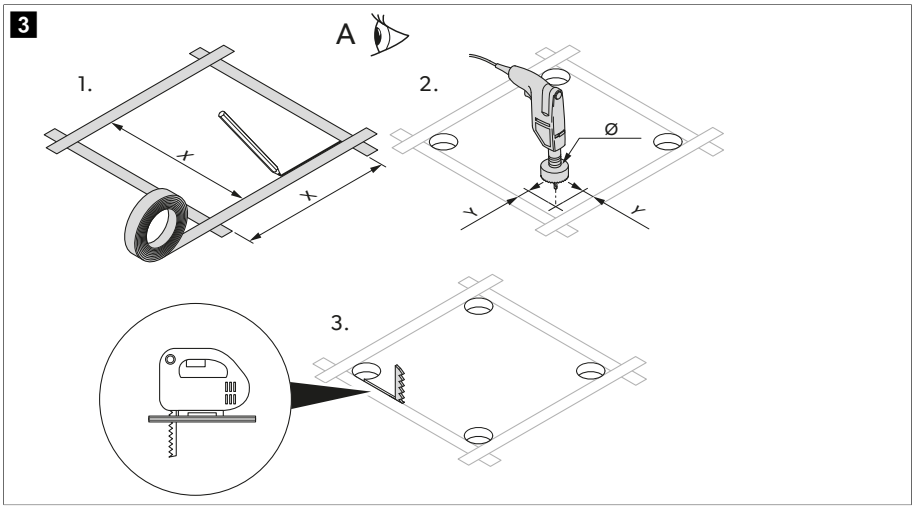

	Version 1	Version 2
X	355 mm	400 mm
Y	5 mm	12 mm
Ø	10 mm	24 mm

3. Bor hjørnerne ud.

VIGTIGT! Fare for beskadigelse
Kontrollér, at ingen strømkabler er beskadiget. Kontrollér, hvor de elektriske kabler findes.

4. Skær åbningen i taget omhyggeligt ud med en stiksav eller lignende værktøj.
5. Kontrollér, om taghullet skal forstærkes.

BEMÆRK Kanterne skal være parallelle med hinanden.

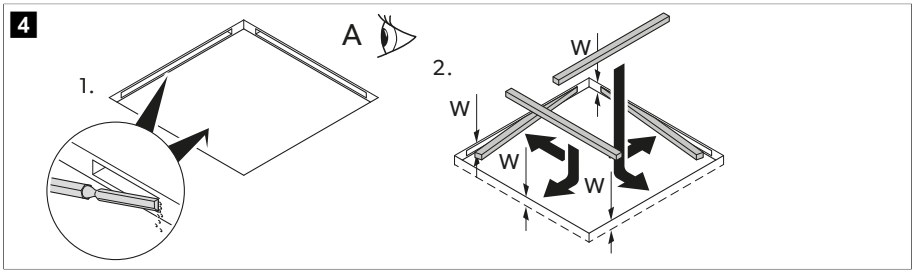

6. Fjern om nødvendigt skummet i overensstemmelse med bredden på dine forstærkningslister (ikke med i leveringsomfanget).
7. Tilpas forstærkningslisterne.

Montering i en eksisterende åbning

1. Fjern alle skruer og fastgørelser på den eksisterende tagluge eller apparatet.

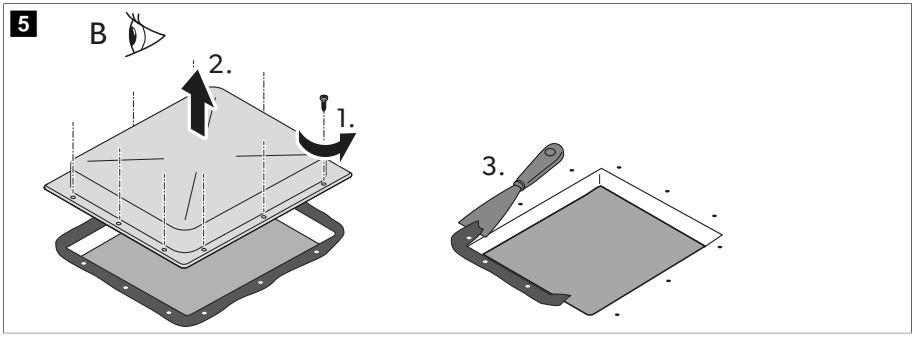

2. Tag taglugen eller apparatet ud.
3. Fjern tætningsmaterialet omkring åbningen med en skraber el.lign.

Installation af valgfrit tilbehør (afhængigt af modellen)

VIGTIGT! Fare for beskadigelse

> Følg den korrekte installationsrækkefølge, før der foretages elektriske tilslutninger.
> Følg installationsvejledningerne til tilbehøret (option).

1. Tagenhed
2. Solpanel (option)
3. LED-lysbånd (option)
4. Luftrensermodul (option)
5. Varmevekslerenhed
6. Ydeevnebooster (option)
7. Indvendigt dæksel

Trækning af tilslutningsledninger

1. Sammenlign spændingsoplysningerne på mærkepladen til ventilationssystemet med energiforsyningen, der er til rådighed. Ventilationssystemet skal tilsluttes til en strømkreds, der kan levere den påkrævede strøm.
2. Installér en kontakt, der afbryder alle poler, med en kontaktåbningsbredde på mindst 3 mm på monteringsstedet.
3. Vælg strømforsyningens kabeltværsnit i overensstemmelse med længden:
   - Længde < 7,5 m: 1,5 mm²
   - Længde > 7,5 m: 2,5 mm²
4. Lav en åbning på en side for at føre strømforsyningskablet igennem.

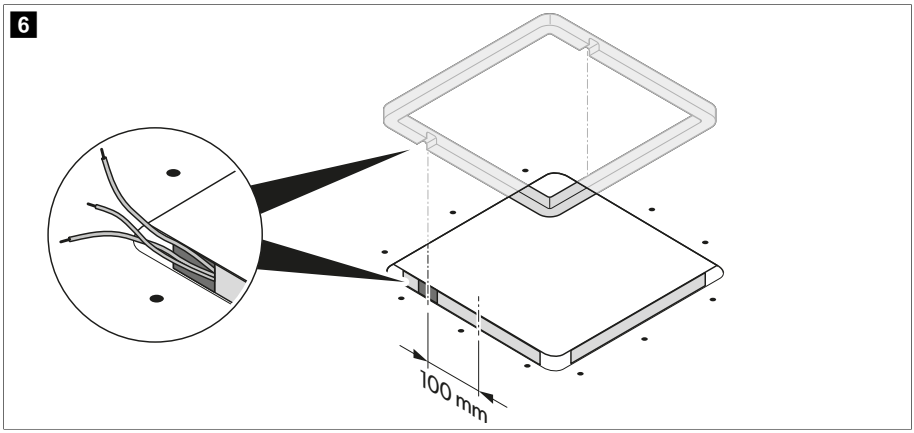

5. Før strømforsyningskablet gennem åbningen og ind i køretøjets kabine.

Montering af tagenheden

1. Kun til version 1: Fjern midterringen på tagenheden.

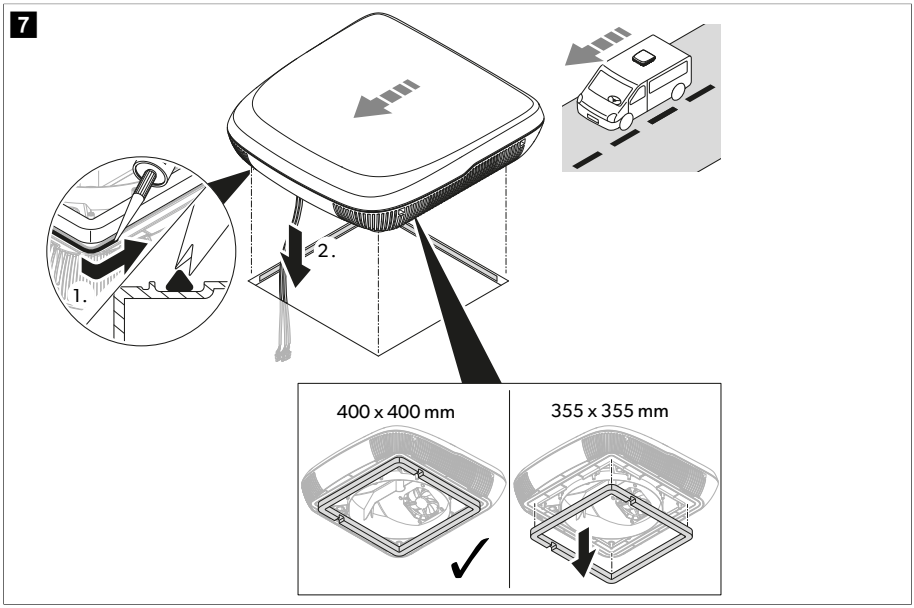

2. Sørg for at tætne omkring med et plastisk, ikke-hærdende butyltætningsmateriale (f.eks. SikaLastomer-710, Selleys Butyl Mastic, Bostik ezycaulk butyltætningsmiddel eller tilsvarende produkter). Overhold tætningsmasseproducentens henvisninger.
3. Løft tagenheden op på køretøjets tag. Vær opmærksom på kørselsretningen.
4. Positionér tagenheden i midten på køretøjets tag.

5. Fjern kabelbinderen på tagenheden, og før kablerne gennem de pågældende åbning og ind i køretøjets kabine.

Installation af luftrensermodul (option)

1. Fastgør luftrensermodulet på varmevekslerenheden.

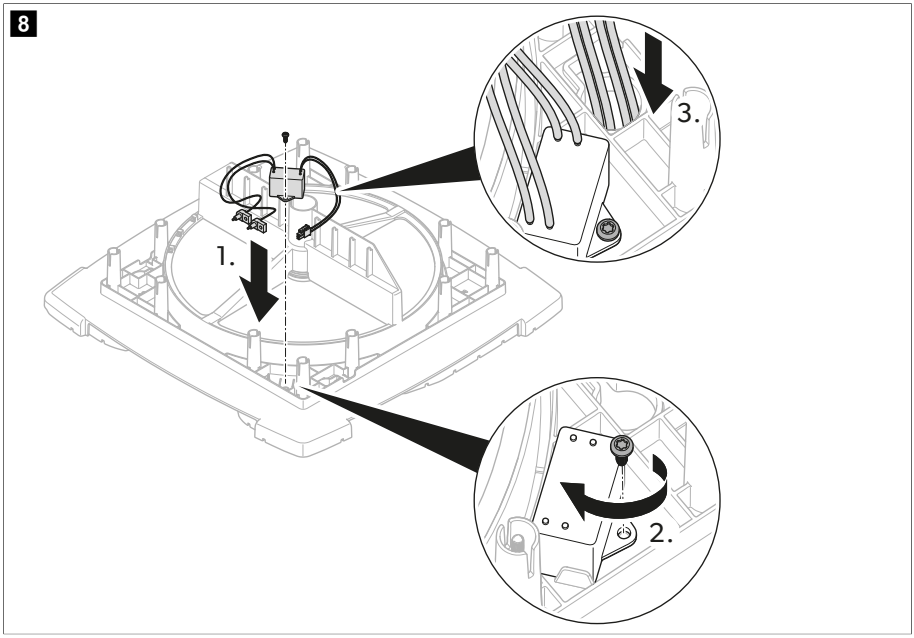

2. Før kablet gennem hullet på undersiden af varmevekslerenheden.
3. Montér ioniseringsnålen.

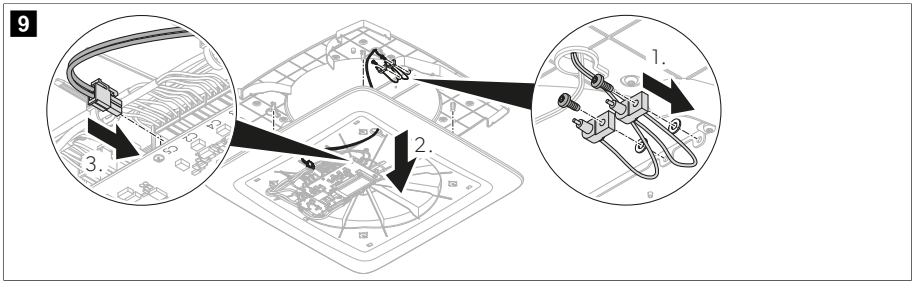

Installation af varmevekslerenhed

1. Afhængigt af tagtykkelsen skal de medfølgende afstandsstykker skæres til med fastgørelsessættet til den krævede længde.

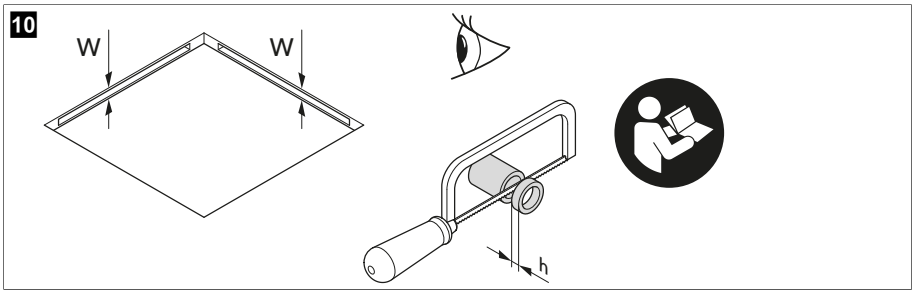

Tagtykkelse (W)	Krævet længde for afstandsstykke (h)
23 mm	–
24 mm	2 mm
25 mm	
26 mm	4 mm
27 mm	
28 mm	6 mm
29 mm	
30 mm	8 mm
31 mm	
32 mm	10 mm
33 mm	
34 mm	12 mm
35 mm	
36 mm	14 mm
37 mm	
38 mm	16 mm
39 mm	
40 mm	18 mm
41 mm	
42 mm	20 mm
43 mm	
44 mm	22 mm
45 mm	
46 mm	24 mm
47 mm	
48 mm	26 mm

Tagtykkelse (W)	Krævet længde for afstandsstykke (h)
49 mm	
50 mm	28 mm
51 mm	
52 mm	30 mm
53 mm	
54 mm	32 mm
55 mm	
56 mm	34 mm
57 mm	
58 mm	36 mm
59 mm	
60 mm	38 mm

2. Før kablerne gennem hullet i varmevekslerenheden.

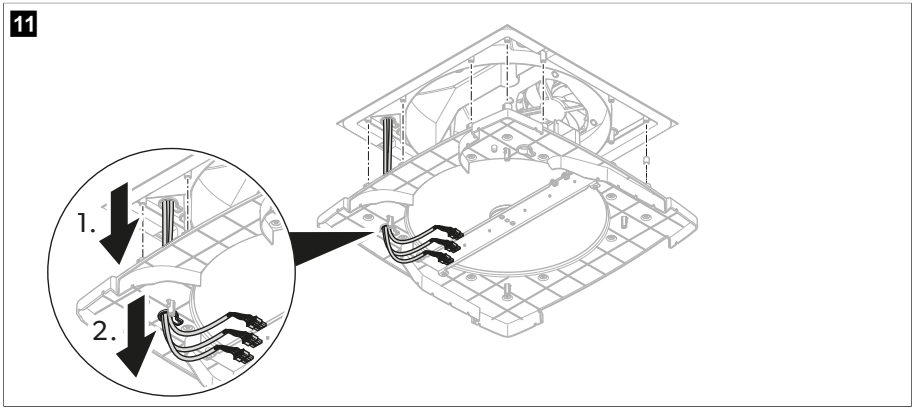

3. Sæt afstandsstykkerne ind i skruehullerne fra varmevekslerenhedens øverste side.

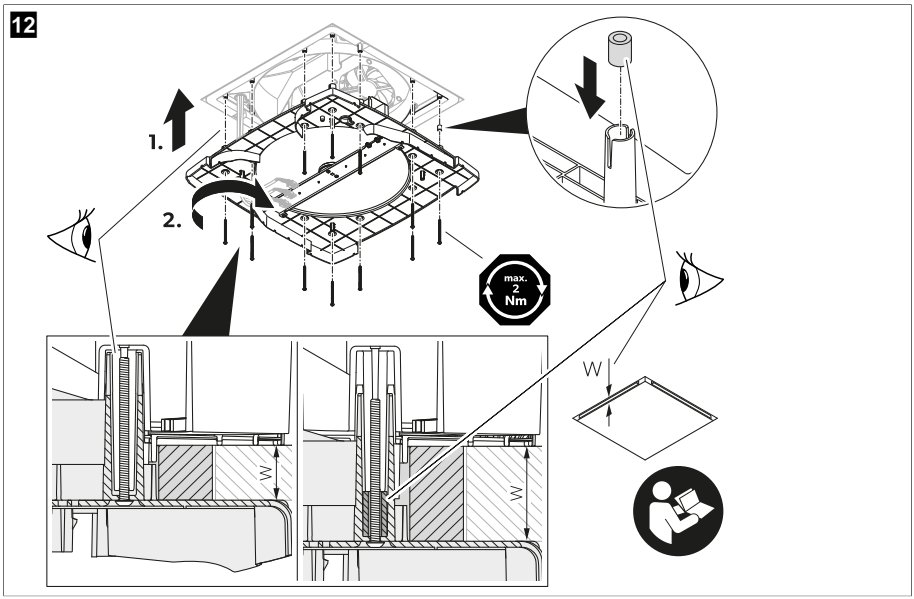

4. **VIGTIGT! Fare for beskadigelse**
   Kontrollér, at ingen kabler klemmes eller gennemstikkes.

   Tilpas varmevekslerenheden efter tagenheden.

5. Fastgør varmevekslerenheden på loftsåbningen til tagenheden med de 12 medfølgende bolte. Spænd boltene med en momentnøgle og et tilspændingsmoment på maks. 1,2 Nm.

Installation af det indvendige dæksel

1. Før kablerne gennem hullet i det indvendige dæksel.

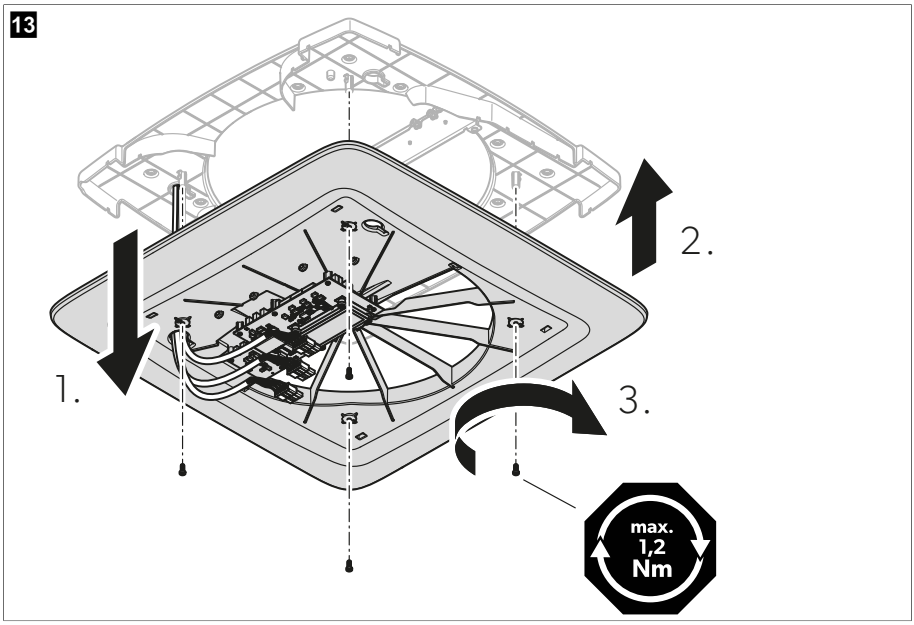

2. **VIGTIGT! Fare for beskadigelse**
Kontrollér, at ingen kabler klemmes eller gennemstikkes.

Sæt det indvendige dæksel på varmevekslerenheden.

3. Fastgør det indvendige dæksel på varmevekslerenheden med de 4 medfølgende bolte sammen med fastgørelsessættet. Spænd boltene med en momentnøgle og et tilspændingsmoment på maks. 1,2 Nm.

Installation af LED-lydsbåndet (option)

› Fastgør LED-lysbåndet på det indvendige dæksel.

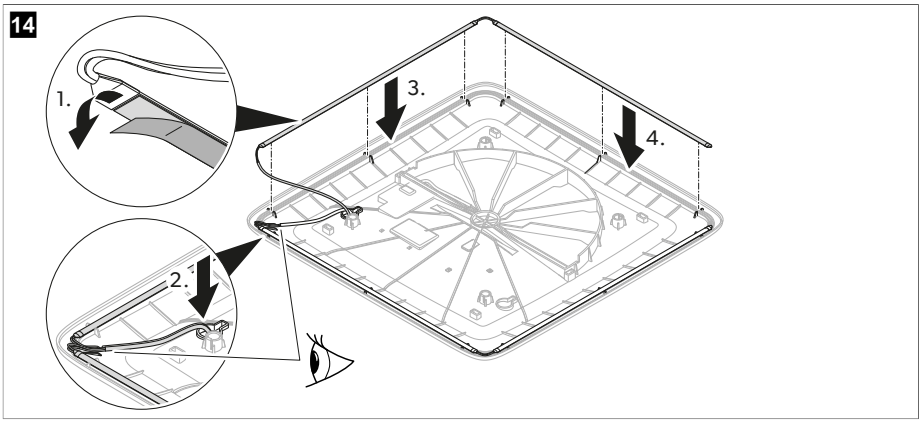

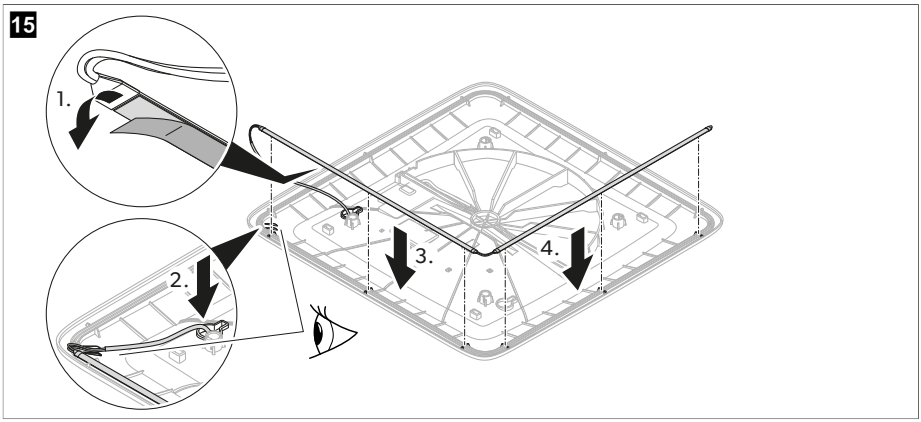

Elektrisk tilslutning

1. Tilslut stikkene til stikdåserne.

16

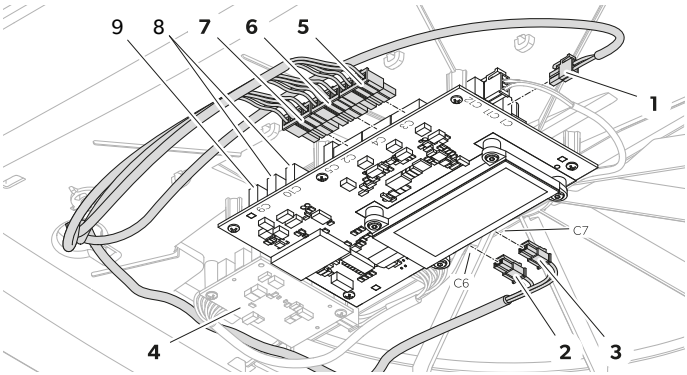

Artikel	Bøsning	Beskrivelse
1	C1	Indgangseffektforsyning fra køretøjsbatteriet
2	C6	Udgang LED-lysbånd (option)
3	C7	Udgang LED-lysbånd (option)
4	–	Sekundært printkort (option)
5	C3	Udgang ventilator 1
6	C4	Udgang ventilator 2
7	C2	Udgang motor
–	C5	Udgang luftrensermodul (option)
8	C10	Kommunikation CAN (option)
9	C9	Kommunikation LIN (option)

2. Sørg for at sikre kablerne med kabelbindere.

17

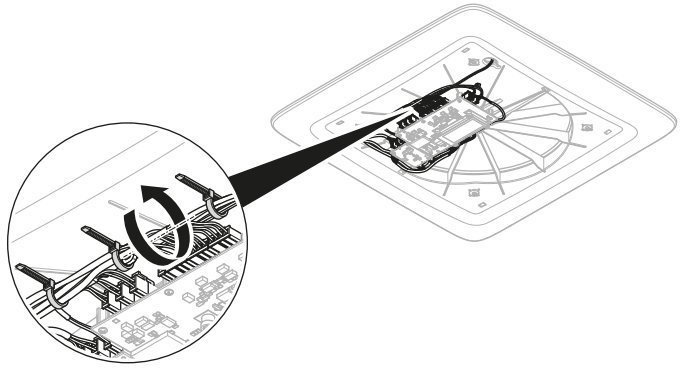

Installation af midterdækslet til luftfordelingsboksen

1. Kontrollér, at alle filtre er sat helt i.

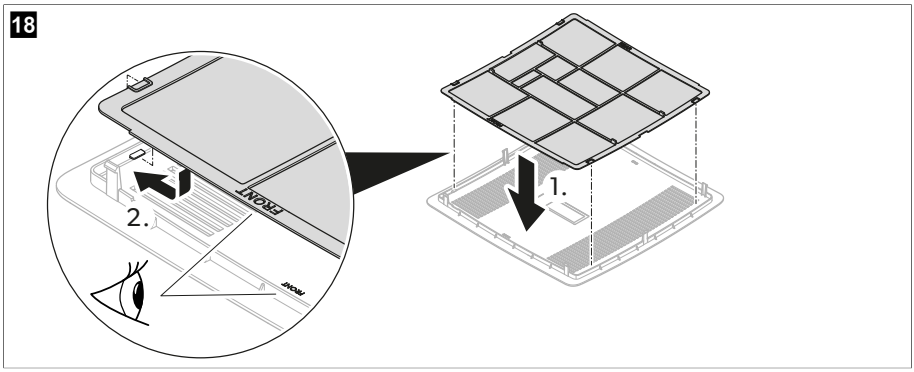

2. Klips midterdækslet til luftfordelingsboksen på det indvendige dæksel.

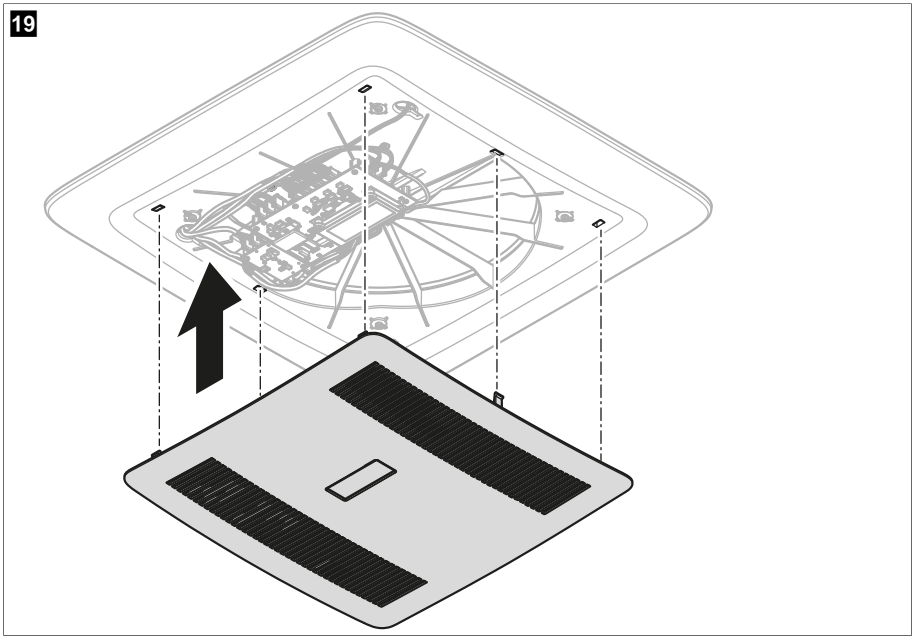

3. Spørg køretøjsproducenten for at afklare, om et teknisk eftersyn er nødvendigt efter installation af ventilationssystemet, og om højden, der er noteret i indregistreringspapirerne, skal ændres.

v Monteringen er nu afsluttet.

4. Tilslut strømforsyningen, og kontrollér, om ventilationssystemet fungerer.

9 Bortskaffelse



Genbrug af produkter med batterier, genopladelige batterier og lyskilder: Fjern alle batterier, genopladelige batterier og lyskilder, før produktet genbruges. Aflevér defekte genopladelige batterier og brugte batterier hos forhandleren eller på et indsamlingssted. Genopladelige og ikke-genopladelige batterier samt lyskilder må ikke bortskaffes sammen med husholdningsaffaldet. Hvis du vil bortskaffe produktet endegyldigt, skal du kontakte den nærmeste genbrugsstation eller din faghandel for at få de pågældende forskrifter om bortskaffelse. Produktet kan bortskaffes uden gebyr.



Genbrug af emballagemateriale: Bortskaf så vidt muligt emballagen i affaldscontainerne til den pågældende type genbrugsaffald.

10 Garanti

Ved reparation eller krav om garanti skal du medsende følgende bilag:

- en kopi af regningen med købsdato
- en reklamationsgrund eller en fejlbeskrivelse.

Vær opmærksom på, at egne eller uprofessionelle reparationer kan få sikkerhedsmæssige konsekvenser og kan gøre garantien ugyldig.

11 Tekniske data

	ACC3100DWHA	ACC3100DWHWLDA
Indgangsspænding	12 V⎓	
Maks. effektindgang	7,6 W	16,5 W
Maks. effektforbrug	0,18 kWh/24h 15,2 Ah/24 h	0,40 kWh/24h 33 Ah/24 h
Min. effektforbrug	0,06 kWh/24h 4,9 Ah/24 h	
Driftstemperaturområde	– 20 °C (– 4 °F) … 70 °C (158 °F)	
Beskyttelsesklasse	IPX4	
Ekstern sikring	3 A	
Loftventilationsåbning	150 cm²	
Mål tagenhed (B x L x H)	542,6 × 553 × 127 mm	
Mål luftfordelingsenhed (B x L x H)	517,6 × 517,6 × 46 mm	
Tagtykkelse	23 … 60 mm	
Støjniveau udvendigt	43 dB(A)	
Støjniveau indvendigt	52 dB(A)	
Støjniveau indvendigt (sleepmode)	35 dB(A)	
Frekvens	2,4 GHz	
Maks. effekt for sendefrekvens	19,14 dBm	

	ACC3100DWHA	ACC3100DWHWLDA
Ventilation	30 … 50 m³/h	
Varmegenindvindingseffektivitet	72 … 87 %	
Vægt	7 kg	7,14 kg
Kendetegn	**Kan opgraderes med:** • LED-lysbånd • Luftrensermodul • Ydeevnebooster • Solpanel	**Leveres med:** • LED-lysbånd • Luftrensermodul • Installationssæt **Kan opgraderes med:** • Ydeevnebooster • Solpanel
Godkendelser		

Svenska

1 Observera....154
2 Förklaring av symboler....154
3 Säkerhetsanvisningar....154
4 Leveransomfattning....156
5 Tillbehör....156
6 Målgrupp....157
7 Avsedd användning....157
8 Installation....157
9 Kassering....170
10 Garanti....170
11 Tekniska data....170

1 Observera

Läs och följ noggrant alla instruktioner, direktiv och varningar i den här produkthandboken för att säkerställa att du alltid installerar, använder och underhåller produkten på rätt sätt. Dessa instruktioner MÅSTE förvaras tillsammans med produkten.

Genom att använda produkten bekräftar du härmed att du noggrant har läst alla instruktioner, direktiv och varningar och att du förstår och är införstådd med att följa de villkor som anges häri. Du är införstådd med att endast använda denna produkt i avsett syfte och i enlighet med instruktionerna, direktiven och varningarna som anges i denna produkthandbok samt i enlighet med alla gällande lagar och bestämmelser. Om du inte läser och följer instruktionerna och varningarna som anges här kan det leda till personskador på dig eller andra, på produkten eller annan egendom i närheten. Denna produkthandbok, inklusive instruktionerna, direktiven och varningarna samt relaterad information, kan ändras och uppdateras. Aktuell produktinformation finns på documents.dometic.com.

2 Förklaring av symboler

Ett signalord identifierar säkerhetsmeddelanden och meddelanden om egendomsskada och indikerar även farans allvarlighetsgrad.

VARNING!
Anger en farlig situation som, om den inte kan undvikas, kan leda till döden eller allvarlig personskada.

AKTA!
Anger en farlig situation som, om den inte kan undvikas, leder lindrig eller måttlig personskada.

OBSERVERA!
Anger en situation som, om den inte kan undvikas, kan leda till materiell skada.

ANVISNING Kompletterande information om användning av produkten.

3 Säkerhetsanvisningar

VARNING! Om man underlåter att följa de här varningarna kan följden bli dödsfall eller allvarlig personskada.

- Reparation får endast genomföras av härför utbildad personal, som är förtrogen med de förbundna farorna och de gällande föreskrifterna. Icke fackmässiga reparationer kan medföra allvarliga risker. För reparationservice, kontakta servicecenter i ditt land (se dometic.com/dealer).
- Apparaten måste installeras enligt nationella bestämmelser om elektriska och mekaniska installationer.
- **Elektriska apparater är inga leksaker.** I samband med elektriska apparater kan det uppstå farliga situationer som barn är ovetande om. Låt inte barn använda elektriska apparater utan uppsikt.
- Personer som på grund av fysiska, sensoriska eller mentala funktionshinder eller på grund av oerfarenhet eller ovetande inte kan använda apparaten på ett säkert sätt, bör inte använda denna apparat utan uppsikt eller hjälp av en ansvarig person.
- Öppna **inte** den övre kåpan apparaten om en brand skulle bryta ut. Använd i stället godkända släckningsmedel. Använd inte vatten för att släcka elden.
- Apparaten ska förvaras i ett rum utan kontinuerlig användning av öppna flammor (t.ex. gasdrivna enheter) och tändningskällor (t.ex. elektriska värmare).
- Apparaten ska förvaras i horisontalt läge i ett torrt och väl ventilerat ställe med skydd mot väder och vind.
- Stick inte hål i eller bränn apparaten.

AKTA! Om man underlåter att följa de här försiktighetsåtgärderna kan följden bli lindrig eller måttlig personskada.

- Starta endast apparaten om höljet och kablarna är oskadade.
- Använd inte apparaten i närheten av antändliga vätskor eller i slutna utrymmen.
- Se till att inga brännbara föremål är monterade eller finns i närheten av luftutsläppet. Avståndet måste vara minst 10 cm.
- Stick inte in händerna i ventilationsöppningarna, stick inte in några främmande föremål i apparaten.
- Använd alltid skyddsglasögon och skyddshandskar.

OBSERVERA! Risk för skada

- Apparaten ska förvaras så att mekanisk skada undviks.
- Kontrollera alltid om fordonskomponenter kan skadas genom installationen av apparaten (t.ex. lampor, skåp, dörrar etc.) innan installationen görs. Eventuellt har fordonstillverkaren redan markerat punkter där man kan tillverka öppningen för att installera apparaten utan att man för den skull riskerar att försvaga konstruktionen eller kapa strömkablar.
- Kontrollera även, med hjälp av uppgifter från fordonstillverkaren, om konstruktionen är dimensionerad för den statiska vikten och belastningen som uppstår på grund av ventilationssystemet i körande fordon.
- Täta alla öppningar som görs för installationen av ventilationssystemet.
- Välj en plan och tillräckligt jämn yta mellan två längdprofiler på mitten av fordonstaket för monteringen.
- Se till att det inte föreligger några hinder för monteringen av luftfördelningslådan (ADB) eller för att friskluften kan strömma ut fritt genom luftmunstyckena.
- Gör inga ändringar eller ombyggnader på apparaten!
- Kör aldrig genom en biltvättanläggning om en klimatanläggning har monterats på husbilens tak.

4 Leveransomfattning

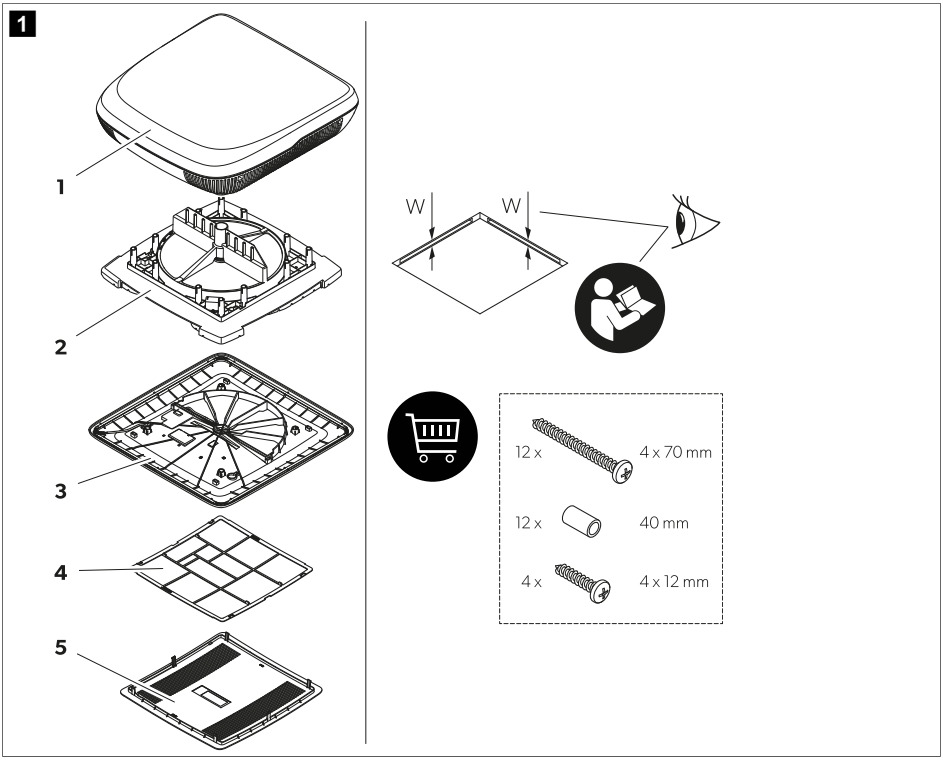

Del	Mängd	Beskrivning
1	1	Takenhet med mittring (endast för taköppningar 400 × 400 mm)
2	1	Värmeväxlarenhet
3	1	Innerkåpa
4	1	Luftfilter
5	1	Mittkåpa
–	1	Installationssats (beställs separat för ACC3100DWHA)
–	1	Snabbguide
–	–	Beroende på modell: Monteringsanvisningar för tillbehör

5 Tillbehör

Produkt	Art.nr
Luftrenare	9620005077
LED-belysning	9620005081

Produkt	Art.nr
Prestandabooster	9600050054
Solenergisats	9620005074
Inneluftfilter	9620015799
Uteluftfilter	9620015800

6 Målgrupp



Den mekaniska installationen, elinstallationen och inställningen av apparaten måste utföras av en kvalificerad tekniker som har bevisade färdigheter och kunskaper inom konstruktion och drift av utrustning och installationer för fordon och hushåll och som känner till gällande bestämmelser i landet där utrustningen installeras och/eller används och har fått säkerhetsutbildning för att kunna upptäcka och undvika de faror som kan uppstå.

7 Avsedd användning

Ventilationssystemet är avsett att användas i husbilar, husvagnar och fritidsbåtar.

Solenergisystemet är **inte** avsett för:
- Hus
- Lägenheter
- Kryssningsfartyg
- Byggmaskiner
- Lantbruksmaskiner
- Lastbilar

Den här produkten lämpar sig endast för avsedd användning i enlighet med denna bruksanvisning.

Den här manualen informerar om vad som krävs för att installera och/eller använda produkten på rätt sätt. Felaktig installation eller användning eller felaktigt underhåll kommer leda till att produkten inte fungerar optimalt och riskerar gå sönder.

Tillverkaren åtar sig inget ansvar för personskador eller materiella skador på produkten som uppstår till följd av:

- Felaktig installation, montering eller anslutning, inklusive för hög spänning
- Felaktigt underhåll eller användning av reservdelar som inte är originaldelar från tillverkaren
- Ändringar som utförts utan uttryckligt medgivande från tillverkaren
- Användning för andra ändamål än de som beskrivs i denna bruksanvisning

Dometic förbehåller sig rätten att ändra produktens utseende och specifikationer.

8 Installation



VARNING! Risk för dödsfall på grund av elektricitet

> Anslutningen av den elektriska strömförsörjningen måste utföras av en certifierad elektriker med belagda färdigheter och kunskaper om konstruktion och drift av elutrustningar samt installationer och som har genomgått en säkerhetsutbildning så att hen kan identifiera och undvika förknippade risker.

> Stäng av all strömförsörjning innan arbeten utförs på ventilationssystemet.

> Säkerställ att apparaten inte kan återinkopplas.

VARNING! Risk för dödsfall på grund av elektricitet

> Apparaten måste installeras enligt nationella bestämmelser om kabeldragning.
> Om apparaten ersätter ett fönster eller en lucka med säkerhetsrelevanta ventilationsfunktioner ska en extra ventilationsanordning monteras (t.ex. en svampfläkt eller liknande). Kontakta tillverkaren i tveksamma fall.

AKTA! Risk för personskada

> Om ventilationssystemet monteras på ett felaktigt sätt kan det leda till att apparaten förstörs och/eller det kan påverka säkerheten.
> Ventilationssystemet ska alltid bäras eller lyftas av två personer.
> Före installationen, kontrollera existerande kablar, ledningar och andra komponenter, speciellt sådana som inte är synliga, vid installationen av apparaten (vid borrning, skruvning etc.).
> Sätt fast och dra kablarna så att ingen kan snubbla över dem och så att kablarna inte kan skadas.
> Använd alltid skyddsglasögon och skyddshandskar.

OBSERVERA! Risk för skada

> Använd kabelkanaler för att dra kablar genom väggar med vassa kanter.
> Lägg inte kablarna löst eller med skarpa böjar på elektriskt ledande material (metall).
> Dra inte i kablarna.
> Beakta fordonstakets statiska egenskaper. Taket på fordonet måste kunna bära ventilationssystemets vikt utan att bukta ned eller deformeras. Kontakta tillverkaren i tveksamma fall.

Välja hur ventilationssystemet ska installeras

ANVISNING

- Välj ett plant och tillräckligt jämnt område i mitten av fordonet.
- På monteringsytan får taklutningen inte vara större än 5°. Upp till 15° nedåtlutning i körriktningen är möjligt.

> Välj på vilket sätt du vill installera ventilationssystemet:

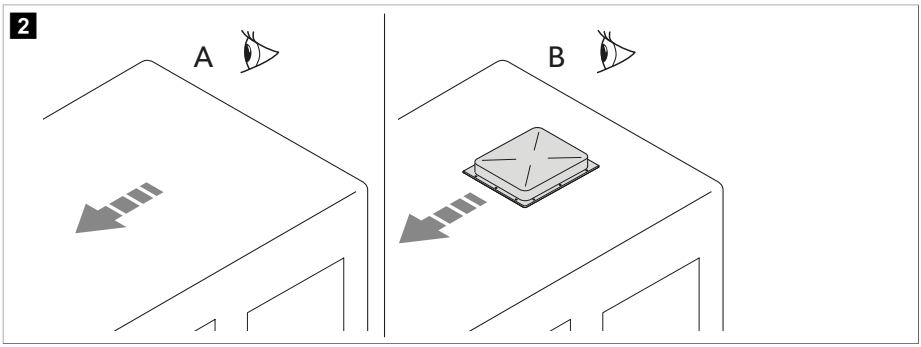

- Gör en ny öppning (**A**). I det här fallet måste man stärka öppningen med en lämplig ram.
- Använd en befintlig öppning i fordonet (**B**), som t.ex. en taklucka, eller byt ut en gammal apparat.

Göra en ny öppning

1. Välj ett område mitt på taket mellan två längdprofiler.

2. Markera öppningens läge och storlek.

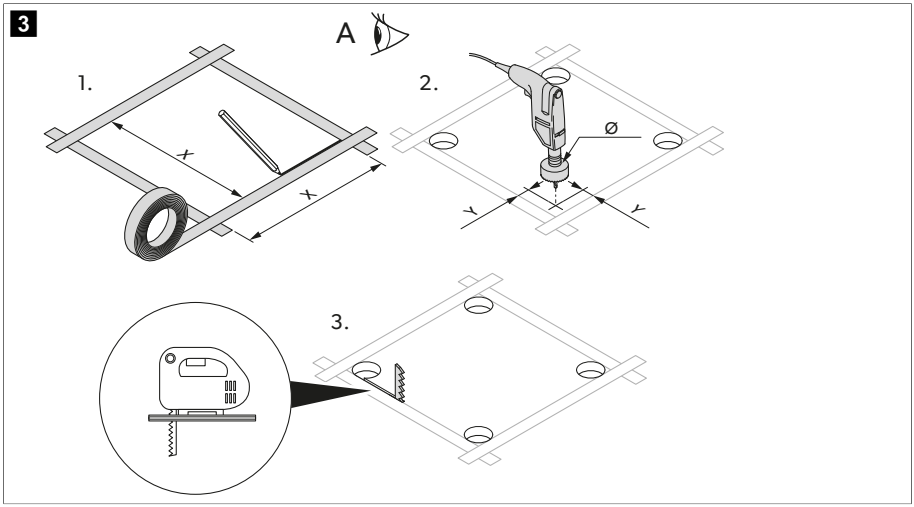

	Version 1	Version 2
X	355 mm	400 mm
Y	5 mm	12 mm
Ø	10 mm	24 mm

3. Borra ur hörnen.

OBSERVERA! Risk för skada
Se till att inga elkablar skadas. Kontrollera var elkablarna sitter.

4. Skär noggrant ut en öppning i taket med en sticksåg eller ett dylikt verktyg.
5. Kontrollera om taköppningen måste förstärkas.

ANVISNING Kanterna måste vara parallella med varandra.

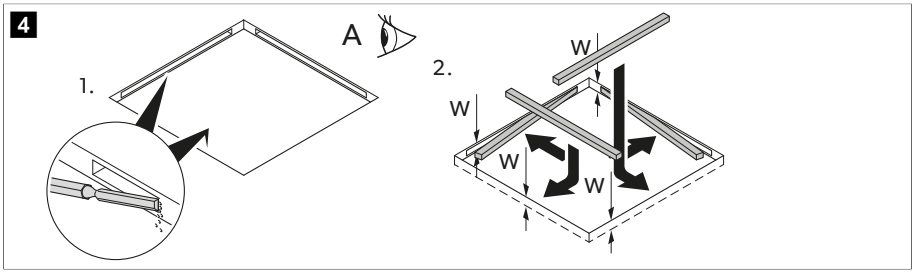

6. Ta vid behov bort en del av skumfyllningen så att det motsvarar förstärkningslisternas bredd (ingår ej i leveransen).

7. Justera in förstärkningslisterna.

Installera i en befintlig öppning

1. Ta bort alla skruvar och fixturer från den befintliga takluckan eller apparaten.

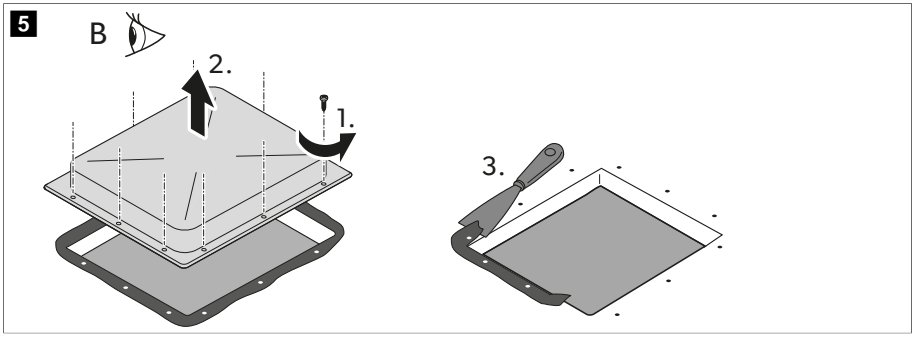

2. Ta ut takluckan eller apparaten.
3. Ta bort tätningsmaterialet runt öppningen med hjälp av en skrapa el.dyl.

Montera tillbehör (beroende på modell)

OBSERVERA! Risk för skada

> Observera rätt monteringsföljd innan elanslutningarna görs.
> Följ monteringsanvisningarna för tillbehören (tillval).

1. Takenhet
2. Solpanel (tillval)
3. LED-ljuslist (tillval)
4. Luftreningsmodul (tillval)
5. Värmeväxlarenhet
6. Prestandabooster (tillval)
7. Innerkåpa

Dra anslutningskablarna

1. Kontrollera att spänningsuppgifterna på typskylten till ventilationssystemet stämmer överens med elförsörjningen på plats. Ventilationssystemet måste anslutas till en strömkrets som kan leverera den ström som krävs.
2. Installera en allpolig brytare med en kontaktöppningsbredd på minst 3 mm på monteringssidan.
3. Välj rätt kabelarea till elförsörjningen med hänsyn till kabelns längd:
   - Längd < 7,5 m: 1,5 mm²
   - Längd > 7,5 m: 2,5 mm²
4. Gör en öppning på ena sidan för att kunna dra igenom elförsörjningskabeln.

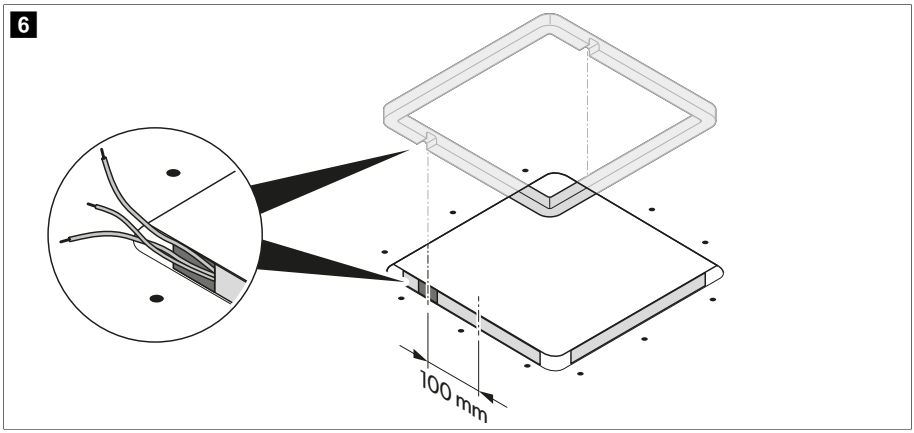

5. Dra elförsörjningskabeln genom öppningen till innerutrymmet.

Installera takenheten

1. Endast för version 1: Ta bort mittringen på takenheten.

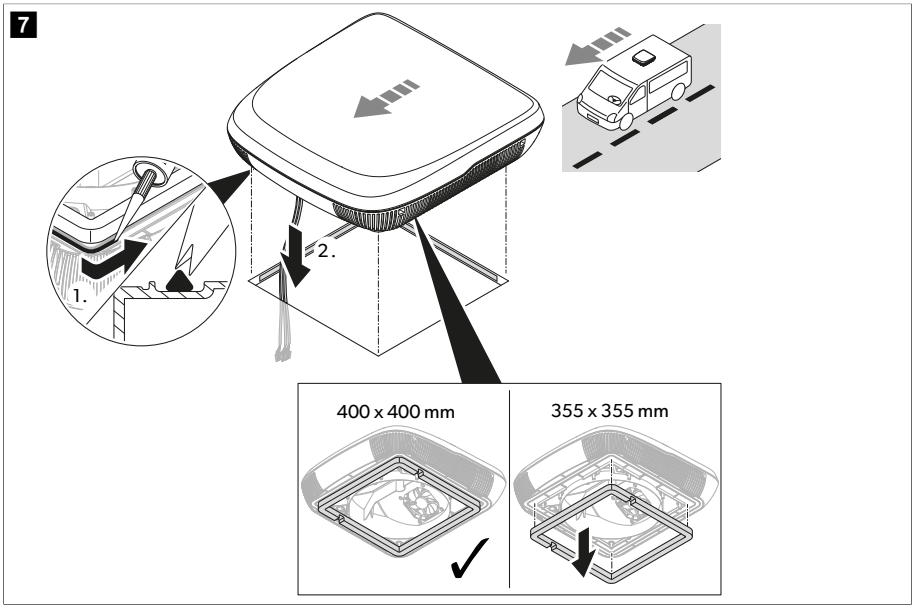

2. Täta kring takramen med en flexibel icke-härdande butyl-tätningsmassa (t.ex. SikaLastomer-710, Selleys Butyl Mastic, Bostik ezycaulk butyl-tätningsmassa eller liknande produkter). Följ även anvisningarna från tätningsmedlets tillverkare.
3. Lyft upp takenheten på fordonstaket. Beakta färdriktningen.
4. Placera takenheten centrerat på fordonstaket.

5. Ta bort buntbandet på takenheten och för kablarna genom motsvarande öppning till fordonets insida.

Montera luftreningsmodulen (tillval)

1. Sätt fast luftreningsmodulen i värmeväxlarenheten.

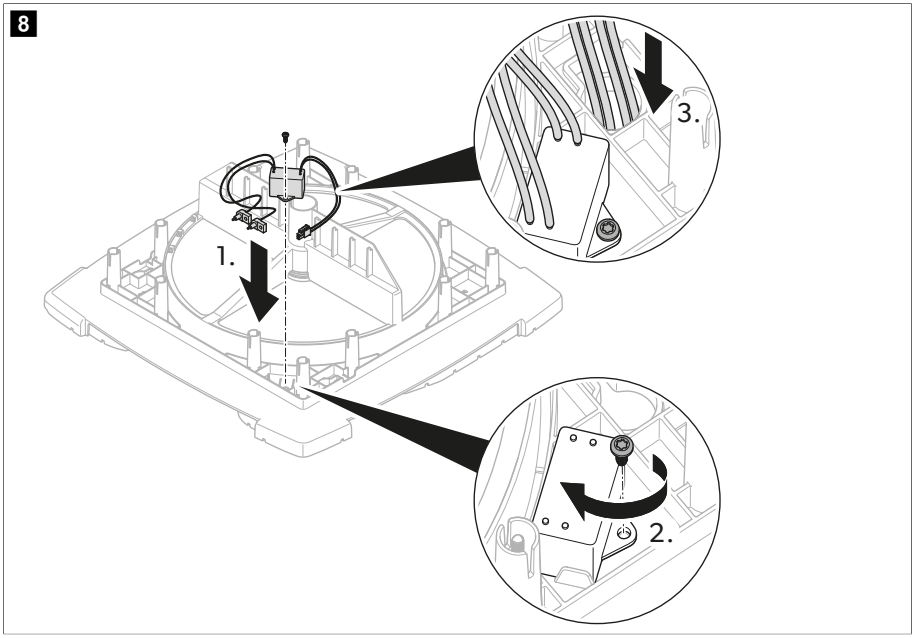

2. För kabeln genom nyckelhålsbussningen till undersidan av värmeväxlarenheten.
3. Montera joniseringsnålen.

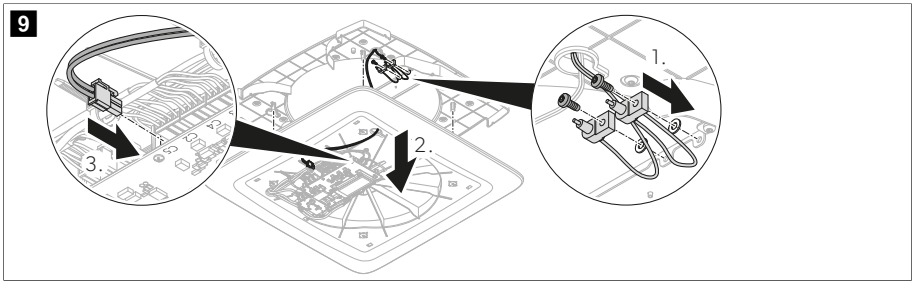

Installera värmeväxlarenheten

1. Skär till distanserna som medföljer fästsatsen till den längd som krävs beroende på takets tjocklek.

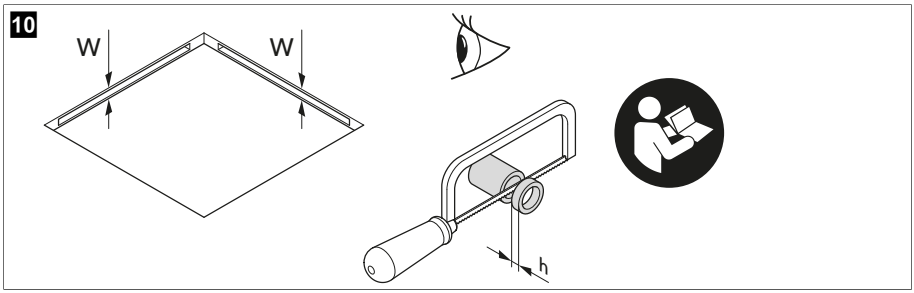

Takets tjocklek (B)	Distanslängd som krävs (h)
23 mm	–
24 mm	2 mm
25 mm	
26 mm	4 mm
27 mm	
28 mm	6 mm
29 mm	
30 mm	8 mm
31 mm	
32 mm	10 mm
33 mm	
34 mm	12 mm
35 mm	
36 mm	14 mm
37 mm	
38 mm	16 mm
39 mm	
40 mm	18 mm
41 mm	
42 mm	20 mm
43 mm	
44 mm	22 mm
45 mm	
46 mm	24 mm
47 mm	
48 mm	26 mm

Takets tjocklek (B)	Distanslängd som krävs (h)
49 mm	
50 mm	28 mm
51 mm	
52 mm	30 mm
53 mm	
54 mm	32 mm
55 mm	
56 mm	34 mm
57 mm	
58 mm	36 mm
59 mm	
60 mm	38 mm

2. För kablarna genom nyckelhålsbussningen på värmeväxlarenheten.

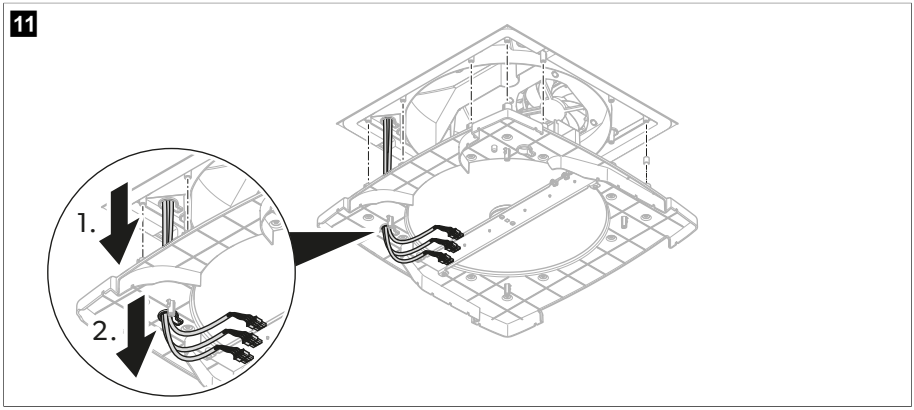

3. Sätt in distanserna i skruvhålen från värmeväxlarenhetens ovansida.

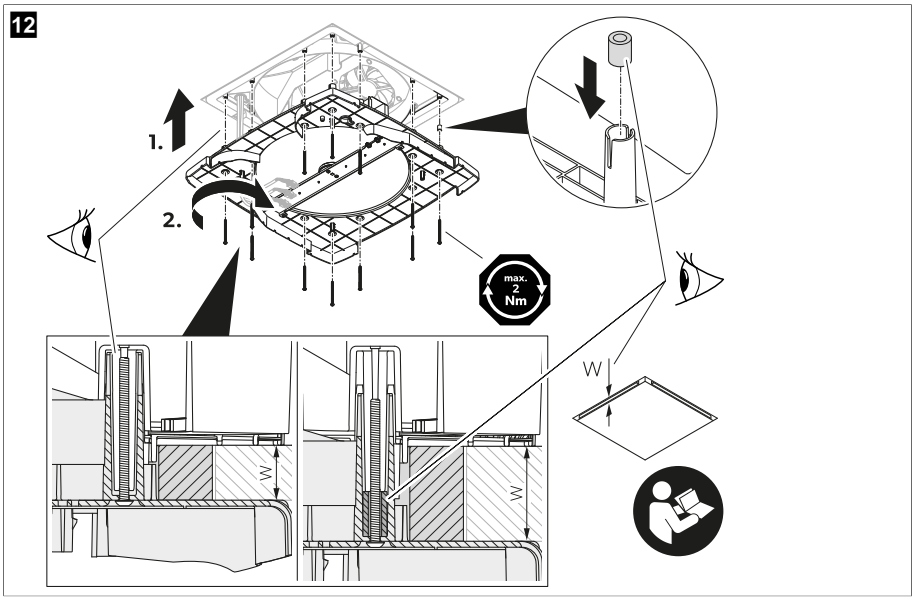

4. **OBSERVERA! Risk för skada**
   Se till att ingen kabel trycks in eller kläms.

   Rikta in värmeväxlarenheten mot takenheten.

5. Sätt fast värmeväxlarenheten genom innertaket till takenheten med de 12 bultarna som medföljer fästsatsen. Dra åt bultarna med en momentnyckel och åtdragningsmoment max. 1,2 Nm.

Montera innerkåpan

1. För kablarna genom nyckelhålsbussningen på innerkåpan.

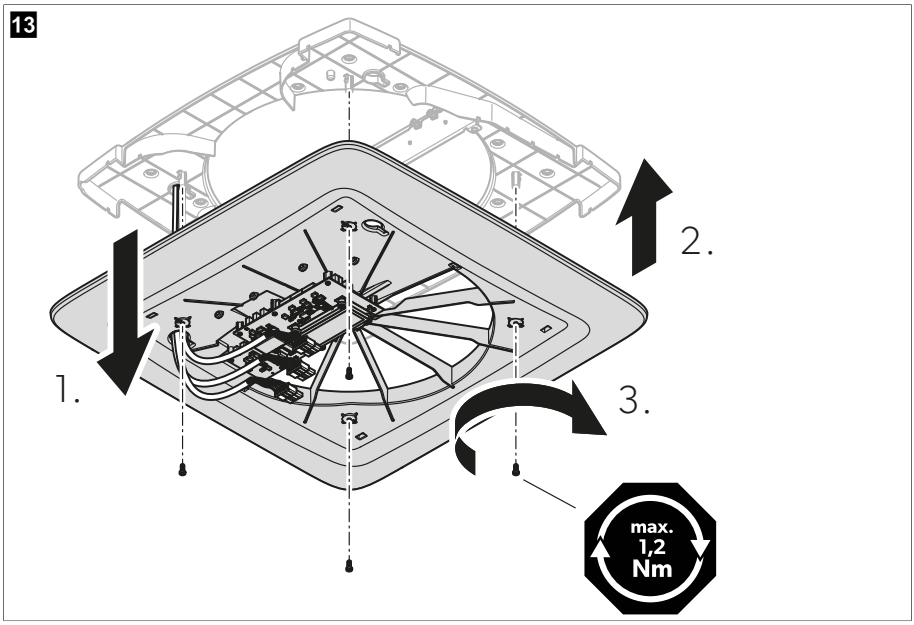

2. **OBSERVERA! Risk för skada**
   Se till att ingen kabel trycks in eller kläms.

   Sätt fast innerkåpan i värmeväxlarenheten.

3. Sätt fast innerkåpan i värmeväxlarenheten med de 4 bultarna som medföljer fästsatsen. Dra åt bultarna med en momentnyckel och åtdragningsmoment max. 1,2 Nm.

Installera LED-ljuslisten (tillval)

> Sätt fast LED-ljuslisterna i innerkåpan.

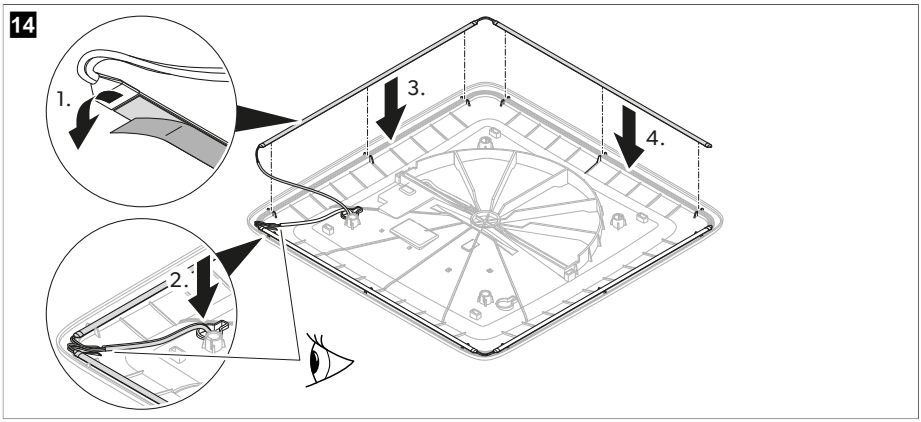

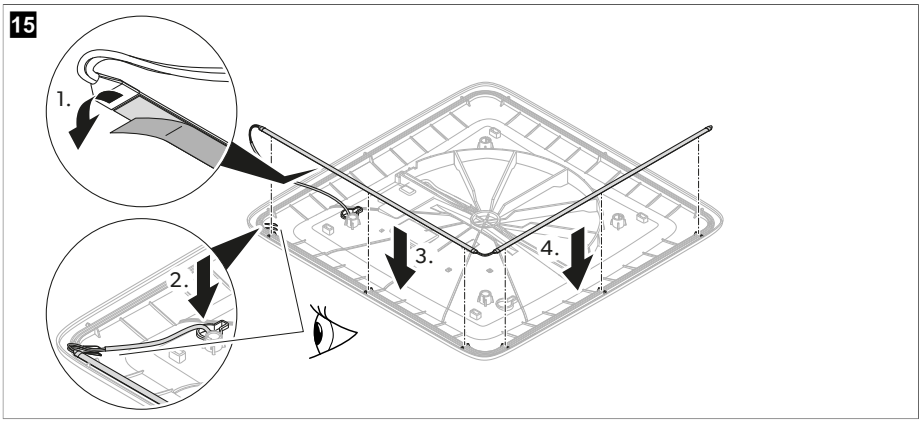

Strömförbindelse

1. Anslut kontakterna till uttagen.

16

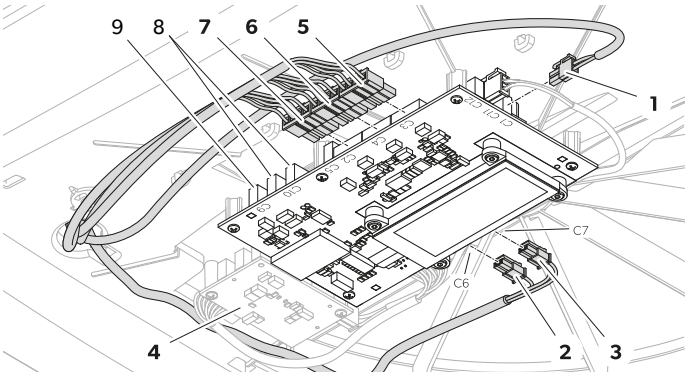

Del	Uttag	Beskrivning
1	C1	Ingång för strömförsörjning från fordonsbatteri
2	C6	Utgång LED-ljuslist (tillval)
3	C7	Utgång LED-ljuslist (tillval)
4	–	Andra kretskort (tillval)
5	C3	Utgång fläkt 1
6	C4	Utgång fläkt 2
7	C2	Utgång motor
–	C5	Utgång luftreningsmodul (tillval)
8	C10	Kommunikation CAN (tillval)
9	C9	Kommunikation LIN (tillval)

2. Sätt fast kablarna med buntband.

17

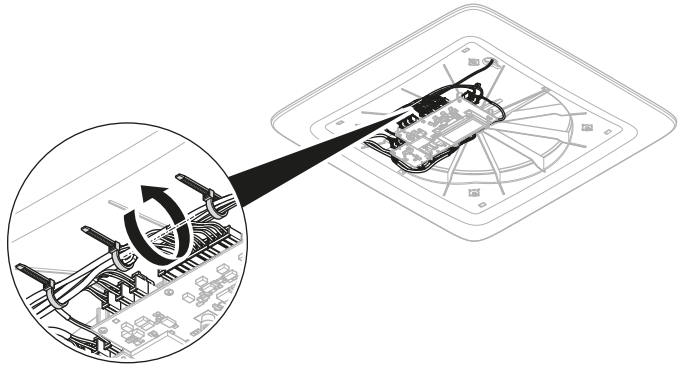

Installera ADB-mittkåpan

1. Kontrollera att filtren sitter i helt.

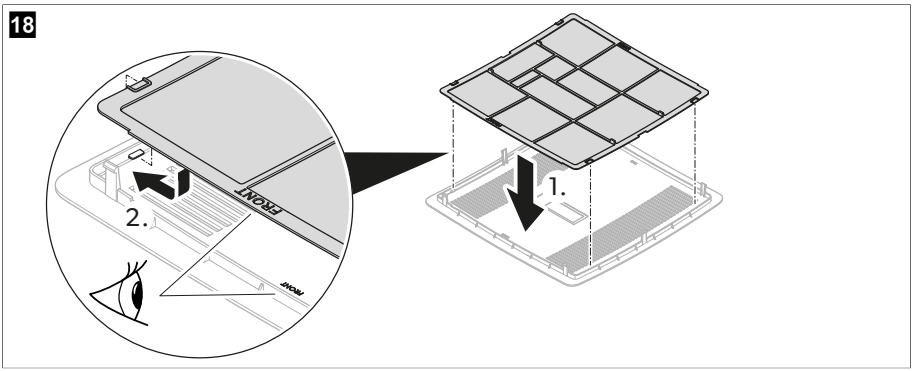

2. Kläm fast ADB-mittkåpan på innerkåpan.

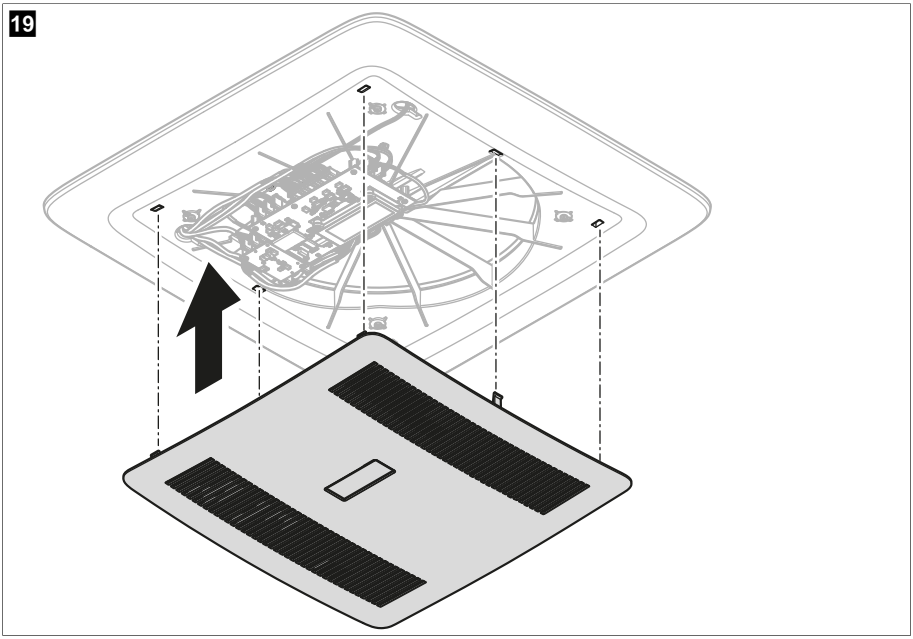

3. Fråga fordonstillverkaren om uppgifterna för fordonets höjd måste ändras i fordonshandlingarna, eller om en ny besiktning måste göras efter inbyggnad av ventilationssystemet.

v Nu är installationen klar.

4. Anslut elförsörjningen och testa om ventilationssystemet fungerar.

9 Kassering



Återvinning av produkter med batterier, laddningsbara batterier och ljuskällor: Avlägsna alla batterier, laddningsbara batterier och ljuskällor innan produkten lämnas till återvinning. Lämna dina förbrukade eller defekta (laddningsbara) batterier till återförsäljaren eller till ett insamlingsställe. Batterier, laddningsbara batterier och ljuskällor får inte kasseras med vanligt hushållsavfall. När produkten slutgiltigt tas ur bruk: Informera dig om gällande bestämmelser hos närmaste återvinningscentral eller hos återförsäljaren. Produkten kan kasseras utan avgift.



Återvinning av förpackningsmaterial: Lämna om möjligt förpackningsmaterialet till återvinning.

10 Garanti

För reparations- och garantibehandling skickar du med följande dokument när du returnerar produkten:

- En kopia på fakturan med inköpsdatum
- En reklamationsbeskrivning eller felbeskrivning

Observera att självständiga eller icke professionella reparationer kan påverka säkerheten och leda till att garantin blir ogiltig.

11 Tekniska data

	ACC3100DWHA	ACC3100DWHWLDA
Ingångsspänning	12 V⎓	
Max. ineffekt	7,6 W	16,5 W
Max. effektförbrukning	0,18 kWh/24h 15,2 Ah/24 h	0,40 kWh/24h 33 Ah/24 h
Min. effektförbrukning	0,06 kWh/24h 4,9 Ah/24 h	
Drifttemperatur	– 20 °C (– 4 °F) … 70 °C (158 °F)	
Isolationsklass	IPX4	
Extern säkring	3 A	
Takventilationsöppning	150 cm²	
Mått takenhet (B x L x H)	542,6 × 553 × 127 mm	
Mått luftfördelningsenhet (B x L x H)	517,6 × 517,6 × 46 mm	
Takets tjocklek	23 … 60 mm	
Ljudnivå utomhus	43 dB(A)	
Ljudnivå inomhus	52 dB(A)	
Ljudnivå inomhus (sleep-läge)	35 dB(A)	
Frekvens	2,4 GHz	
Maximal radiofrekvenseffekt	19,14 dBm	

	ACC3100DWHA	ACC3100DWHWLDA
Ventilation	30 … 50 m³/h	
Värmeåtervinningens effektivitet	72 … 87 %	
Vikt	7 kg	7,14 kg
Kännetecken	**Kan uppgraderas med:** • LED-ljuslist • Luftreningsmodul • Prestandabooster • Solpanel	**Försedd med:** • LED-ljuslist • Luftreningsmodul • Installationssats **Kan uppgraderas med:** • Prestandabooster • Solpanel
Godkännanden		

Norsk

1 Viktige merknader....172
2 Symbolforklaring....172
3 Sikkerhetsinstruksjoner....172
4 Leveringsomfang....174
5 Tilbehør....174
6 Målgruppe....175
7 Forskriftsmessig bruk....175
8 Installasjon....175
9 Avfallshåndtering....189
10 Garanti....189
11 Tekniske spesifikasjoner....189

1 Viktige merknader

Vennligst les disse instruksjonene nøye og følg alle anvisninger, retningslinjer og advarsler i denne produktveiledningen for å sikre at du installerer, bruker og vedlikeholder produktet ordentlig til enhver tid. Disse instruksjonene MÅ alltid følge med produktet.

Ved å bruke dette produktet bekrefter du at du har lest alle anvisninger, retningslinjer og advarsler grundig, og at du forstår og samtykker i å overholde vilkårene slik de er presentert her. Du godtar å bruke dette produktet kun til tiltenkt formål og bruksområder, og i samsvar med anvisningene, retningslinjene og advarslene slik de er presentert i denne produktveiledningen, så vel som i samsvar med alle gjeldende lovbestemmelser og forskrifter. Hvis anvisningene og advarslene som er presentert her, ikke blir lest og fulgt, kan det føre til personskader hos deg selv eller andre, skader på produktet eller skader på annen eiendom i nærheten. Denne produktveiledningen med sine anvisninger, retningslinjer og advarsler, samt relatert dokumentasjon, kan være underlagt endringer og oppdateringer. For oppdatert produktinformasjon, se documents.dometic.com.

2 Symbolforklaring

Et signalord identifiserer sikkerhetsmeldinger og meldinger om mulige skader på eiendom, og indikerer også alvorlighetsgraden av faren.



ADVARSEL!
Kjennetegner en farlig situasjon som - dersom den ikke unngås - kan resultere i alvorlige personskader, eventuelt med døden til følge.



FORSIKTIG!
Kjennetegner en farlig situasjon som - dersom den ikke unngås - kan resultere i mindre til moderate personskader.



PASS PÅ!
Kjennetegner en situasjon som - dersom den ikke unngås - kan resultere i materielle skader.



MERK Ytterligere informasjon om betjening av produktet.

3 Sikkerhetsinstruksjoner



ADVARSEL! Manglende overholdelse av disse advarslene kan resultere i alvorlige personskader, eventuelt med døden til følge.

- Reparasjon av apparatet må kun utføres av kvalifisert personell som er kjent med farene hhv. gjeldende forskrifter. Usakkyndige reparasjoner kan føre til alvorlige farer. Ved behov for reparasjon kontakter du servicestedene i ditt land (se dometic.com/dealer).
- Apparatet skal monteres i samsvar med nasjonale forskrifter for elektriske og mekaniske installasjoner.
- **Elektriske apparater er ikke leketøy.** Barn er ikke i stand til å bedømme farer forbundet med elektriske apparater. La ikke barn bruke elektriske apparater uten tilsyn.
- Personer som på grunn av sine fysiske, sensoriske eller mentale evner, eller på grunn av sin uerfarenhet og manglende kjennskap ikke er i stand til å bruke apparatet på en sikker måte, må ikke bruke dette apparatet uten oppsyn eller anvisning fra en ansvarlig person.
- **Ikke** åpne det øvre dekselet til apparatet i tilfelle brann. Bruk kun lovlige slukkemidler. Ikke bruk vann til slukking.
- Apparatet må oppbevares i et rom uten kontinuerlige åpne flammer (for eksempel et gassapparat i drift) og tennkilder (for eksempel et varmeelement i drift).
- Apparatet skal lagres horisontalt på et tørt, ventilert og tildekket sted.
- Ikke stikk hull på eller brenn apparatet.



FORSIKTIG! Manglende overholdelse av disse forsiktighetsvarslene kan resultere i mindre til moderate personskader.

- Du må bare starte opp apparatet hvis du er sikker på at huset og kablene er uskadde.
- Plasser ikke apparatet i nærheten av lettantennelige væsker eller i lukkede rom.
- Påse at brennbare gjenstander ikke lagres eller monteres i nærheten av luftutløpene. Det må overholdes en avstand på minst 10 cm.
- Ta ikke inn i luftutløpene, og før ikke fremmedlegemer inn i apparatet.
- Benytt alltid vernebriller og vernehansker.



PASS PÅ! Fare for skader

- Apparatet skal lagres slik at man unngår at det oppstår mekaniske skader.
- Før montasjen må man undersøke om eventuelle kjøretøykomponenter kan bli skadet ved montering av enheten (f.eks. lamper, skap, dører). Kjøretøyprodusenten har kanskje allerede laget punkter hvor åpningen for montasje av apparatet kan foretas uten risiko for å svekke konstruksjonen eller kutte strømledninger.
- Før montering må du spørre kjøretøyprodusenten om karosseriet tåler den statiske vekten og belastningen fra ventilasjonssystemet når kjøretøyet er i bevegelse.
- Tett alle åpninger som lages når ventilasjonssystemet monteres.
- Som montasjested velger du et område som er flatt og jevnt midt på taket av kjøretøyet mellom to lengdeprofiler.
- Sørg for at det ikke er objekter i kjøretøyet som kan stå i veien for luftfordelingsboksen (ADB), eller hindre strømmen av frisk luft gjennom luftuttakene.
- Ikke foreta endringer eller ombygging av apparatet!
- Kjør aldri gjennom et automatisk vaskeanlegg dersom enheten er påmontert.

4 Leveringsomfang

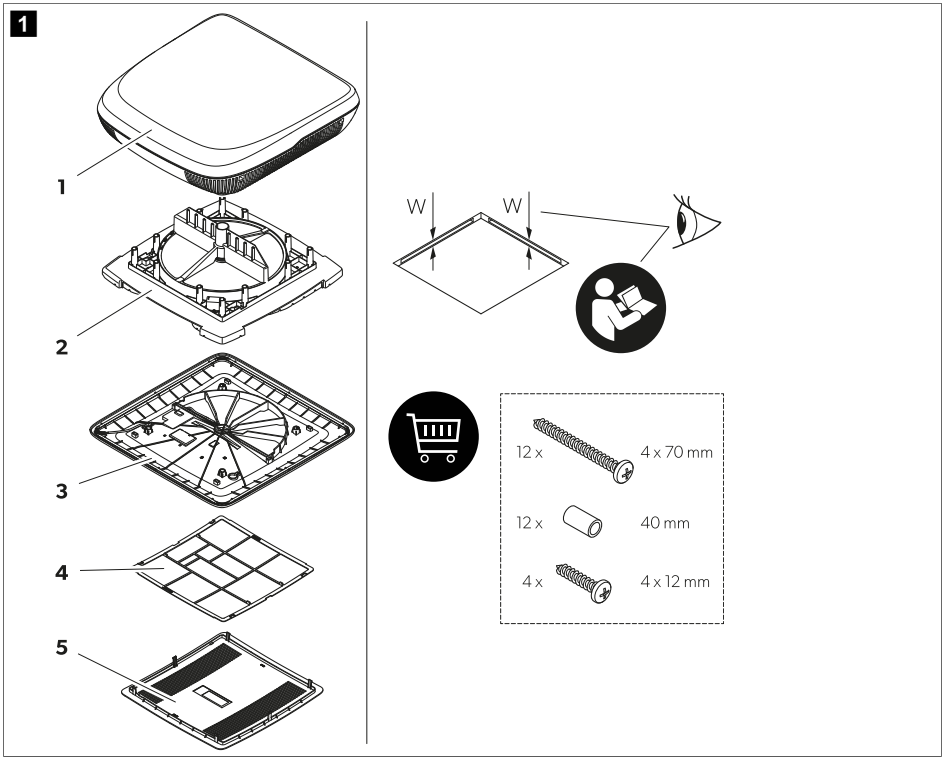

Element	Antall	Beskrivelse
1	1	Takenhet med senterring (bare for takåpninger 400 × 400 mm)
2	1	Varmevekslingsenhet
3	1	Innvendig deksel
4	1	Luftfilter
5	1	Midtdeksel
–	1	Installasjonssett (bestilles separat for ACC3100DWHA)
–	1	Kort bruksanvisning
–	–	Avhengig av modellen: Monteringshåndbøker for tilbehør

5 Tilbehør

Produkt	Art.nr.
Luftrenser	9620005077
LED-lampe	9620005081

Produkt	Art.nr.
Ytelsesforsterker	9600050054
Solcellesett	9620005074
Innvendig luftfilter	9620015799
Utvendig luftfilter	9620015800

6 Målgruppe



Den mekaniske og elektriske installasjonen og oppsettet av apparatet må utføres av en kvalifisert tekniker som har vist ferdigheter og kunnskaper relatert til konstruksjon og drift av kjøretøy- og husholdningsutstyr og -installasjoner, og som er kjent med gjeldende forskrifter i landet der utstyret skal installeres og/eller brukes, og har mottatt sikkerhetsopplæring for å kunne identifisere og unngå farene som er forbundet med arbeidet.

7 Forskriftsmessig bruk

Ventilasjonssystemet er ment for montering i bobiler, campingvogner og lystbåter.

Ventilasjonssystemet er **ikke** egnet for
- hus
- leiligheter
- cruiseskip
- bygningsmaskiner
- jordbruksmaskiner
- lastebiler

Dette produktet er kun egnet for det tiltenkte formålet og bruksområdet i samsvar med disse instruksjonene.

Denne veiledningen gir informasjon som er nødvendig for korrekt installasjon og/eller bruk av produktet. Feilaktig installasjon og/eller ukorrekt bruk eller vedlikehold fører til utilfredsstillende ytelse og mulig svikt.

Produsenten fraskriver seg ethvert ansvar for personskader eller materielle skader på produktet som følge av:

- feilaktig installasjon, montering eller tilkobling, inkludert for høy spenning
- Ukorrekt vedlikehold eller bruk av andre reservedeler enn originale reservedeler levert av produsenten
- Modifisering av produktet uten at det er gitt uttrykkelig godkjenning av produsenten
- Bruk til andre formål enn beskrevet i denne veiledningen

Dometic forbeholder seg rettigheten til å endre produktet ytre og produktspesifikasjoner.

8 Installasjon



ADVARSEL! Fare for elektrisk støt

> Den elektriske strømforsyningen må opprettes av en kvalifisert fagelektriker som kan fremvise ferdigheter og kunnskaper knyttet til konstruksjon og drift av elektrisk utstyr og installasjoner, og har mottatt sikkerhetstrening for å kunne identifisere og unngå risikoer som er involvert.

> Koble fra alle strømforsyninger når du jobber på ventilasjonssystemet.

> Forsikre deg om at apparatet ikke kan tilkoples igjen.

ADVARSEL! Fare for elektrisk støt

> Apparatet skal monteres i samsvar med nasjonale forskrifter for kabellegging.
> Hvis apparatet erstatter et vindu eller en luke med en sikkerhetsrelevant tvungen ventilasjonsfunksjon, må det legges til en ekstra sikkerhetsventilasjonsenhet (f.eks. en tallerkenvifte eller lignende). Hvis du er i tvil må du rådføre deg med kjøretøyprodusenten.

FORSIKTIG! Fare for personskader

> Feil montering av ventilasjonssystemet kan føre til skade på apparatet som ikke lar seg reparere, og sette brukeren i fare.
> Ha alltid med deg en hjelper når du bærer eller løfter ventilasjonssystemet.
> Før montasje må man sjekke plasseringen av eksisterende ledningsnett, kabler og andre komponenter i montasjeområdet, og da især de som ikke er synlige ved montasje av apparatet (ved boring eller skruing, etc.).
> Fest og legg ledningene slik at man ikke snubler i dem, og slik at man unngår å skade kabelen.
> Benytt alltid vernebriller og vernehansker.

PASS PÅ! Fare for skader

> Bruk kabelkanaler for å legge kabler gjennom vegger med skarpe kanter.
> Ikke legg ledninger løst eller skarpt bøyd på materiell som leder elektrisk strøm (metall).
> Ikke trekk i kablene.
> Ta hensyn til stivheten til taket. Taket på kjøretøyet må tåle vekten av ventilasjonssystemet uten at det blir bøyd eller deformert. Hvis du er i tvil må du rådføre deg med kjøretøyprodusenten.

Velge måte å montere ventilasjonssystemet på

MERK

- Velg et flatt og plant nok område ved midten av kjøretøyet.
- Takhellingen til montasjeflaten må ikke være mer enn 5°. Det er mulig med en helling nedover i kjøreretningen på opptil 15°.

> Velg din måte å montere ventilasjonssystemet på:

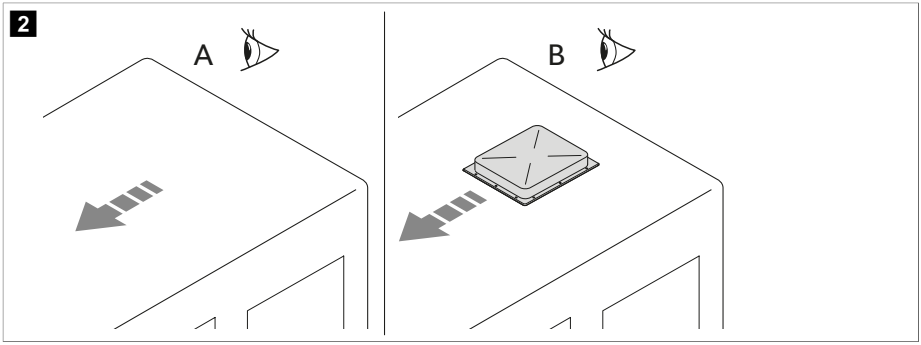

- Lag en ny åpning (**A**). I dette tilfellet må åpningen forsterkes med en passende ramme.
- Bruk en eksisterende åpning i kjøretøyet (**B**), for eksempel en takluke eller utskiftning av en gammel enhet.

Lage ny åpning

1. Velg et område midt på taket mellom to lengdeprofiler.
2. Marker plasseringen av og størrelsen på åpningen.

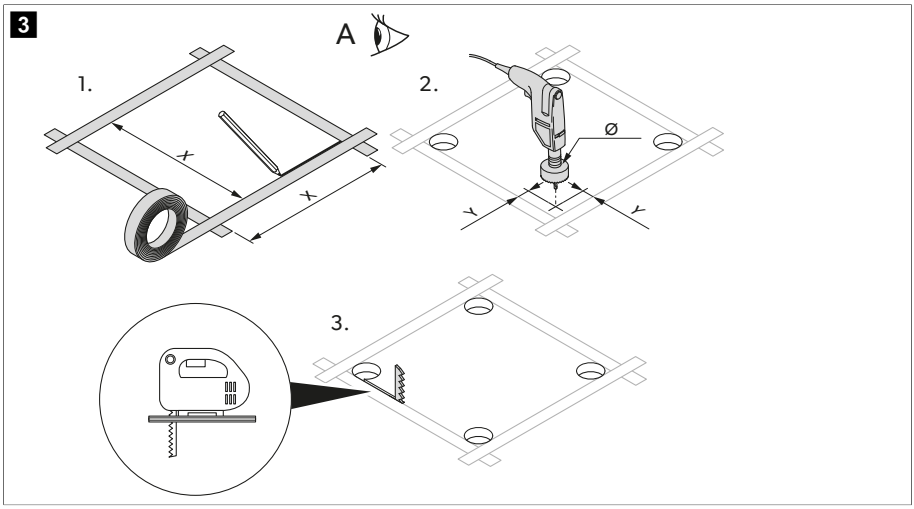

	Versjon 1	Versjon 2
X	355 mm	400 mm
Y	5 mm	12 mm
Ø	10 mm	24 mm

3. Bor hull i hjørnene.

PASS PÅ! Fare for skader
Pass på at ingen strømkabler blir skadet. Sjekk hvor de elektriske kablene er plassert.

4. Sag ut åpningen på taket forsiktig med en stikksag eller et lignende verktøy.
5. Sjekk om takutsparingen må forsterkes.

MERK Kantene må være parallelle i forhold til hverandre.

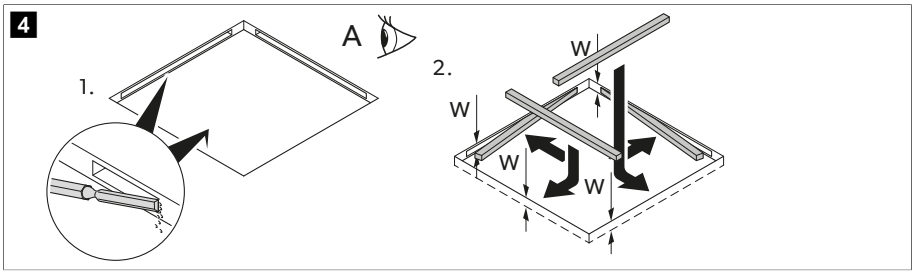

6. Fjern om nødvendig skummet i henhold til bredden på forsterkingslistene (følger ikke med).
7. Tilpass forsterkingslistene.

Montere i en eksisterende åpning

1. Fjern alle skruer og fester på den eksisterende takluken eller enheten.

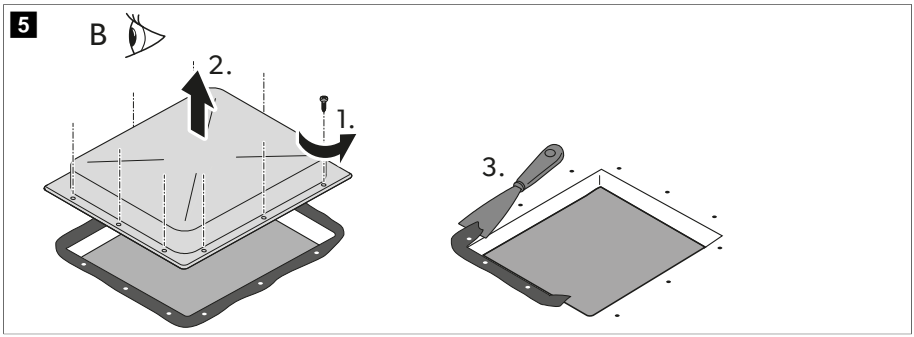

2. Ta ut takluken eller enheten.
3. Fjern tetningsmaterialet rundt åpningen med en skrape e.l.

Montere ekstrautstyr (avhengig av modellen)

PASS PÅ! Fare for skader

> Se den riktige monteringssekvensen før du utfører de elektriske tilkoblingene.
> Se monteringshåndbøkene for tilbehøret (ekstrautstyr).

1. Hustakenhet
2. Solcellepanel (ekstrautstyr)
3. LED-lyslist (ekstrautstyr)
4. Luftrensermodul (ekstrautstyr)
5. Varmevekslingsenhet
6. Ytelsesforsterker (ekstrautstyr)
7. Innvendig deksel

Legge tilkoblingsledninger

1. Sjekk at spenningsspesifikasjonen på dataskiltet på ventilasjonssystemet stemmer overens med strømforsyningen. Ventilasjonssystemet må kobles til en strømkrets som kan forsyne det med tilstrekkelig strøm.
2. Installer en flerpolet bryter med en kontaktåpningsbredde på minst 3 mm på installasjonssiden.
3. Velg diameter på strømkabelen i samsvar med ledningslengden:
   - Lengde < 7,5 m: 1,5 mm²
   - Lengde > 7,5 m: 2,5 mm²
4. Lag en åpning på en side for å føre den strømforsyningskabelen gjennom.

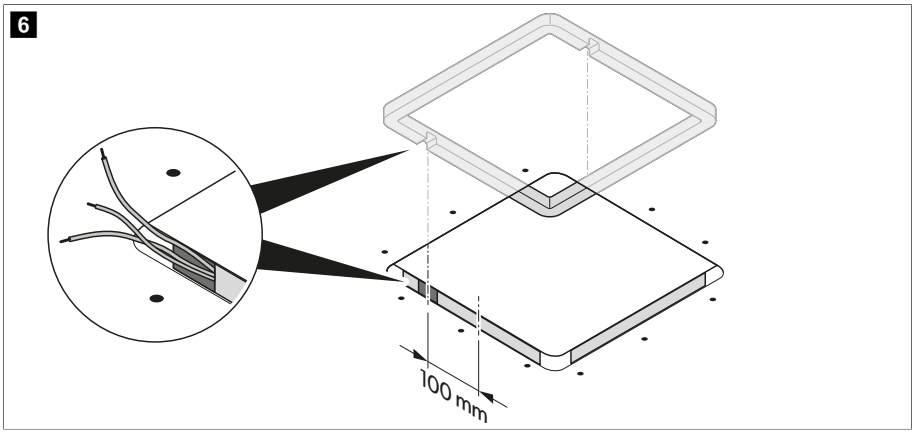

5. Før strømforsyningskabelen gjennom åpningen og inn i kjøretøyets indre.

Montere takenheten

1. Bare for versjon 1: Fjern den midtre ringen på takenheten.

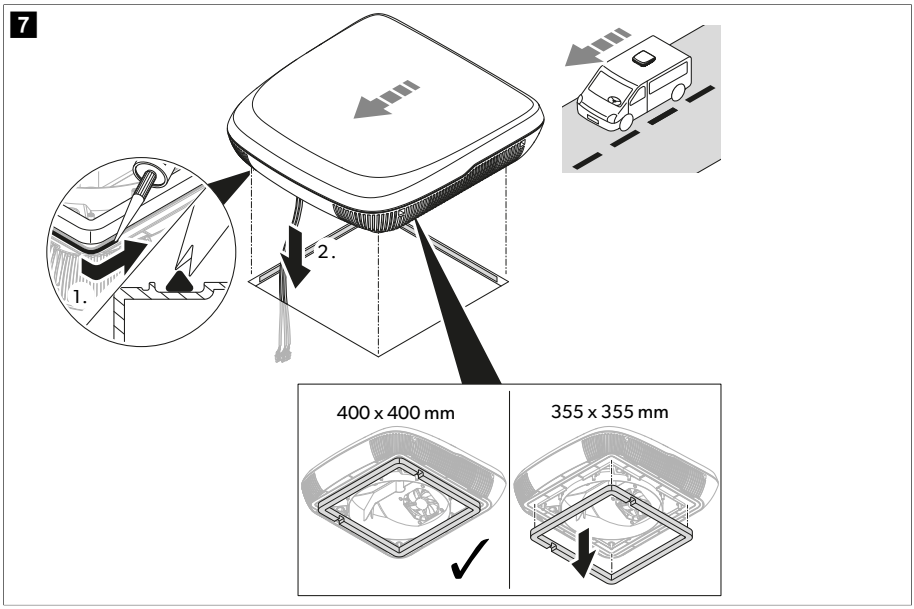

2. Tett rundt takrammen med plastisk, ikke-herdet butyltetningsstoff (f.eks. SikaLastomer-710, Selleys Butyl Mastic, Bostik ezycaulk butyltetningsstoff eller lignende produkter). Følg også tipsene fra produsenten av tetningsmidlet.
3. Løft hustakenheten opp på taket av kjøretøyet. Vær oppmerksom på kjøreretningen.
4. Plasser takenheten sentralt på taket av kjøretøyet.
5. Fjern kabelstripsen på takenheten, og før kablene gjennom tilhørende åpning til innsiden av kjøretøyet.

Montere luftrensermodulen (ekstrautstyr)

1. Fest luftrensermodulen til varmevekslingsenheten.

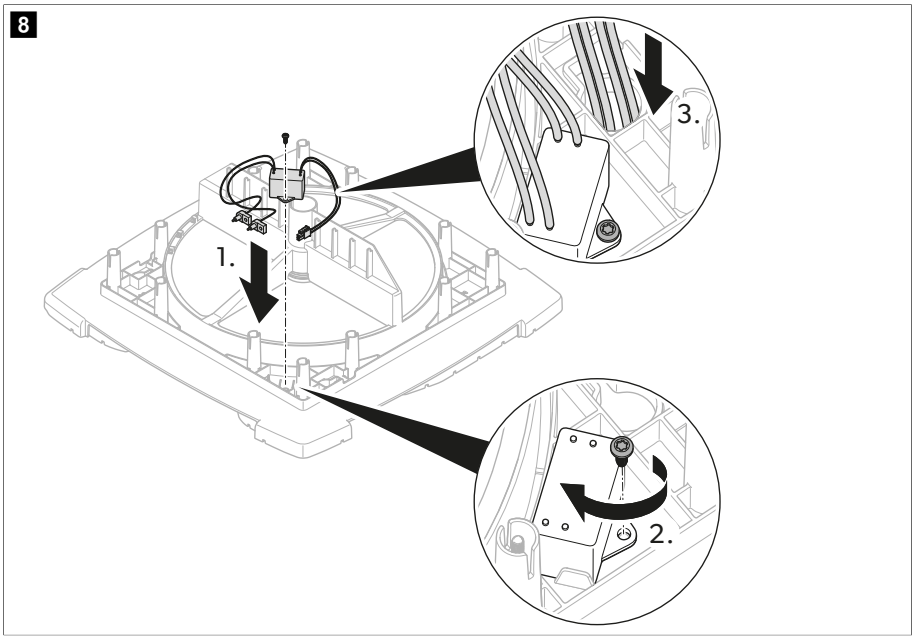

2. Før kabelen gjennom nøkkelhullbøssingen til undersiden av varmevekslingsenheten.
3. Sett på ioniseringsnålen.

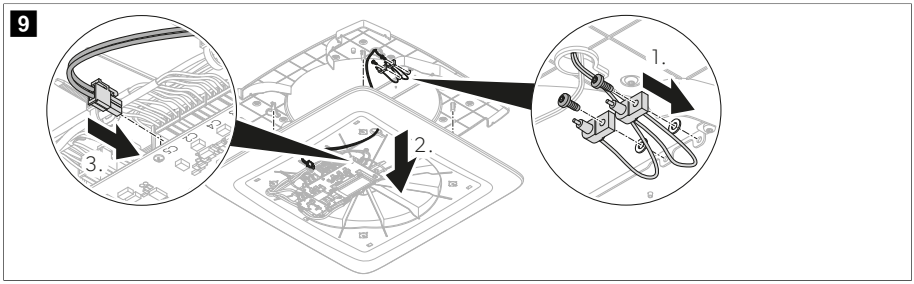

Montere varmevekslingsenheten

1. Kapp de medfølgende avstandsstykkene fra festesettet til den nødvendige lengden, avhengig av taktykkelsen.

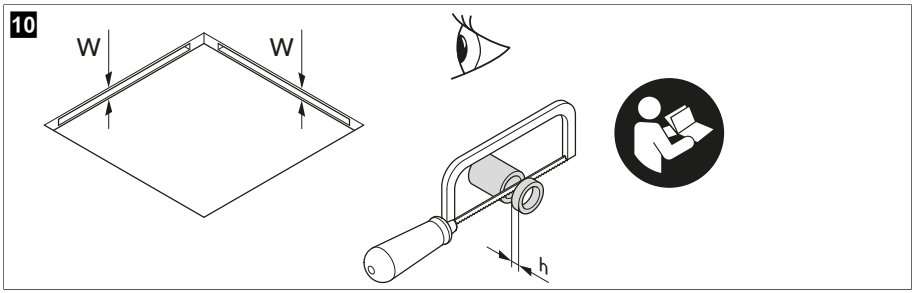

Taktykkelse (B)	Nødvendig lengde på avstandsstykke (H)
23 mm	–
24 mm	2 mm
25 mm	
26 mm	4 mm
27 mm	
28 mm	6 mm
29 mm	
30 mm	8 mm
31 mm	
32 mm	10 mm
33 mm	
34 mm	12 mm
35 mm	
36 mm	14 mm
37 mm	
38 mm	16 mm
39 mm	
40 mm	18 mm
41 mm	
42 mm	20 mm
43 mm	
44 mm	22 mm
45 mm	
46 mm	24 mm
47 mm	
48 mm	26 mm

Taktykkelse (B)	Nødvendig lengde på avstandsstykke (H)
49 mm	
50 mm	28 mm
51 mm	
52 mm	30 mm
53 mm	
54 mm	32 mm
55 mm	
56 mm	34 mm
57 mm	
58 mm	36 mm
59 mm	
60 mm	38 mm

2. Før kablene gjennom nøkkelhullbøssingen på varmevekslingsenheten.

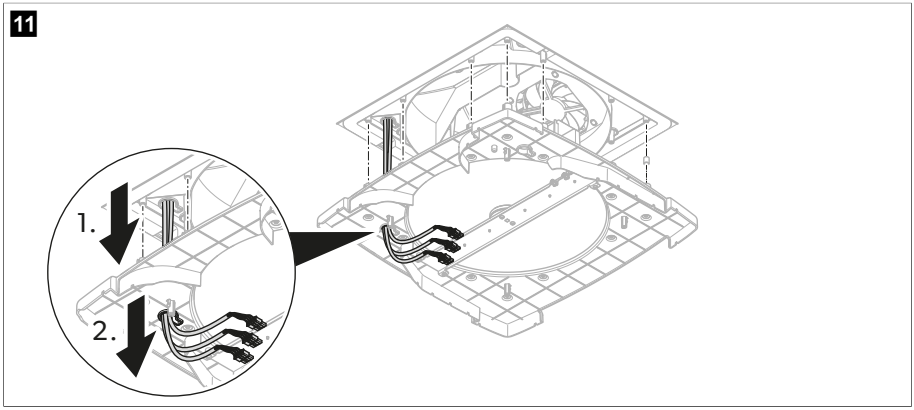

3. Sett avstandsstykkene inn i skruehullene fra oversiden av varmevekslingsenheten.

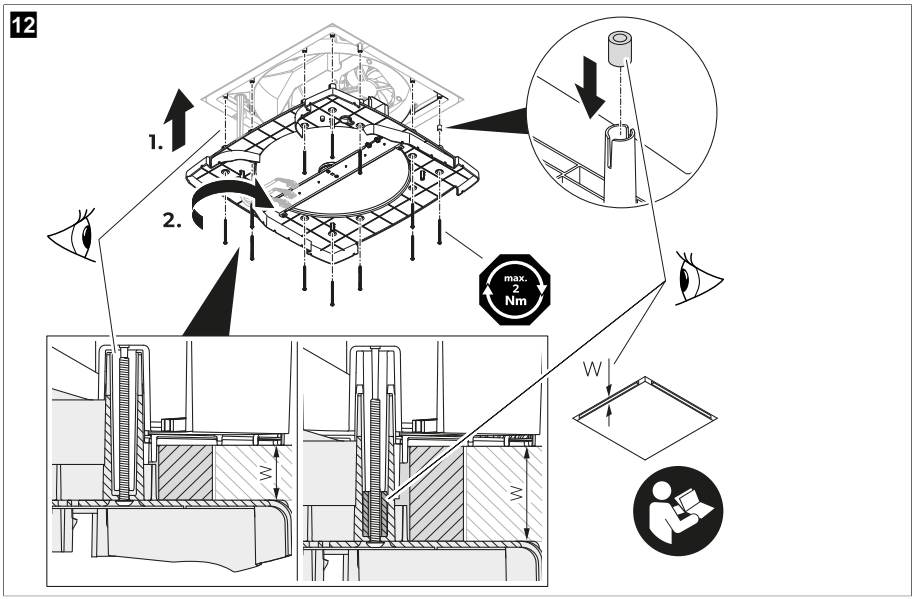

4. **PASS PÅ! Fare for skader**
   Sjekk at ingen kabler kommer i klem.

   Rett inn varmevekslingsenheten mot takenheten.

5. Fest varmevekslingsenheten til taket gjennom takenheten med de tolv medfølgende boltene fra festesettet. Stram boltene med en momentnøkkel og et tiltrekkingsmoment på maks. 1,2 Nm.

Sette på det innvendige dekselet

1. Før kablene gjennom nøkkelhullbøssingen på det innvendige dekselet.

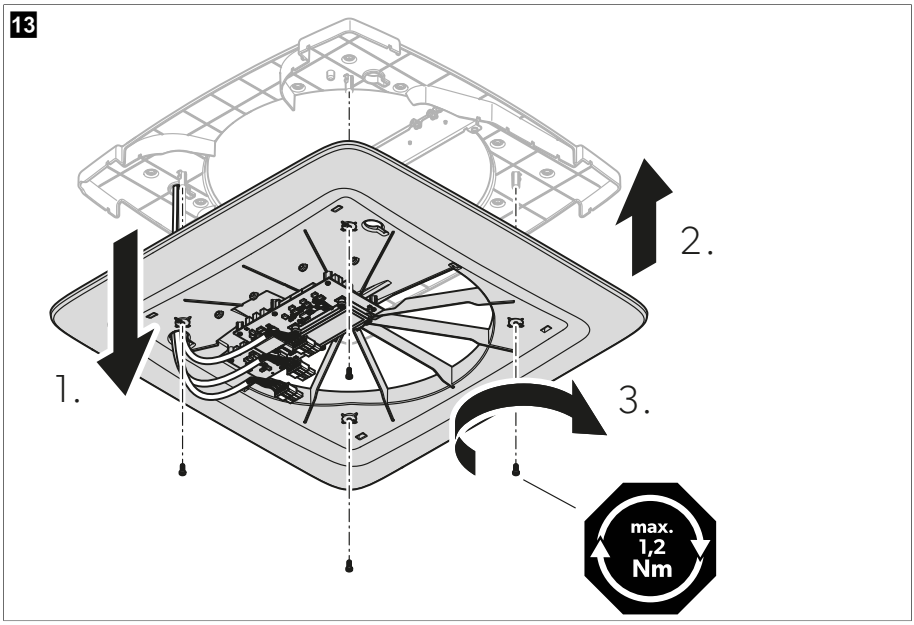

2. **PASS PÅ! Fare for skader**
   Sjekk at ingen kabler kommer i klem.

   Fest det innvendige dekselet til varmevekslingsenheten.

3. Fest det innvendige dekselet til varmevekslingsenheten med de fire medfølgende boltene fra festesettet. Stram boltene med en momentnøkkel og et tiltrekkingsmoment på maks. 1,2 Nm.

Montere LED-lyslisten (ekstrautstyr)

> Fest LED-lyslisten på det innvendige dekselet.

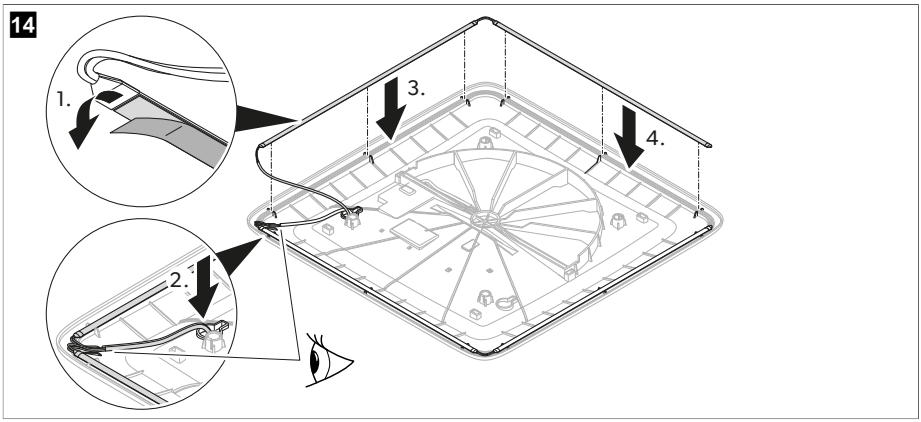

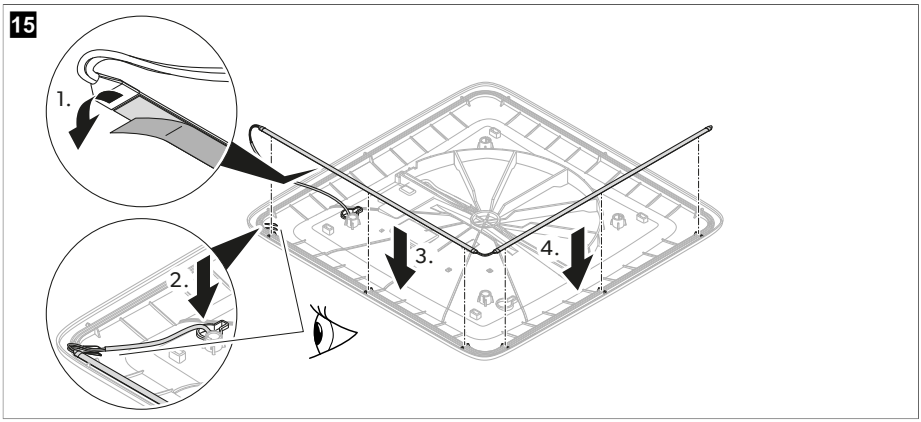

Elektrisk tilkobling

1. Koble pluggene til kontaktene.

16

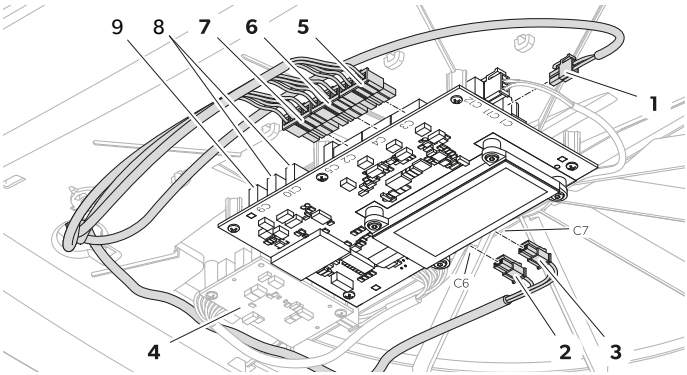

Element	Kontakt	Beskrivelse
1	C1	Inngangsstrømforsyning fra kjøretøybatteriet
2	C6	LED-lyslist på utgang (ekstrautstyr)
3	C7	LED-lyslist på utgang (ekstrautstyr)
4	–	Sekundært kretskort (ekstrautstyr)
5	C3	Utgangsvifte 1
6	C4	Utgangsvifte 2
7	C2	Utgangsmotor
–	C5	Utgangsluftrensermodul (ekstrautstyr)
8	C10	CAN-kommunikasjon (ekstrautstyr)
9	C9	LIN-kommunikasjon (ekstrautstyr)

2. Fest kablene med kabelstrips.

17

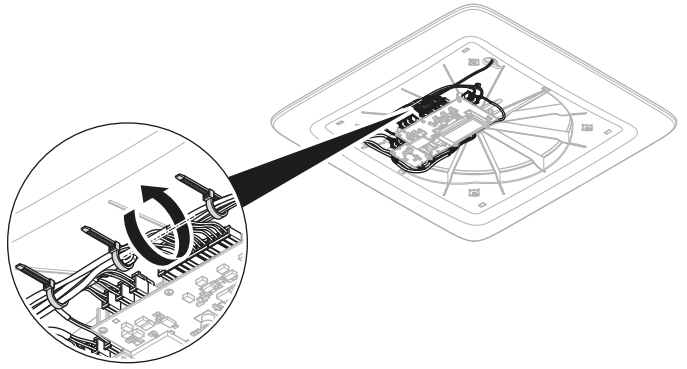

Sette på ADB-midtdekselet

1. Sjekk at filtrene er satt helt inn.

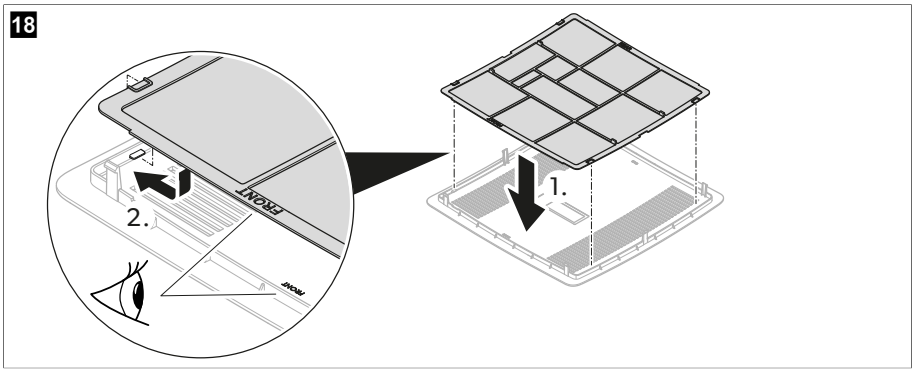

2. Klem fast ADB-midtdekselet på det innvendige dekselet.

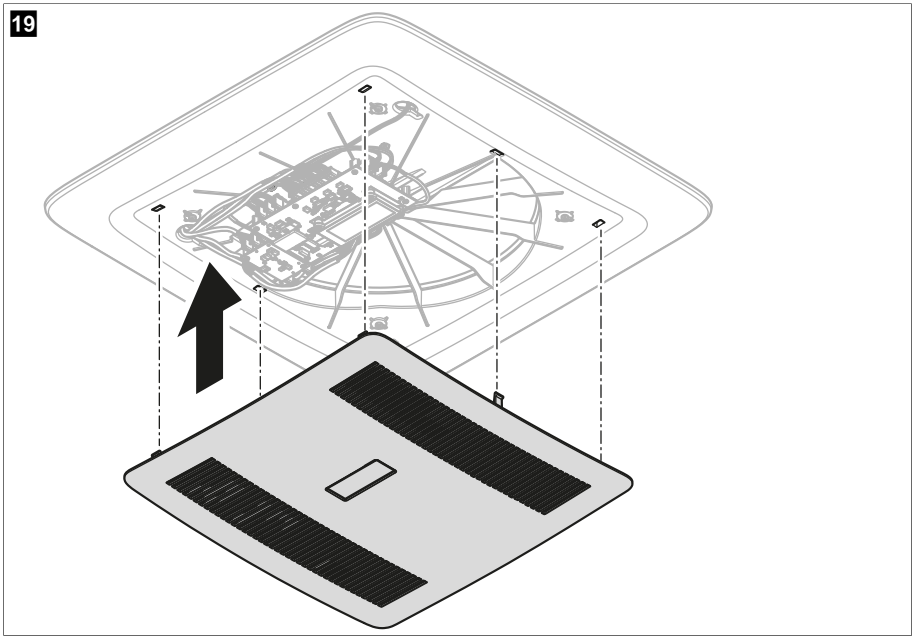

3. Spør kjøretøyprodusenten om det er nødvendig med en teknisk inspeksjon etter montering av et ventilasjonssystem, og om høyden som står oppført i kjøretøydokumentene, må endres.

v Montasjen er nå fullført.

4. Koble til strømforsyningen, og sjekk om ventilasjonssystemet fungerer.

9 Avfallshåndtering



Resirkulering av produkter med batterier, oppladbare batterier og lyskilder: Fjern alle batterier, oppladbare batterier og lyskilder før resirkulering av produktet. Lever defekte eller brukte batterier enten til forhandleren eller på en oppsamlingsstasjon. Avhend ikke batterier, oppladbare batterier og lyskilder i husholdningsavfallet. Hvis du ønsker å avfallsbehandle produktet, må du rådføre deg med nærmeste gjenvinningsstasjon eller din faghandler om hvordan du kan gjøre dette i overensstemmelse med gjeldende deponeringsforskrifter. Produktet kan avhendes gratis.



Resirkulering av emballasje: Lever emballasje til resirkulering så langt det er mulig.

10 Garanti

Ved henvendelser vedrørende reparasjon eller garanti, må du sende med følgende dokumentasjon:

- Kopi av kvitteringen med kjøpsdato
- Årsak til reklamasjonen eller beskrivelse av feilen

Vær oppmerksom på at reparasjoner som utføres selv, eller som ikke utføres på en profesjonell måte, kan gå ut over sikkerheten og føre til at garantien blir ugyldig.

11 Tekniske spesifikasjoner

	ACC3100DWHA	ACC3100DWHWLDA
Inngangsspenning	12 V⎓	
Maksimalt strøminntak	7,6 W	16,5 W
Maks. strømforbruk	0,18 kWh/24h 15,2 Ah/24 h	0,40 kWh/24h 33 Ah/24 h
Minimum strømforbruk	0,06 kWh/24h 4,9 Ah/24 h	
Driftstemperaturområde	– 20 °C (– 4 °F) … 70 °C (158 °F)	
Kapslingsgrad	IPX4	
Utvendig sikring	3 A	
Takventilåpning	150 cm²	
Mål – takenhet (B x L x H)	542,6 × 553 × 127 mm	
Mål – luftfordelingsenhet (B x L x H)	517,6 × 517,6 × 46 mm	
Taktykkelse	23 … 60 mm	
Utvendig støynivå	43 dB(A)	
Innvendig støynivå	52 dB(A)	
Innvendig støynivå (hvilemodus)	35 dB(A)	
Frekvens	2,4 GHz	
Maks. radiofrekvenseffekt	19,14 dBm	

NB

	ACC3100DWHA	ACC3100DWHWLDA
Ventilasjon	30 … 50 m³/h	
Varmegjenvinningseffektivitet	72 … 87 %	
Vekt	7 kg	7,14 kg
Egenskaper	**Kan oppgraderes med følgende:** • LED-lyslist • Luftrensermodul • Ytelsesforsterker • Solcellepanel	**Leveres med følgende:** • LED-lyslist • Luftrensermodul • Installasjonssett **Kan oppgraderes med følgende:** • Ytelsesforsterker • Solcellepanel
Godkjenninger	CE UK CA E	

Suomi

1 Tärkeitä huomautuksia..... 191
2 Symbolien selitykset.....191
3 Turvallisuusohjeet.....191
4 Toimituskokonaisuus.....193
5 Lisävarusteet.....193
6 Kohderyhmä.....194
7 Käyttötarkoitus.....194
8 Asennus.....194
9 Hävittäminen.....208
10 Takuu..... 208
11 Tekniset tiedot.....208

1 Tärkeitä huomautuksia

Lue nämä ohjeet huolellisesti ja noudata kaikkia tämän tuotteen käyttöohjeissa annettuja ohjeita, määräyksiä ja varoituksia. Näin varmistat, että tuotteen asennus, käyttö ja huolto sujuu aina oikein. Näiden ohjeiden TÄYTYY jäädä tuotteen yhteyteen.

Käyttämällä tuotetta vahvistat lukeneesi kaikki ohjeet, määräykset ja varoitukset huolellisesti ja että ymmärrät ja hyväksyt tässä annetut ehdot. Sitoudut käyttämään tuotetta ainoastaan sen käyttötarkoitukseen ja ilmoitetuissa käyttökohteissa ja noudattaen tässä tuotteen käyttöohjeessa annettuja ohjeita, määräyksiä ja varoituksia sekä voimassa olevia lakeja ja määräyksiä. Tässä annettujen ohjeiden ja varoitusten lukematta ja noudattamatta jättäminen voi johtaa omaan tai muiden loukkaantumiseen, tuotteen vaurioitumiseen tai muun ympärillä olevan omaisuuden vaurioitumiseen. Tähän tuotteen käyttöohjeeseen, ohjeisiin, määräyksiin ja varoituksiin sekä oheisdokumentteihin voidaan tehdä muutoksia ja niitä voidaan päivittää. Katso ajantasaiset tuotetiedot osoitteesta documents.dometic.com.

2 Symbolien selitykset

Merkkisana tunnistaa turvallisuusviestejä ja omaisuusvahinkoihin liittyviä viestejä ja osoittaa lisäksi vaaratekijän vakavuusasteen.

VAROITUS!
viittaavat vaaralliseen tilanteeseen, joka voi johtaa kuolemaan tai vakavaan loukkaantumiseen, jos ohjeita ei noudateta.

HUOMIO!
viittaavat vaaralliseen tilanteeseen, joka voi johtaa lievään tai kohtalaiseen loukkaantumiseen, jos ohjeita ei noudateta.

HUOMAUTUS!
viittaavat tilanteeseen, joka voi johtaa esinevahinkoon, jos ohjeita ei noudateta.

OHJE Tuotteen käyttöä koskevia lisätietoja.

3 Turvallisuusohjeet

VAROITUS! Näiden varoitusten noudattamatta jättäminen voi johtaa kuolemaan tai vakavaan vammaan.

- Laitetta saa korjata vain pätevä ammattilainen, joka tuntee töihin liittyvät vaarat ja oleelliset määräykset. Virheellisesti suoritetuista korjaustöistä saattaa aiheutua huomattavia vaaroja. Käänny oman maasi huoltotukiliikkeen puoleen, jos laite tarvitsee korjausta (katso dometic.com/dealer).
- Laite on asennettava kansallisten sähkö- ja mekaanista asennusta koskevien määräysten mukaisesti.
- **Sähkölaitteet eivät ole leluja.** Lapset eivät osaa arvioida sähkölaitteista aiheutuvia vaaroja oikein. Älä anna lasten käyttää sähkölaitteita ilman valvontaa.
- Henkilöiden, jotka fyysisten, sensoristen tai psyykkisten kykyjensä takia tai kokemattomuuden tai tietämättömyyden vuoksi eivät osaa käyttää laitetta turvallisesti, ei tulisi käyttää sitä ilman valvontaa tai vastuullisen henkilön antamaa opastusta.
- **Älä** irrota laitteen yläkantta tulipalon sattuessa. Käytä sen sijaan hyväksyttyjä sammutusvälineitä. Älä käytä sammuttamiseen vettä.
- Laitetta saa säilyttää vain tilassa, jossa ei ole jatkuvaa avoliekkiä (esimerkiksi käytössä olevaa kaasulaitetta) eikä syttymislähteitä (esimerkiksi käytössä olevaa sähkölämmitintä).
- Laitetta on säilytettävä vaaka-asennossa kuivassa, katetussa tilassa, jossa on hyvä ilmanvaihto.
- Älä tee laitteeseen reikiä äläkä polta sitä.



HUOMIO! Näiden varoitusten noudattamatta jättäminen voi johtaa vähäiseen tai kohtalaiseen vammaan.

- Laitteen saa käynnistää vain, jos on varmaa, ettei kotelossa ja johtimissa ole vaurioita.
- Älä käytä laitetta syttyvien nesteiden lähellä äläkä suljetuissa tiloissa.
- Huolehdi siitä, että syttyviä esineitä ei säilytetä ilmavirran ulostuloaukon alueella eikä asenneta tälle alueelle. Etäisyyden täytyy olla vähintään 10 cm.
- Älä työnnä kättä ilmavirran ulostuloaukkoihin äläkä pane laitteeseen vieraita esineitä.
- Käytä aina suojalaseja ja -käsineitä.



HUOMAUTUS! Vahingonvaara

- Laite täytyy varastoida siten, että mekaanisia vaurioita ei pääse syntymään.
- Tarkista ennen asennusta, voiko laitteen kiinnittäminen mahdollisesti vahingoittaa ajoneuvon osia (esim. lamput, kaapit, ovet). Ajoneuvovalmistaja on saattanut jo luoda paikkoja, joihin kattoilmastointilaitteen vaatima aukko voidaan tehdä sen heikentämättä rakennetta tai johtamatta sähköjohtojen katkeamiseen.
- Varmista ajoneuvovalmistajalta ennen asennusta, kestääkö korirakenne ilmanvaihtolaitteen painon ja siitä liikkuvaan ajoneuvoon aiheutuvan kuormituksen.
- Tiivistä kaikki aukot, jotka on tehty ilmanvaihtolaitteen asennuksen yhteydessä.
- Valitse asennuspaikaksi suora ja riittävän tasainen alue ajoneuvon katon keskikohdalta kahden pitkittäisprofiilin välistä.
- Varmista, että ajoneuvon sisällä ei ole mitään estettä, joka voisi haitata ilmanjakolaatikon (ADB) kiinnittämistä tai raittiin ilman virtaamista ilmanvaihtoaukoista.
- Älä tee laitteeseen mitään muutoksia!
- Älä missään tapauksessa aja pesulinjaan, kun laite on asennettuna.

4 Toimituskokonaisuus

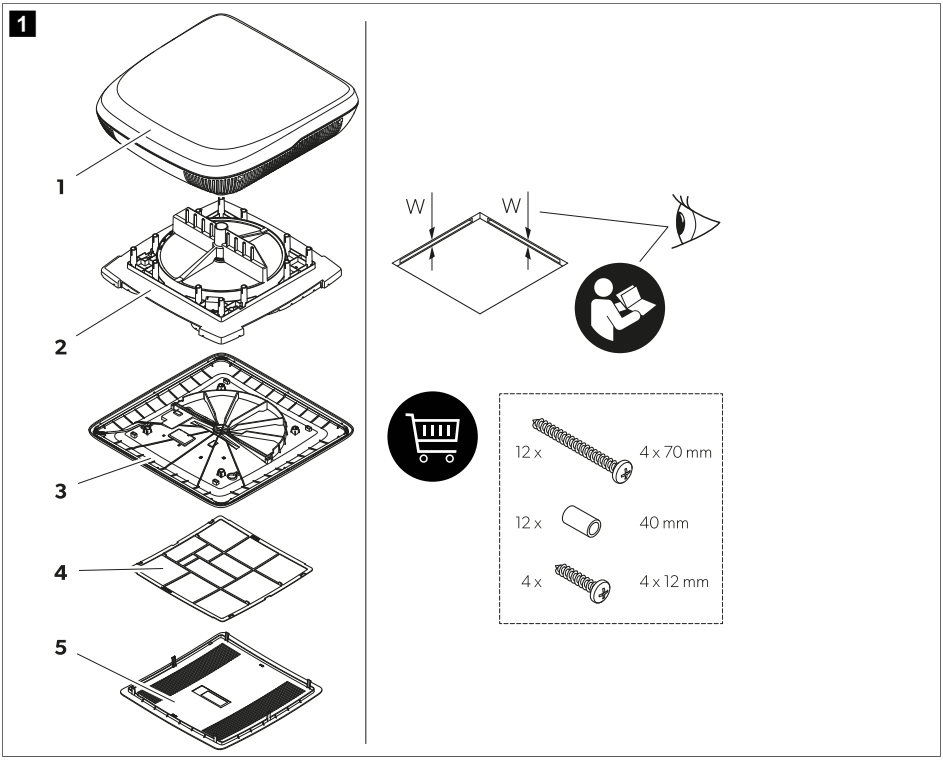

Kohta	Määrä	Kuvaus
1	1	Kattoyksikkö ja keskityskehys (vain, kun kattoaukon koko 400 × 400 mm)
2	1	Lämmönvaihtoyksikkö
3	1	Sisäsuojus
4	1	Ilmansuodatin
5	1	Keskisuojus
–	1	Asennussarja (tilataan erikseen laitteelle ACC3100DWHA)
–	1	Pikakäyttöohje
–	–	Mallista riippuen: lisävarusteiden asennusohjeet

5 Lisävarusteet

Tuote	Tuotenro
Ilmanpuhdistin	9620005077
LED-valo	9620005081

Tuote	Tuotenro
Tehostin	9600050054
Aurinkosähkösarja	9620005074
Sisäilmansuodatin	9620015799
Ulkoilmansuodatin	9620015800

6 Kohderyhmä



Laitteen mekaaninen asennus, sähköasennus ja asetusten tekeminen täytyy antaa pätevän asentajan tehtäväksi. Asentajan täytyy pystyä osoittamaan ajoneuvojen ja kotitalouden varusteiden rakenteeseen ja käyttöön sekä asennukseen liittyvät tietonsa ja taitonsa, ja hänen täytyy tuntea asiaa koskevat määräykset, jotka ovat voimassa siinä maassa, jossa varuste on määrä asentaa ja/tai jossa sitä on määrä käyttää. Lisäksi hänellä täytyy olla suoritettuna turvallisuuskoulutus, jonka ansiosta hän pystyy tunnistamaan asiaan liittyvät vaarat ja välttämään ne.

7 Käyttötarkoitus

Ilmanvaihtolaite on tarkoitettu asennettavaksi matkailuautoihin, asuntovaunuihin ja huviveneisiin.

Ilmanvaihtojärjestelmä **ei** sovi seuraaviin:

- Talot
- Asunnot
- Risteilijät
- Työmaakoneet
- Maatalouskoneet
- Kuorma-autot

Tämä tuote soveltuu ainoastaan näissä ohjeissa ilmoitettuun käyttötarkoitukseen ja käyttökohteeseen.

Näistä ohjeista saat tuotteen asianmukaiseen asennukseen ja/tai käyttöön tarvittavat tiedot. Väärin tehdyn asennuksen ja/tai väärän käyttötavan tai vääränlaisen huollon seurauksena laite ei toimi tyydyttävästi, ja se saattaa mennä epäkuntoon.

Valmistaja ei ota vastuuta tapaturmista tai tuotevaurioista, jotka johtuvat seuraavista:

- Väärin tehty asennus tai liitäntä, ylijännite mukaan lukien
- Väärin tehty huolto tai muiden kuin valmistajalta saatavien alkuperäisten varaosien käyttö
- Tuotteeseen ilman valmistajan nimenomaista lupaa tehdyt muutokset
- Käyttö muuhun kuin tässä ohjeessa ilmoitettuun tarkoitukseen

Dometic pidättää itsellään oikeuden muutoksiin tuotteen ulkonäössä ja spesifikaatioissa.

8 Asennus



VAROITUS! Sähköiskun vaara

> Sähköliitännän saa tehdä vain pätevä sähköasentaja, jolla on sähkölaitteiden ja -asennusten rakentamiseen ja käyttöön tarvittavat tiedot ja taidot ja joka on käynyt turvallisuuskoulutuksen ja osaa siten tunnistaa ja välttää mahdolliset vaarat.

> Katkaise virransaanti kokonaan ilmanvaihtolaitteen parissa tehtävien töiden ajaksi.

> Varmista, että laite ei voi kytkeytyä uudelleen jännitteelliseksi.

VAROITUS! Sähköiskun vaara

> Laite on asennettava kansallisten johdotusmääräysten mukaisesti.
> Jos laitteella korvataan ikkuna tai kattoluukku, jolla on turvallisuuden kannalta olennainen pakkotuuletustehtävä, on asennettava lisäksi turvailmanvaihtolaite (kuten poistopuhallin). Jos et ole varma, keskustele asiasta ajoneuvovalmistajan kanssa.

HUOMIO! Loukkaantumisvaara

> Ilmanvaihtolaitteen väärin tehty asennus voi johtaa laitteen peruuttamattomaan vahingoittumiseen ja vaarantaa käyttäjän turvallisuuden.
> Pyydä aina joku apuun, kun ilmanvaihtolaitetta täytyy kantaa tai nostaa.
> Ennen laitteen asennustöiden (poraamisen tai ruuvaamisen) aloittamista on turvallisuussyistä tarkastettava, missä kohtaa asennuspaikassa on johtosarjoja, johtimia ja muita komponentteja, etenkin piiloasennettuja.
> Kiinnitä ja sijoita johdot siten, että niihin ei voi kompastua ja että johdot eivät voi vaurioitua.
> Käytä aina suojalaseja ja -käsineitä.

HUOMAUTUS! Vahingonvaara

> Käytä johtokanavia johtojen vetämiseen teräväreunaisten seinien läpi.
> Älä aseta irrallisia tai teräville taitteille asetettuja johtimia sähköä johtavien materiaalien (metalli) päälle.
> Älä vedä johdosta.
> Ota huomioon ajoneuvon katon statiikka. Ajoneuvon katon täytyy kestää ilmanvaihtolaitteen paino painumatta lommolle tai muuttamatta muotoaan. Jos et ole varma, keskustele asiasta ajoneuvovalmistajan kanssa.

Ilmanvaihtolaitteen asennustavan valitseminen

OHJE

- Valitse ajoneuvon keskeltä tasainen ja mahdollisimman suora alue.
- Katon asennuspinnan kallistuma ei saa olla yli 5°. Kaltevuus alaspäin ajosuuntaan voi olla jopa 15°.

> Valitse ilmanvaihtolaitteen asennustapa:

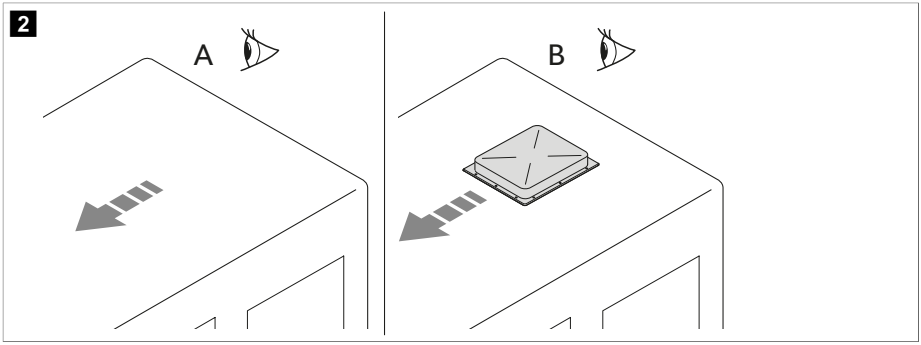

- Tee uusi aukko (**A**). Tässä tapauksessa aukko täytyy vahvistaa sopivalla kehyksellä.
- Käytä ajoneuvossa olemassa olevaa aukkoa (**B**), esimerkiksi kattoluukkua, tai vaihda vanha laite uuteen.

Uuden aukon tekeminen

1. Valitse katolta keskellä oleva alue kahden pitkittäisprofiilin välissä.
2. Merkitse aukon sijainti ja koko.

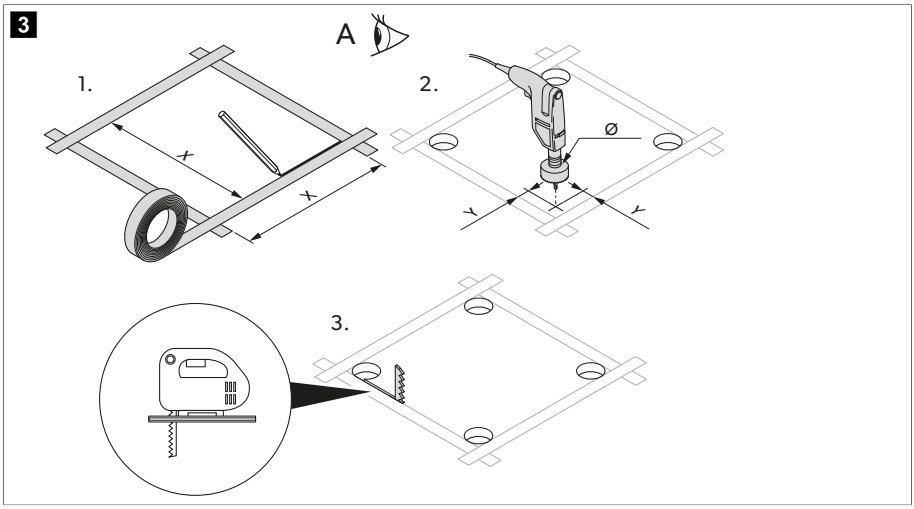

	Versio 1	Versio 2
X	355 mm	400 mm
Y	5 mm	12 mm
Ø	10 mm	24 mm

3. Poraa kulmiin reiät.

HUOMAUTUS! Vahingonvaara
Varo vaurioittamasta sähköjohtoja. Tarkista, missä sähköjohtoja on.

4. Sahaa aukko kattoon huolellisesti pistosahalla tms.
5. Selvitä, täytyykö kattoaukkoa vahvistaa.

OHJE Reunojen täytyy olla keskenään samansuuntaiset.

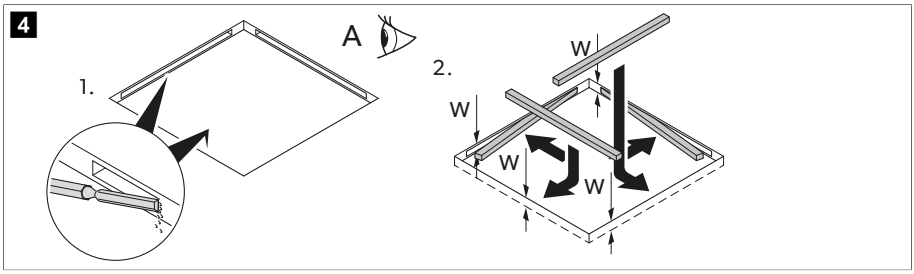

6. Poista mahdollinen vaahtomuovi vahvistuslistojen (eivät sisälly toimitukseen) leveydeltä.
7. Sovita vahvistuslistat paikalleen.

Asennus olemassa olevaan aukkoon

1. Poista kaikki olemassa olevan kattoluukun tai laitteen ruuvit ja kiinnittimet.

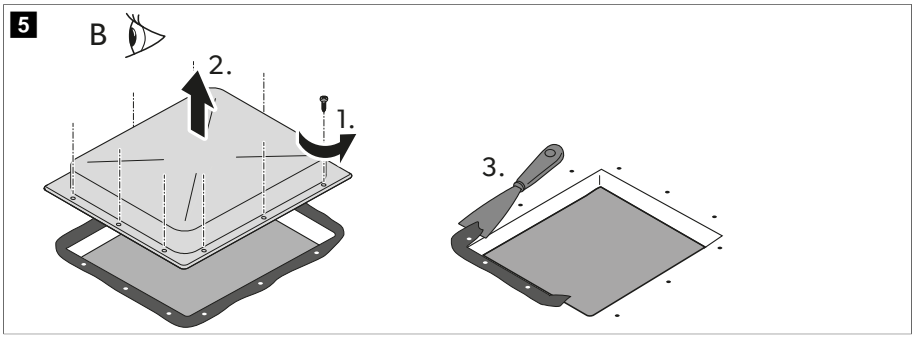

2. Ota kattoluukku tai laite pois.
3. Poista aukon ympärillä olevat tiivisteet pois kaapimella tms.

Lisävarusteiden asentaminen (mallista riippuen)

HUOMAUTUS! Vahingonvaara

> Tutustu liittämisjärjestykseen ennen kuin alat tehdä sähköliitäntöjä.
> Noudata lisävarusteiden asennusohjeita (valinnainen).

1. Kattoyksikkö
2. Aurinkopaneeli (valinnainen)
3. LED-valonauha (valinnainen)
4. Ilmanpuhdistusmoduuli (valinnainen)
5. Lämmönvaihtoyksikkö
6. Tehostin (valinnainen)
7. Sisäsuojus

Liitäntäjohtojen vetäminen

1. Varmista, että ilmanvaihtolaitteen tietolevyn jännitetiedot vastaavat käytettävissä olevaa energiansyöttöä. Ilmanvaihtolaite täytyy liittää sähköpiiriin, joka kykenee antamaan vaadittavan virran.
2. Asenna asennuspuolelle kaikki navat kytkevä katkaisin, jonka kärkiväli on vähintään 3 mm.
3. Valitse virtajohdon poikkipinta-ala johdon pituuden mukaan:
   - Pituus < 7,5 m: 1,5 mm²
   - Pituus > 7,5 m: 2,5 mm²
4. Tee toiselle puolelle aukko, jonka kautta viet virtajohdon.

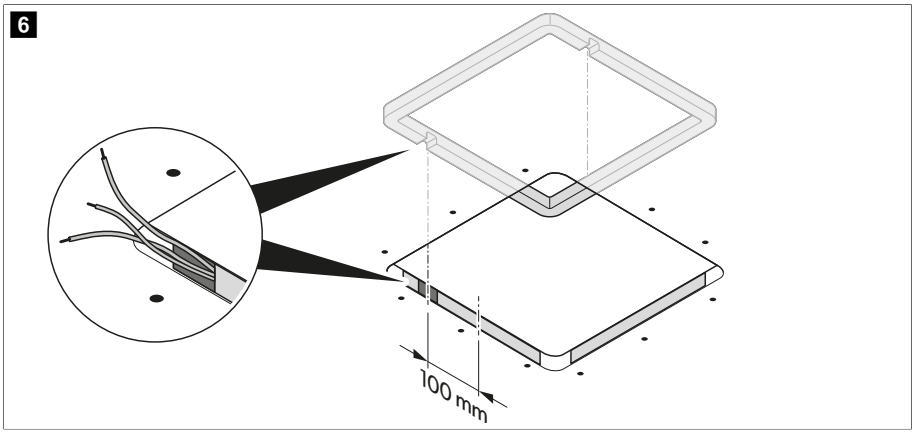

5. Vedä virtajohto aukon läpi ajoneuvon sisätilaan.

Kattoyksikön asennus

1. Vain versio 1: Irrota kattoyksikön keskityskehys.

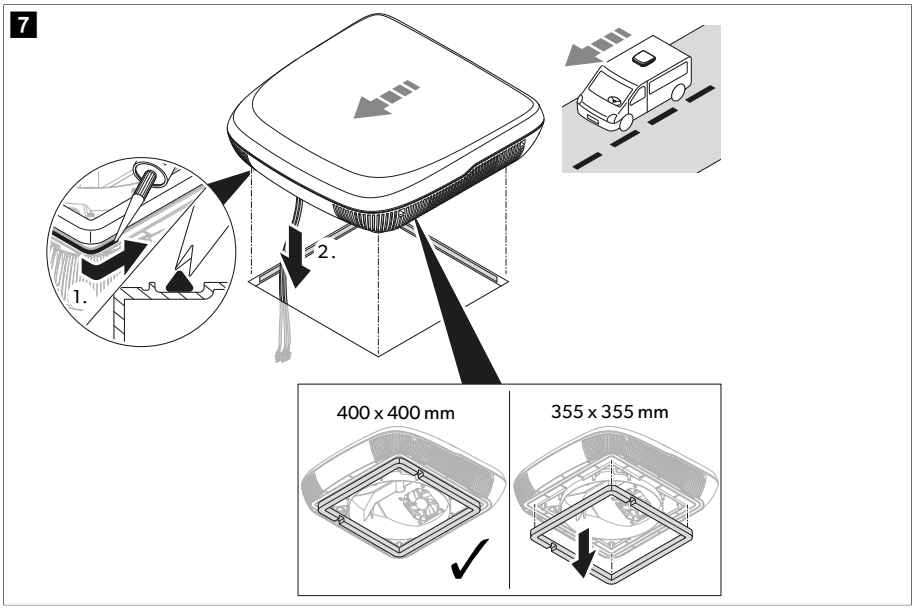

2. Tiivistä kattokehys ympäri joustavalla, kovettumattomalla butyylitiivistemassalla (esim. SikaLastomer-710, Selleys Butyl Mastic, Bostik ezycaulk -butyylitiivisteaine tai vastaava tuote). Noudata myös tiivisteainevalmistajan ohjeita.
3. Nosta kattoyksikkö ajoneuvon katolle. Ota ajosuunta huomioon.
4. Sijoita kattoyksikkö ajoneuvon katolle keskelle.
5. Irrota nippuside kattoyksiköstä ja vie johdot niitä varten olevan aukon kautta ajoneuvon sisälle.

Ilmanpuhdistusmoduulin asennus (valinnainen)

1. Kiinnitä ilmanpuhdistusmoduuli lämmönvaihtoyksikköön.

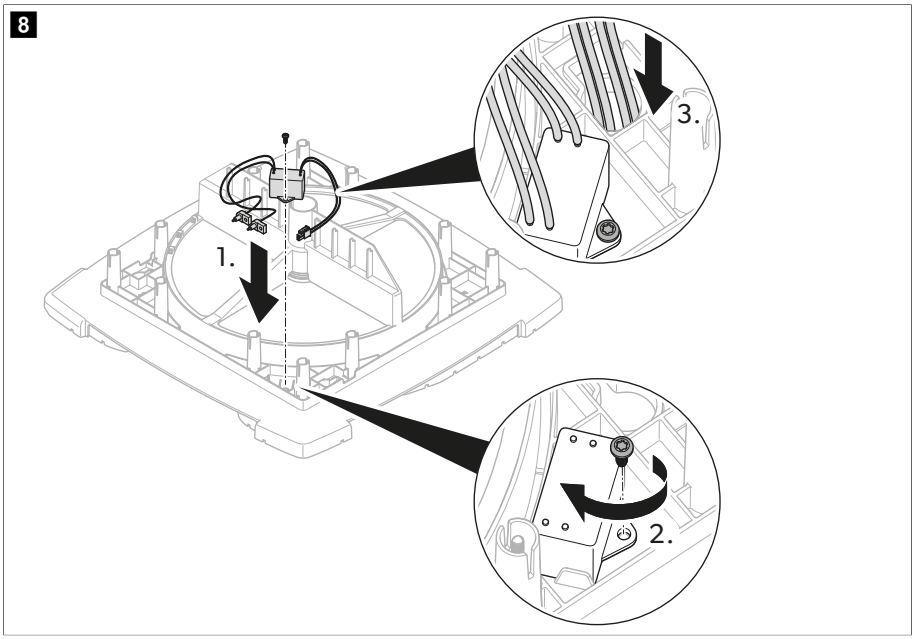

2. Vie johdot läpivientiholkin kautta lämmönvaihtoyksikön alapuolelle.
3. Kiinnitä ionisointineula.

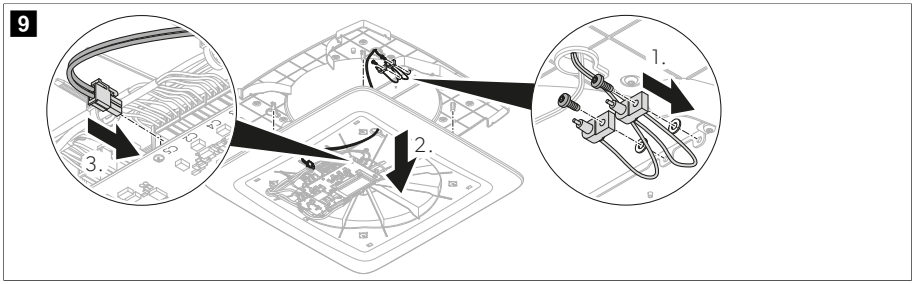

Lämmönvaihtoyksikön asentaminen

1. Lyhennä kiinnityssarjaan sisältyvät välikkeet katon paksuuteen sopiviksi.

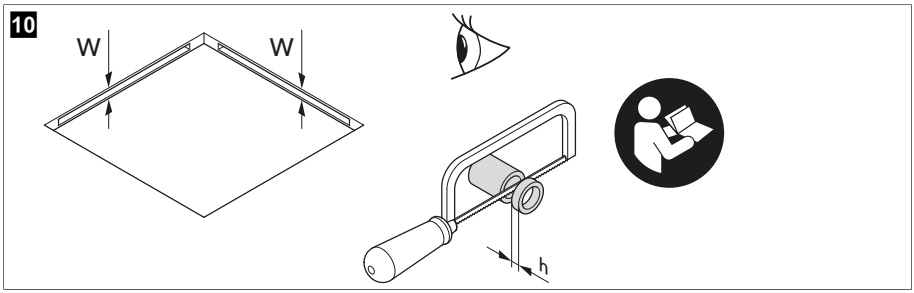

Katon paksuus (W)	Tarvittava välikkeen pituus (h)
23 mm	–
24 mm	2 mm
25 mm	
26 mm	4 mm
27 mm	
28 mm	6 mm
29 mm	
30 mm	8 mm
31 mm	
32 mm	10 mm
33 mm	
34 mm	12 mm
35 mm	
36 mm	14 mm
37 mm	
38 mm	16 mm
39 mm	
40 mm	18 mm
41 mm	
42 mm	20 mm
43 mm	
44 mm	22 mm
45 mm	
46 mm	24 mm
47 mm	
48 mm	26 mm

Katon paksuus (W)	Tarvittava välikkeen pituus (h)
49 mm	
50 mm	28 mm
51 mm	
52 mm	30 mm
53 mm	
54 mm	32 mm
55 mm	
56 mm	34 mm
57 mm	
58 mm	36 mm
59 mm	
60 mm	38 mm

2. Työnnä johdot lämmönvaihtoyksikön läpivientiholkin läpi.

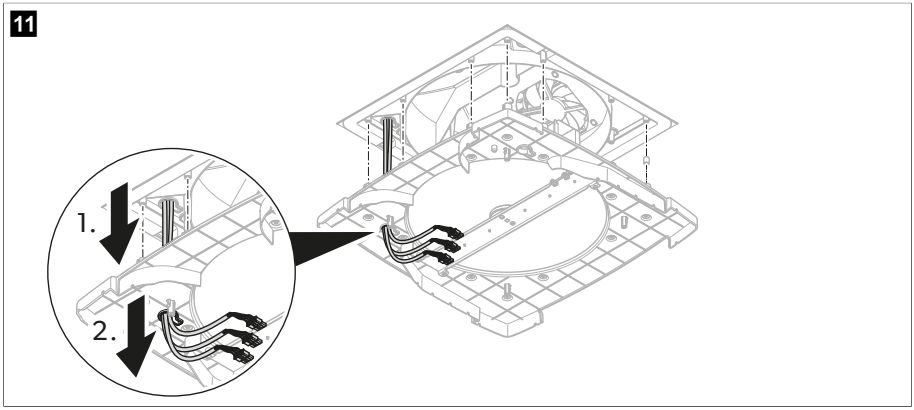

3. Sijoita välikkeet ruuviaukkoihin lämmönvaihtoyksikön yläpuolelta käsin.

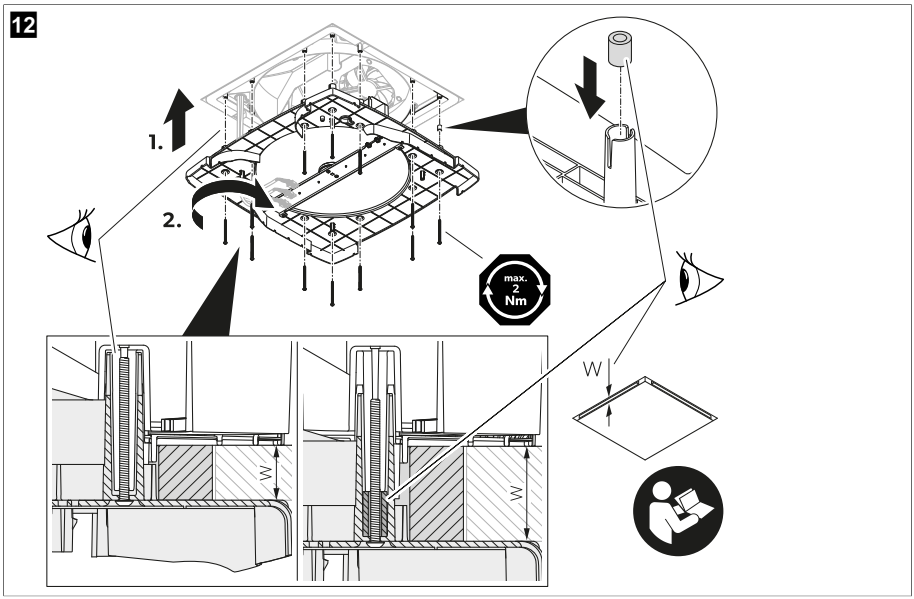

4. **HUOMAUTUS! Vahingonvaara**
Varmista, että mikään johto ei jää nipistyksiin eikä puristuksiin.

Suuntaa lämmönvaihtoyksikkö kattoyksikön mukaan.

5. Kiinnitä lämmönvaihtoyksikkö kattoyksikköön 12:lla sisäkaton läpi menevällä ruuvilla, jotka sisältyvät kiinnityssarjaan. Kiristä ruuvit momenttiavaimella, kiristysmomentti enintään 1,2 Nm.

Sisäsuojuksen asennus

1. Työnnä johdot sisäsuojuksen läpivientiholkin läpi.

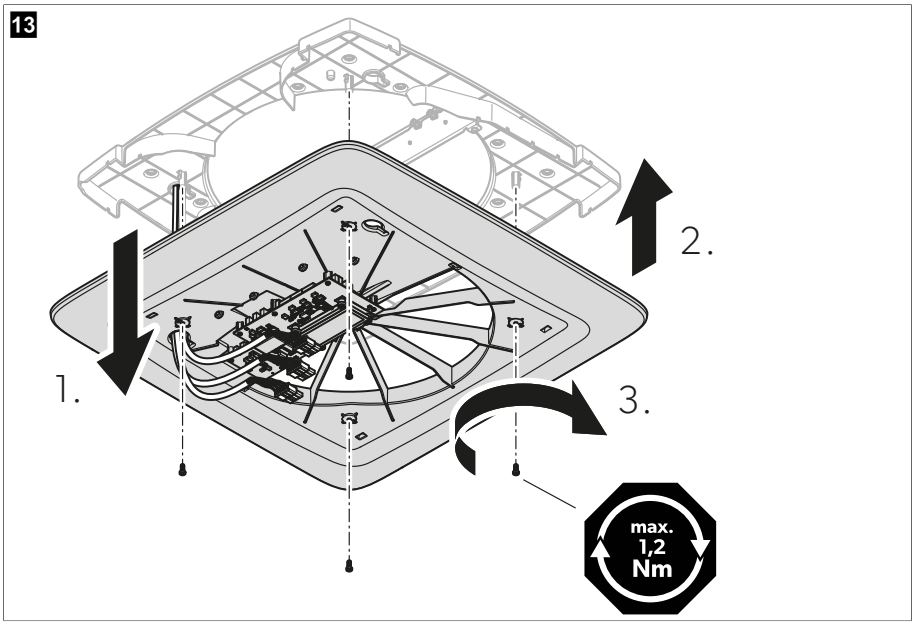

2. **HUOMAUTUS! Vahingonvaara**
Varmista, että mikään johto ei jää nipistyksiin eikä puristuksiin.

Liitä sisäsuojus lämmönvaihtoyksikköön.

3. Kiinnitä sisäsuojus lämmönvaihtoyksikköön 4 ruuvilla, jotka sisältyvät kiinnityssarjaan. Kiristä ruuvit momenttiavaimella, kiristysmomentti enintään 1,2 Nm.

LED-valonauhan kiinnittäminen (valinnainen)

› Kiinnitä LED-valonauhat sisäsuojukseen.

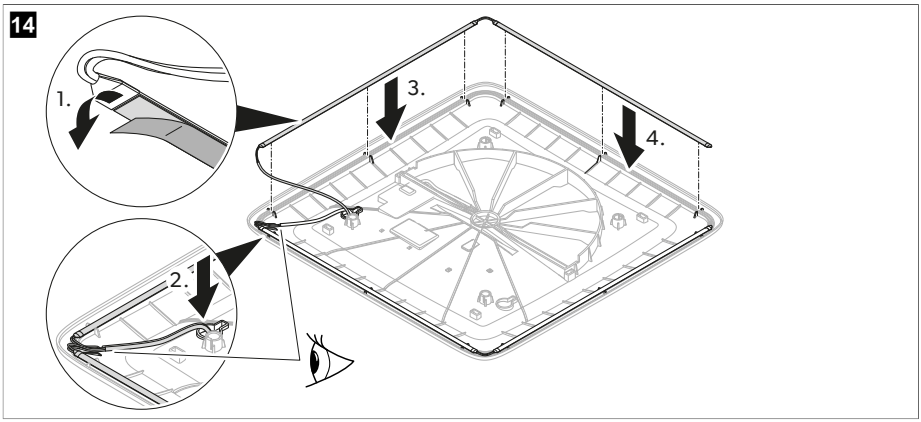

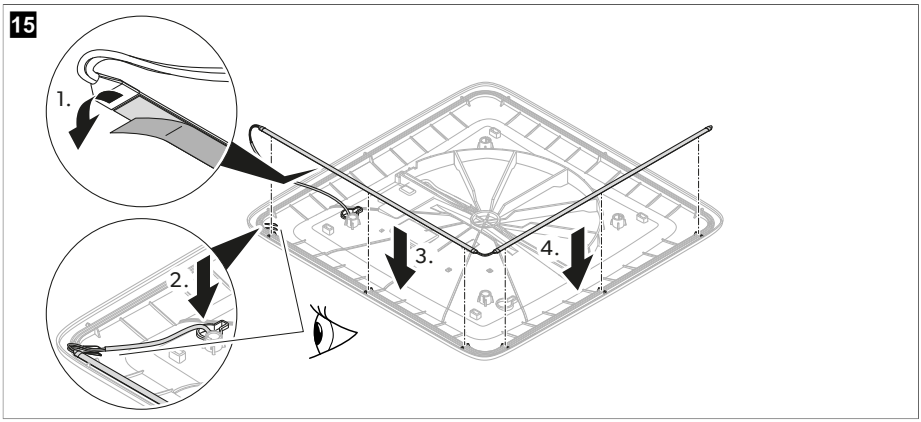

Sähköinen liitäntä

1. Liitä pistokkeet liittimiin.

16

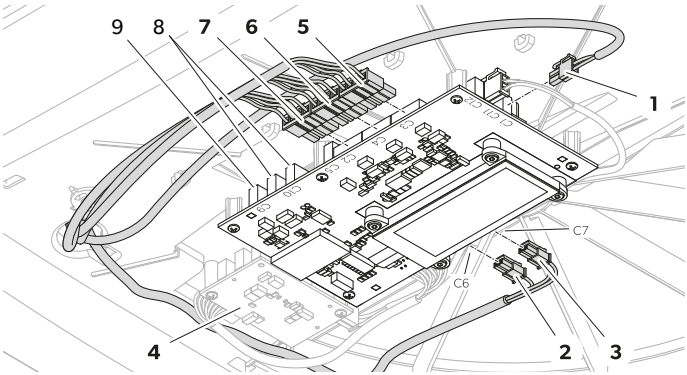

Kohta	Liitin	Kuvaus
1	C1	Syöttötehon tulo ajoneuvon akusta
2	C6	LED-valonauhan lähtö (valinnainen)
3	C7	LED-valonauhan lähtö (valinnainen)
4	–	Toissijainen piirilevy (valinnainen)
5	C3	Tuulettimen 1 lähtö
6	C4	Tuulettimen 2 lähtö
7	C2	Moottorin lähtö
–	C5	Ilmanpuhdistusmoduulin lähtö (valinnainen)
8	C10	Tiedonsiirto CAN-väylä (valinnainen)
9	C9	Tiedonsiirto LIN-väylä (valinnainen)

2. Sido johdot nippusiteillä.

17

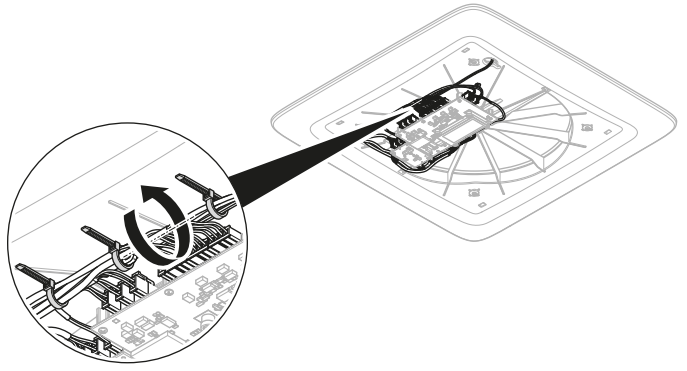

Ilmanjakolaatikon keskisuojuksen asennus

1. Varmista, että suodattimet ovat kokonaan sisällä.

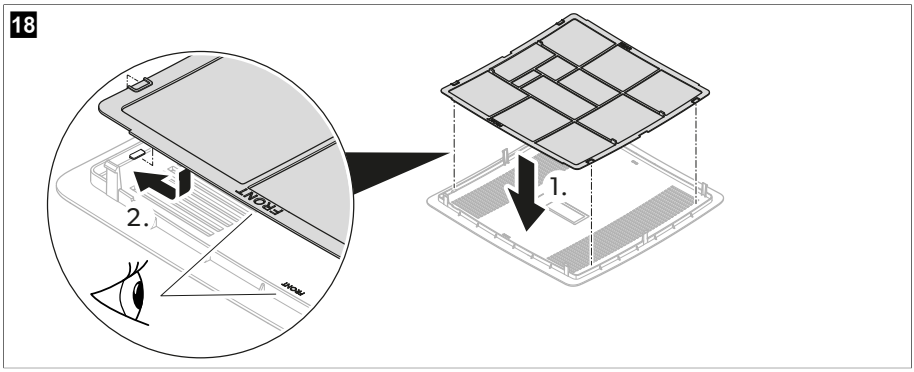

2. Napsauta ilmanjakolaatikon keskisuojus sisäsuojukseen.

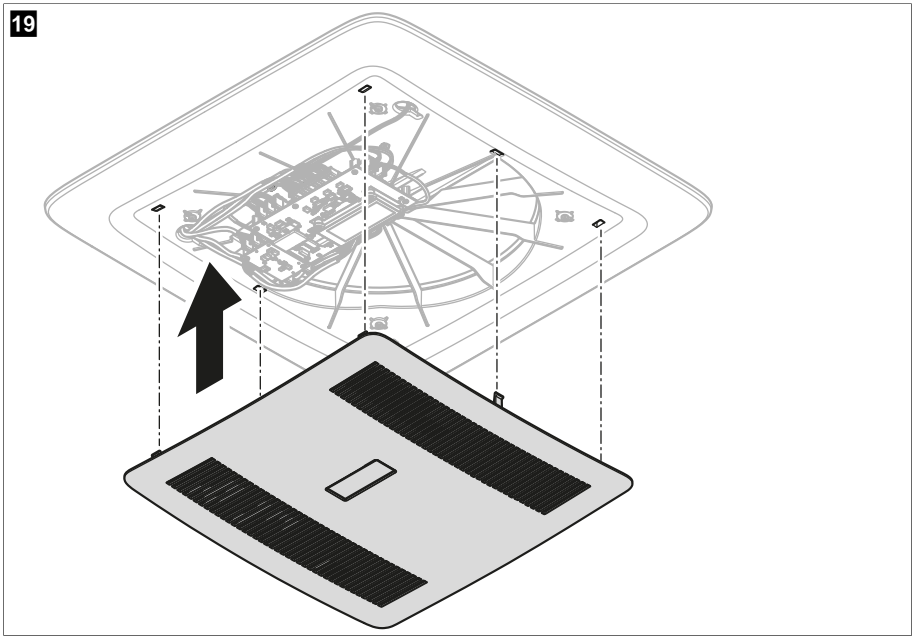

3. Tarkista ajoneuvovalmistajalta, täytyykö ajoneuvo katsastaa uudelleen ilmanvaihtolaitteen asennuksen jälkeen ja pitääkö ajoneuvon papereihin tehtyä korkeusmerkintää muuttaa.

v Asennus on nyt valmis.

4. Liitä virransyöttö ja kokeile, toimiiko ilmanvaihtolaite.

9 Hävittäminen



Paristoja, ladattavia akkuparistoja ja valonlähteitä sisältävien tuotteiden kierrätys: Poista paristot, ladattavat akkuparistot ja valonlähteet ennen tuotteen kierrätystä. Toimita vialliset akut tai käytetyt paristot kauppiaalle tai keräyspisteeseen. Paristot, ladattavat akkuparistot ja valonlähteet eivät kuulu kotitalousjätteeseen. Jos haluat poistaa tuotteen lopullisesti käytöstä, tiedustele yksityiskohtaisia hävittämistä koskevia ohjeita ja määräyksiä lähimmästä kierrätyskeskuksesta tai erikoisliikkeestä. Tuotteen voi hävittää veloituksetta.



Pakkausmateriaalin kierrätys: Vie pakkausmateriaalit mahdollisuuksien mukaan niille tarkoitettuihin kierrätysjäteastioihin.

10 Takuu

Jos lähetät tuotteen korjattavaksi, liitä korjaus- ja takuukäsittelyä varten mukaan seuraavat asiakirjat:

- Kopio kuitista, jossa näkyy ostopäivä
- Valitusperuste tai vikakuvaus

Huomaa, että itse tai väärin tehty korjaus voi vaarantaa turvallisuuden ja johtaa takuun raukeamiseen.

11 Tekniset tiedot

	ACC3100DWHA	ACC3100DWHWLDA
Tulojännite	12 V⎓	
Ottoteho maks.	7,6 W	16,5 W
Virrankulutus maks.	0,18 kWh/24h 15,2 Ah/24 h	0,40 kWh/24h 33 Ah/24 h
Virrankulutus min.	0,06 kWh/24h 4,9 Ah/24 h	
Käyttölämpötila-alue	– 20 °C (– 4 °F) … 70 °C (158 °F)	
Kotelointiluokka	IPX4	
Ulkoinen sulake	3 A	
Ilmanvaihtoaukko sisäkatossa	150 cm²	
Kattoyksikön mitat (L x P x K)	542,6 × 553 × 127 mm	
Ilmanjakolaatikon mitat (L x P x K)	517,6 × 517,6 × 46 mm	
Katon paksuus	23 … 60 mm	
Melupäästö ulos	43 dB(A)	
Melupäästö sisätilaan	52 dB(A)	
Melupäästö sisätilaan (sleep-käyttötila)	35 dB(A)	
Taajuus	2,4 GHz	
Radiotaajuusteho enintään	19,14 dBm	
Tuuletus	30 … 50 m³/h	

	ACC3100DWHA	ACC3100DWHWLDA
Lämmöntalteenottoteho	72 … 87 %	
Paino	7 kg	7,14 kg
Tunnusmerkit	**Mahdolliset lisävarusteet:** • LED-valonauha • Ilmanpuhdistusmoduuli • Tehostin • Aurinkopaneeli	**Vakiovarusteet:** • LED-valonauha • Ilmanpuhdistusmoduuli • Asennussarja **Mahdolliset lisävarusteet:** • Tehostin • Aurinkopaneeli
Hyväksynnät	CE UK CA E	

Polski

1 Ważne wskazówki ... 210
2 Objaśnienie symboli ... 210
3 Wskazówki bezpieczeństwa ... 210
4 W zestawie ... 212
5 Akcesoria ... 212
6 Odbiorcy instrukcji ... 213
7 Użytkowanie zgodne z przeznaczeniem ... 213
8 Montaż ... 213
9 Utylizacja ... 227
10 Gwarancja ... 227
11 Dane techniczne ... 227

1 Ważne wskazówki

Prosimy o uważne przeczytanie niniejszej instrukcji obsługi produktu i przestrzeganie wszystkich zaleceń, wskazówek oraz ostrzeżeń w niej zawartych w celu zapewnienia prawidłowego montażu, użytkowania oraz konserwacji produktu w każdej sytuacji. Niniejsza instrukcja MUSI przez cały czas pozostawać przy produkcie.

Korzystając z produktu, użytkownik potwierdza uważne przeczytanie wszelkich instrukcji, wskazówek i ostrzeżeń, ich zrozumienie oraz zobowiązuje się przestrzegać zawartych w nich warunków. Użytkownik zobowiązuje się wykorzystywać niniejszy produkt wyłącznie zgodnie z jego przeznaczeniem i zamierzonym zastosowaniem oraz z instrukcjami, wskazówkami i ostrzeżeniami wyszczególnionymi w niniejszej instrukcji produktu, jak również ze wszystkimi mającymi zastosowanie przepisami i regulacjami prawnymi. Nieprzestrzeganie zawartych tu instrukcji i ostrzeżeń może skutkować obrażeniami u użytkownika oraz osób trzecich, uszkodzeniem produktu lub też uszkodzeniem mienia w sąsiedztwie produktu. Zastrzega się możliwość wprowadzania zmian i aktualizacji niniejszej instrukcji produktu, wraz z instrukcjami, wskazówkami i ostrzeżeniami oraz powiązaną dokumentacją. Aktualne informacje dotyczące produktu można zawsze znaleźć na stronie documents.dometic.com.

2 Objaśnienie symboli

Słowo sygnałowe pozwala rozpoznać komunikaty dotyczące bezpieczeństwa i komunikaty dotyczące uszkodzeń mienia, a także wskazuje stopień lub poziom zagrożenia.

OSTRZEŻENIE!
Wskazuje niebezpieczną sytuację, która – jeśli się jej nie uniknie – może prowadzić do śmierci lub poważnych obrażeń.

OSTROŻNIE!
Wskazuje niebezpieczną sytuację, która – jeśli się jej nie uniknie – może prowadzić do lekkich lub umiarkowanych obrażeń.

UWAGA!
Wskazuje sytuację, która – jeśli się jej nie uniknie – może prowadzić do powstania szkód materialnych.

WSKAZÓWKA Dodatkowe informacje dotyczące obsługi produktu.

3 Wskazówki bezpieczeństwa

OSTRZEŻENIE! Nieprzestrzeganie tych ostrzeżeń może prowadzić do śmierci lub ciężkich obrażeń.

- Napraw urządzenia może dokonywać tylko odpowiednio wykwalifikowany personel, który jest świadomy potencjalnych zagrożeń i zna odpowiednie przepisy. Nieodpowiednio wykonane naprawy mogą być przyczyną poważnych zagrożeń. W celu naprawy należy zwrócić się do centrum serwisowego w danym kraju (patrz dometic.com/dealer).
- Urządzenie należy zamontować zgodnie z krajowymi przepisami dotyczącymi instalacji elektrycznej i mechanicznej.
- **Urządzenia elektryczne nie są zabawkami dla dzieci.** Dzieci ani osoby niedołężne nie są w stanie ocenić zagrożeń, które mogą one powodować. Nie pozwolić dzieciom na korzystanie z urządzeń elektrycznych bez nadzoru.
- Osoby, które ze względu na ograniczone zdolności fizyczne, sensoryczne lub intelektualne albo też brak doświadczenia bądź odpowiedniej wiedzy nie są w stanie bezpiecznie używać urządzenia, nie powinny z niego korzystać bez nadzoru lub instruktażu odpowiedzialnej osoby.
- W przypadku pożaru **nie** zdejmować górnej pokrywy urządzenia, tylko użyć atestowanych środków gaśniczych. Do gaszenia nie należy używać wody.
- Urządzenie należy przechowywać w pomieszczeniach bez stale zapalonych otwartych płomieni, (np. pracujących urządzeń gazowych) oraz źródeł zapłonu (np. pracujących grzejników elektrycznych).
- Urządzenie należy przechowywać w pozycji poziomej w suchym, wentylowanym i zadaszonym miejscu.
- Nie przedziurawiać ani nie podpalać urządzenia.

OSTROŻNIE! Nieprzestrzeganie tych uwag może prowadzić do lekkich lub umiarkowanych obrażeń.

- Urządzenie uruchamiać wyłącznie po upewnieniu się, że jego obudowa i przewody nie są uszkodzone.
- Nie umieszczać urządzenia w pobliżu łatwopalnych cieczy ani w zamkniętych pomieszczeniach.
- W pobliżu wylotu powietrza nie mogą składowane ani zamontowane być żadne łatwopalne przedmioty. Należy zachować od nich odstęp co najmniej 10 cm.
- Nie sięgać do wylotów powietrza i nie wkładać żadnych przedmiotów do urządzenia.
- Zawsze nosić okulary i rękawice ochronne.

UWAGA! Ryzyko uszkodzenia

- Urządzenie należy przechowywać w taki sposób, aby nie dopuścić do powstania uszkodzeń mechanicznych.
- Przed montażem urządzenia sprawdzić, czy nie może on spowodować uszkodzenia elementów pojazdu (takich jak lampy, szafki, drzwi). Producent pojazdu mógł już wcześniej przewidzieć punkty, w których można wykonać otwór do montażu urządzenia bez ryzyka osłabienia konstrukcji lub przecięcia przewodów zasilających.
- Przed montażem należy dowiedzieć się od producenta pojazdu, czy konstrukcja pojazdu jest przystosowana do obciążeń statycznych wywoływanych przez system wentylacji oraz obciążeń występujących, gdy pojazd jest w ruchu.
- Uszczelnić wszystkie otwory wykonane podczas montażu systemu wentylacji.
- Jako miejsce montażu wybrać płaską i odpowiednio poziomą powierzchnię pośrodku dachu pojazdu pomiędzy dwoma podłużnymi profilami.
- Upewnić się, czy we wnętrzu pojazdu nie ma przeszkód utrudniających zamocowanie dyfuzora powietrza (ADB) oraz wydostawanie się świeżego powietrza przez otwory nawiewowe.
- Nie należy dokonywać żadnych modyfikacji ani przezbrojeń urządzenia.
- Nigdy nie wjeżdżać pojazdem z zamontowanym urządzeniem do automatycznych myjni samochodowych.

4 W zestawie

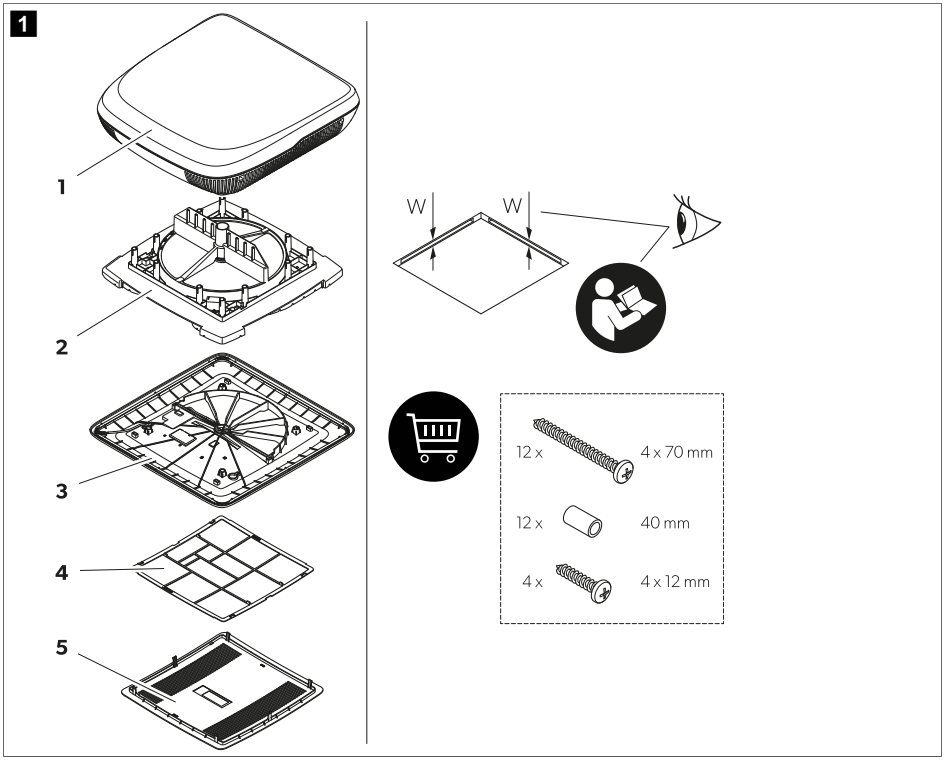

Pozycja	Liczba	Opis
1	1	Jednostka dachowa ze środkowym pierścieniem (wyłącznie do otworów w dachu 400 × 400 mm)
2	1	Jednostka wymiennika ciepła
3	1	Wewnętrzna pokrywa
4	1	Filtr powietrza
5	1	Środkowa pokrywa
–	1	Zestaw instalacyjny (do oddzielnego zamówienia dla ACC3100DWHA)
–	1	Krótka instrukcja obsługi
–	–	W zależności od modelu: instrukcje montażu akcesoriów

5 Akcesoria

Produkt	Nr katalogowy
Oczyszczacz powietrza	9620005077

Produkt	Nr katalogowy
Lampa LED	9620005081
Moduł podnoszący wydajność	9600050054
Zestaw fotowoltaiczny	9620005074
Wewnętrzny filtr powietrza	9620015799
Zewnętrzny filtr powietrza	9620015800

6 Odbiorcy instrukcji



Mechanicznej i elektrycznej instalacji urządzenia oraz jego konfiguracji musi dokonać wykwalifikowany technik, posiadający poświadczone kompetencje i wiedzę w zakresie budowy i sposobu działania urządzeń i instalacji w samochodach oraz gospodarstwach domowych, znający przepisy obowiązujące w kraju, w którym urządzenie ma być zainstalowane i/lub wykorzystywane, oraz posiadający ukończone szkolenie w zakresie bezpieczeństwa, pozwalające na rozpoznawanie i unikanie występujących zagrożeń.

7 Użytkowanie zgodne z przeznaczeniem

System wentylacji przeznaczony jest do montażu w kamperach, przyczepach kempingowych oraz na jachtach.

System wentylacji **nie** nadaje się do:
- Domów
- Mieszkań
- Statków wycieczkowych
- Maszyn budowlanych
- Maszyn rolniczych
- Samochodów ciężarowych

Niniejszy produkt jest przystosowany wyłącznie do wykorzystywania zgodnie z jego przeznaczeniem oraz zamierzonym zastosowaniem według niniejszej instrukcji.

Niniejsza instrukcja zawiera informacje, które są niezbędne do prawidłowego montażu i/lub obsługi produktu. Nieprawidłowy montaż i/lub niewłaściwa obsługa lub konserwacja powodują niezadowalające działanie i mogą prowadzić do uszkodzeń.

Producent nie ponosi żadnej odpowiedzialności za ewentualne obrażenia lub uszkodzenia produktu wynikłe z następujących przyczyn:

- Nieprawidłowy montaż, złożenie lub podłączenie, w tym zbyt wysokie napięcie
- Niewłaściwa konserwacja lub użycie innych części zamiennych niż oryginalne części zamienne dostarczone przez producenta
- Wprowadzanie zmian w produkcie bez wyraźnej zgody producenta
- Użytkowanie w celach innych niż opisane w niniejszej instrukcji obsługi

Firma Dometic zastrzega sobie prawo do zmiany wyglądu i specyfikacji produktu.

8 Montaż



OSTRZEŻENIE! Ryzyko porażenia prądem

> Przyłącze elektryczne musi zostać wykonane przez wykwalifikowanego elektryka, posiadającego poświadczone kompetencje i wiedzę w zakresie budowy i obsługi urządzeń oraz instalacji

elektrycznych, który przeszedł szkolenie w zakresie bezpieczeństwa, pozwalające na identyfikację i unikanie występujących zagrożeń.

> Przed przystąpieniem do prac przy systemie wentylacji należy zawsze odłączać wszystkie źródła zasilania.

> Uniemożliwić ponowne podłączenie urządzenia.



OSTRZEŻENIE! Ryzyko porażenia prądem

> Urządzenie należy zamontować zgodnie z krajowymi przepisami dotyczącymi instalacji elektrycznych.

> Jeżeli urządzenie zastępuje okno lub właz z istotną z punktu widzenia bezpieczeństwa funkcją wentylacji wymuszonej, należy zapewnić dodatkowe zabezpieczające urządzenie wentylacyjne (np. wentylator grzybkowy itp.). W razie wątpliwości należy skontaktować się z producentem pojazdu.



OSTROŻNIE! Ryzyko obrażeń

> Nieprawidłowa instalacja systemu wentylacji może spowodować nieodwracalne uszkodzenie urządzenia i zagrożenie bezpieczeństwa użytkownika.

> System wentylacji należy przenosić i podnosić zawsze w dwie osoby.

> Przed przystąpieniem do montażu urządzenia (wiercenia, przykręcania itp.) należy sprawdzić położenie istniejących, w szczególności niewidocznych wiązek przewodów, kabli i innych elementów znajdujących się w obszarze montażu.

> Przewody należy podłączać i układać w sposób pozwalający uniknąć potykania się o nie oraz ich uszkodzenia.

> Zawsze nosić okulary i rękawice ochronne.



UWAGA! Ryzyko uszkodzenia

> W przypadku konieczności przeprowadzenia przewodów przez ściany o ostrych krawędziach należy użyć pustych rurek lub przepustów izolowanych!

> Nie należy układać luźnych albo mocno zgiętych przewodów przy materiałach przewodzących prąd (metalu).

> Nie wolno ciągnąć za przewody.

> Należy uwzględnić statykę dachu pojazdu. Dach pojazdu musi być przystosowany do masy systemu wentylacji, która nie może wywoływać w nim wklęśnięć ani odkształceń. W razie wątpliwości należy skontaktować się z producentem pojazdu.

Wybór sposobu montażu systemu wentylacji



WSKAZÓWKA

- Należy wybrać płaski i wystarczająco równy obszar na środku pojazdu.
- Nachylenie dachu w miejscu montażu nie może przekraczać 5°. Możliwe jest nachylenie w dół w kierunku jazdy do 15°.

› Wybrać sposób montażu systemu wentylacji:

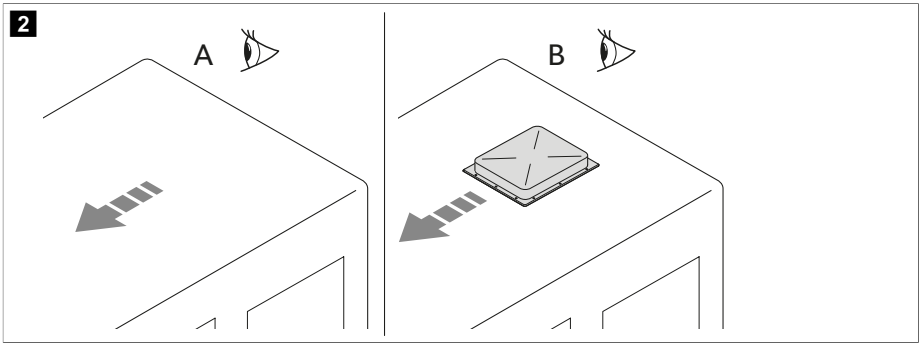

- Wykonanie nowego otworu (**A**). W tym przypadku otwór musi być wzmocniony odpowiednią ramą.
- Wykorzystanie istniejącego otworu w pojeździe (**B**), takiego jak właz dachowy, lub wymiana starego urządzenia.

Wykonanie nowego otworu

1. Wybrać powierzchnię pomiędzy dwoma podłużnymi profilami, pośrodku dachu.
2. Zaznaczyć położenie i rozmiar otworu.

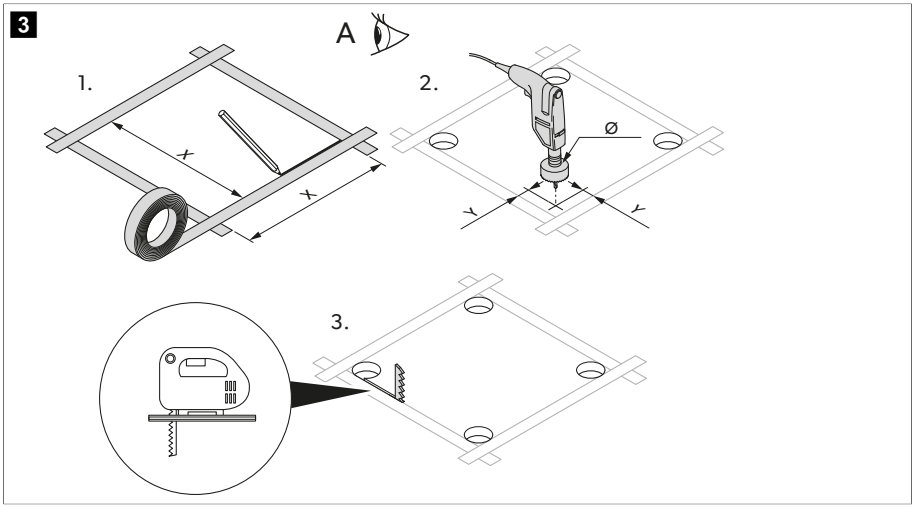

	Wersja 1	Wersja 2
X	355 mm	400 mm
Y	5 mm	12 mm
Ø	10 mm	24 mm

3. Wywiercić otwory w rogach.

UWAGA! Ryzyko uszkodzenia
Uważać, aby nie uszkodzić przewodów elektrycznych. Sprawdzić, którędy przebiegają przewody elektryczne.

4. Starannie wyciąć otwór w dachu za pomocą piły otwornicy lub podobnego narzędzia.
5. Ustalić, czy wycięcie w dachu wymaga wzmocnienia.

WSKAZÓWKA Krawędzie muszą być równoległe względem siebie.

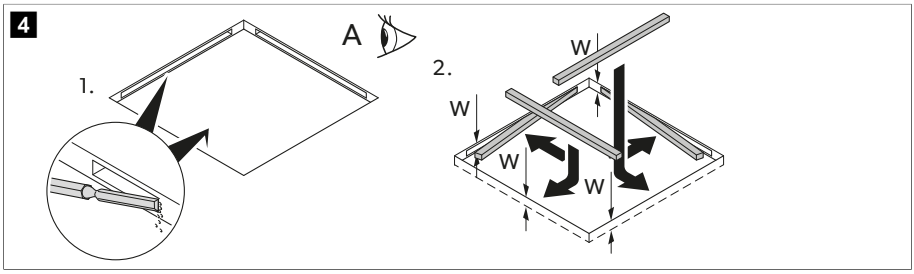

6. W razie potrzeby usunąć piankę odpowiednio do szerokości listew wzmacniających (niedostarczanych w zestawie).
7. Wpasować listwy wzmacniające.

Montaż w istniejącym otworze

1. Wymontować wszystkie śruby i elementy mocujące istniejącego luku dachowego lub urządzenia.

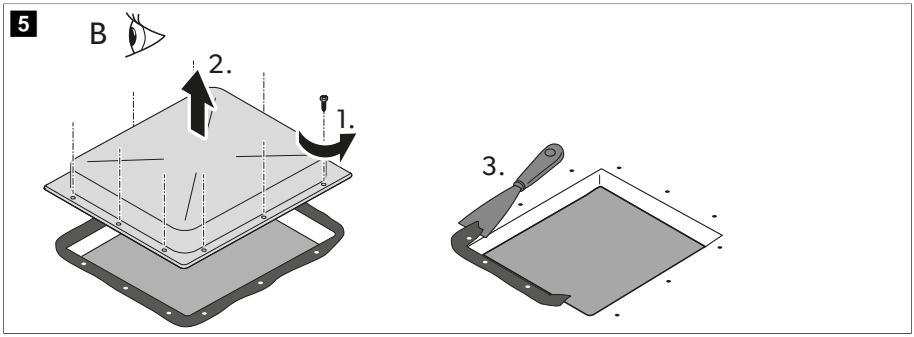

2. Wyjąć właz dachowy lub urządzenie.
3. Należy usunąć materiał uszczelniający wokół otworu za pomocą skrobaka.

Montaż opcjonalnych akcesoriów (w zależności od modelu)

UWAGA! Ryzyko uszkodzenia
> Przed wykonaniem połączeń elektrycznych prawidłowo wykonać poszczególne kroki montażu.
> Postępować zgodnie z instrukcjami montażu (opcjonalnych) akcesoriów.

1. Jednostka dachowa
2. Panel fotowoltaiczny (opcja)
3. Listwa oświetleniowa LED (opcja)
4. Moduł oczyszczacza powietrza (opcja)
5. Jednostka wymiennika ciepła
6. Moduł podnoszący wydajność (opcja)
7. Wewnętrzna pokrywa

Ułożenie przewodów przyłączeniowych

1. Porównać dane dotyczące napięcia na tabliczce znamionowej systemu wentylacji z dostępnym źródłem zasilania. System wentylacji wymaga podłączenia do obwodu elektrycznego, który jest w stanie dostarczać prądu o odpowiednim natężeniu.
2. Po stronie instalacji zamontować wielobiegunowy wyłącznik o szerokości rozwarcia styków co najmniej 3 mm.
3. Dobrać przewód o przekroju odpowiednim do jego długości:
   - Długość < 7,5 m: 1,5 mm²
   - Długość > 7,5 m: 2,5 mm²
4. Wykonać otwór po jednej stronie w celu przeprowadzenia przewodu zasilającego.

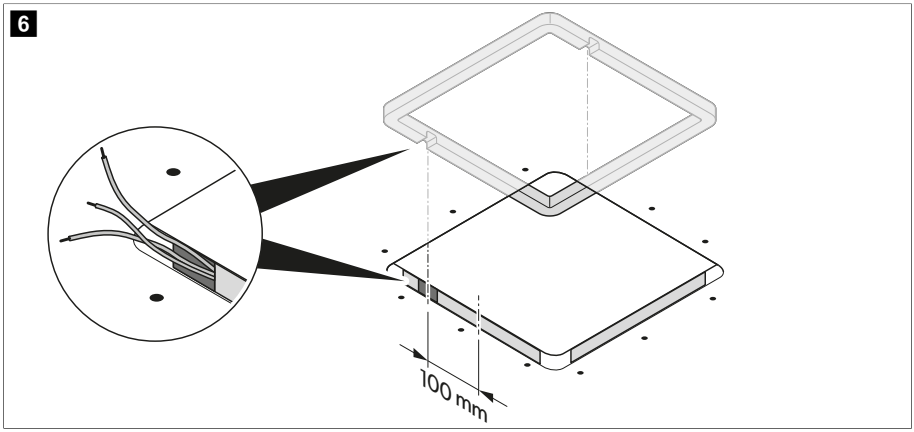

5. Przeprowadzić przewód zasilający przez otwór do wnętrza pojazdu.

Montaż jednostki dachowej

1. Tylko dla wersji 1: Wymontować środkowy pierścień z jednostki dachowej.

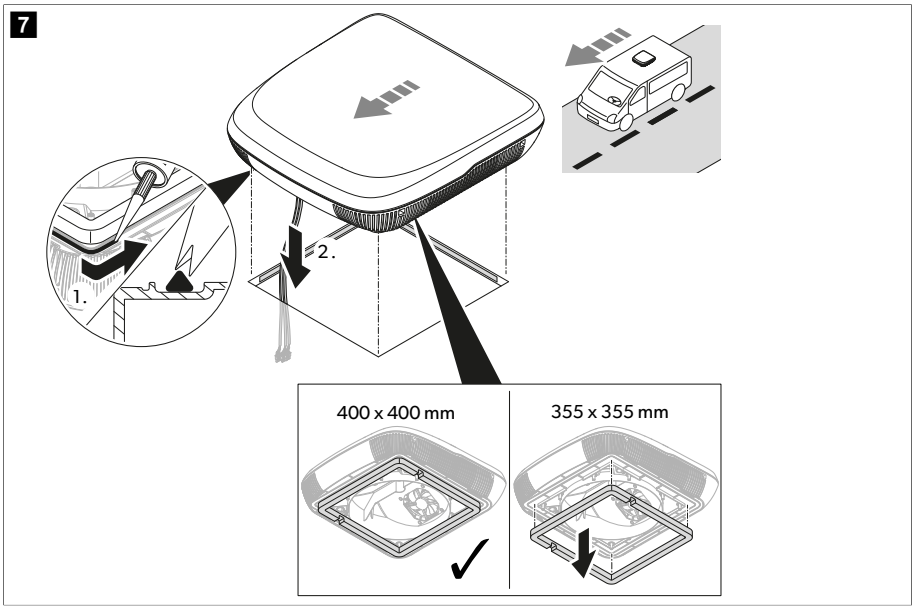

2. Uszczelnić ramę dachową za pomocą elastycznej, nietwardniejącej butylowej masy uszczelniającej (np. szczeliwem butylowym SikaLastomer-710, Selleys Butyl Mastic, Bostik ezycaulk lub podobnym produktem). Należy uwzględnić uwagi producenta uszczelniacza.
3. Podnieść jednostkę dachową na dach pojazdu. Należy pamiętać o kierunku jazdy.
4. Umieścić jednostkę dachową w wycentrowanej pozycji na dachu pojazdu.
5. Zdjąć opaskę kablową na jednostce dachowej i przeprowadzić przewody przez odpowiedni otwór do wnętrza pojazdu.

Montaż modułu oczyszczacza powietrza (opcja)

1. Zamocować moduł oczyszczacza powietrza do jednostki wymiennika ciepła.

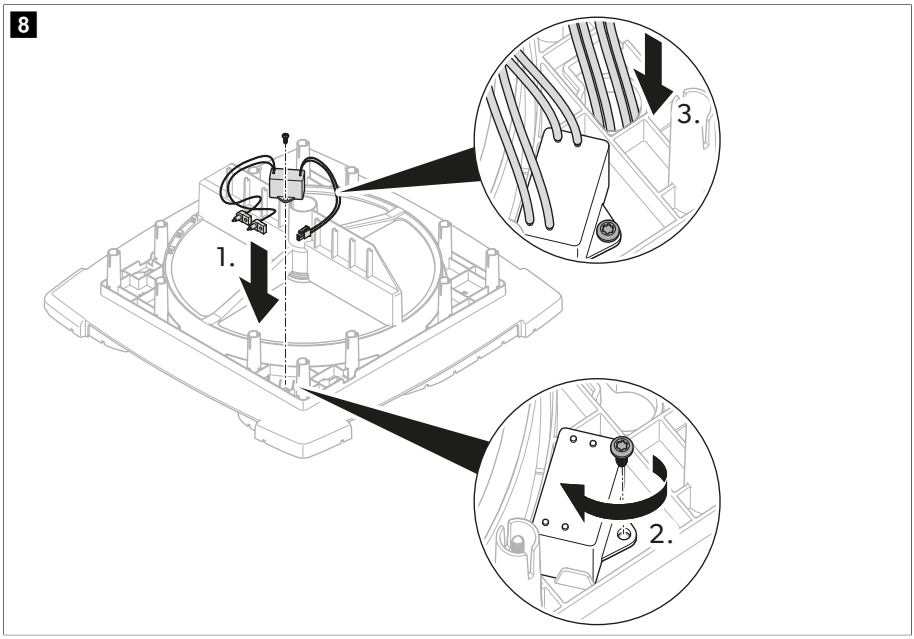

2. Przeprowadzić przewód przez tuleję w kształcie dziurki od klucza po spodniej stronie jednostki wymiennika ciepła.
3. Zamontować igłę jonizującą.

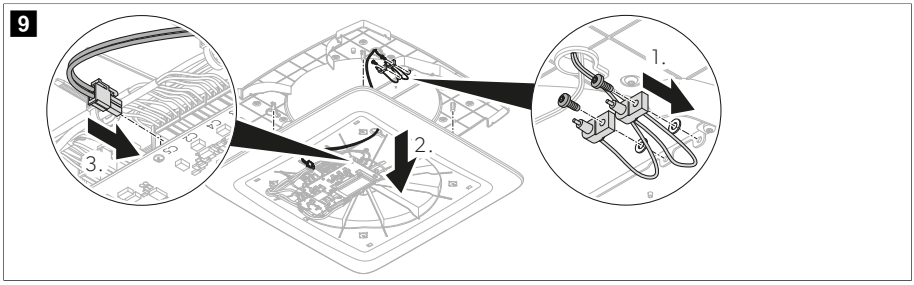

Montaż jednostki wymiennika ciepła

1. Dociąć elementy dystansowe dostarczone z zestawem montażowym na odpowiednią długość, zależnie od grubości dachu.

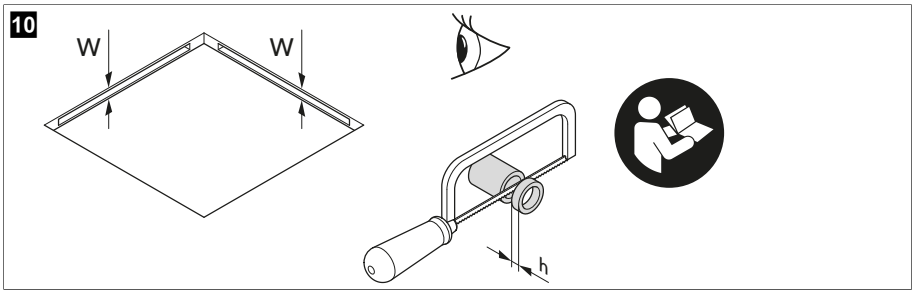

Grubość dachu (W)	Wymagana długość elementu dystansowego (h)
23 mm	–
24 mm	2 mm
25 mm	
26 mm	4 mm
27 mm	
28 mm	6 mm
29 mm	
30 mm	8 mm
31 mm	
32 mm	10 mm
33 mm	
34 mm	12 mm
35 mm	
36 mm	14 mm
37 mm	
38 mm	16 mm
39 mm	
40 mm	18 mm
41 mm	
42 mm	20 mm
43 mm	
44 mm	22 mm
45 mm	
46 mm	24 mm
47 mm	
48 mm	26 mm

Grubość dachu (W)	Wymagana długość elementu dystansowego (h)
49 mm	
50 mm	28 mm
51 mm	
52 mm	30 mm
53 mm	
54 mm	32 mm
55 mm	
56 mm	34 mm
57 mm	
58 mm	36 mm
59 mm	
60 mm	38 mm

2. Przeprowadzić przewód przez tuleję w kształcie dziurki od klucza w jednostce wymiennika ciepła.

11

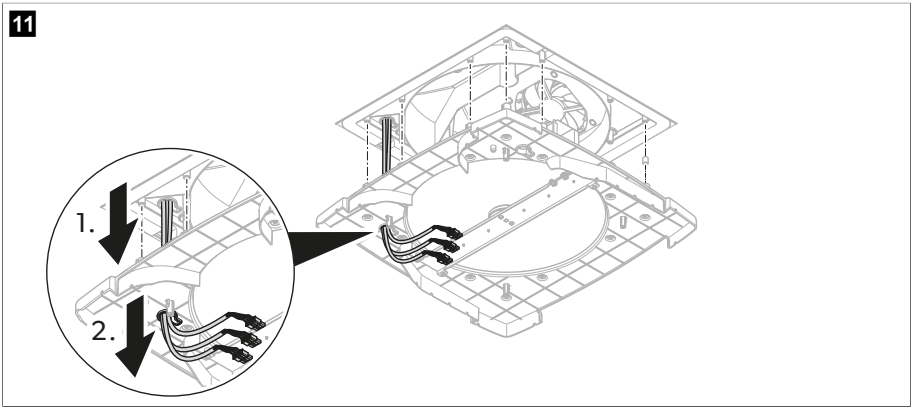

3. Umieścić elementy dystansowe w otworach na śruby od górnej strony jednostki wymiennika ciepła.

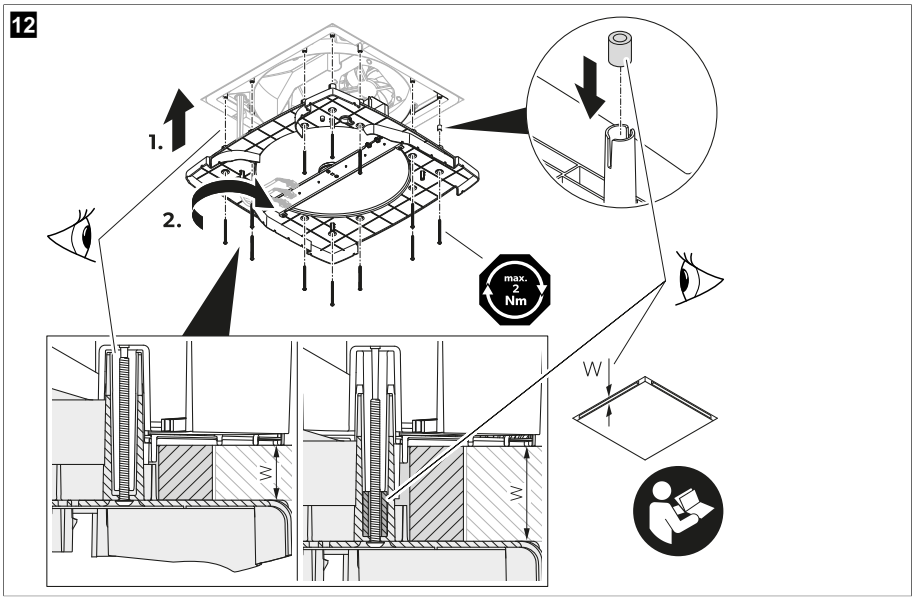

4. **UWAGA! Ryzyko uszkodzenia**
   Uważać, aby nie przygnieść ani nie przytrzasnąć żadnych przewodów.

   Ustawić jednostkę wymiennika ciepła równo z jednostką dachową.

5. Przykręcić jednostkę wymiennika ciepła przez sufit do jednostki dachowej za pomocą 12 śrub dostarczonych w zestawie montażowym. Przykręcić śruby za pomocą klucza dynamometrycznego momentem maks. 1,2 Nm.

Montaż wewnętrznej pokrywy

1. Przeprowadzić przewód przez tuleję w kształcie dziurki od klucza w wewnętrznej pokrywie.

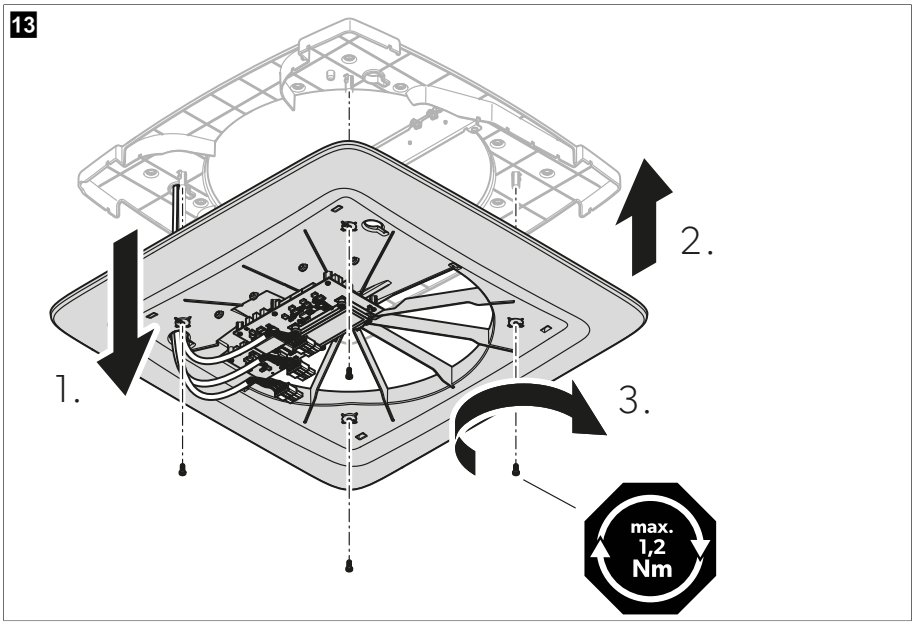

2. **UWAGA! Ryzyko uszkodzenia**
Uważać, aby nie przygnieść ani nie przytrzasnąć żadnych przewodów.

Przymocować wewnętrzną pokrywę do jednostki wymiennika ciepła.

3. Przykręcić wewnętrzną pokrywę do jednostki wymiennika ciepła za pomocą 4 śrub dostarczonych w zestawie montażowym. Przykręcić śruby za pomocą klucza dynamometrycznego momentem maks. 1,2 Nm.

Montaż listwy oświetleniowej LED (opcja)

› Zamocować listwę oświetleniową LED do wewnętrznej pokrywy.

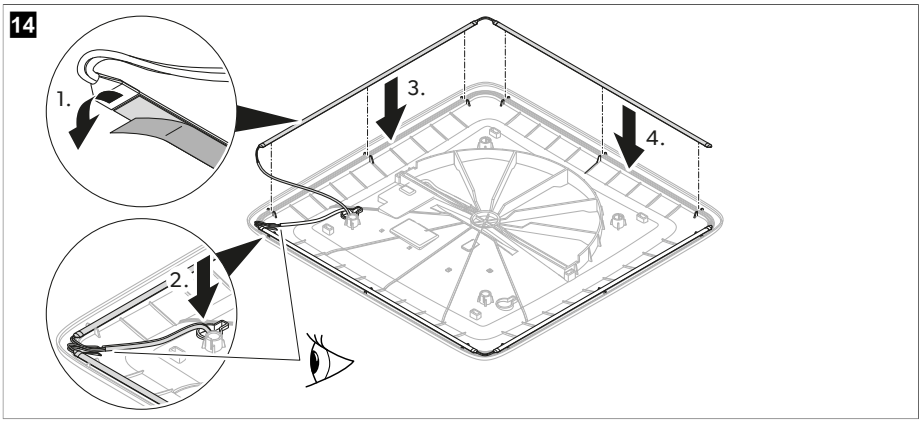

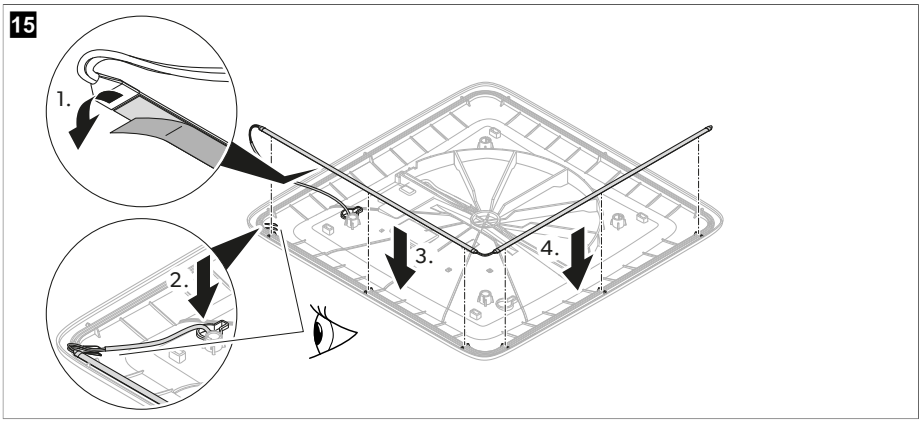

Podłączenie elektryczne

1. Wetknąć wtyki do gniazd.

16

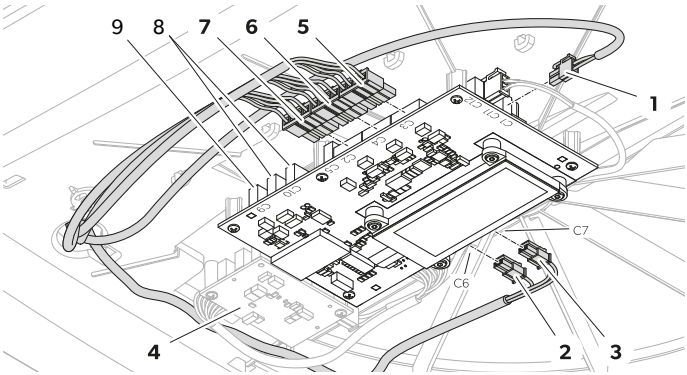

Pozycja	Gniazdo	Opis
1	C1	Wejście zasilania z akumulatora pojazdu
2	C6	Wyjście listwy oświetleniowej LED (opcja)
3	C7	Wyjście listwy oświetleniowej LED (opcja)
4	–	Dodatkowa płytka drukowana (opcja)
5	C3	Wyjście wentylatora 1
6	C4	Wyjście wentylatora 2
7	C2	Wyjście silnika
–	C5	Wyjście modułu oczyszczacza powietrza (opcja)
8	C10	Złącze komunikacyjne CAN (opcja)
9	C9	Złącze komunikacyjne LIN (opcja)

2. Zamocować przewody za pomocą opasek kablowych.

17

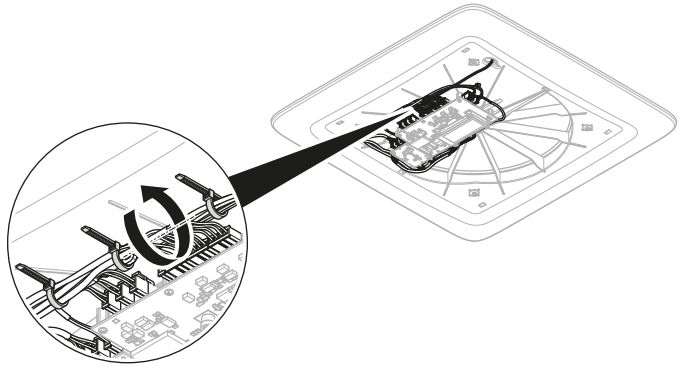

Montaż środkowej pokrywy dyfuzora powietrza

1. Sprawdzić, czy filtry są całkowicie umieszczone.

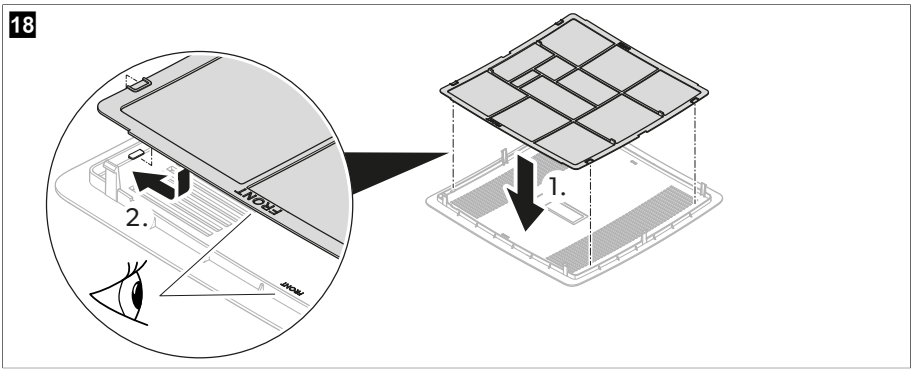

2. Przypiąć środkową pokrywę dyfuzora powietrza do wewnętrznej pokrywy.

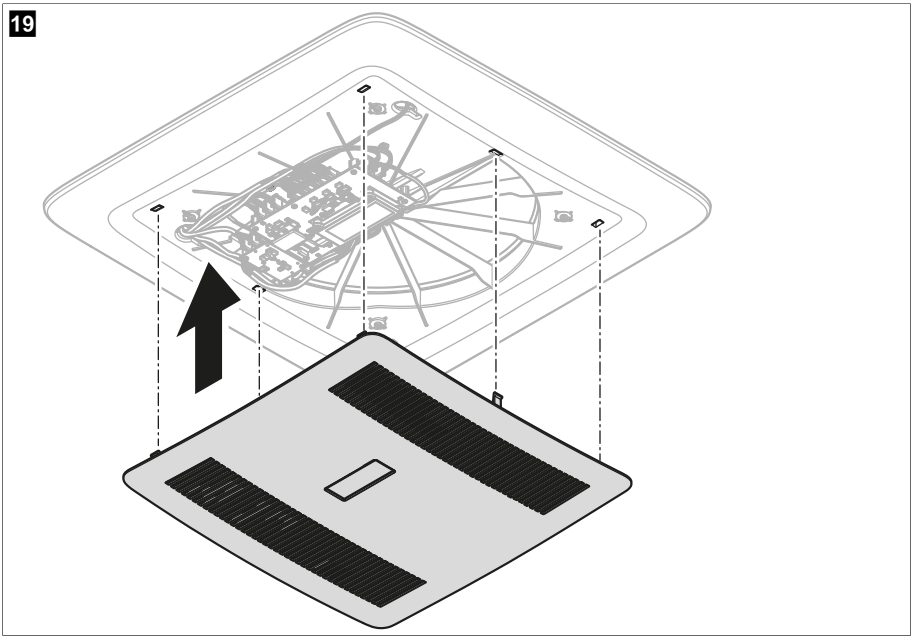

3. Dowiedzieć się od producenta pojazdu, czy po zamontowaniu systemu wentylacji konieczny będzie odbiór techniczny i zmiana wysokości pojazdu w jego dokumentacji.

v Montaż został zakończony.

4. Podłączyć zasilanie i sprawdzić, czy system wentylacji działa.

9 Utylizacja



Recykling produktów zawierających baterie, akumulatory i źródła światła: Przed poddaniem produktu recyklingowi należy usunąć z niego wszelkie baterie, akumulatory i źródła światła. Uszkodzone akumulatory lub zużyte baterie należy przekazać do punktu sprzedaży lub odpowiedniego punktu zbiórki. Baterii, akumulatorów i źródeł światła nie należy wrzucać do pojemników na odpady komunalne. Jeśli produkt nie będzie już dalej wykorzystywany, należy dowiedzieć się w najbliższym zakładzie recyklingu lub od specjalistycznego przedstawiciela producenta, w jaki sposób można zutylizować produkt zgodnie z obowiązującymi przepisami. Produkt można zutylizować nieodpłatnie.



Recykling materiałów opakowaniowych: Opakowanie należy wyrzucić do odpowiedniego pojemnika na odpady do recyklingu.

10 Gwarancja

W celu naprawy lub rozpatrzenia gwarancji konieczne jest przesłanie następujących dokumentów:

- Kopii rachunku z datą zakupu
- Informacji o przyczynie reklamacji lub opisu wady

Uwaga: Samodzielne lub nieprofesjonalne wykonywanie napraw może negatywnie wpływać na bezpieczeństwo i prowadzić do utraty gwarancji.

11 Dane techniczne

	ACC3100DWHA	**ACC3100DWHWLDA**
Napięcie wejściowe	12 V⎓	
Maksymalny pobór mocy	7,6 W	16,5 W
Maksymalny pobór prądu	0,18 kWh/24h 15,2 Ah/24 h	0,40 kWh/24h 33 Ah/24 h
Minimalny pobór prądu	0,06 kWh/24h 4,9 Ah/24 h	
Zakres temperatury roboczej	– 20 °C (– 4 °F) … 70 °C (158 °F)	
Stopień ochrony	IPX4	
Zewnętrzny bezpiecznik	3 A	
Otwór wywietrznika dachowego	150 cm²	
Wymiary jednostki dachowej (szer. x dł. x wys.)	542,6 × 553 × 127 mm	
Wymiary dyfuzora powietrza (szer. x dł. x wys.)	517,6 × 517,6 × 46 mm	
Grubość dachu	23 … 60 mm	
Poziom hałasu na zewnątrz	43 dB(A)	
Poziom hałasu wewnątrz	52 dB(A)	
Poziom hałasu wewnątrz (tryb sleep)	35 dB(A)	
Częstotliwość	2,4 GHz	

	ACC3100DWHA	ACC3100DWHWLDA
Maks. moc częstotliwości radiowej	19,14 dBm	
Wentylacja	30 … 50 m³/h	
Wydajność odzysku ciepła	72 … 87 %	
Masa	7 kg	7,14 kg
Cechy	**Elementy do doposażenia:** • Listwa oświetleniowa LED • Moduł oczyszczacza powietrza • Moduł podnoszący wydajność • Panel fotowoltaiczny	**Elementy w zestawie:** • Listwa oświetleniowa LED • Moduł oczyszczacza powietrza • Zestaw instalacyjny **Elementy do doposażenia:** • Moduł podnoszący wydajność • Panel fotowoltaiczny
Atesty	CE UKCA E	

Slovensky

1 Dôležité oznámenia..... 229
2 Vysvetlenie symbolov..... 229
3 Bezpečnostné pokyny..... 229
4 Rozsah dodávky..... 231
5 Príslušenstvo..... 231
6 Cieľová skupina..... 232
7 Používanie v súlade s určením..... 232
8 Montáž..... 232
9 Likvidácia..... 246
10 Záruka..... 246
11 Technické údaje..... 246

1 Dôležité oznámenia

Dôkladne si prečítajte tento návod a dodržiavajte všetky pokyny, usmernenia a varovania uvedené v tomto návode k výrobku, aby bolo zaručené, že výrobok bude vždy správne nainštalovaný, používaný a udržiavaný. Tento návod MUSÍ zostať priložený k výrobku.

Používaním tohto výrobku týmto potvrdzujete, že ste si dôkladne prečítali všetky pokyny, usmernenia a varovania a že rozumiete a súhlasíte s dodržiavaním všetkých uvedených podmienok. Súhlasíte, že tento výrobok budete používať iba v súlade so zamýšľaným použitím a v súlade s pokynmi, usmerneniami a varovania uvedenými v tomto návode k výrobku, ako aj v súlade so všetkými platnými zákonmi a nariadeniami. V prípade, že si neprečítate a nebudete sa riadiť pokynmi a varovaniami uvedenými v tomto návode, môže mať za následok vaše poranenie alebo poranenie iných osôb, poškodenie vášho výrobku alebo poškodenie majetku v jeho blízkosti. Tento návod na obsluhu výrobku vrátane pokynov, usmernení a varovaní, a súvisiaca dokumentácia môže podliehať zmenám a aktualizáciám. Najaktuálnejšie informácie o výrobku nájdete na adrese documents.dometic.com.

2 Vysvetlenie symbolov

Signálne slovo identifikuje bezpečnostné správy a správy o škodách na majetku a tiež označuje stupeň alebo úroveň závažnosti nebezpečenstva.

VÝSTRAHA!
Označuje nebezpečnú situáciu, ktorej následnom môže byť smrť alebo vážne zranenie, ak sa jej nezabráni.

UPOZORNENIE!
Označuje nebezpečnú situáciu, ktorej následnom môže byť malé alebo stredne ťažké zranenie, ak sa jej nezabráni.

POZOR!
Označuje situáciu, ktorej následnom môže byť poškodenie majetku, ak sa jej nezabráni.

POZNÁMKA Doplňujúce informácie týkajúce sa obsluhy produktu.

3 Bezpečnostné pokyny

VÝSTRAHA! Nedodržanie týchto varovaní môže mať za následok smrť alebo vážne poranenie.

- Opravy spotrebiča smie vykonáva iba kvalifikovaný personál, ktorý je oboznámený s rizikami, ktoré sú s tým spojené, a s príslušnými predpismi. Neodborné opravy môžu spôsobiť vážne nebezpečenstvo. V prípade potreby opravy sa obráťte na servisné stredisko vo vašej krajine (pozri dometic.com/dealer).
- Spotrebič sa musí inštalovať v súlade s vnútroštátnymi predpismi pre elektrickú a mechanickú inštaláciu.
- **Elektrické spotrebiče nie sú detské hračky.** Deti nedokážu správne posúdiť riziká, ktoré predstavujú elektrické prístroje. Nenechávajte deti, aby používali elektrické prístroje bez dozoru.
- Osoby, ktoré z dôvodu ich fyzických, zmyslových či duševných schopností alebo nedostatku neskúsenosti či neznalosti nie sú schopné spotrebič bezpečne používať, ho nesmú používať bez dozoru alebo poučenia od zodpovednej osoby.
- V prípade požiaru **neskladajte** horný kryt spotrebiča. Namiesto toho použite povolené hasiace prostriedky. Na hasenie nepoužívajte vodu.
- Spotrebič musí byť uskladnený v miestnosti bez prítomnosti zdrojov s nepretržitou prevádzkou otvoreného plameňa (napríklad plynový spotrebič v prevádzke) alebo zdrojov zapaľovania (napríklad elektrický ohrievač v prevádzke).
- Spotrebič musí byť uskladnený v horizontálnej polohe na suchom, vetranom a prekrytom mieste.
- Spotrebič neprepichujte alebo nehádžte do ohňa.



UPOZORNENIE! Nedodržanie týchto upozornení môže mať za následok ľahké alebo stredne ťažké poranenie.

- Spotrebič zapnite len vtedy, ak ste si istí, že kryt a káble nie sú poškodené.
- Nepoužívajte spotrebič v blízkosti horľavých kvapalín alebo v uzavretých priestoroch.
- Postarajte sa, aby horľavé predmety neboli skladované alebo namontované v blízkosti výstupu vzduchu. Musí byť dodržaná minimálna vzdialenosť 10 cm.
- Nesiahajte do výstupov vzduchu a do spotrebiča nevkladajte žiadne cudzie predmety.
- Vždy noste ochranné okuliare a rukavice.



POZOR! Nebezpečenstvo poškodenia

- Spotrebič sa musí skladovať tak, aby sa predišlo vzniku mechanického poškodenia.
- Pred montážou skontrolujte, či by sa pri montáži spotrebiča nepoškodili jednotlivé komponenty vozidla (napríklad svetlá, skrinky, dvere). Výrobca vozidla už mohol vyznačiť body, kde je možné urobiť otvor pre montáž spotrebiča bez rizika, že dôjde k oslabeniu konštrukcie alebo preseknutiu elektrických káblov.
- Pred montážou sa poraďte s výrobcom vozidla, či je nadstavba dimenzovaná na statickú hmotnosť a zaťaženie vetracím systémom, ak je vozidlo v pohybe.
- Utesnite všetky otvory, ktoré vznikli pri montáži vetracieho systému.
- Ako miesto montáže vyberte plochú a dostatočne rovnú zónu v strede dvoch pozdĺžnych profilov strechy vozidla.
- Zabezpečte, aby v interiéri vozidla nebola žiadna prekážka, ktorá by bránila upevneniu skrinky rozvádzania vzduchu (ADB) a prúdeniu čerstvého vzduchu cez výstupy vzduchu.
- Na prístroji neuskutočňujte žiadne zmeny alebo prestavby!
- S namontovaným spotrebičom nesmiete vojsť s obytným automobilom do automatickej automyvárne.

4 Rozsah dodávky

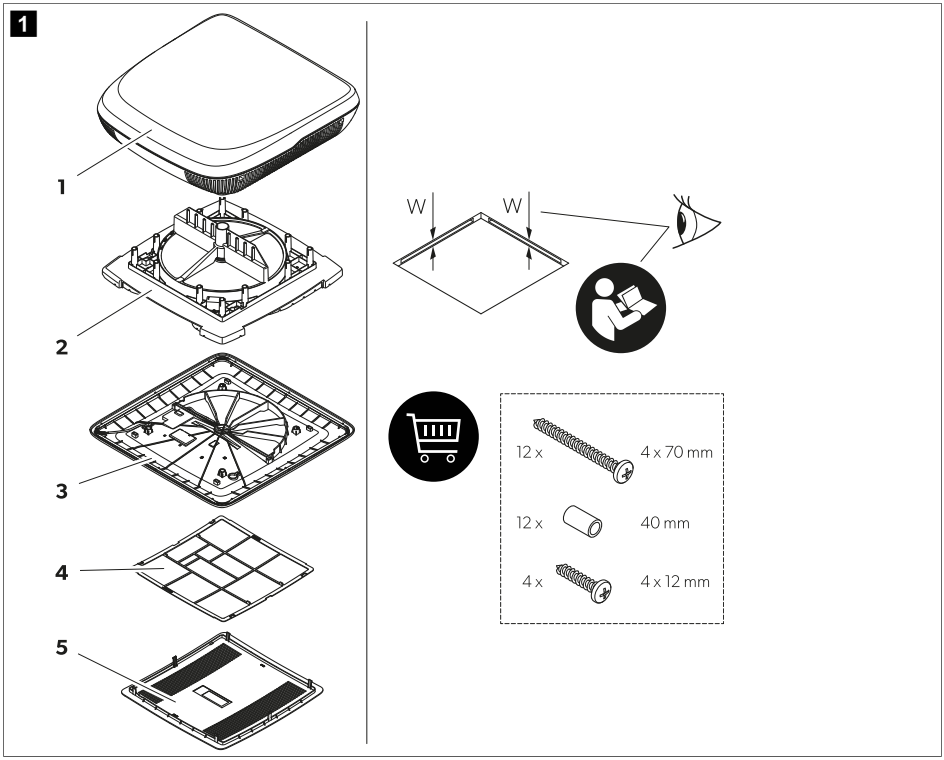

Položka	Počet	Opis
1	1	Strešná jednotka so strediacim krúžkom (iba pre strešné otvory 400 × 400 mm)
2	1	Jednotka výmenníka tepla
3	1	Vnútorný kryt
4	1	Vzduchový filter
5	1	Stredový kryt
–	1	Montážna súprava (objednáva sa samostatne pre ACC3100DWHA)
–	1	Krátky návod na obsluhu
–	–	V závislosti od modelu: Návody na montáž pre príslušenstvo

5 Príslušenstvo

Výrobok	Č. výr.
Čistič vzduchu	9620005077

Výrobok	Č. výr.
LED svetlo	9620005081
Zosilňovač výkonu	9600050054
Solárna súprava	9620005074
Vnútorný vzduchový filter	9620015799
Vonkajší vzduchový filter	9620015800

6 Cieľová skupina



Mechanickú a elektrickú inštaláciu a nastavenie zariadenia musí vykonať kvalifikovaný technik, ktorý preukázal zručnosti a znalosti týkajúce sa konštrukcie a prevádzky automobilového domáceho vybavenia a inštalácií, a ktorý je oboznámený s platnými predpismi krajiny, v ktorej sa zariadenie bude inštalovať a/alebo používať, a absolvoval bezpečnostné školenie zamerané na identifikáciu konkrétnych nebezpečenstiev a ich predchádzaniu.

7 Používanie v súlade s určením

Vetrací systém je určený na montáž do obytných automobilov, karavanov a rekreačných lodí.

Vetrací systém **nie je** vhodný pre:
- domy
- byty a apartmány
- diaľkové autobusy
- stavebné stroje
- poľnohospodárske stroje
- kamióny

Tento výrobok je vhodný iba na určené použitie a použitie v súlade s týmto návodom.

Tento návod obsahuje informácie, ktoré sú nevyhnutné pre správnu inštaláciu a/alebo obsluhu výrobku. Chybná inštalácia a/alebo nesprávna obsluha či údržba bude mať za následok neuspokojivý výkon a možnú poruchu.

Výrobca nenesie žiadnu zodpovednosť za akékoľvek poranenia či škody na výrobku spôsobené:

- nesprávnou inštaláciou alebo pripojením vrátane nadmerného napätia
- nesprávnou údržbou alebo použitím iných ako originálnych náhradných dielov poskytnutých výrobcom
- Zmeny produktu bez výslovného povolenia výrobcu
- Použitie na iné účely než na účely opísané v návode

Firma Dometic si vyhradzuje právo na zmenu vzhľadu a technických parametrov výrobku.

8 Montáž



VÝSTRAHA! Nebezpečenstvo úrazu elektrickým prúdom

> Elektrické napájanie musí byť pripojené kvalifikovaným elektrikárom, ktorý preukázal zručnosti a znalosti týkajúce sa konštrukcie a prevádzky elektrických zariadení a inštalácií a absolvoval bezpečnostné školenie na identifikáciu a predchádzanie príslušným nebezpečenstvám.

> Pri prácach na vetracom systéme prerušte všetky prívody elektrického prúdu.

> Ubezpečte sa, že zariadenie sa nedá opätovne pripojiť.

VÝSTRAHA! Nebezpečenstvo úrazu elektrickým prúdom

> Zariadenie sa musí inštalovať v súlade s vnútroštátnymi predpismi pre elektroinštaláciu.
> Ak zariadenie nahradí okno alebo svetlík s funkciou núteného vetrania dôležitým pre bezpečnosť, je potrebné pridať prídavné bezpečnostné vetracie zariadenia (napr. hubový ventilátor alebo podobne). Ak máte pochybnosti, obráťte sa na výrobcu vozidla.

UPOZORNENIE! Nebezpečenstvo poranenia

> Nesprávna montáž vetracieho systému môže viesť k neopraviteľným škodám zariadenia a ohroziť bezpečnosť používateľa.
> Vetrací systém prenášajte alebo zdvíhajte vždy vo dvojici.
> Pred montážou skontrolujte umiestnenie existujúcich káblových zväzkov, káblov a iných komponentov v oblasti montáže, najmä takých, ktoré nie je vidieť pri montáži zariadenia (pri vŕtaní alebo skrutkovaní a pod.).
> Káble upevnite a uložte tak, aby nehrozilo nebezpečenstvo zakopnutia a aby bolo vylúčené poškodenie káblov.
> Vždy používajte ochranné okuliare a rukavice.

POZOR! Nebezpečenstvo poškodenia

> Ak sa musia vedenia viesť cez steny s ostrými hranami, použite duté potrubia príp. priechodky určené pre vedenia.
> Na elektricky vodivé materiály (kovy) neumiestňujte voľné alebo ostro lomené vedenia.
> Neťahajte za káble.
> Rešpektujte statiku strechy vozidla. Strecha vozidla musí byť schopná uniesť hmotnosť vetracieho systému bez toho, aby došlo k jej preliačeniu alebo zdeformovaniu. Ak máte pochybnosti, obráťte sa na výrobcu vozidla.

Výber spôsobu montáže vetracieho systému:

POZNÁMKA

- Vyberte si rovnú a dostatočne rovnú plochu v strede vozidla.
- Sklon strechy na montážnej ploche nesmie byť väčší ako 5°. Je možný sklon smerom dole v smere jazdy až do 15°.

› Zvoľte si vlastný spôsob montáže vetracieho systému:

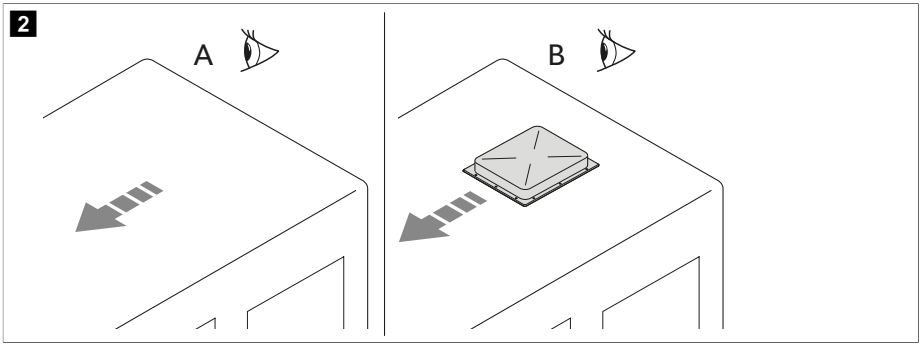

- Vytvorte nový otvor (**A**). V tomto prípade musí byť otvor spevnený vhodným rámom.
- Použite existujúci otvor vo vozidle (**B**), ako napríklad strešný svetlík alebo výmena starého zariadenia.

Vytvorenie nového otvoru

1. Vyberte na streche zónu v strede medzi dvomi pozdĺžnymi profilmi.
2. Označte umiestnenie a rozmery otvoru.

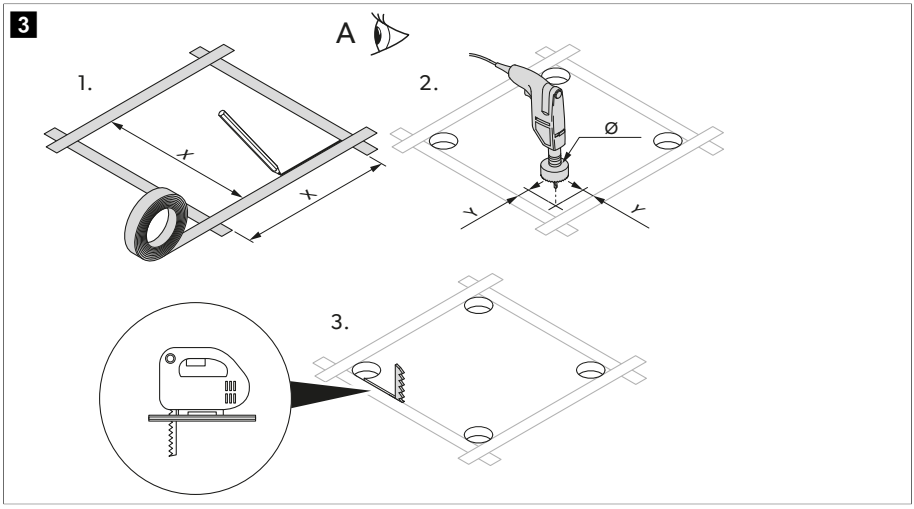

	Verzia 1	Verzia 2
X	355 mm	400 mm
Y	5 mm	12 mm
Ø	10 mm	24 mm

3. Vyvŕtajte rohy.

POZOR! Nebezpečenstvo poškodenia
Dávajte pozor, aby ste nepoškodili žiadne elektrické káble. Skontrolujte umiestnenie elektrických káblov.

4. Otvor na streche starostlivo a opatrne vyrežte s priamočiarou pílou alebo podobným nástrojom.
5. Skontrolujte, či strešný otvor potrebuje spevnenie.

POZNÁMKA Okraje musia byť vzájomne paralelne k sebe.

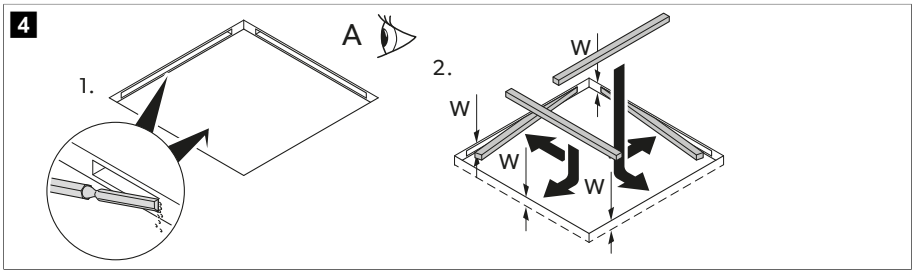

6. Ak je to potrebné, odstráňte vypenenie podľa šírky vašich spevňovacích/vystužovacích líšt (nie sú súčasťou dodávky).
7. Zosilňovacie lišty prispôsobte.

Montáž do existujúceho otvoru

1. Demontujte všetky skrutky a upevňovacie prípravky existujúceho strešného svetlíka alebo zariadenia.

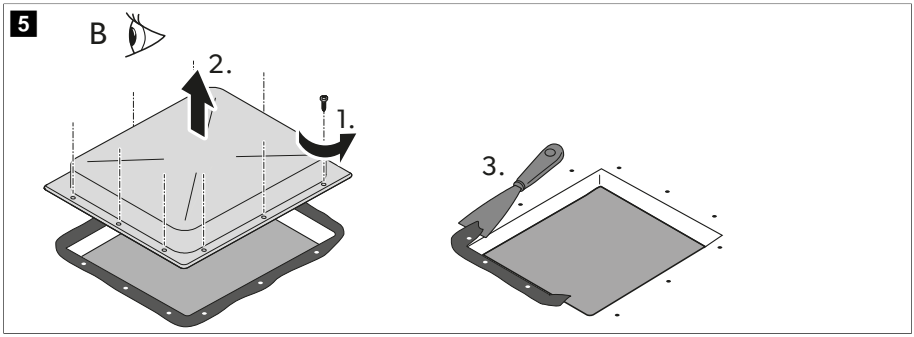

2. Vyberte strešný svetlík alebo zariadenie.
3. Odstráňte tesniacu hmotu okolo otvoru škrabkou alebo pod.

Montáž voliteľného príslušenstva (v závislosti od modelu)

POZOR! Nebezpečenstvo poškodenia
> Pred vykonaním elektrických pripojení si pozrite správny montážny postup.
> Riaďte sa návodmi na montáž príslušenstva (voliteľné).

1. Strešná jednotka
2. Solárny panel (voliteľné)
3. LED svetelný pás (voliteľné)
4. Modul čistenia vzduchu (voliteľné)
5. Jednotka výmenníka tepla
6. Zosilňovač výkonu (voliteľné)
7. Vnútorný kryt

Uloženie pripojovacích vedení

1. Skontrolujte, či sa údaje o napätí na typovom štítku vetracieho systému zhodujú s údajmi na zdroji napájania. Vetrací systém musí byť pripojený do elektrického obvodu, ktorý je schopný poskytovať potrebný prúd.
2. Namontujte celopólový spínač so šírkou rozpojenia kontaktu minimálne 3 mm na strane montáže.
3. Zvoľte prierez vodiča podľa dĺžky napájacieho kábla:
   - Dĺžka < 7,5 m: 1,5 mm²
   - Dĺžka > 7,5 m: 2,5 mm²
4. Vytvorte otvor na jednej strane, aby ste cez tento mohli viesť napájací kábel.

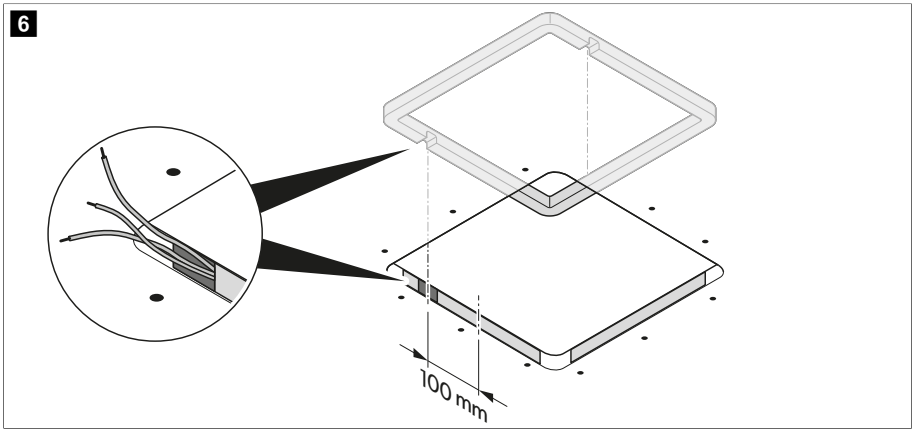

5. Veďte napájací kábel cez otvor do interiéru vozidla.

Montáž strešnej jednotky

1. Iba pre verziu 1: Odstráňte stredový kruh na strešnej jednotke.

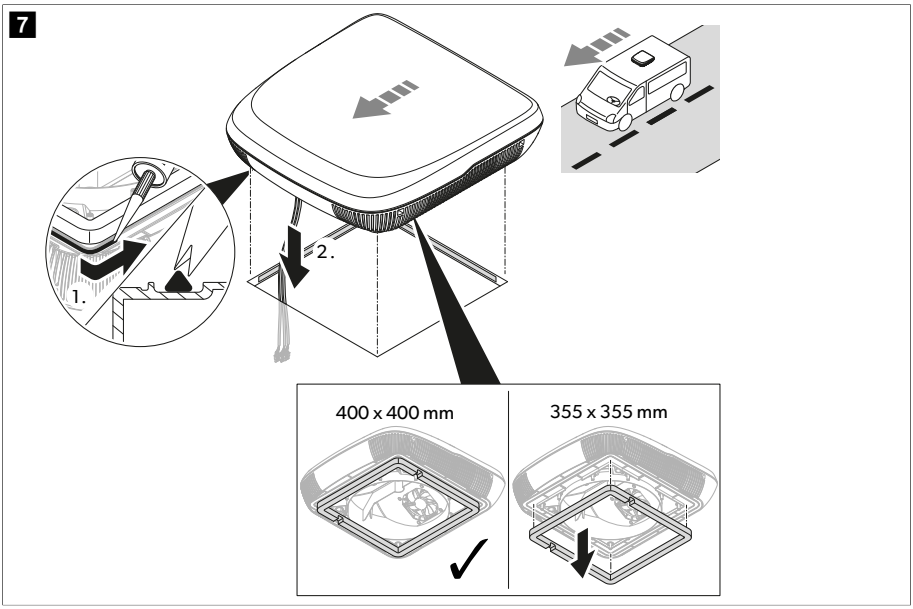

2. Utesnite okolie strešného rámu s pružnou, netvrdnúcou butylovou tesniacou hmotou (napr. SikaLastomer-710, Selleys Butyl Mastic, tesniaca hmota Bostik ezycaulk butyl alebo podobné výrobky). Rešpektujte upozornenia výrobcu tesniacej hmoty.
3. Zdvihnite strešnú jednotku na strechu vozidla. Riaďte sa smerom jazdy.
4. Strešnú jednotku umiestnite v strede na streche vozidla.
5. Odstráňte viazač káblov na strešnej jednotke a preveďte káble cez príslušný otvor do interiéru vozidla.

Montáž modulu čistenia vzduchu (voliteľné)

1. Upevnite modul čistenia vzduchu k jednotke výmenníka tepla.

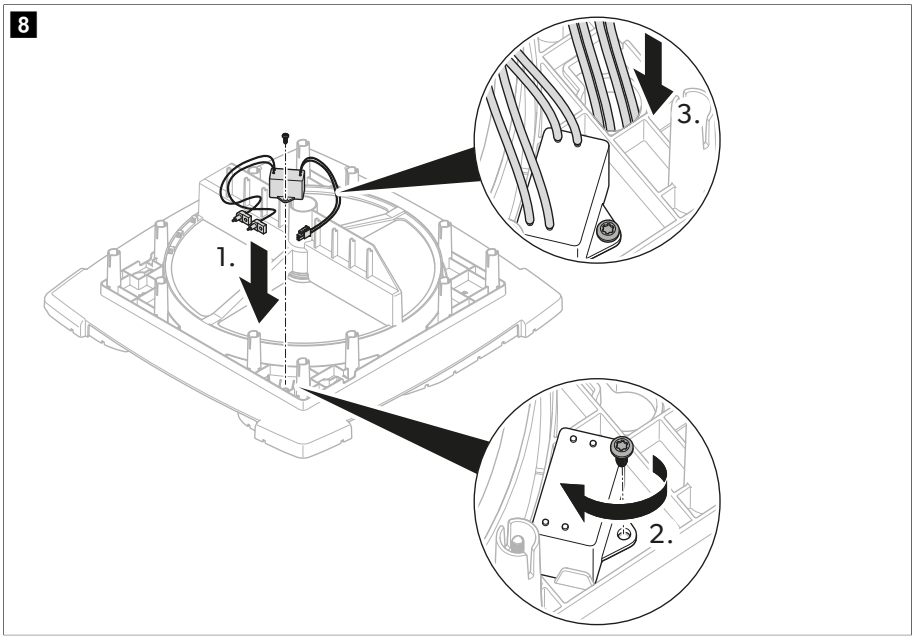

2. Veďte kábel cez otvor puzdra k spodnej strane jednotky výmenníka tepla.
3. Namontujte ionizačnú ihlu.

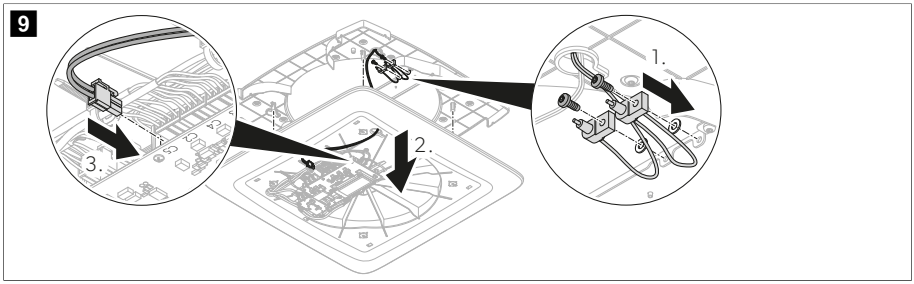

Montáž jednotky výmenníka tepla

1. V závislosti od hrúbky strechy skráťte dištančné prvky dodané so súpravou na upevnenie na požadovanú dĺžku.

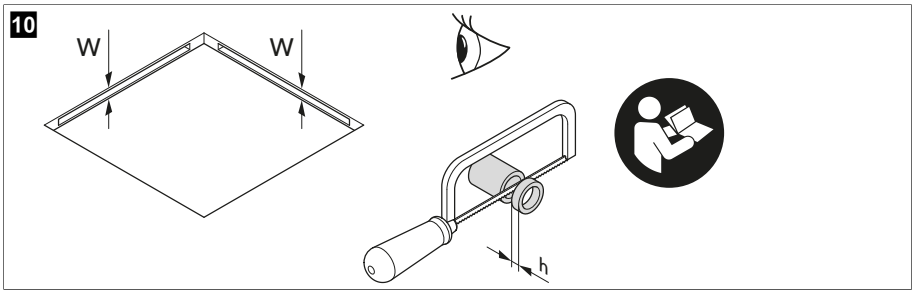

Hrúbka strechy (H)	Potrebná dĺžka dištančného prvku (h)
23 mm	–
24 mm	2 mm
25 mm	
26 mm	4 mm
27 mm	
28 mm	6 mm
29 mm	
30 mm	8 mm
31 mm	
32 mm	10 mm
33 mm	
34 mm	12 mm
35 mm	
36 mm	14 mm
37 mm	
38 mm	16 mm
39 mm	
40 mm	18 mm
41 mm	
42 mm	20 mm
43 mm	
44 mm	22 mm
45 mm	
46 mm	24 mm
47 mm	
48 mm	26 mm

Hrúbka strechy (H)	Potrebná dĺžka dištančného prvku (h)
49 mm	
50 mm	28 mm
51 mm	
52 mm	30 mm
53 mm	
54 mm	32 mm
55 mm	
56 mm	34 mm
57 mm	
58 mm	36 mm
59 mm	
60 mm	38 mm

2. Veďte káble cez otvor puzdra k jednotke výmenníka tepla.

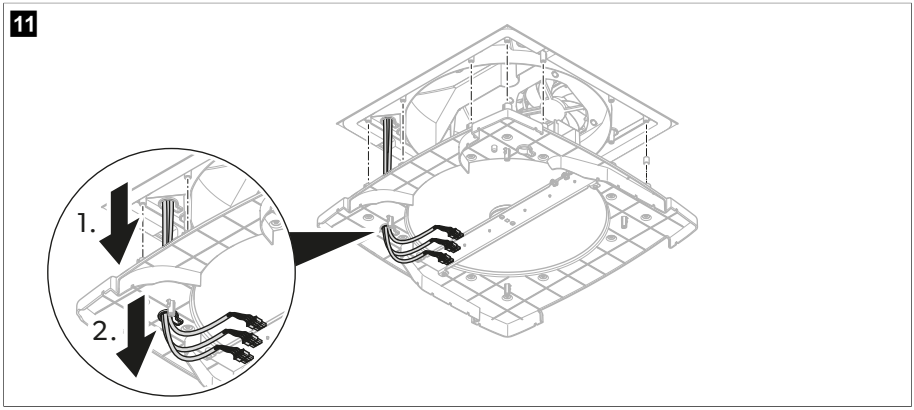

3. Vložte dištančné prvky do otvorov na skrutky z hornej strany jednotky výmenníka tepla.

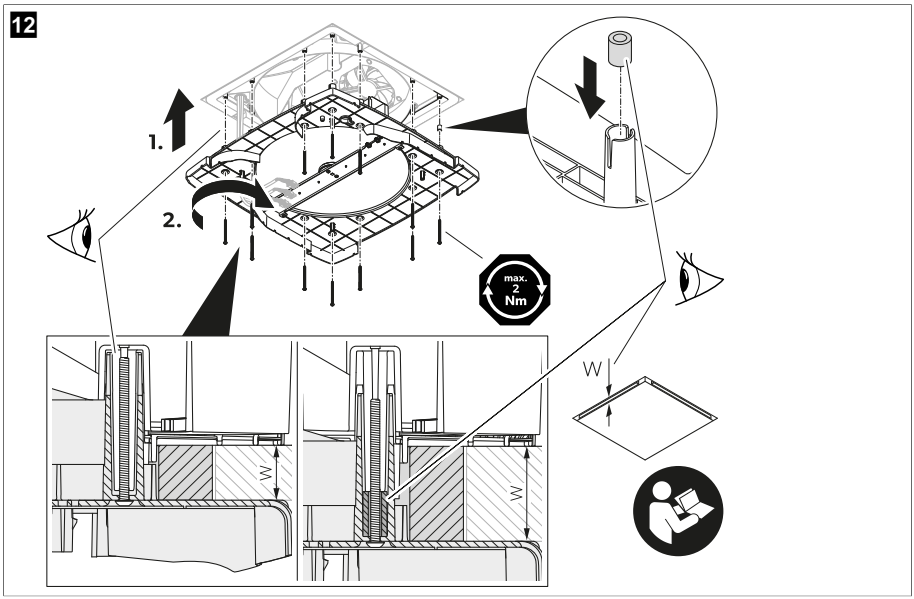

4. **POZOR! Nebezpečenstvo poškodenia**
Ubezpečte sa, že žiadny kábel nie je stlačený alebo zaseknutý.

Vyrovnajte jednotku výmenníka tepla k strešnej jednotke.

5. Jednotku výmenníka tepla upevnite cez strop cez strešnú jednotku s pomocou 12 skrutiek dodaných spolu so súpravou na upevnenie. Utiahnite skrutky momentovým kľúčom s uťahovacím momentom max. 1,2 Nm.

Montáž vnútorného krytu

1. Veďte káble cez otvor puzdra k jednotke výmenníka tepla.

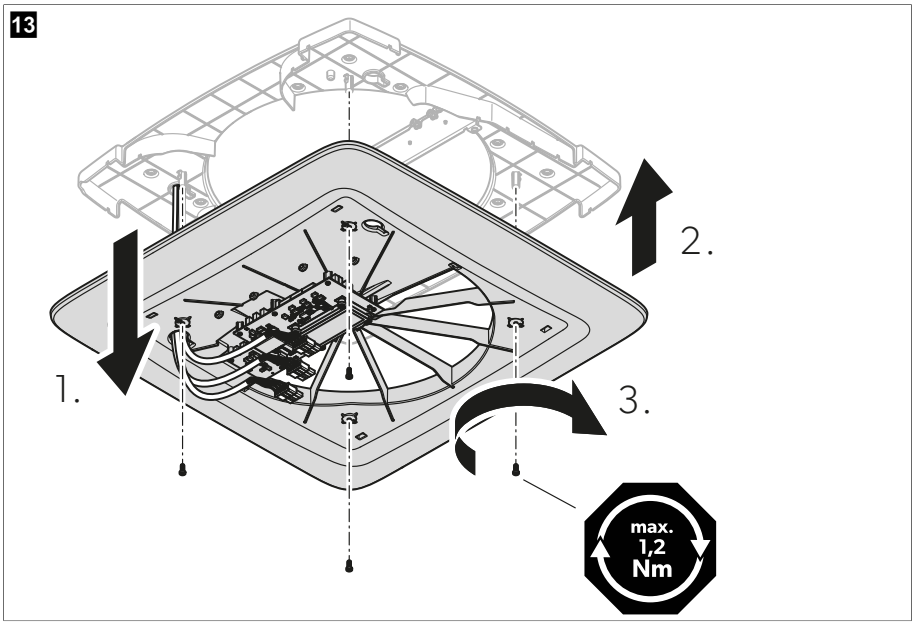

2. **POZOR! Nebezpečenstvo poškodenia**
Ubezpečte sa, že žiadny kábel nie je stlačený alebo zaseknutý.

Upevnite vnútorný kryt k jednotke výmenníka tepla.

3. Vnútorný kryt upevnite k jednotke výmenníka tepla pomocou 4 skrutiek dodaných spolu so súpravou na upevnenie. Utiahnite skrutky momentovým kľúčom s uťahovacím momentom max. 1,2 Nm.

Montáž LED svetelného pásu (voliteľné)

> Upevnite LED svetelný pás k vnútornému krytu.

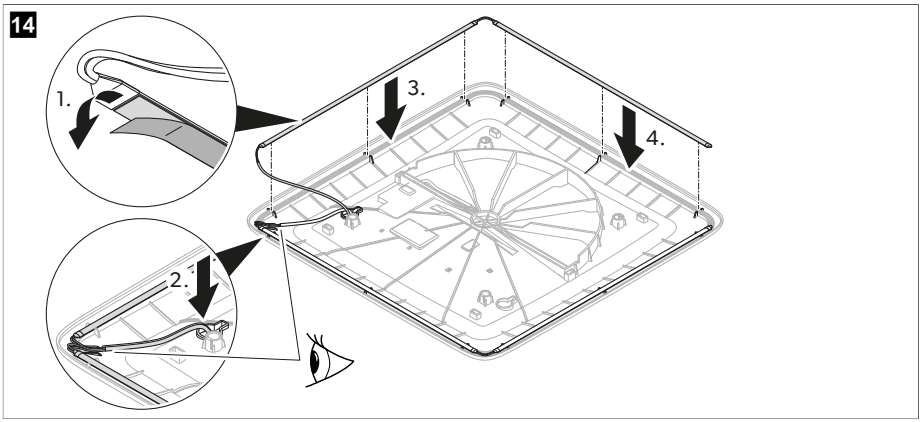

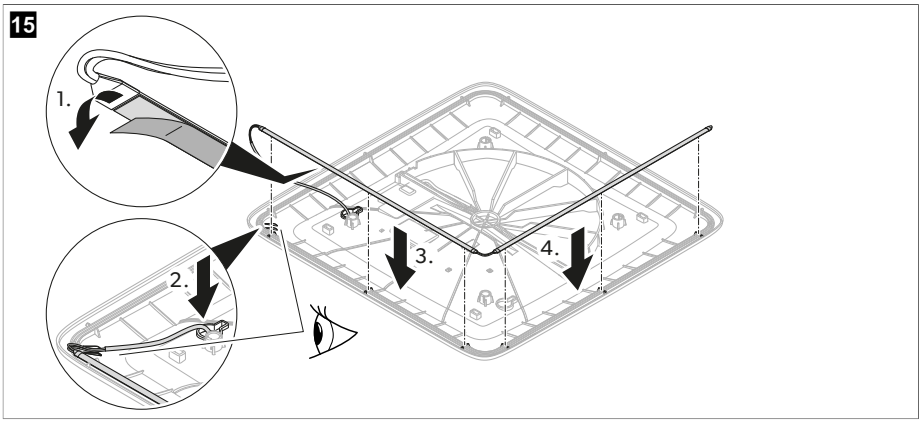

Elektrické pripojenie

1. Pripojte zástrčky do zásuviek.

16

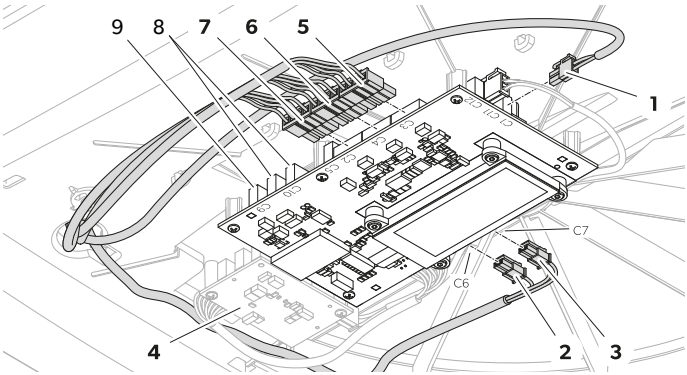

Položka	Zásuvka	Opis
1	C1	Vstup napájania z batérie vozidla
2	C6	Výstup LED svetelného pásu (voliteľné)
3	C7	Výstup LED svetelného pásu (voliteľné)
4	–	Sekundárna doska plošných spojov (voliteľná)
5	C3	Výstup ventilátora 1
6	C4	Výstup ventilátora 2
7	C2	Výstup motora
–	C5	Výstup modulu čistenia vzduchu (voliteľné)
8	C10	Komunikácia CAN (voliteľná)
9	C9	Komunikácia LIN (voliteľná)

2. Zaistite káble s viazačmi káblov.

17

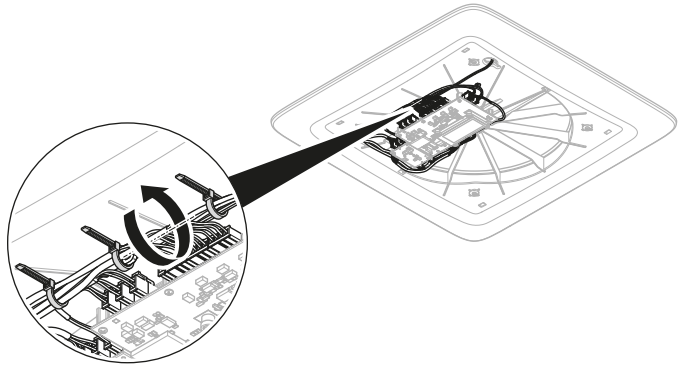

Montáž stredového krytu skrinky ADB

1. Skontrolujte, či sú filtre úplne vložené.

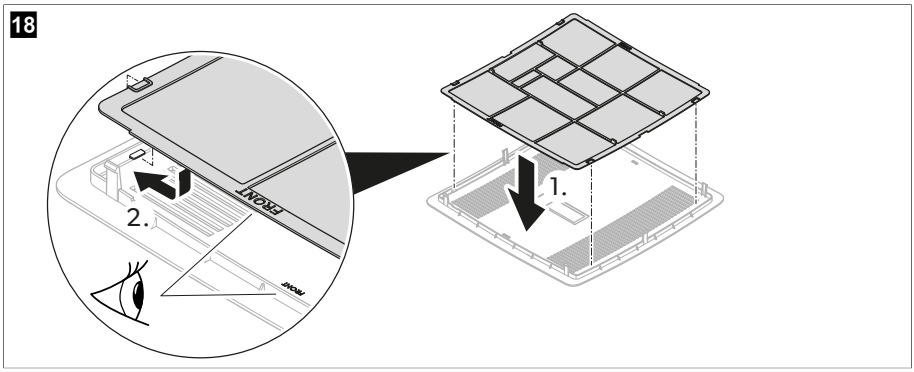

2. Stredový kryt skrinky ADB upevnite svorkami k vnútornému krytu.

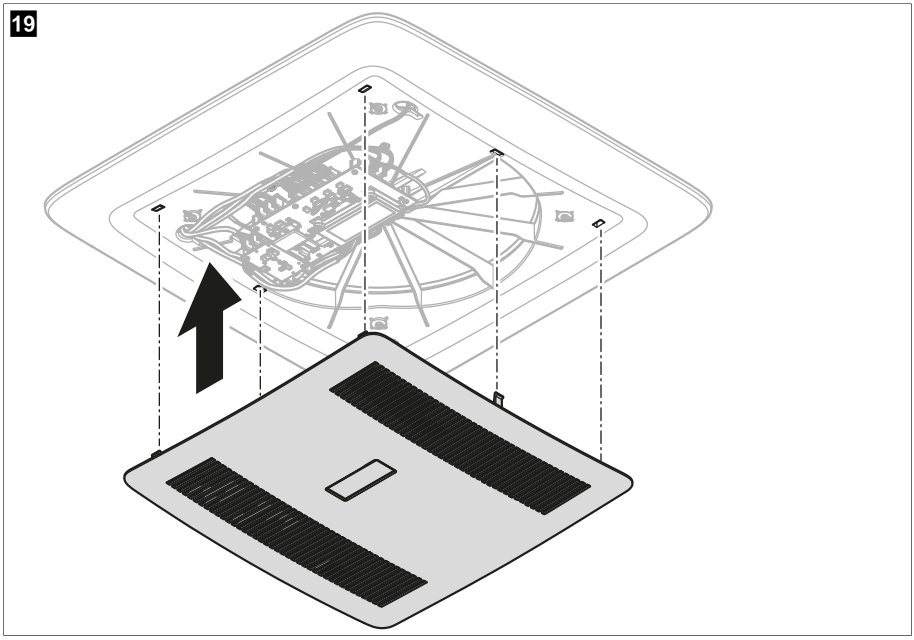

3. Informujte sa u výrobcu vozidla, či je po montáži vetracieho systému potrebná technická prehliadka a či je potrebné zmeniť výšku uvedenú v dokumentoch k vozidlu:

v Montáž je teraz dokončená.

4. Vetrací systém pripojte k zdroju napájania a vyskúšajte, či vetrací systém funguje.

9 Likvidácia



Recyklácia výrobkov s batériami, nabíjateľnými batériami a svetelnými zdrojmi: Pred recykláciou výrobku vyberte všetky batérie, nabíjateľné batérie a svetelné zdroje. Vaše poškodené akumulátory alebo prázdne batérie odovzdajte u predajcu alebo v zbernom mieste. Batérie, nabíjateľné batérie ani svetelné zdroje nevyhadzujte do domového odpadu. Keď výrobok chcete definitívne vyradiť z prevádzky, informujte sa v najbližšom recyklačnom stredisku alebo u svojho špecializovaného predajcu o príslušných predpisoch týkajúcich sa likvidácie. Výrobok je možné bezplatne zlikvidovať.



Recyklácia obalového materiálu: Obalový materiál dávajte podľa možnosti do príslušného recyklovateľného odpadu.

10 Záruka

Ak žiadate o vybavenie opravy alebo nárokov vyplývajúcich zo záruky, musíte priložiť nasledovné podklady:

- kópiu faktúry s dátumom kúpy,
- dôvod reklamácie alebo opis chyby.

Upozorňujeme Vás, že samooprava alebo neodborná oprava môže mať za následok ohrozenie bezpečnosti a zánik záruky.

11 Technické údaje

	ACC3100DWHA	ACC3100DWHWLDA
Vstupné napätie	12 V⎓	
Maximálny príkon	7,6 W	16,5 W
Maximálna spotreba energie	0,18 kWh/24h 15,2 Ah/24 h	0,40 kWh/24h 33 Ah/24 h
Maximálna spotreba energie	0,06 kWh/24h 4,9 Ah/24 h	
Rozsah prevádzkovej teploty	– 20 °C (– 4 °F) … 70 °C (158 °F)	
Krytie	IPX4	
Externá poistka	3 A	
Stropný vetrací otvor	150 cm²	
Rozmery strešnej jednotky (Š × D × V)	542,6 × 553 × 127 mm	
Rozmery skrinky rozvádzania vzduchu (Š × D × V)	517,6 × 517,6 × 46 mm	
Hrúbka strechy	23 … 60 mm	
Hladina hluku v exteriéri	43 dB(A)	
Hladina hluku v interiéri	52 dB(A)	
Hladina hluku v interiéri (režim spánku)	35 dB(A)	
Frekvencia	2,4 GHz	
Maximálny výkon rádiovej frekvencie	19,14 dBm	

	ACC3100DWHA	ACC3100DWHWLDA
Vetranie	30 … 50 m³/h	
Účinnosť rekuperácie tepla	72 … 87 %	
Hmotnosť	7 kg	7,14 kg
Funkcie	**Možnosť dovybavenia s:** • LED svetelný pás • Modul čistenia vzduchu • Zosilňovač výkonu • Solárny panel	**Dodáva sa s:** • LED svetelný pás • Modul čistenia vzduchu • Montážna súprava **Možnosť dovybavenia s:** • Zosilňovač výkonu • Solárny panel
Povolenia	CE UKCA E	

Čeština

1 Důležité poznámky ... 248
2 Vysvětlení symbolů ... 248
3 Bezpečnostní pokyny ... 248
4 Obsah dodávky ... 250
5 Příslušenství ... 250
6 Cílová skupina ... 251
7 Určené použití ... 251
8 Instalace ... 251
9 Likvidace ... 265
10 Záruka ... 265
11 Technické údaje ... 265

1 Důležité poznámky

Pečlivě si prosím přečtěte a dodržujte všechny pokyny, směrnice a varování obsažené v tomto návodu k výrobku, abyste měli jistotu, že výrobek budete vždy správně instalovat, používat a udržovat. Tyto pokyny MUSÍ být uschovány v blízkosti výrobku.

Používáním výrobku tímto potvrzujete, že jste si pečlivě přečetli všechny pokyny, směrnice a varování a že rozumíte podmínkám uvedeným v tomto dokumentu a souhlasíte s nimi. Souhlasíte s používáním tohoto výrobku pouze k určenému účelu a použití a v souladu s pokyny, směrnicemi a varováními uvedenými v tomto návodu k výrobku a v souladu se všemi příslušnými zákony a předpisy. Pokud si nepřečtete a nebudete dodržovat zde uvedené pokyny a varování, může to vést ke zranění vás i ostatních, poškození vašeho výrobku nebo poškození jiného majetku v okolí. Tento návod k výrobku, včetně pokynů, směrnic a varování a související dokumentace může být předmětem změn a aktualizací. Aktuální informace o výrobku naleznete na adrese documents.dometic.com.

2 Vysvětlení symbolů

Signální slovo označuje bezpečnostní zprávy a zprávy o škodách na majetku a také označuje stupeň nebo úroveň závažnosti nebezpečí.

VÝSTRAHA!
Označuje nebezpečnou situaci, která, pokud se jí nezabrání, může mít za následek smrt nebo vážné zranění.

UPOZORNĚNÍ!
Označuje nebezpečnou situaci, která, pokud se jí nezabrání, může mít za následek lehké nebo středně těžké zranění.

POZOR!
Označuje nebezpečnou situaci, která, pokud se jí nezabrání, může mít za následek majetkové škody.

POZNÁMKA Doplňující informace týkající se obsluhy výrobku.

3 Bezpečnostní pokyny

VÝSTRAHA! Nedodržení těchto varování může mít za následek smrt nebo vážné zranění.

- Opravy přístroje smějí provádět pouze odborníci, kteří jsou seznámeni s hrozícími nebezpečími a s příslušnými předpisy. Nesprávně provedené opravy mohou být zdrojem značných rizik. Za účelem opravy se obraťte na servisní středisko ve vaší zemi (viz dometic.com/dealer).
- Přístroj je třeba instalovat v souladu s vnitrostátními předpisy týkajícími se elektrické a mechanické instalace.
- **Elektrické přístroje nejsou hračky pro děti!** Děti nedokáží správně posoudit nebezpečí, která jsou spojena s elektrickými přístroji. Děti nenechávejte bez dozoru používat elektrické přístroje.
- Osoby, které z důvodu svých fyzických, senzorických nebo duševních schopností nebo nedostatku zkušeností nebo znalostí nejsou schopny přístroj bezpečně používat, jej nesmějí používat bez dohledu odpovědné osoby nebo bez jejího poučení.
- V případě požáru **neotevírejte** horní kryt přístroje. Místo toho použijte schválené hasicí prostředky. Oheň nehaste vodou.
- Přístroj je třeba skladovat v místnosti, kde trvale nepůsobí otevřené plameny (např. zapnutý plynový spotřebič) a zdroje vznícení (například zapnutý elektrický ohřívač).
- Přístroj je třeba skladovat ve vodorovné poloze na suchém, větraném a krytém místě.
- Přístroj se nesmí propichovat ani spalovat.



UPOZORNĚNÍ! Nedodržení těchto upozornění může mít za následek lehké nebo středně těžké zranění.

- Spotřebič uvádějte do provozu pouze tehdy, pokud jste si jisti, že kryt a kabely nejsou poškozeny.
- Přístroj nepoužívejte v blízkosti hořlavých kapalin nebo v uzavřených prostorách.
- Dbejte na to, že v oblasti výstupu vzduchu nesmějí být uloženy ani namontovány žádné hořlavé předměty. Je nutné dodržet vzdálenost minimálně 10 cm.
- Nesahejte do otvorů pro výstup vzduchu a nezavádějte do přístroje cizí předměty.
- Vždy používejte ochranné brýle a rukavice.



POZOR! Nebezpečí poškození

- Přístroj musí být skladován tak, aby nedošlo k jeho mechanickému poškození.
- Před montáží přístroje zkontrolujte, zda tím nemůže dojít k případnému poškození součástí vozidla (např. reflektory, skříně, dveře). Výrobce vozidla již možná poskytl místa, kde lze zhotovit otvor pro montáž přístroje bez jakéhokoli rizika oslabení konstrukce nebo přeříznutí silových kabelů.
- Před montáží se poraďte s výrobcem vozidla, zda je nástavba vozidla konstruována tak, aby zachytila statickou hmotnost a zatížení způsobené ventilačním systémem na jedoucím vozidle.
- Utěsněte všechny otvory vzniklé při instalaci ventilačního systému.
- K montáži vyberte ploché a dostatečně rovné místo uprostřed mezi dvěma podélnými profily střechy vozidla.
- Dbejte na to, aby se ve vozidle nenacházely žádné předměty, které by mohly bránit upevnění rozvaděče vzduchu (ADB) nebo proudění čerstvého vzduchu přes vývody vzduchu.
- Neprovádějte žádné úpravy nebo změny přístroje!
- Při instalovaném přístroji nesmíte v žádném případě mýt vozidlo v myčce.

4 Obsah dodávky

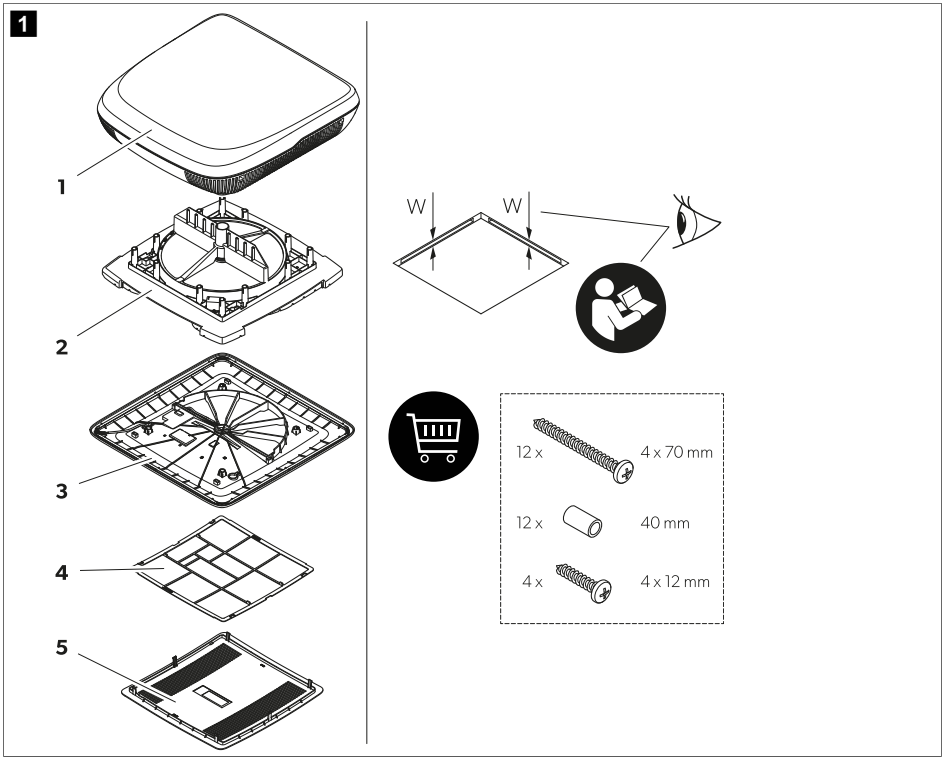

Položka	Množství	Popis
1	1	Střešní jednotka se středovým kroužkem (pouze pro střešní otvory 400 × 400 mm)
2	1	Jednotka výměníku tepla
3	1	Vnitřní kryt
4	1	Vzduchový filtr
5	1	Střední kryt
–	1	Instalační sada (nutné objednat zvlášť pro ACC3100DWHA)
–	1	Stručný návod k obsluze
–	–	V závislosti na modelu: Instalační příručky pro příslušenství

5 Příslušenství

Výrobek	Č. výr.
Čistička vzduchu	9620005077

Výrobek	Č. výr.
LED svítidlo	9620005081
Posilovač výkonu	9600050054
Solární sada	9620005074
Vnitřní vzduchový filtr	9620015799
Vnější vzduchový filtr	9620015800

6 Cílová skupina

Mechanickou a elektrickou instalaci přístroje musí provést kvalifikovaná osoba, která disponuje potřebnými dovednostmi a znalostmi týkajícími se konstrukce, instalace a provozu vybavení pro automobily a domácnost, která zná platné předpisy v zemi instalace nebo používání tohoto zařízení a která absolvovala bezpečnostní školení, aby byla schopna rozpoznat související nebezpečí a předejít jim.

7 Určené použití

Ventilační systém je určen pro instalaci do obytných vozů, karavanů a rekreačních lodí.

Ventilační systém **není** vhodný pro:
- Domy
- Byty
- Lodě
- Stavební stroje
- Zemědělské stroje
- Nákladní automobily

Tento výrobek je vhodný pouze k určenému účelu a použití v souladu s těmito pokyny.

Tento návod obsahuje informace, které jsou nezbytné k řádné instalaci a/nebo použití výrobku. Nesprávná instalace a/nebo nevhodné použití či údržba povedou k neuspokojivému výkonu a možné závadě.

Výrobce nepřejímá žádnou odpovědnost za jakékoli zranění nebo poškození výrobku vyplývající z následujícího:

- Nesprávné instalace, sestavení nebo připojení včetně nadměrného napětí
- Nesprávná údržba nebo použití jiných náhradních dílů než originálních dílů dodaných výrobcem
- Úpravy výrobku bez výslovného souhlasu výrobce
- Použití k jiným účelům, než jsou popsány v tomto návodu

Společnost Dometic si vyhrazuje právo změnit vzhled a specifikace výrobku.

8 Instalace

VÝSTRAHA! Nebezpečí usmrcení elektrickým proudem

> Elektrické napájení musí být připojeno kvalifikovaným elektrikářem, který prokázal dovednosti a znalosti týkající se konstrukce a provozu elektrických zařízení a elektroinstalací a absolvoval bezpečnostní školení, aby byl schopen určit související nebezpečí a zamezit jim.

> Při práci na ventilačním systému odpojte veškerá napájení elektrickým proudem.

> Zajistěte, aby přístroj nebylo možné znovu připojit.

VÝSTRAHA! Nebezpečí usmrcení elektrickým proudem

> Přístroj je třeba instalovat v souladu s vnitrostátními elektroinstalačními předpisy.
> Pokud přístroj nahrazuje okno nebo poklop s bezpečnostní funkcí nuceného větrání, je třeba doplnit další bezpečnostní větrací zařízení (např. hřibový ventilátor apod.). V případě pochybností se obraťte na výrobce vozidla.

UPOZORNĚNÍ! Riziko zranění

> Nesprávně provedená montáž ventilačního systému může mít za následek nevratné poškození přístroje a ohrožení bezpečnosti uživatele.
> Při přenášení nebo zvedání ventilačního systému vám vždy musí někdo pomoci, abyste pracovali ve dvou.
> Při instalaci přístroje (při vrtání, šroubování apod.) ověřte umístění stávajících, a především pak skrytých kabelů, rozvodů a dalších součástí, které mohou být v místě montáže.
> Upevněte a instalujte vodiče tak, aby nehrozilo nebezpečí zakopnutí a nemohlo dojít k poškození kabelů.
> Vždy používejte ochranné brýle a rukavice.

POZOR! Nebezpečí poškození

> Pokud musejí být rozvody vedeny kolem stěn s ostrými hranami, použijte chráničky nebo průchodky.
> Nepokládejte volné nebo ostře zalomené vodiče na elektricky vodivé materiály (kov).
> Netahejte za rozvody a vodiče.
> Pamatujte na nosnost střechy vozidla. Střecha vozidla musí být schopna unést hmotnost ventilačního systému, aniž by došlo k jejímu promáčknutí nebo deformaci. V případě pochybností se obraťte na výrobce vozidla.

Volba způsobu instalace ventilačního systému

POZNÁMKA

- Vyberte ploché a dostatečně rovné místo uprostřed vozidla.
- Sklon střechy v místě montáže nesmí být větší než 5°. Sklon dolů ve směru jízdy je možný až do 15°.

> Zvolte si způsob instalace ventilačního systému:

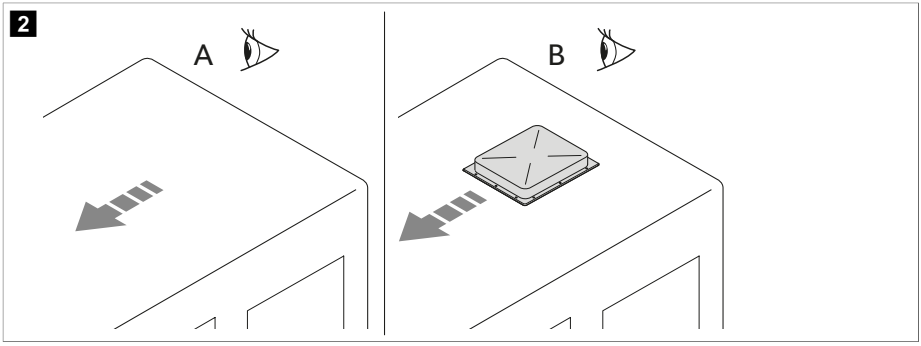

- Vytvoření nového otvoru (**A**). V tomto případě musí být otvor vyztužen vhodným rámem.
- Použijte stávající otvor ve vozidle (**B**), například střešní okno nebo otvor po výměně starého zařízení.

Provedení nového otvoru

1. Vyberte na střeše místo uprostřed mezi dvěma podélnými profily.
2. Označte polohu a velikost otvoru.

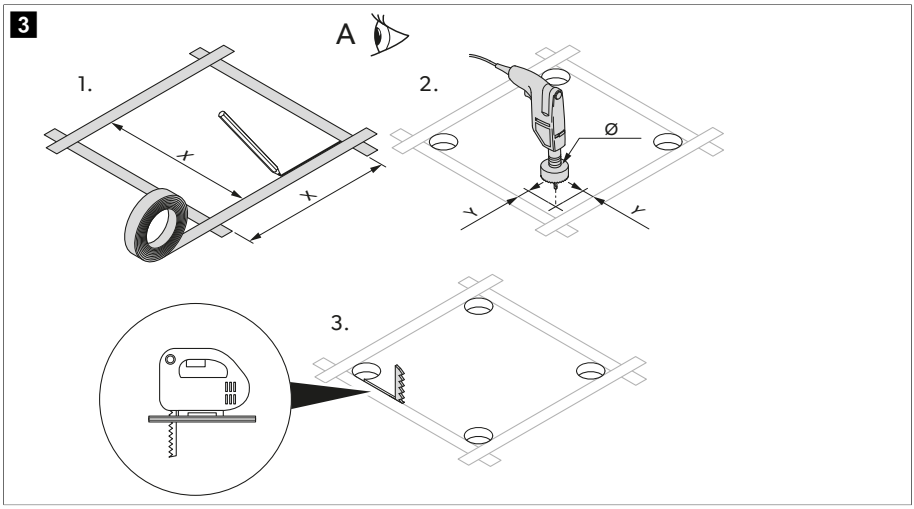

	Verze 1	Verze 2
X	355 mm	400 mm
Y	5 mm	12 mm
Ø	10 mm	24 mm

3. Vyvrtejte rohy.

POZOR! Nebezpečí poškození
Zajistěte, aby nedošlo k poškození elektrických napájecích kabelů. Zkontrolujte, kde jsou umístěny elektrické kabely.

4. Vyřízněte pečlivě otvor ve střeše přímočarou pilou apod.
5. Zkontrolujte, zda musí být provedeno zesílení otvoru ve střeše.

POZNÁMKA Hrany musí být navzájem rovnoběžné.

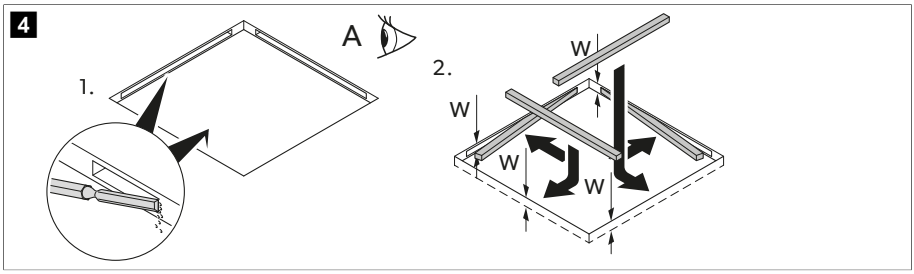

6. Podle potřeby odstraňte pěnovou výplň v závislosti na šířce výztužných lišt (nejsou obsahem dodávky).
7. Upravte tvar výztužných lišt.

Montáž do stávajícího otvoru

1. Odstraňte všechny šrouby a upevňovací prvky stávajícího střešního okna nebo zařízení.

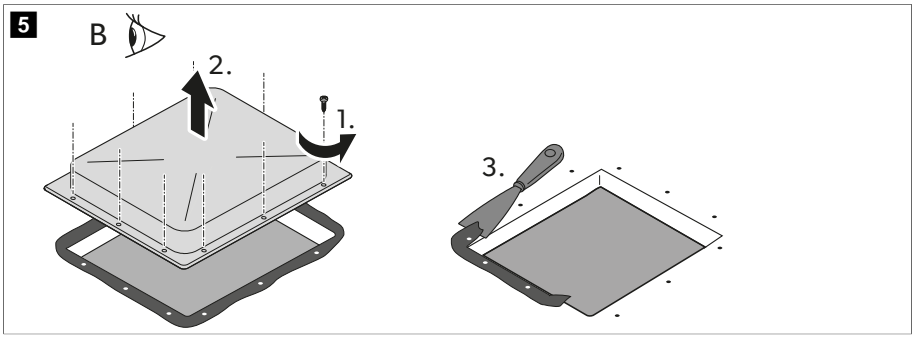

2. Vyjměte střešní okno nebo zařízení.
3. Odstraňte těsnicí materiál kolem otvoru škrabkou apod.

Instalace volitelného příslušenství (v závislosti na modelu)

POZOR! Nebezpečí poškození

> Před vytvořením elektrických přípojek dodržujte správné pořadí instalace.
> Dodržujte návody k instalaci příslušenství (volitelné).

1. Střešní jednotka
2. Solární panel (volitelný)
3. Světelný pásek LED (volitelný)
4. Modul čištění vzduchu (volitelný)
5. Jednotka výměníku tepla
6. Posilovač výkonu (volitelný)
7. Vnitřní kryt

Pokládka rozvodů

1. Zkontrolujte, zda se specifikace napětí na výrobním štítku ventilačního systému shoduje s napájecím zdrojem. Ventilační systém musí být napojen na proudový obvod, který je konstruován tak, aby dodával potřebný proud.
2. Na místě montáže namontujte všepólový spínač s rozpojením na vzdálenost kontaktů alespoň 3 mm.
3. Vyberte průřez napájecího kabelu v souladu s jeho délkou:
   - Délka < 7,5 m: 1,5 mm²
   - Délka > 7,5 m: 2,5 mm²
4. Zhotovte otvor na jedné straně, abyste mohli provléct napájecí kabel.

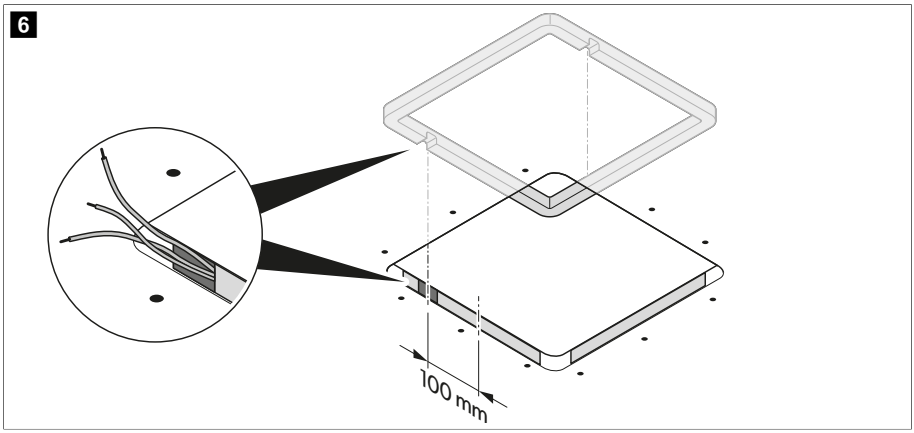

5. Napájecí kabel zaveďte otvorem dovnitř vozidla.

Montáž střešní jednotky

1. Jen pro verzi 1: Odstraňte středový kroužek na střešní jednotce.

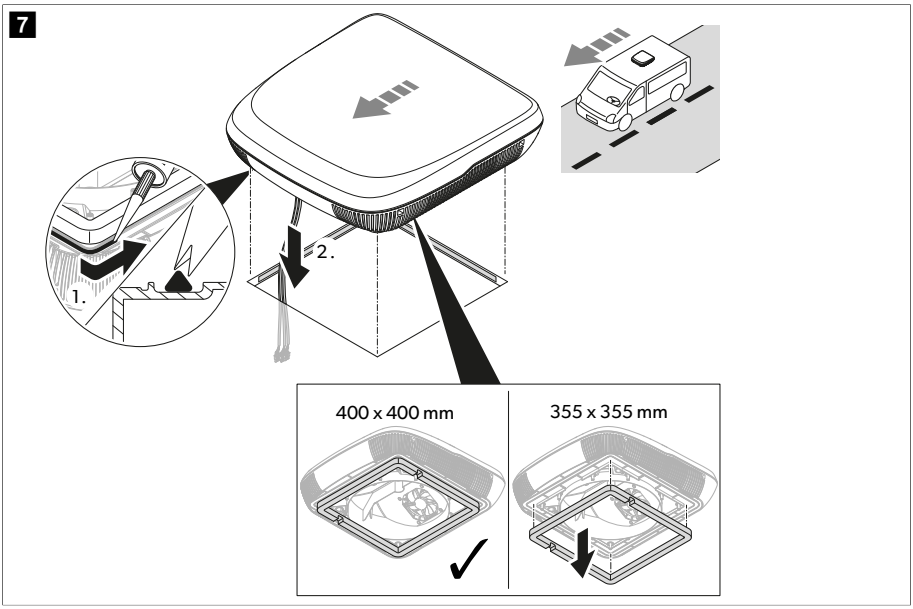

2. Střešní rám utěsněte plastickou netuhnoucí butylovou těsnicí hmotou (např. SikaLastomer-710, Selleys Butyl Mastic, butylový tmel Bostik ezycaulk nebo podobné výrobky). Dodržujte pokyny výrobce těsnicí hmoty.
3. Zvedněte střešní jednotku na střechu vozidla. Pamatujte přitom na směr jízdy.
4. Umístěte střešní jednotku doprostřed střechy vozidla.
5. Odstraňte kabelový pásek na střešní jednotce a vyveďte kabely příslušným otvorem do interiéru vozidla.

Instalace modulu čištění vzduchu (volitelně)

1. Připevněte modul čištění vzduchu k jednotce výměníku tepla.

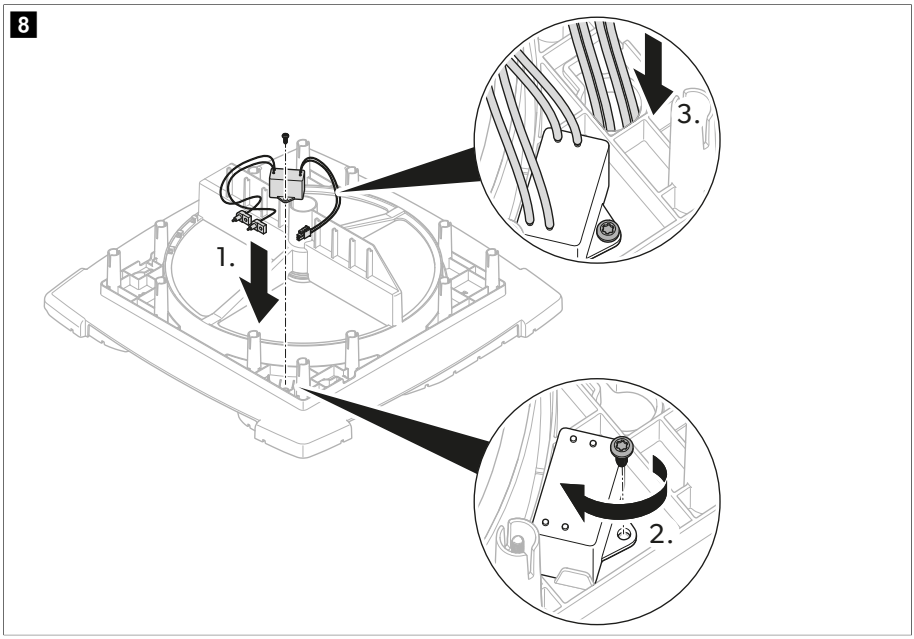

2. Protáhněte kabel průchodkou klíčového otvoru na spodní stranu jednotky výměníku tepla.
3. Nasaďte ionizační jehlu.

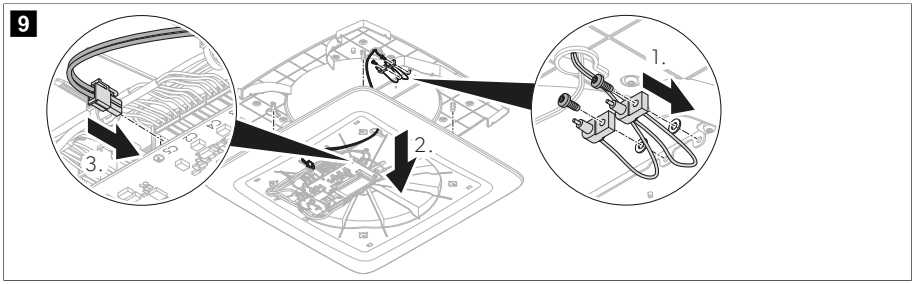

Montáž jednotky výměníku tepla

1. V závislosti na tloušťce střechy zkraťte distanční prvky dodané s upevňovací sadou na požadovanou délku.

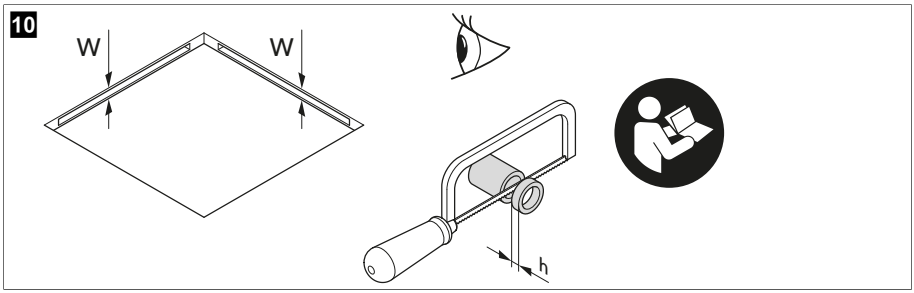

Tloušťka střechy (W)	Požadovaná délka rozpěrky (h)
23 mm	–
24 mm	2 mm
25 mm	
26 mm	4 mm
27 mm	
28 mm	6 mm
29 mm	
30 mm	8 mm
31 mm	
32 mm	10 mm
33 mm	
34 mm	12 mm
35 mm	
36 mm	14 mm
37 mm	
38 mm	16 mm
39 mm	
40 mm	18 mm
41 mm	
42 mm	20 mm
43 mm	
44 mm	22 mm
45 mm	
46 mm	24 mm
47 mm	
48 mm	26 mm

Tloušťka střechy (W)	Požadovaná délka rozpěrky (h)
49 mm	
50 mm	28 mm
51 mm	
52 mm	30 mm
53 mm	
54 mm	32 mm
55 mm	
56 mm	34 mm
57 mm	
58 mm	36 mm
59 mm	
60 mm	38 mm

2. Protáhněte kabely průchodkou klíčového otvoru jednotky výměníku tepla.

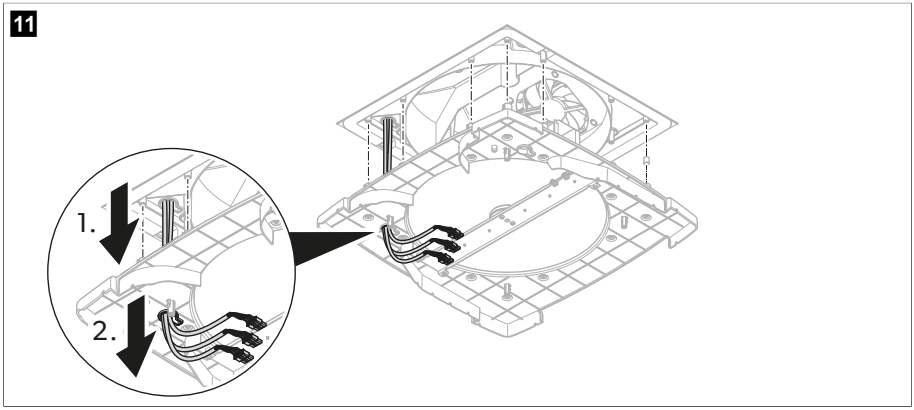

3. Vložte rozpěrky do otvorů pro šrouby z horní strany jednotky výměníku tepla.

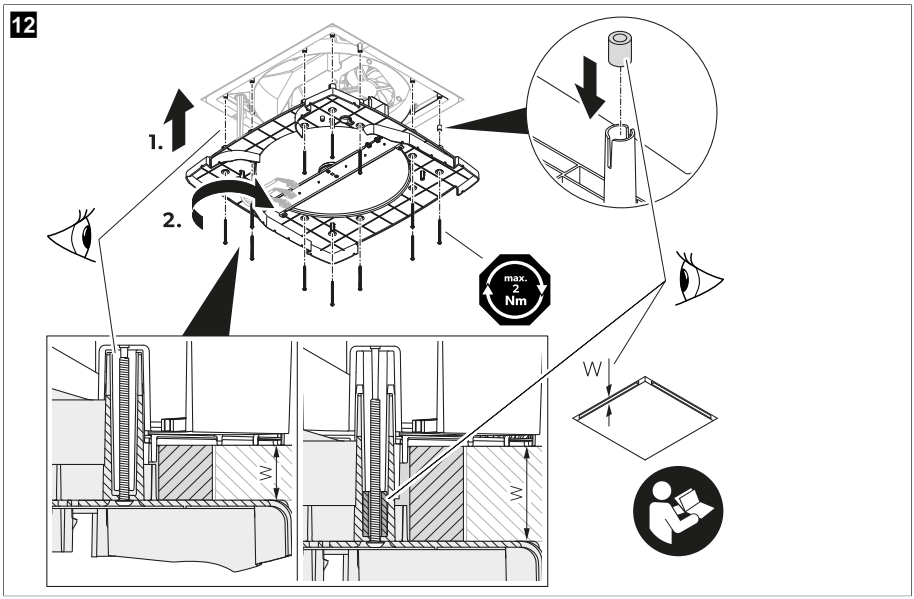

4. **POZOR! Nebezpečí poškození**
   Ujistěte se, že žádný kabel není přitisknutý nebo přiskřípnutý.

   Vyrovnejte jednotku výměníku tepla se střešní jednotkou.

5. Připevněte jednotku výměníku tepla přes strop ke střešní jednotce pomocí 12 šroubů dodaných s upevňovací sadou. Utáhněte šrouby momentovým klíčem s utahovacím momentem max. 1,2 Nm.

Instalace vnitřního krytu

1. Protáhněte kabely průchodkou klíčového otvoru vnitřního krytu.

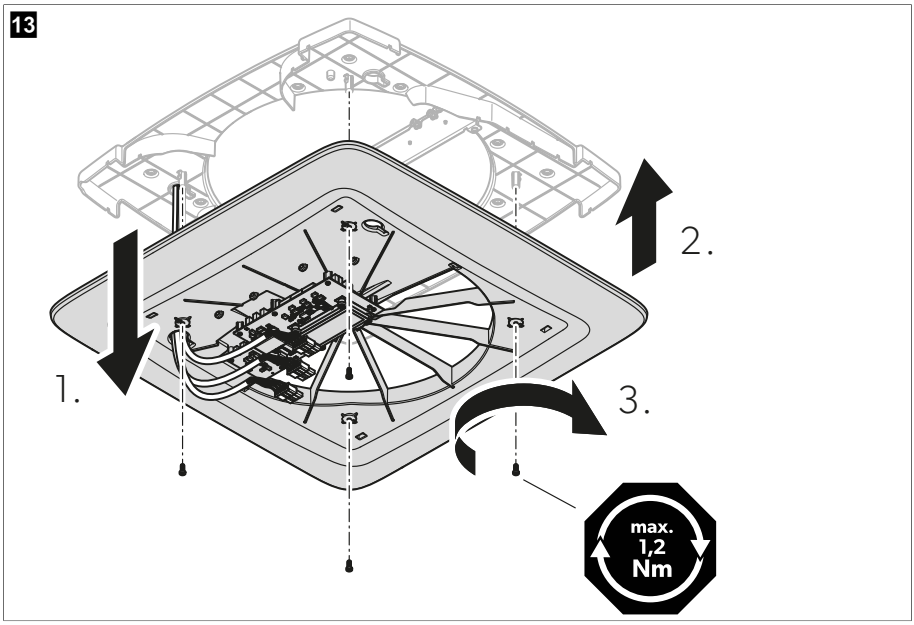

2. **POZOR! Nebezpečí poškození**
Ujistěte se, že žádný kabel není přitisknutý nebo přiskřípnutý.

Připevněte vnitřní kryt k jednotce výměníku tepla.

3. Připevněte vnitřní kryt k jednotce výměníku tepla pomocí 4 šroubů dodaných s upevňovací sadou. Utáhněte šrouby momentovým klíčem s utahovacím momentem max. 1,2 Nm.

Instalace světelného pásku LED (volitelně)

> Připevněte světelné pásky LED k vnitřnímu krytu.

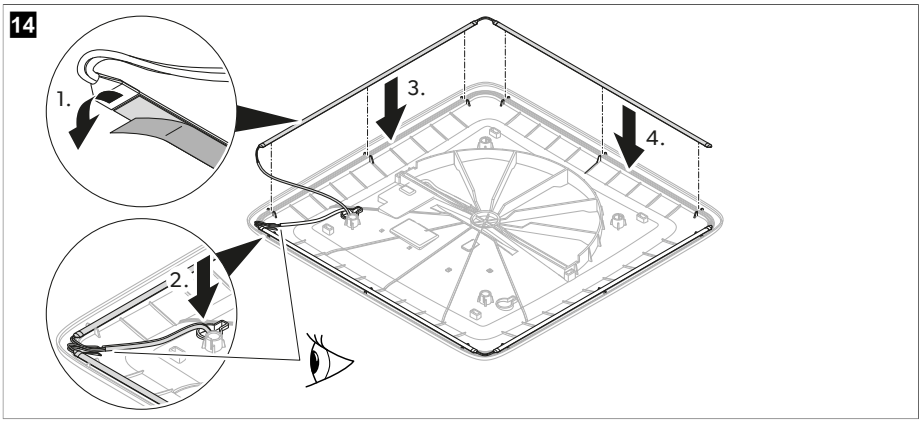

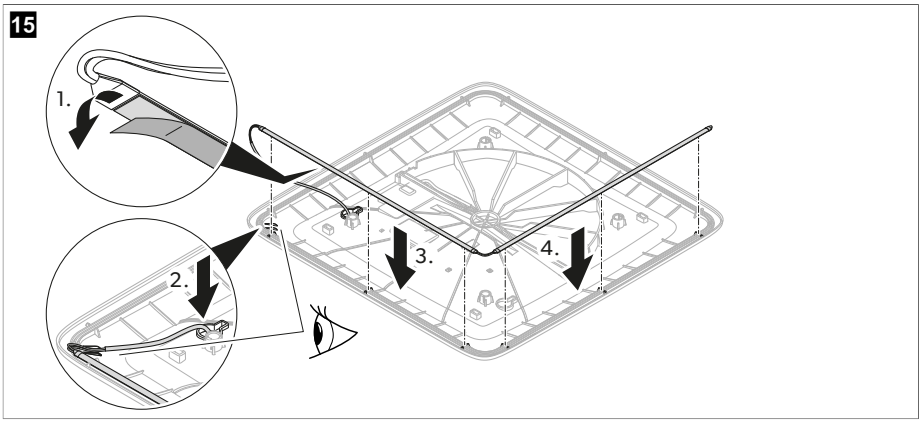

Elektrické připojení

1. Připojte zástrčky do zásuvek.

16

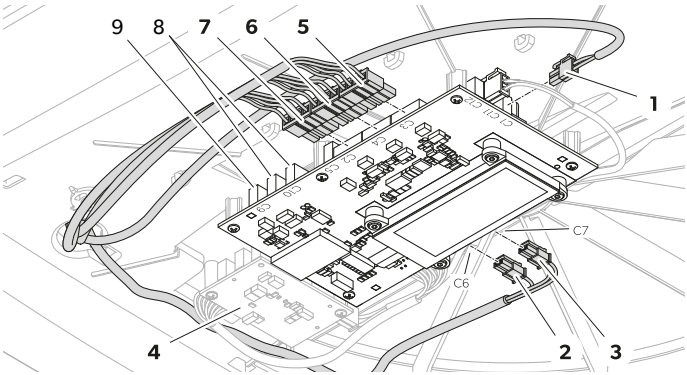

Položka	Zásuvka	Popis
1	C1	Vstupní napájení z baterie vozidla
2	C6	Výstupní světelný pásek LED (volitelný)
3	C7	Výstupní světelný pásek LED (volitelný)
4	–	Sekundární deska plošných spojů (volitelná)
5	C3	Výstupní ventilátor 1
6	C4	Výstupní ventilátor 2
7	C2	Výstupní motor
–	C5	Modul čištění výstupního vzduchu (volitelný)
8	C10	Komunikace CAN (volitelná)
9	C9	Komunikace LIN (volitelná)

2. Zajistěte kabely pomocí stahovacích pásků.

17

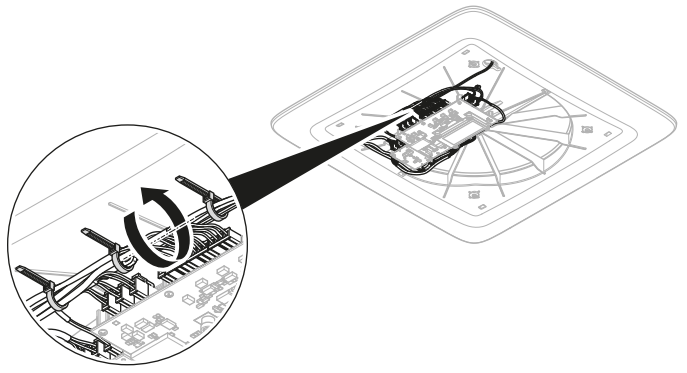

Montáž středového krytu ADB

1. Zkontrolujte, zda jsou filtry zcela zasunuty.

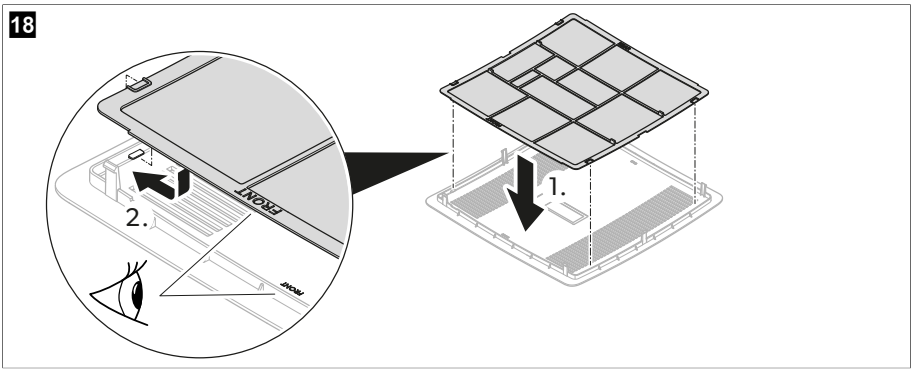

2. Připněte středový kryt ADB k vnitřnímu krytu.

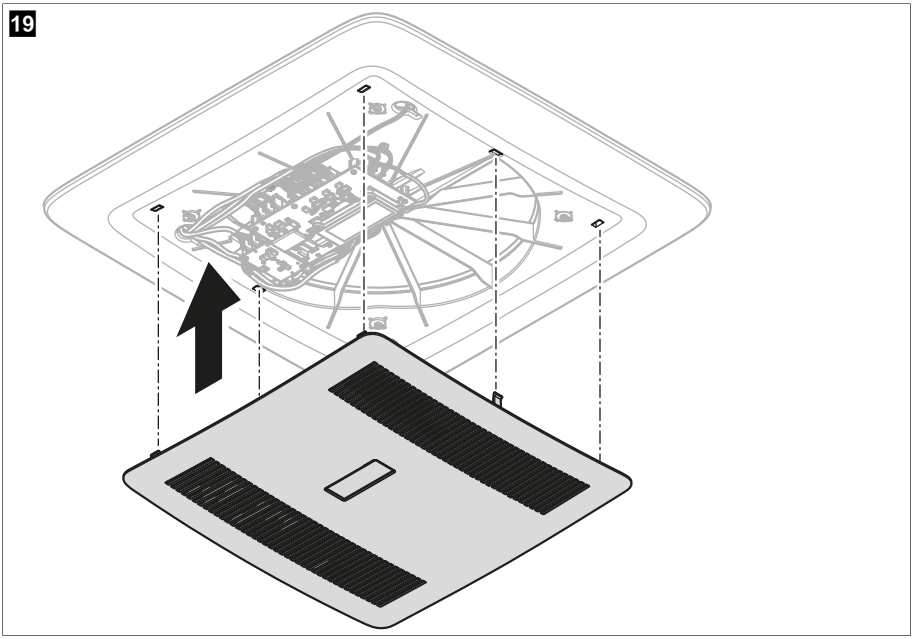

3. Informujte se u výrobce vašeho automobilu, zda není nutné po instalaci ventilačního systému provést technickou kontrolu vozidla (podle § 19 vyhlášky o provozu vozidel na silničních komunikacích) a změnu v dokumentaci vozidla:

v Montáž je nyní dokončena.

4. Připojte k napájení a vyzkoušejte, zda ventilační systém funguje.

9 Likvidace



Recyklace výrobků s bateriemi, dobíjecími bateriemi a světelnými zdroji: Před recyklací výrobku vyjměte všechny baterie, dobíjecí baterie a světelné zdroje. Vadné nebo použité baterie vraťte svému prodejci nebo je zlikvidujte ve sběrném dvoře. Nevyhazujte baterie, dobíjecí baterie a světelné zdroje do běžného domovního odpadu. Pokud budete chtít výrobek definitivně zlikvidovat, informace o příslušném postupu v souladu s platnými předpisy pro likvidaci vám sdělí místní recyklační středisko nebo specializovaný prodejce. Výrobek lze zlikvidovat bezplatně.



Recyklace obalového materiálu: Kdekoli je to možné, třiďte obalový materiál do příslušných kontejnerů.

10 Záruka

K vyřízení opravy nebo záruky nezapomeňte odeslat následující dokumenty:

- kopii účtenky s datem zakoupení,
- uvedení důvodu reklamace nebo popis vady.

Upozorňujeme, že oprava svépomocí nebo neodborná oprava může ohrozit bezpečnost a vést ke ztrátě záruky.

11 Technické údaje

	ACC3100DWHA	**ACC3100DWHWLDA**
Vstupní napětí	12 V⎓	
Maximální vstupní výkon	7,6 W	16,5 W
Maximální příkon	0,18 kWh/24h 15,2 Ah/24 h	0,40 kWh/24h 33 Ah/24 h
Minimální příkon	0,06 kWh/24h 4,9 Ah/24 h	
Rozsah provozních teplot	– 20 °C (– 4 °F) … 70 °C (158 °F)	
Stupeň krytí	IPX4	
Externí pojistka	3 A	
Stropní ventilační otvor	150 cm²	
Rozměry střešní jednotky (š x d x v)	542,6 × 553 × 127 mm	
Rozměry rozvaděče vzduchu (š x d x v)	517,6 × 517,6 × 46 mm	
Tloušťka střechy	23 … 60 mm	
Hladina venkovního hluku	43 dB(A)	
Hladina hluku uvnitř	52 dB(A)	
Hladina hluku uvnitř (režim spánku)	35 dB(A)	
Frekvence	2,4 GHz	
Maximální výkon radiové frekvence	19,14 dBm	

	ACC3100DWHA	ACC3100DWHWLDA
Větrání	30 … 50 m³/h	
Účinnost rekuperace tepla	72 … 87 %	
Hmotnost	7 kg	7,14 kg
Charakteristika	**Prvky pro možný upgrade:** • Světelný pásek LED • Modul čištění vzduchu • Posilovač výkonu • Solární panel	**Dodáváno:** • Světelný pásek LED • Modul čištění vzduchu • Instalační sada **Prvky pro možný upgrade:** • Posilovač výkonu • Solární panel
Certifikace	CE UKCA E	

Magyar

1 Fontos információk..... 267
2 Szimbólumok magyarázata..... 267
3 Biztonsági útmutatások.....267
4 A csomag tartalma.....269
5 Tartozékok..... 269
6 Célcsoport.....270
7 Rendeltetésszerű használat..... 270
8 Szerelés.....270
9 Ártalmatlanítás.....284
10 Garancia.....284
11 Műszaki adatok..... 284

1 Fontos információk

A termék mindenkori szakszerű telepítése, használata és karbantartása érdekében kérjük figyelmesen olvassa el az ebben a termék kézikönyvben található utasításokat, irányelveket és figyelmeztetéseket, valamint mindig tartsa be ezeket. Ezt az útmutatót a termék közelében KELL tartani.

A termék használatba vételével Ön kijelenti hogy figyelmesen elolvasta az összes utasítást, irányelvet és figyelmeztetést, valamint megértette és elfogadja az itt leírt szerződési feltételeket. Ön elfogadja, hogy kizárólag a rendeltetésének megfelelő célra és a jelen termék kézikönyvben leírt útmutatásoknak, irányelveknek és figyelmeztetéseknek, valamint a hatályos törvényeknek és szabályozásoknak megfelelően használja ezt a terméket. Az itt leírt utasítások és figyelmeztetések elolvasásának és betartásának elmulasztása saját és mások sérüléséhez, a termék vagy a közelben található más anyagi javak károsodásához vezethet. Ez a termék kézikönyv és a benne található utasítások, irányelvek és figyelmeztetések, valamint a kapcsolódó dokumentációk módosulhatnak és frissülhetnek. Naprakész termékinformációkért látogasson el a következő honlapra: documents.dometic.com.

2 Szimbólumok magyarázata

A figyelmeztető szavak a biztonsági utasítások, valamint a vagyoni károk elkerülésére szolgáló utasítások jelzésére szolgálnak, továbbá a veszély súlyosságát is jelzik.

FIGYELMEZTETÉS!
Veszélyes helyzetet jelöl, amely súlyos sérülést vagy halált okozhat, ha nem kerülik el.

VIGYÁZAT!
Veszélyes helyzetet jelöl, amely könnyű vagy mérsékelt sérülést okozhat, ha nem kerülik el.

FIGYELEM!
Olyan helyzetet jelöl, amely vagyoni kárt okozhat, ha nem kerülik el.

MEGJEGYZÉS A termék kezelésére vonatkozó kiegészítő információk.

3 Biztonsági útmutatások

FIGYELMEZTETÉS! Ezeknek a figyelmeztetéseknek a figyelmen kívül hagyása súlyos, vagy halálos sérüléshez vezethet.

- A készülék javítást csak olyan szakember végezheti, aki ismeri az ezzel kapcsolatos veszélyeket, illetve vonatkozó előírásokat. A szakszerűtlen javítások jelentős veszélyeket okozhatnak. Javítás esetén forduljon az Ön országában illetékes szervizközponthoz (lásd: dometic.com/dealer).
- A készüléket az elektromos és mechanikai beépítésre vonatkozó országos előírásoknak megfelelően kell telepíteni.
- **Az elektromos berendezés nem játék.** A gyermekek az elektromos készülékekből eredő veszélyeket nem tudják ténylegesen felmérni. Soha ne hagyja, hogy gyermekek felügyelet nélkül elektromos készülékeket használjanak.
- Azok a személyek, akik fizikai, érzékszervi vagy szellemi képességeik, illetve tapasztalatlanságuk vagy hiányos ismereteik miatt nem képesek biztonságosan használni a készüléket, felelős személy felügyelete vagy útmutatásai nélkül nem használhatják ezt.
- Tűz esetén **ne** vegye le a készülék felső fedelét. Helyette használjon engedélyezett oldószereket. Az oltáshoz ne használjon vizet.
- A készüléket olyan helyiségben kell tárolni, ahol nincs folyamatosan működő nyílt láng (például üzemelő gázkészülék) és szikraforrás (például üzemelő elektromos fűtőtest).
- A készüléket vízszintesen, száraz, szellőztetett és fedett helyen kell tárolni.
- Ne szúrja ki és ne dobja tűzbe a készüléket.

VIGYÁZAT! Ezeknek a felhívásoknak a figyelmen kívül hagyása könnyű vagy mérsékelt sérüléshez vezethet.

- A készüléket csak akkor indítsa el, ha a ház és a vezetékek nem sérültek.
- Ne használja a készüléket gyúlékony folyadékok közelében vagy zárt térben.
- Ügyeljen arra, hogy a levegőkivezető nyílás területén ne legyenek éghető tárgyak tárolva vagy felszerelve. A távolság legalább 10 cm legyen.
- Ne nyúljon a levegőkivezető nyílásaiba, és ne vezessen be idegen tárgyakat a készülékbe.
- Mindig viseljen védőszemüveget és védőkesztyűt.

FIGYELEM! Károsodás veszélye

- A készüléket úgy kell tárolni, hogy ne keletkezzenek mechanikai sérülések.
- A felszerelés előtt ellenőrizze, hogy a felszerelés következtében nem sérülnek-e a készülék szerkezeti elemei (például lámpák, szekrények, ajtók). Lehetséges, hogy a jármű gyártója már kijelölt olyan pontokat, ahol anélkül alakítható ki nyílás a készülék felszerelése számára, hogy a szerkezet gyengítésének vagy a tápkábelek elvágásának veszélye állna fenn.
- Annak ellenőrzése érdekében, hogy a szerkezetet a statikus súlyra és a szellőztetőrendszer terhelésére tervezték-e, amikor a jármű mozgásban van, a beszerelés előtt konzultáljon a jármű gyártójával.
- A szellőztetőrendszer beépítésekor kialakított összes nyílást tömítse ki.
- A felszereléshez lapos és kellően sima területet válasszon a járműtető két hosszanti profilja között, középen.
- Biztosítsa, hogy a jármű belső terében a levegőelosztó doboz (ADB) rögzítése ne legyen akadályozva, és a friss levegő a kimeneteken keresztül kiáramolhasson.
- Ne végezzen módosításokat vagy átépítéseket a készüléken!
- Felszerelt tetőklíma-berendezéssel tilos autómosó berendezésbe behajtani.

4 A csomag tartalma

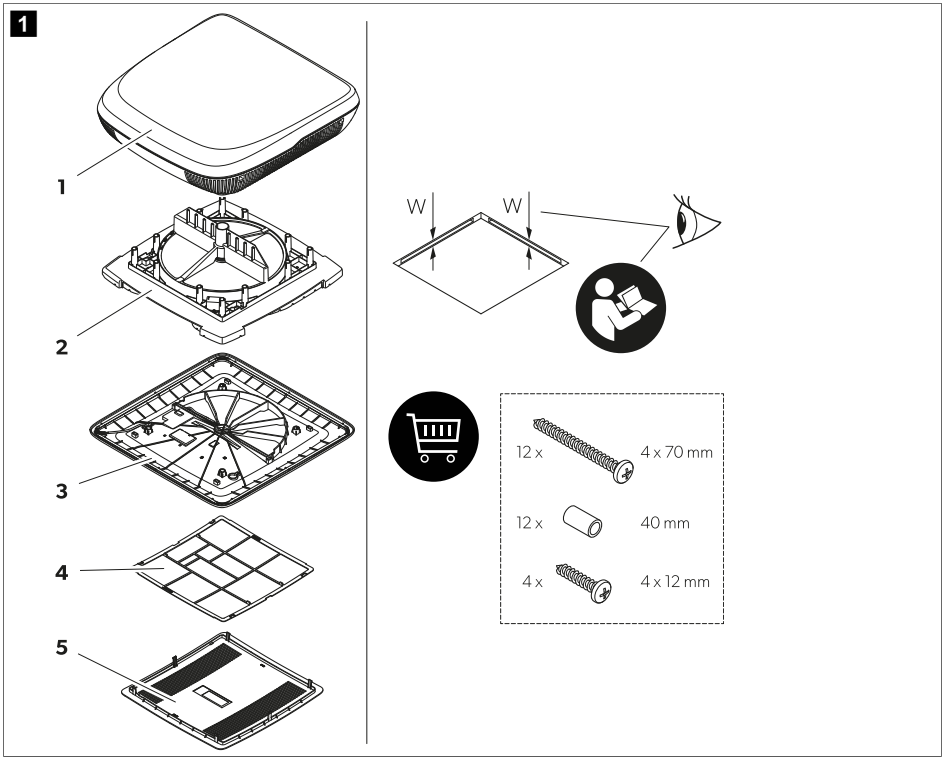

Tétel	Mennyiség	Leírás
1	1	Tetőegység középső gyűrűvel (csak tetőnyílásokhoz 400 × 400 mm)
2	1	Hőcserélő egység
3	1	Belső burkolat
4	1	Légszűrő
5	1	Középső burkolat
–	1	Szerelőkészlet (külön kell megrendelni a következőhöz: ACC3100DWHA)
–	1	Rövid üzemeltetési útmutató
–	–	A modelltől függően: Szerelési útmutatók tartozékokhoz

5 Tartozékok

Termék	Cikksz.
Levegőtisztító	9620005077
LED lámpa	9620005081

Termék	Cikksz.
Teljesítményfokozó	9600050054
Napelemkészlet	9620005074
Belső légszűrő	9620015799
Külső légszűrő	9620015800

6 Célcsoport



A készülék mechanikai és elektromos beszerelését és beállítását csak olyan szakképzett szakember végezheti, aki bizonyítottan rendelkezik a gépjárműipari és háztartási berendezések és berendezések felépítésével és működtetésével kapcsolatos készségekkel és ismeretekkel, és aki ismeri annak az országnak a vonatkozó előírásait, amelyben a berendezést beszerelik és/vagy használják, valamint a veszélyek azonosítása és elkerülése érdekében biztonsági képzésben részesült.

7 Rendeltetésszerű használat

A szellőztetőrendszer lakóautókba, lakókocsikba és szabadidős célú hajókba történő beépítésre alkalmas.

A szellőztetőrendszer **nem** alkalmas a következőkbe való beépítésre:
- Házak
- Lakások
- Tengerjáró hajók
- Építőipari gépek
- Mezőgazdasági gépek
- Tehergépjárművek

Ez a termék az itt leírt utasításoknak megfelelő rendeltetésszerű használatra alkalmas.

Ez a kézikönyv olyan információkat nyújt, amelyek a termék szakszerű telepítéséhez és/vagy üzemeltetéséhez szükségesek. A hibás telepítés és/vagy a szakszerűtlen üzemeltetés vagy karbantartás elégtelen teljesítményhez és potenciálisan meghibásodáshoz vezethet.

A gyártó nem vállal felelősséget a termék olyan károsodásáért, vagy sérülésekért, amelyek a következőkre vezethetők vissza:

- Hibás beszerelés, összeszerelés vagy csatlakoztatás, ideértve a túlfeszültséget is
- Helytelen karbantartás, vagy a gyártó által szállított eredeti cserealkatrészektől eltérő cserealkatrészek használata
- A termék kifejezett gyártói engedély nélküli módosítása
- Az útmutatóban leírt céloktól eltérő felhasználás

A Dometic fenntartja a termék megjelenésének és specifikációjának módosítására vonatkozó jogát.

8 Szerelés



FIGYELMEZTETÉS! Áramütés miatti veszély

> Az elektromos áramellátást olyan szakképzett villanyszerelőnek kell csatlakoztatnia, aki bizonyítottan rendelkezik az elektromos berendezések és szerelvények építésével és működtetésével kapcsolatos készségekkel és ismeretekkel, és az ezzel járó veszélyek felismerése és elkerülése érdekében biztonsági képzésben részesült.

> A szellőztetőrendszeren végzendő munkák előtt szakítsa meg az összes feszültségellátást.

> Biztosítsa, hogy a készüléket ne lehessen újra csatlakoztatni.

FIGYELMEZTETÉS! Áramütés miatti veszély

> A készüléket a bekötésre vonatkozó országos előírásoknak megfelelően kell telepíteni.
> Ha a készülék biztonsági szempontból fontos, kényszerszellőztető funkcióval rendelkező ablak vagy tetőablak helyettesítésére szolgál, akkor további biztonsági szellőzőberendezést (pl. gombaventilátort vagy hasonlót) kell beszerelni. Bizonytalanság esetén forduljon a jármű gyártójához.

VIGYÁZAT! Sérülés kockázata

> A szellőztetőrendszer hibás felszerelése a készülék helyrehozhatatlan károsodását okozhatja és a felhasználó biztonságát veszélyeztetheti.
> A szellőztetőrendszert mindig két személy vigye vagy emelje.
> A készülék beszerelése előtt (fúrás, csavarozás, stb.) ellenőrizze a meglévő - különösen a nem látható - kábelkötegek, vezetékek és a szerelési tartományban lévő más részegységek elhelyezkedését.
> A vezetékeket úgy csatlakoztassa és helyezze el, hogy ne keletkezzen botlásveszély, és a vezeték ne sérülhessen meg.
> Mindig viseljen védőszemüveget és védőkesztyűt.

FIGYELEM! Károsodás veszélye

> Ha a vezetékeket éles peremű falakon kell átvezetnie, akkor használjon kábelcsatornákat!
> Ne vezessen laza vagy élesen megtört vezetékeket elektromosan vezető anyagokon (fém).
> A vezetékekre ne fejtsen ki húzóerőt.
> Vegye figyelembe a járműtető szerkezeti szilárdságát. A jármű tetejének képesnek kell lennie a szellőztetőrendszer súlyának megtartására anélkül, hogy behorpadna vagy deformálódna. Bizonytalanság esetén forduljon a jármű gyártójához.

A szellőztetőrendszer telepítési módjának kiválasztása

MEGJEGYZÉS

- Válasszon egy sík és kellően vízszintes területet a jármű közepén.
- A felszerelés helyén a tető hajlásszöge nem lehet nagyobb 5°-nál. A menetirányban akár 15°-os lefelé dőlés is lehetséges.

> Válassza ki a szellőztetőrendszer felszerelésének módját:

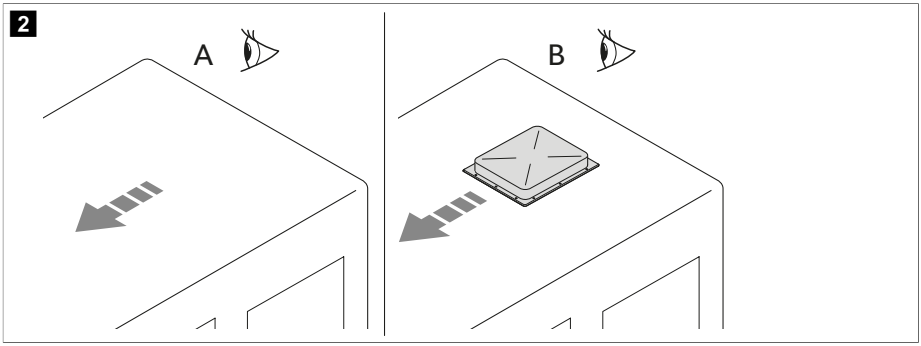

- Készítsen egy új nyílást (**A**). Ebben az esetben a nyílást megfelelő kerettel kell megerősíteni.
- A jármű meglévő nyílásának (**B**) használata, például tetőablaknyílás használata vagy régi készülék cseréje.

Új nyílás létrehozása

1. Válasszon ki a tetőn egy területet középen, két hosszanti profil között.
2. Jelölje ki a nyílás pozícióját és méretét.

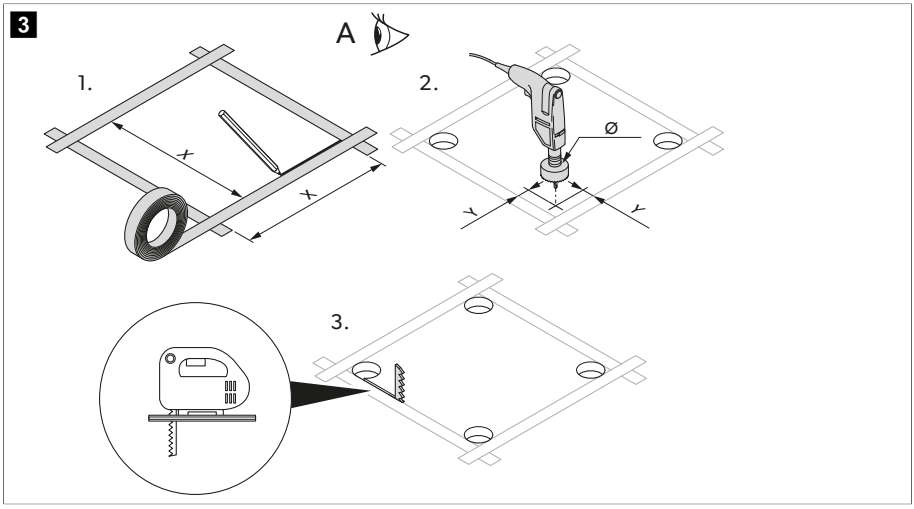

	1. változat	2. változat
X	355 mm	400 mm
Y	5 mm	12 mm
Ø	10 mm	24 mm

3. Fúrja ki a sarkokat.

FIGYELEM! Károsodás veszélye
Ennek során biztosítsa, hogy az elektromos kábelek ne sérüljenek meg. Ellenőrizze az elektromos kábelek helyét.

4. Lyukfűrész vagy hasonló szerszám használatával óvatosan vágja ki a nyílást a tetőn.
5. Ellenőrizze, hogy a tetőkivágást meg kell-e erősíteni.

MEGJEGYZÉS A peremeknek párhuzamosnak kell lenniük egymással.

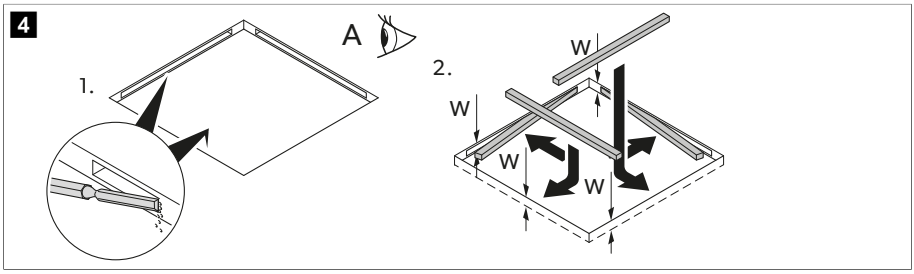

6. Ha igen, akkor távolítsa el a habanyagot a merevítőlécek (ezeket a csomag nem tartalmazza) szélességében.
7. Illessze be a megerősítő léceket.

Meglévő nyílásba történő beszerelés

1. Távolítsa el a meglévő tetőablaknyílás vagy készülék összes csavarját és rögzítését.

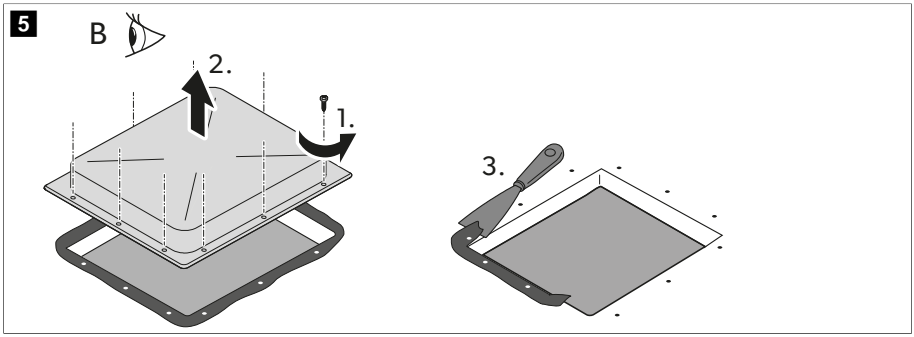

2. Vegye le a tetőablaknyílást vagy a készüléket.
3. Távolítsa el a nyílás körüli tömítőanyagot kaparóval vagy hasonló eszközzel.

Opcionális tartozékok telepítése (modelltől függően)

FIGYELEM! Károsodás veszélye
> Az elektromos csatlakozások végrehajtása előtt vegye figyelembe a helyes szerelési sorrendet.
> Tartsa be a tartozékok (opcionális) szerelési útmutatóit.

1. Tetőegység
2. Napelem (opcionális)
3. LED fényszalag (opcionális)
4. Levegőtisztító modul (opcionális)
5. Hőcserélő egység
6. Teljesítményfokozó (opcionális)
7. Belső burkolat

A csatlakozóvezetékek elhelyezése

1. Ellenőrizze, hogy a szellőztetőrendszer adattábláján feltüntetett feszültségadat megegyezik-e a áramellátás feszültségadatával. A szellőztetőrendszer csak olyan áramkörre csatlakoztatható, amely képes a szükséges áram biztosítására.
2. Szereljen fel egy olyan összpólusú kapcsolót, amely a beszerelés oldalán legalább 3 mm széles csatlakozónyílással rendelkezik.
3. Válassza meg a hossznak megfelelő tápkábel keresztmetszetet:
   - Hossz < 7,5 m: 1,5 mm²
   - Hossz > 7,5 m: 2,5 mm²
4. Az egyik oldalon alakítson ki nyílást, amelyen átvezethető a tápkábel.

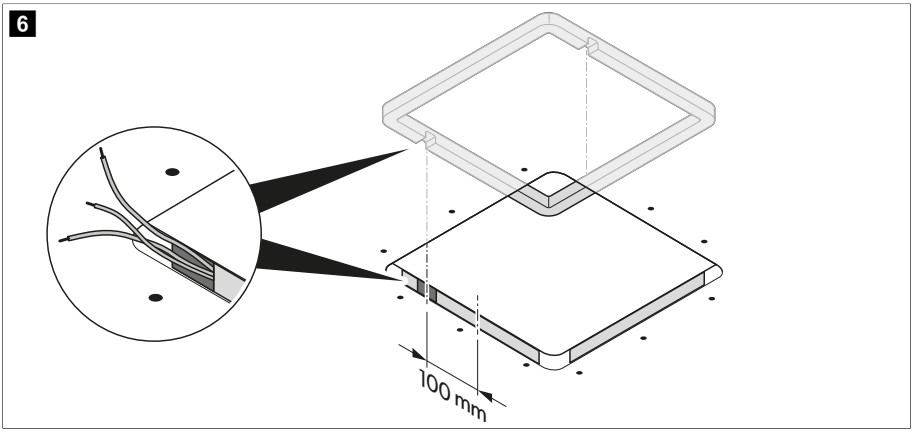

5. Vezesse át a tápkábelt a nyíláson a jármű belső terébe.

A tetőegység felszerelése

1. Csak az 1. változat esetében: Távolítsa el a tetőegység középső gyűrűjét.

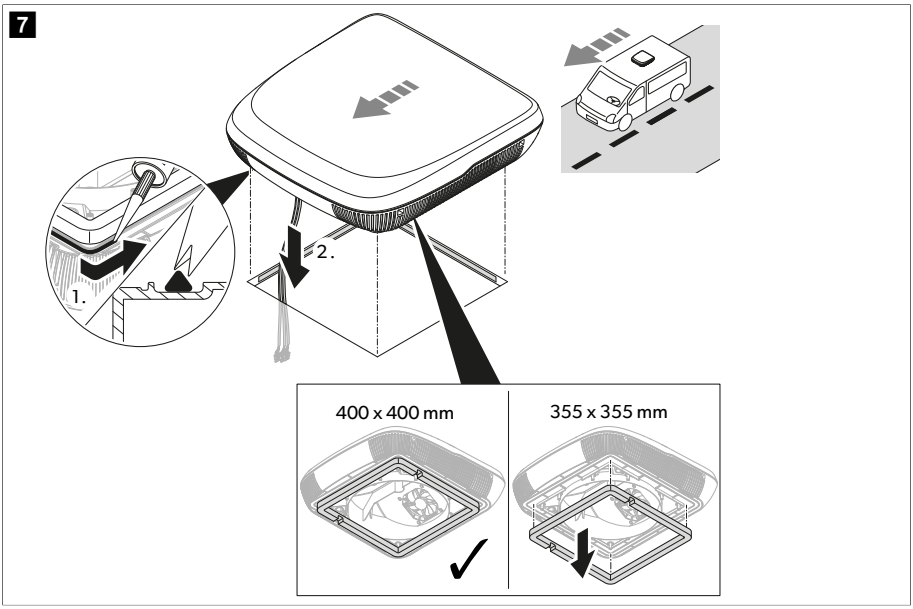

2. Rugalmas, nem kikeményedő butil tömítőanyaggal (pl. SikaLastomer-710, Selleys Butyl Mastic, Bostik ezycaulk butil tömítőanyag vagy hasonló termékek) tömítse a tetőkeret körüli részeket. Vegye figyelembe a tömítőanyag-gyártó útmutatásait.
3. Emelje fel a tetőegységet a járműtetőre. Vegye figyelembe a menetirányt.
4. Helyezze fel a tetőegységet a jármű tetejének közepére.
5. Távolítsa el a tetőegység kábelkötegelőjét, és vezesse a kábeleket a megfelelő nyíláson keresztül a jármű belsejébe.

A levegőtisztító modul beszerelése (opcionális)

1. Rögzítse a levegőtisztító modult a hőcserélő egységhez.

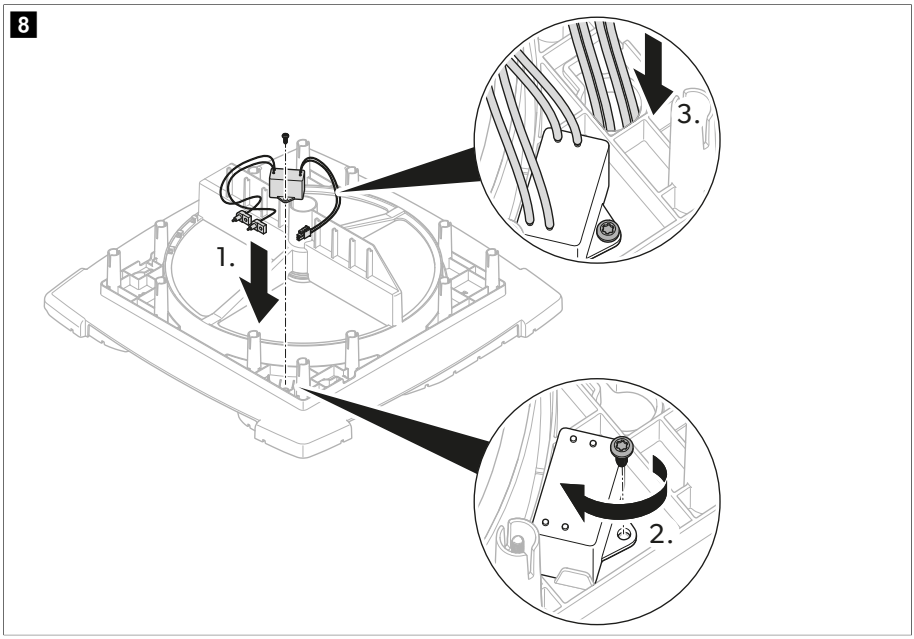

2. Vezesse a kábelt a kulcslyuk perselyen keresztül a hőcserélő egység alsó részéhez.
3. Szerelje fel az ionizációs tűt.

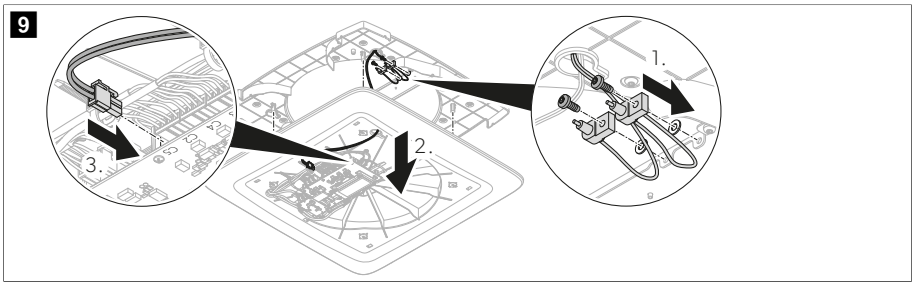

Hőcserélő egység beszerelése

1. A tető vastagságától függően vágja a rögzítőkészlethez mellékelt távtartókat a kívánt hosszúságúra.

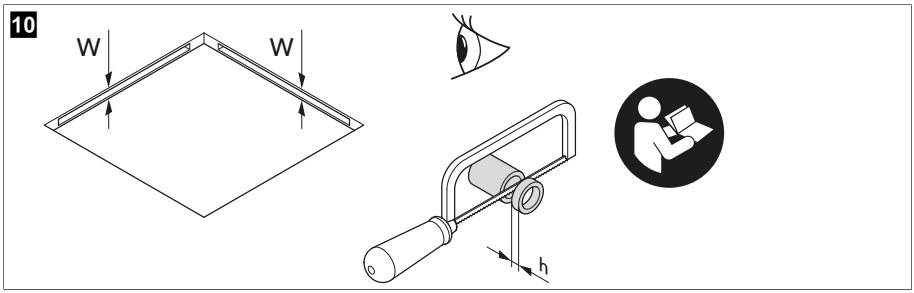

Tetővastagság (W)	Szükséges távtartó hossza (h)
23 mm	–
24 mm	2 mm
25 mm	
26 mm	4 mm
27 mm	
28 mm	6 mm
29 mm	
30 mm	8 mm
31 mm	
32 mm	10 mm
33 mm	
34 mm	12 mm
35 mm	
36 mm	14 mm
37 mm	
38 mm	16 mm
39 mm	
40 mm	18 mm
41 mm	
42 mm	20 mm
43 mm	
44 mm	22 mm
45 mm	
46 mm	24 mm
47 mm	
48 mm	26 mm

Tetővastagság (W)	Szükséges távtartó hossza (h)
49 mm	
50 mm	28 mm
51 mm	
52 mm	30 mm
53 mm	
54 mm	32 mm
55 mm	
56 mm	34 mm
57 mm	
58 mm	36 mm
59 mm	
60 mm	38 mm

2. Vezesse át a kábeleket a hőcserélő egység kulcslyuk perselyén.

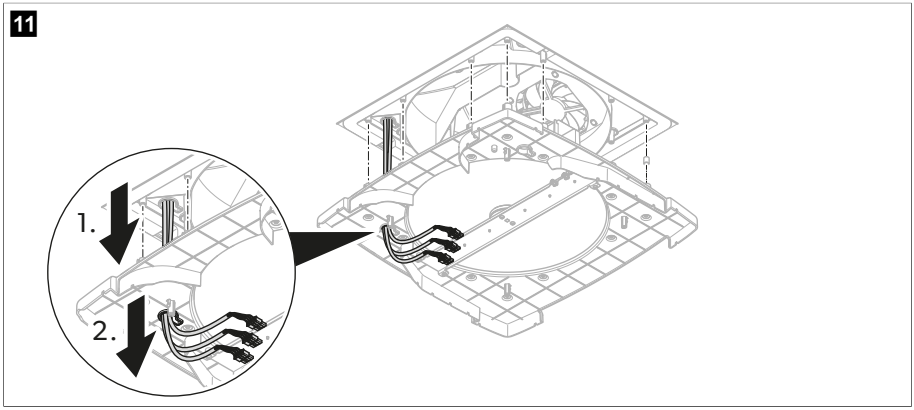

3. Illessze be a távtartókat a hőcserélő egység felső oldala felől a csavarfuratokba.

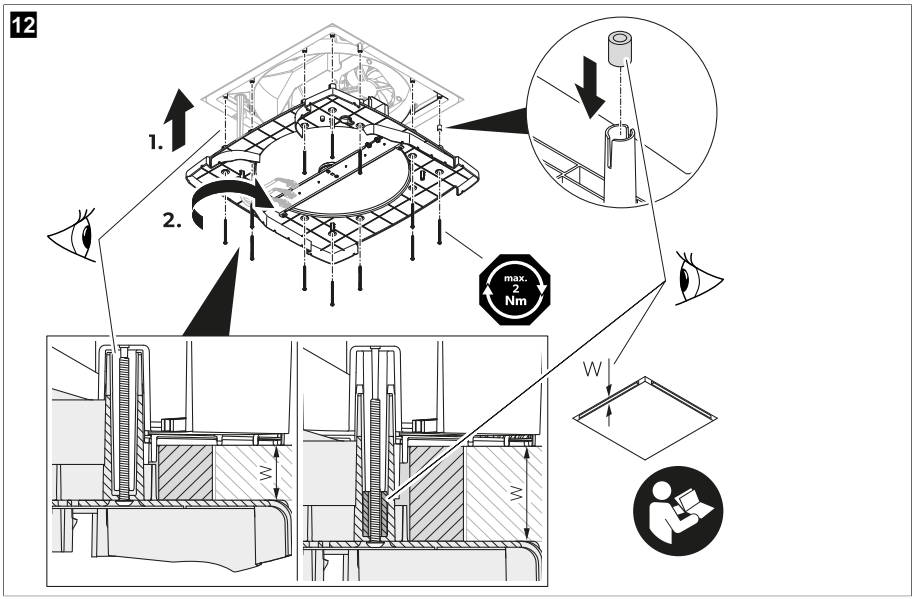

4. **FIGYELEM! Károsodás veszélye**
Ügyeljen arra, hogy egyetlen kábel se legyen összenyomva vagy becsípődve.

Igazítsa a hőcserélő egységet a tetőegységhez.

5. A rögzítőkészlethez mellékelt 12 darab csavart a mennyezeten átvezetve rögzítse a hőcserélő egységet a tetőegységhez. Nyomatékkulcs használatával, max. 1,2 Nm meghúzási nyomatékkal húzza meg a csavarokat.

A belső burkolat felszerelése

1. Vezesse át a kábeleket a belső burkolat kulcslyuk perselyén.

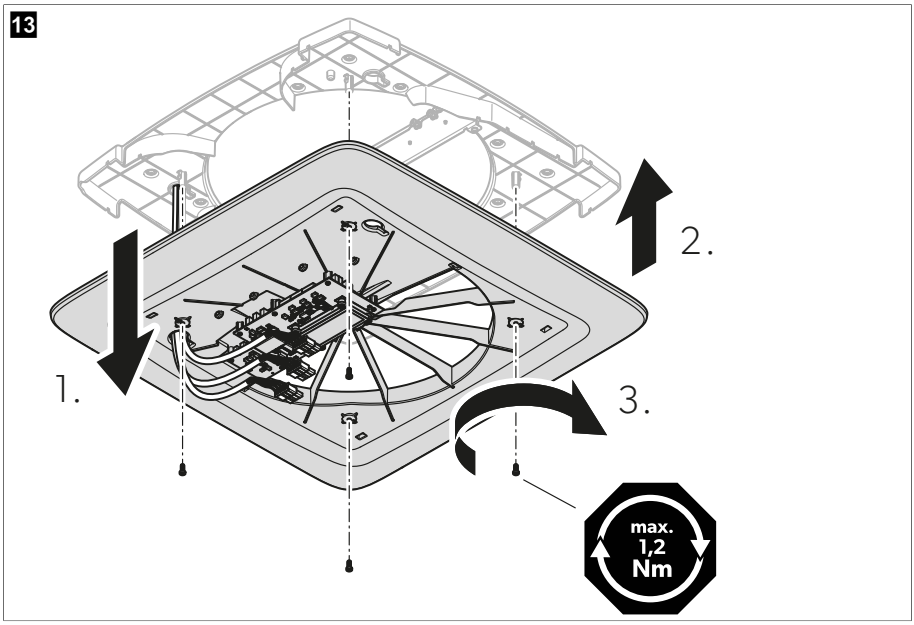

2. **FIGYELEM! Károsodás veszélye**
Ügyeljen arra, hogy egyetlen kábel se legyen összenyomva vagy becsípődve.

Rögzítse a belső burkolatot a hőcserélő egységre.

3. A rögzítőkészlethez mellékelt 4 csavarral rögzítse a belső burkolatot a hőcserélő egységre. Nyomatékkulcs használatával, max. 1,2 Nm meghúzási nyomatékkal húzza meg a csavarokat.

A LED fényszalag felszerelése (opcionális)

> Rögzítse a LED fényszalagot a belső burkolatra.

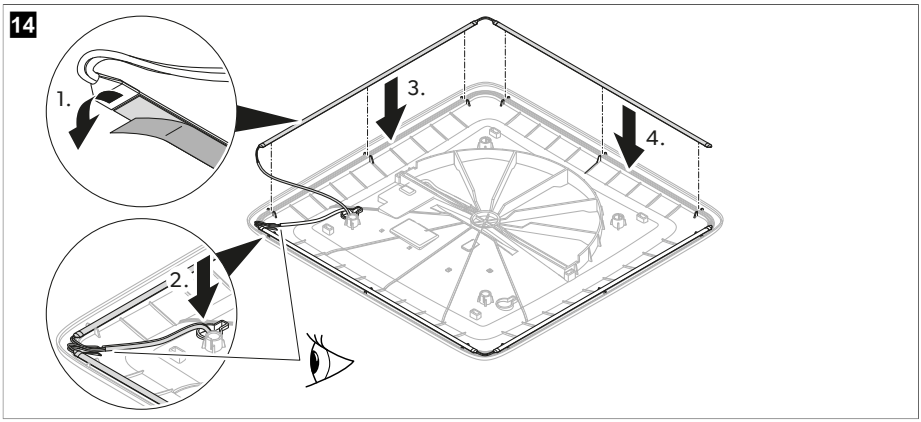

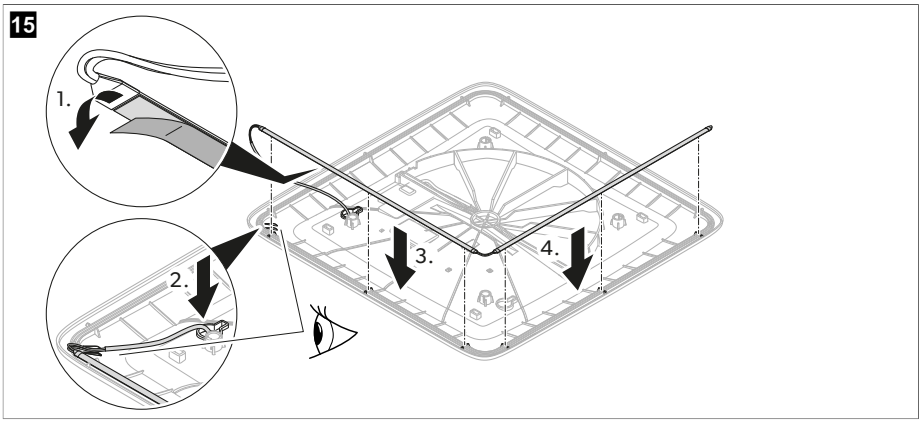

Elektromos csatlakoztatás

1. Csatlakoztassa a dugaszokat az aljzatokhoz.

16

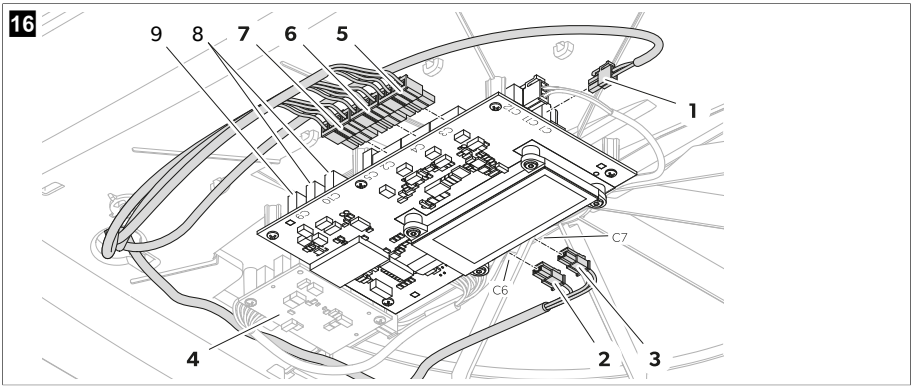

Tétel	Aljzat	Leírás
1	C1	Áramellátás bemenet a jármű-akkumulátortól
2	C6	Kimenet LED fényszalag (opcionális)
3	C7	Kimenet LED fényszalag (opcionális)
4	–	Másodlagos PCB (opcionális)
5	C3	1. ventilátor kimenet
6	C4	2. ventilátor kimenet
7	C2	Motor kimenet
–	C5	Levegőtisztító modul kimenet (opcionális)
8	C10	Kommunikáció CAN (opcionális)
9	C9	Kommunikáció LIN (opcionális)

2. A kábelkötözőkkel rögzítse a kábeleket.

17

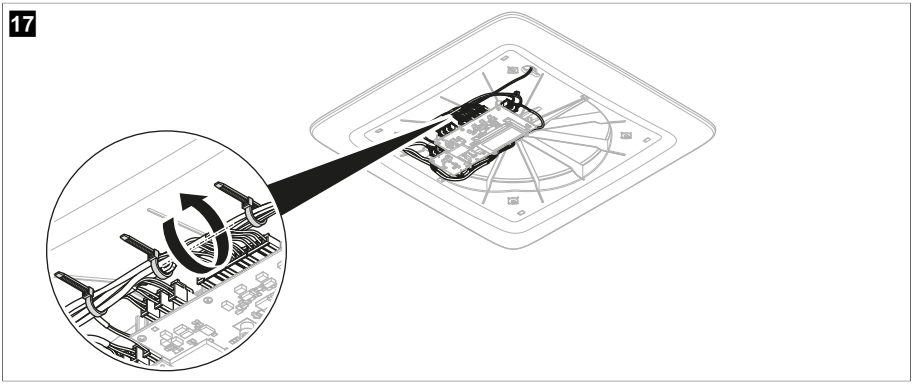

ADB középső burkolat felszerelése

1. Ellenőrizze, hogy a szűrők teljesen be vannak-e illesztve.

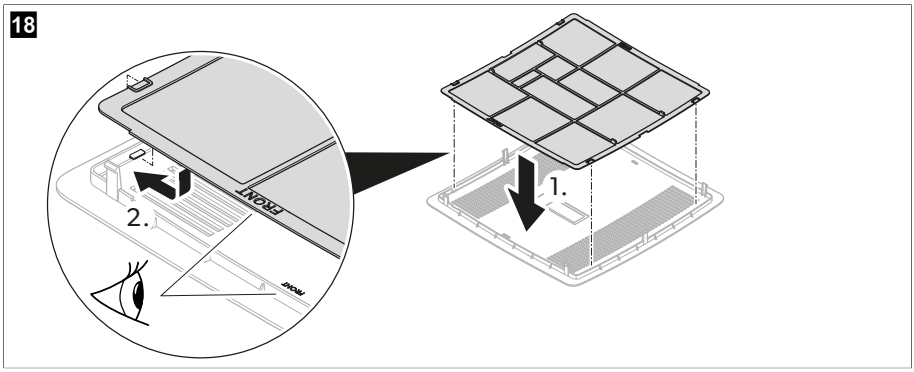

2. Pattintsa rá az ADB középső burkolatát a belső burkolatra.

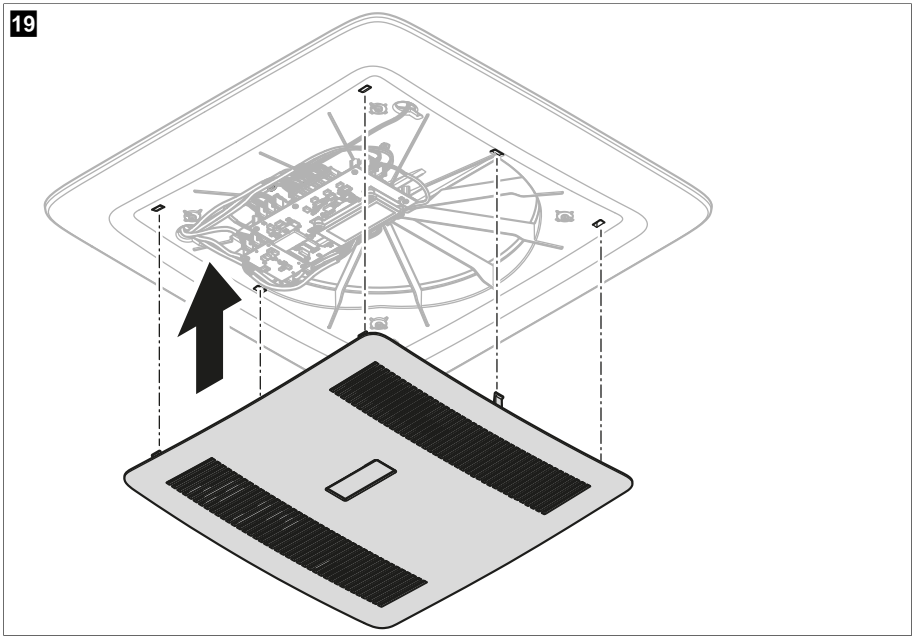

3. Érdeklődje meg járműve gyártójától, hogy a szellőztetőrendszer felszerelését követően szükség van-e műszaki felülvizsgálatra, és hogy módosítani kell-e a jármű dokumentumaiban szereplő magasságot.

v Ezzel befejeződött a felszerelés.

4. Csatlakoztassa az áramellátást és tesztelje a szellőztetőrendszer működését.

9 Ártalmatlanítás



Az elemeket, akkumulátorokat és fényforrásokat tartalmazó termékek újrahasznosítása: A termék újrahasznosítása előtt távolítsa el az elemeket, akkumulátorokat és a fényforrásokat. Adja le a meghibásodott akkumulátorokat vagy elhasznált elemeket a kereskedőnél vagy egy gyűjtőhelyen. Ne dobja az elemeket, akkumulátorokat és fényforrásokat az általános háztartási hulladékba. A termék végleges üzemen kívül helyezése esetén tájékozódjon a legközelebbi újrahasznosító központban vagy szakkereskedőjénél a vonatkozó ártalmatlanítási előírásokról. A termék ingyenesen ártalmatlanítható.



Csomagolóanyagok újrahasznosítása: A csomagolóanyagot lehetőleg a megfelelő újrahasznosítható hulladékokhoz tegye.

10 Garancia

A javításhoz, illetve a garancia-adminisztrációhoz a következő dokumentumokat kell mellékelnie a termék beküldésekor:

- A számla vásárlási dátummal rendelkező másolatát
- A reklamáció okát vagy a hibát tartalmazó leírást

Vegye figyelembe, hogy az önkezű javítás vagy a nem szakszerű javítás biztonsági következményekkel járhat, és érvényteleníthet a garanciát.

11 Műszaki adatok

	ACC3100DWHA	**ACC3100DWHWLDA**
Bemeneti feszültség	12 V⎓	
Maximális teljesítmény bemenet	7,6 W	16,5 W
Maximális teljesítményfelvétel	0,18 kWh/24h 15,2 Ah/24 h	0,40 kWh/24h 33 Ah/24 h
Minimális teljesítményfelvétel	0,06 kWh/24h 4,9 Ah/24 h	
Üzemi hőmérséklet-tartomány	– 20 °C (– 4 °F) … 70 °C (158 °F)	
Védettségi kategória	IPX4	
Külső biztosíték	3 A	
Mennyezeti szellőzőnyílás	150 cm²	
Tetőegység mérete (Szé x Ho x Ma)	542,6 × 553 × 127 mm	
Elosztóegység mérete (Szé x Ho x Ma)	517,6 × 517,6 × 46 mm	
Tetővastagság	23 … 60 mm	
Külső zajszint	43 dB(A)	
Belső zajszint	52 dB(A)	
Belső zajszint (alvó üzemmód)	35 dB(A)	
Frekvencia	2,4 GHz	

	ACC3100DWHA	ACC3100DWHWLDA
Maximális rádiófrekvenciás teljesítmény	19,14 dBm	
Szellőztetés	30 … 50 m³/h	
Hővisszanyerési hatékonyság	72 … 87 %	
Súly	7 kg	7,14 kg
Jellemzők	**Továbbfejleszthető a következőkkel:** • LED fényszalag • Levegőtisztító modul • Teljesítményfokozó • Napelem	**El van látva a következőkkel:** • LED fényszalag • Levegőtisztító modul • Szerelőkészlet **Továbbfejleszthető a következőkkel:** • Teljesítményfokozó • Napelem
Engedélyek	CE UKCA E	

Hrvatski

1 Važne napomene....286
2 Objašnjenje simbola....286
3 Sigurnosne upute....286
4 Opseg isporuke....288
5 Pribor....288
6 Ciljna skupina....289
7 Namjena....289
8 Instalacija....289
9 Odlaganje u otpad....303
10 Jamstvo....303
11 Tehnički podaci....303

1 Važne napomene

Pažljivo pročitajte ove upute i poštujte sve upute, smjernice i upozorenja sadržane u ovim uputama kako biste u svakom trenutku osigurali pravilnu instalaciju, uporabu i održavanje proizvoda. Ove upute MORAJU ostati u blizini ovog proizvoda.

Uporabom proizvoda potvrđujete da ste pažljivo pročitali sve upute, smjernice i upozorenja te da razumijete i pristajete poštovati ovdje navedene uvjete i odredbe. Pristajete koristiti se ovim proizvodom samo za predviđenu svrhu i namjenu te u skladu s uputama, smjernicama i upozorenjima navedenima u ovom priručniku za proizvod, kao i u skladu sa svim važećim zakonima i propisima. Ako ne pročitate i ne poštujete ovdje navedene upute i upozorenja, tada to može dovesti do ozljeđivanja vas i drugih osoba, do oštećenja proizvoda ili druge imovine u blizini. Ovaj priručnik za proizvod, uključujući i upute, smjernice i upozorenja, te povezanu dokumentaciju može biti podložan promjenama i ažuriranjima. Za najnovije podatke o proizvodu posjetite documents.dometic.com.

2 Objašnjenje simbola

Signalna riječ opisuje poruke o sigurnosti i oštećenju imovine, kao i stupanj ili razinu težine potencijalne opasnosti.

UPOZORENJE!
Naznačuje opasnu situaciju, koja bi, ako se ne izbjegne, mogla rezultirati smrću ili teškim ozljedama.

OPREZ!
Naznačuje opasnu situaciju, koja bi, ako se ne izbjegne, mogla rezultirati lakšim ili umjerenim ozljedama.

POZOR!
Naznačuje situaciju, koja, ako se ne izbjegne, može rezultirati materijalnom štetom.

UPUTA Dodatne informacije za rukovanje proizvodom.

3 Sigurnosne upute

UPOZORENJE! Nepoštivanje ovih upozorenja moglo bi dovesti do smrti ili teške ozljede.

- Popravak uređaja smije provoditi samo kvalificirano osoblje koje dobro poznaje rizike povezane s njima i relevantne propise. Neadekvatni popravci mogu prouzročiti ozbiljne opasnosti. Za uslugu popravka obratite se servisnom centru u svojoj državi (pogledajte dometic.com/dealer).
- Uređaj se treba montirati sukladno državnim propisima o montaži električnih i mehaničkih uređaja.

- **Električni uređaji nisu igračke.** Čuvajte električne uređaje izvan dohvata djece ili nemoćnih osoba. Nemojte im dopustiti korištenje električnih uređaja bez nadzora.
- Osobe koje zbog svojih fizičkih, senzoričkih ili mentalnih sposobnosti ili zbog nedovoljnog iskustva i znanja nisu u stanju sigurno koristiti uređaj ne bi ga smjele koristiti bez nadzora ili bez uputa odgovorne osobe.
- **Nemojte** otvarati gornji poklopac uređaja u slučaju požara. Umjesto toga, koristite odobrena sredstva za gašenje požara. Nemojte koristiti vodu za gašenje požara.
- Uređaj je potrebno skladištiti u prostoriji bez izvora otvorenog plamena (primjerice aktivan plinski uređaj) i izvora zapaljenja (primjerice uključena električna grijalica) koji stalno rade.
- Uređaj se treba skladištiti vodoravno i na suhom, prozračenom i prekrivenom mjestu.
- Uređaj nemojte bušiti ni spaljivati.



OPREZ! Nepoštivanje ovih upozorenja moglo bi dovesti do lakše ili umjerene ozljede.

- Uređaj pokrenite samo ako ste sigurni da kućište i kablovi nisu oštećeni.
- Uređaj nemojte upotrebljavati u blizini zapaljivih tekućina ili u zatvorenim prostorima.
- Pobrinite se da u blizini izlaza zraka ne budu uskladišteni ili montirani zapaljivi predmeti. Potrebno je održavati razmak od minimalno 10 cm.
- Nemojte stavljati ruke u izlaze zraka ili umetati strana tijela u uređaj.
- Uvijek nosite zaštitne naočale i rukavice.



POZOR! Opasnost od oštećenja

- Uređaj je potrebno skladištiti tako da se spriječi pojava mehaničkih oštećenja.
- Prije montaže provjerite može li montaža uređaja dovesti do oštećenja nekih dijelova vozila (npr. svjetala, pretinaca, vrata). Proizvođač vozila možda je već predvidio mjesta na kojima se može napraviti otvor za montažu uređaja bez rizika od slabljenja konstrukcije ili rezanja strujnih kabela.
- Prije montaže potražite savjet proizvođača vozila i saznajte je li konstrukcija dizajnirana za statičku težinu i opterećenja sustava za prozračivanje dok je vozilo u pokretu.
- Zabrtvite sve otvore izrađene tijekom montaže sustava za prozračivanje.
- Za montažu odaberite ravno i dovoljno vodoravno područje na sredini krova vozila između dva uzdužna profila.
- Pobrinite se za to da u vozilu nema predmeta koji bi mogli ometati pričvršćivanje jedinice za raspodjelu zraka (ADB) ili protok svježeg zraka kroz otvore za odvod zraka.
- Na uređaju nemojte provoditi izmjene ili preinake.
- Nikada nemojte upotrebljavati automatsku autopraonicu kada je uređaj montiran.

4 Opseg isporuke

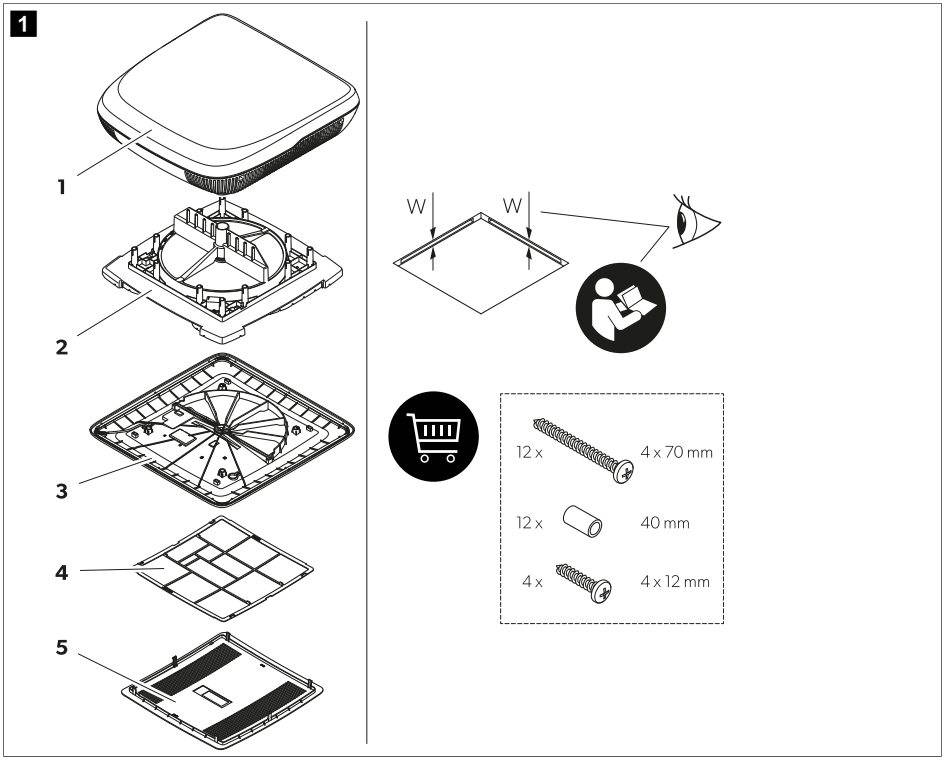

Pozicija	Količina	Opis
1	1	Krovna jedinica sa središnjim prstenom (samo za krovne otvore 400 × 400 mm)
2	1	Jedinica izmjenjivača topline
3	1	Unutarnji poklopac
4	1	Filtar zraka
5	1	Središnji poklopac
–	1	Komplet za montažu (naručuje se zasebno za ACC3100DWHA)
–	1	Kratke upute za rukovanje
–	–	Ovisno o modelu: upute za montažu za dodatke

5 Pribor

Proizvod	Br. art.
Pročišćivač zraka	9620005077

Proizvod	Br. art.
LED svjetlo	9620005081
Pojačivač radnih karakteristika	9600050054
Komplet za solarno napajanje	9620005074
Unutrašnji filtar za zrak	9620015799
Vanjski filtar za zrak	9620015800

6 Ciljna skupina



Mehaničku i električnu montažu te postavljanje uređaja smije provoditi samo kvalificirani tehničar s dokazanim vještinama i znanjem vezanim uz konstrukciju i funkcioniranje automobilske opreme i izvođenje instalacija, koji dobro poznaje važeće propise države u kojoj se oprema treba instalirati i/ili koristiti i koji je prošao obuku o sigurnosti koja mu omogućava da prepozna i izbjegne opasnosti koje se pri tome javljaju.

7 Namjena

Sustav za prozračivanje predviđen je za montažu u kamp-kućice, kampere i jahte.

Sustav za prozračivanje **nije** prikladan za:
- kuće
- stanove
- brodove za krstarenje
- građevinske strojeve
- poljoprivredne strojeve
- kamione

Ovaj je proizvod prikladan samo za predviđenu namjenu i primjenu u skladu s ovim uputama.

Ove upute donose informacije neophodne za pravilnu instalaciju i/ili rad proizvoda. Loša instalacija i/ili nepravilan rad ili održavanje rezultirat će nezadovoljavajućom uspješnošću i mogućim kvarom.

Proizvođač ne preuzima nikakvu odgovornost za bilo kakve ozljede ili oštećenja proizvoda koje nastanu kao rezultat:

- nepravilnog sklapanja, montaže ili priključivanja, uključujući i previsok napon
- nepravilnog održavanja ili uporabe nekih drugih rezervnih dijelova osim originalnih rezervnih dijelova koje isporučuje proizvođač
- izmjena na proizvodu bez izričitog dopuštenja proizvođača
- uporabe u svrhe koje nisu opisane u ovim uputama

Dometic pridržava pravo na izmjene izgleda i specifikacija proizvoda.

8 Instalacija



UPOZORENJE! Opasnost od strujnog udara

> Priključak na opskrbu električnom energijom smije izvoditi samo kvalificirani električar koji je pokazao vještinu i znanje u vezi s ugradnjom i radom električne opreme i instalacija te je prošao sigurnosnu obuku kako bi mogao prepoznati i izbjeći opasnosti.

> Odvojite sve izvore napajanja kad radite na sustavu za prozračivanje.

> Pobrinite se za to da se uređaj ne može ponovno povezati.

UPOZORENJE! Opasnost od strujnog udara

> Uređaj se treba montirati sukladno državnim propisima o kabliranju.
> Ako uređaj zamjenjuje prozor ili otvor sa sigurnosnom obaveznom funkcijom prozračivanja, potrebno je dodati dodatni sigurnosni uređaj za prozračivanje (npr. ventilatorsku gljivicu ili slično). Ako postoje dileme, obratite se proizvođaču vozila.

OPREZ! Opasnost od ozljeda

> Nepropisno izvedena montaža sustava za prozračivanje može dovesti do nepopravljive štete na uređaju i ugroziti sigurnost korisnika.
> Prilikom nošenja ili podizanja sustava za prozračivanje uvijek zatražite pomoć još jedne osobe.
> Prije montaže zabilježite lokaciju postojećih kabelskih snopova, žica i drugih komponenata u području montaže, posebice onih koje nisu vidljive tijekom montaže uređaja (prilikom bušenja ili uvrtanja vijaka itd.).
> Priključite i položite kabele tako da se preko njih ne možete spotaknuti ili tako da se ne mogu oštetiti.
> Uvijek nosite zaštitne naočale i rukavice.

POZOR! Opasnost od oštećenja

> Koristite kabelske kanale za polaganje kabela kroz zidove s oštrim rubovima.
> Nemojte polagati labave ili svinute kabele pored električno vodljivih materijala (metal).
> Nemojte vući kabele.
> Obratite pozornost na strukturnu čvrstoću krova vozila. Krov vozila mora moći nositi težinu sustava za prozračivanje bez udubljenja ili deformacija. Ako postoje dileme, obratite se proizvođaču vozila.

Odabir načina ugradnje sustava za prozračivanje

UPUTA

- Odaberite ravno i dovoljno vodoravno područje na sredini vozila.
- Nagib krova na montažnoj površini ne smije premašiti 5°. Moguć je nagib prema dolje u smjeru vožnje do 15°.

> Odaberite način montaže sustava za prozračivanje:

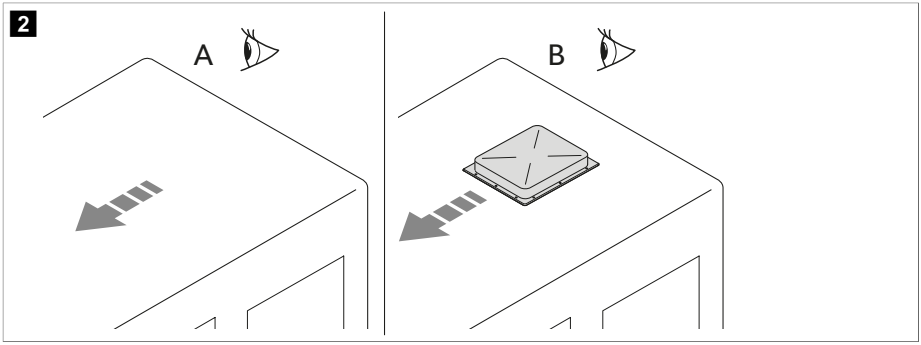

- Napravite novi otvor (**A**). U ovom slučaju otvor se mora ojačati odgovarajućim okvirom.
- Upotrijebite postojeći otvor na vozilu (**B**) kao što je krovni prozor ili zamijenite stari uređaj.

Priprema novog otvora

1. Odaberite područje na sredini krova između dva uzdužna profila.
2. Označite položaj i veličinu otvora.

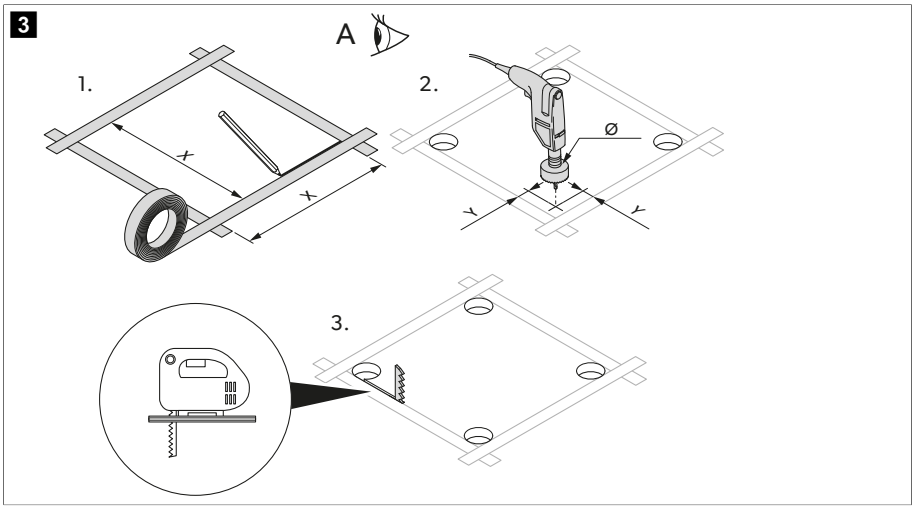

	1. verzija	2. verzija
X	355 mm	400 mm
Y	5 mm	12 mm
Ø	10 mm	24 mm

3. Izbušite rupe u kutovima.

POZOR! Opasnost od oštećenja
Vodite računa o tome da se ne oštete strujni kabeli. Provjerite gdje se nalaze strujni kabeli.

4. Pažljivo izrežite otvor u krovu ubodnom pilom ili sličnim alatom.
5. Provjerite je li potrebno ojačanje krovnog otvora.

UPUTA Kutovi moraju biti međusobno paralelni.

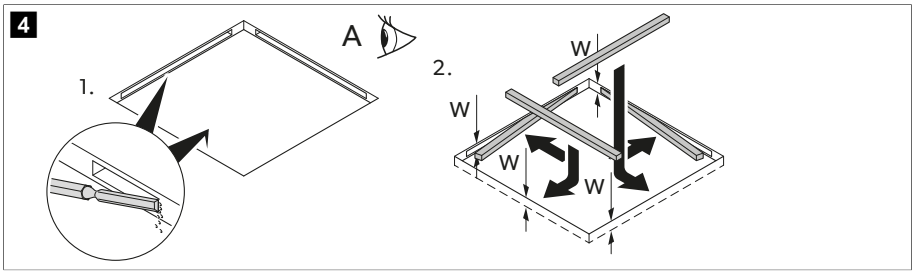

6. Ako je potrebno, uklonite pjenu u skladu sa širinom letvi za ojačanje (ne isporučuju se s proizvodom).
7. Postavite letve za ojačanje.

Montaža na postojeći otvor

1. Uklonite sve vijke i pričvrsne elemente postojećeg prozora ili uređaja na krovu.

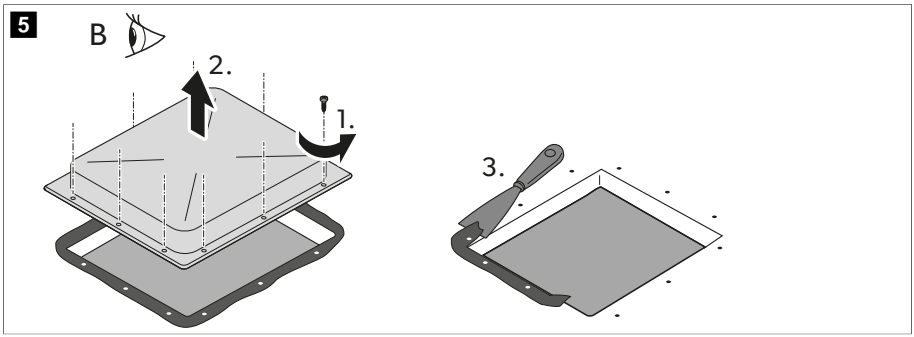

2. Uklonite krovni prozor ili uređaj.
3. Uklonite brtvilo oko otvora pomoću strugala ili sličnog alata.

Montaža dodatne opreme (ovisno o modelu)

POZOR! Opasnost od oštećenja

> Za spajanje električnih priključaka proučite shemu električnih spojeva.
> Pročitajte priručnike za pribor (dodatna oprema).

1. Krovna jedinica
2. Solarni panel (dodatna oprema)
3. Svjetlosna LED vrpca (dodatna oprema)
4. Modul za pročišćavanje zraka (dodatna oprema)
5. Jedinica izmjenjivača topline
6. Pojačivač radnih karakteristika (dodatna oprema)
7. Unutarnji poklopac

Polaganje priključnih kabela

1. Provjerite odgovara li specificirani napon na tipskoj pločici sustava za prozračivanje specificiranom izvoru napajanja. Sustav za prozračivanje mora biti povezan sa strujnim krugom koji može dostaviti potrebnu struju.
2. Montirajte svepolnu sklopku sa širinom otvaranja kontakta od barem 3 mm na strani montaže.
3. Odaberite presjek kabela napajanja sukladno duljini:
   - Duljina < 7,5 m: 1,5 mm²
   - Duljina > 7,5 m: 2,5 mm²
4. Napravite otvor na jednoj strani da biste proveli električni kabel.

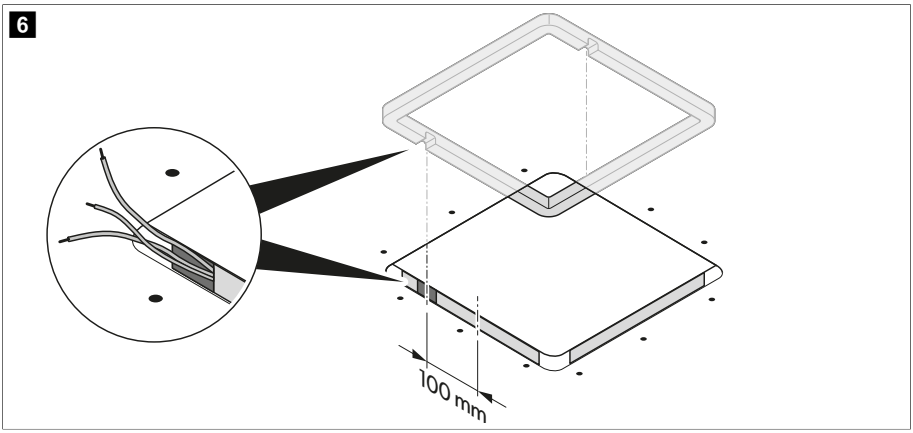

5. Provedite kabel za napajanje kroz otvor u unutrašnjost vozila.

Montiranje krovne jedinice

1. Samo za 1. verziju: uklonite središnji prsten na krovnoj jedinici.

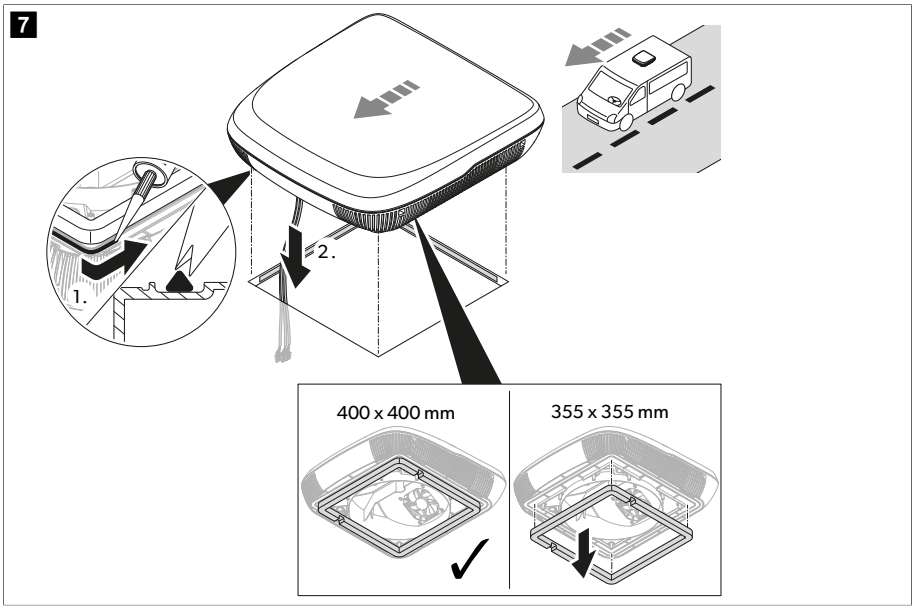

2. Zabrtvite područje oko krovnog okvira fleksibilnom butilnom brtvenom masom koja ne otvrdnjava (npr. SikaLastomer-710, Selleys Butyl Mastic, butilna brtva Bostik ezycaulk ili slični proizvodi). Pridržavajte se uputa proizvođača brtvila.
3. Podignite krovnu jedinicu na krov vozila. Obratite pozornost na smjer vožnje.
4. Postavite krovnu jedinicu na sredinu krova vozila.
5. Uklonite kabelsku spojnicu na krovnoj jedinici i provucite kablove kroz odgovarajući otvor u unutrašnjost vozila.

Montiranje modula za pročišćavanje zraka (dodatna oprema)

1. Pričvrstite modul za pročišćavanje zraka na jedinicu izmjenjivača topline.

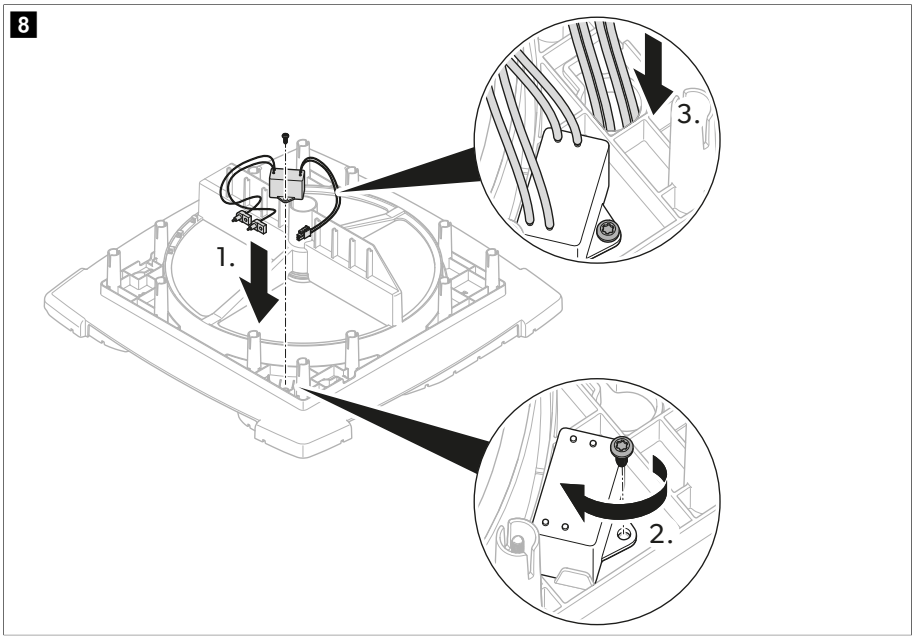

2. Provedite kabel kroz cjevčicu otvora do donje strane jedinice izmjenjivača topline.
3. Montirajte ionizacijsku iglicu.

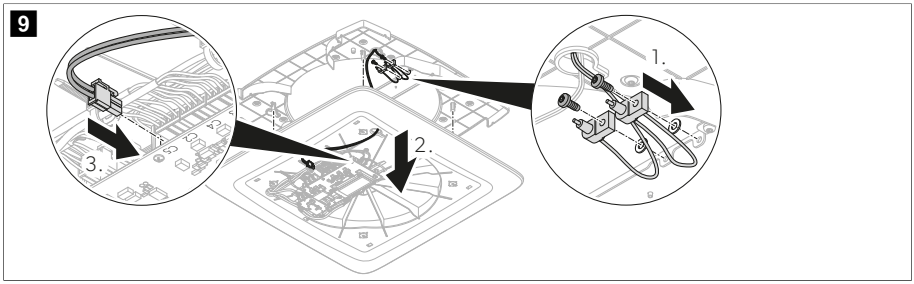

Montiranje jedinice izmjenjivača topline

1. Ovisno o debljini krova, kompletom za popravke odrežite priložene držače razmaka na potrebnu duljinu.

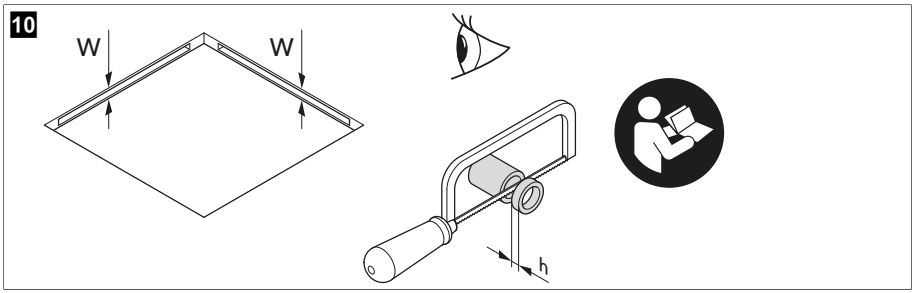

Debljina krova (W)	Potrebna duljina držača razmaka (h)
23 mm	–
24 mm	2 mm
25 mm	
26 mm	4 mm
27 mm	
28 mm	6 mm
29 mm	
30 mm	8 mm
31 mm	
32 mm	10 mm
33 mm	
34 mm	12 mm
35 mm	
36 mm	14 mm
37 mm	
38 mm	16 mm
39 mm	
40 mm	18 mm
41 mm	
42 mm	20 mm
43 mm	
44 mm	22 mm
45 mm	
46 mm	24 mm
47 mm	
48 mm	26 mm

Debljina krova (W)	Potrebna duljina držača razmaka (h)
49 mm	
50 mm	28 mm
51 mm	
52 mm	30 mm
53 mm	
54 mm	32 mm
55 mm	
56 mm	34 mm
57 mm	
58 mm	36 mm
59 mm	
60 mm	38 mm

2. Provedite kablove kroz cjevčicu otvora do jedinice izmjenjivača topline.

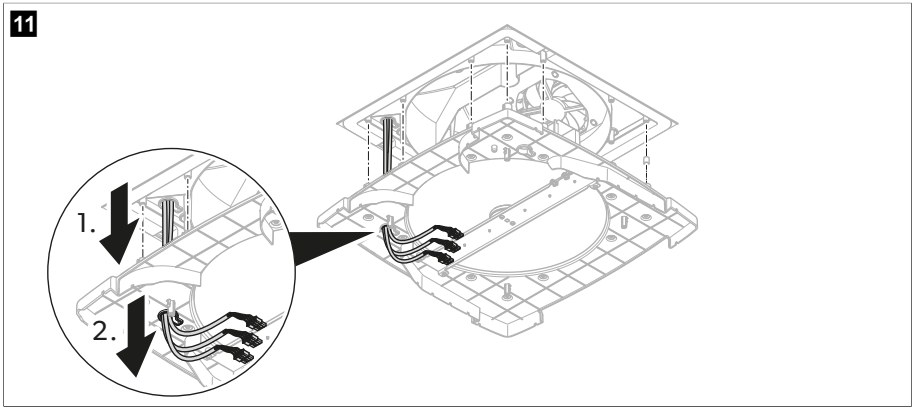

3. Umetnite držače razmaka u rupe za vijke s gornje strane jedinice izmjenjivača topline.

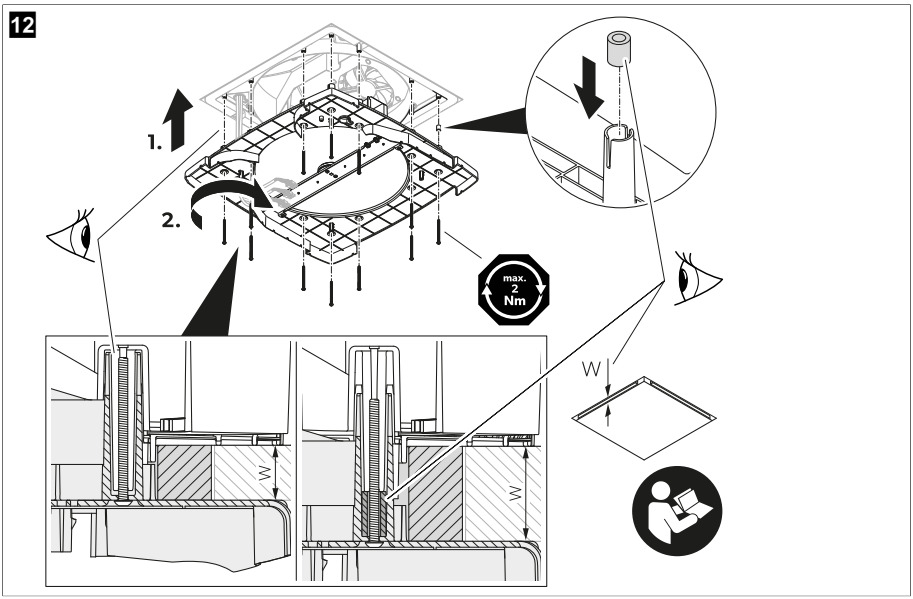

4. **POZOR! Opasnost od oštećenja**
   Provjerite nije li nijedan kabel pritisnut ili uklješten.

   Poravnajte jedinicu izmjenjivača topline s krovnom jedinicom.

5. Pričvrstite jedinicu izmjenjivača topline kroz strop za krovnu jedinicu s pomoću 12 priloženih vijaka koji dolaze uz komplet za popravke. Pritegnite vijke moment ključem i momentom pritezanja od najviše 1,2 Nm.

Montiranje unutarnjeg poklopca

1. Provedite kablove kroz cjevčicu otvora do unutarnjeg poklopca.

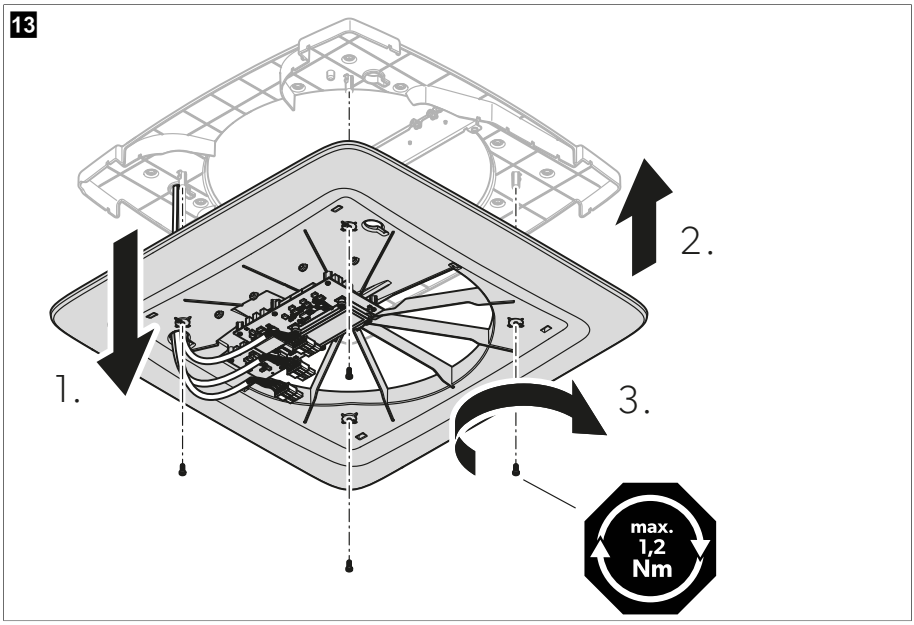

2. **POZOR! Opasnost od oštećenja**
Provjerite nije li nijedan kabel pritisnut ili ukliješten.

Pričvrstite unutarnji poklopac za jedinicu izmjenjivača topline.

3. Pričvrstite unutarnji poklopac za jedinicu izmjenjivača topline s pomoću 4 priložena vijka koji dolaze uz komplet za popravke. Pritegnite vijke moment ključem i momentom pritezanja od najviše 1,2 Nm.

Montiranje svjetlosne LED vrpce (dodatna oprema)

› Pričvrstite svjetlosnu LED vrpcu na unutarnji poklopac.

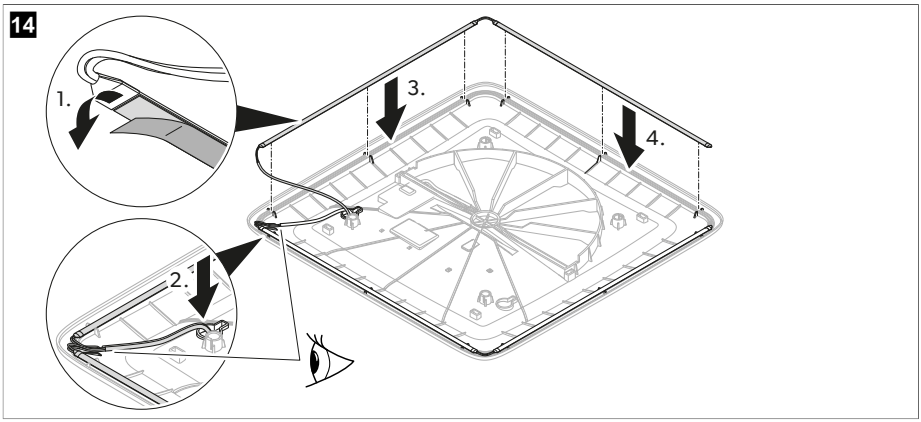

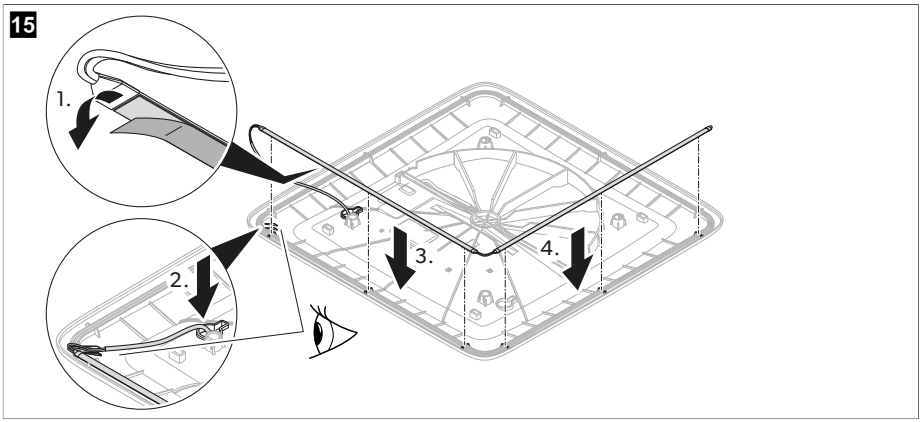

Električni priključak

1. Priključite utikače u utičnice.

16

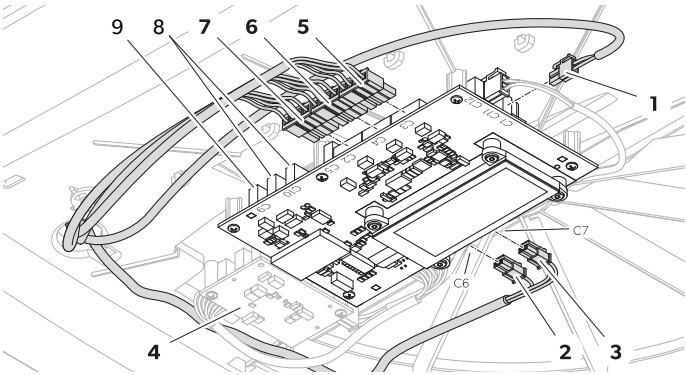

Pozicija	Utičnica	Opis
1	C1	Ulaz za napajanje akumulatora vozila
2	C6	Izlaz za svjetlosnu LED vrpcu (dodatna oprema)
3	C7	Izlaz za svjetlosnu LED vrpcu (dodatna oprema)
4	–	Sekundarna tiskana pločica (dodatna oprema)
5	C3	Izlaz za prvi ventilator
6	C4	Izlaz za drugi ventilator
7	C2	Izlaz za motor
–	C5	Izlaz za modul za pročišćavanje zraka (dodatna oprema)
8	C10	CAN komunikacija (dodatna oprema)
9	C9	LIN komunikacija (dodatna oprema)

2. Pričvrstite kablove kabelskim spojnicama.

17

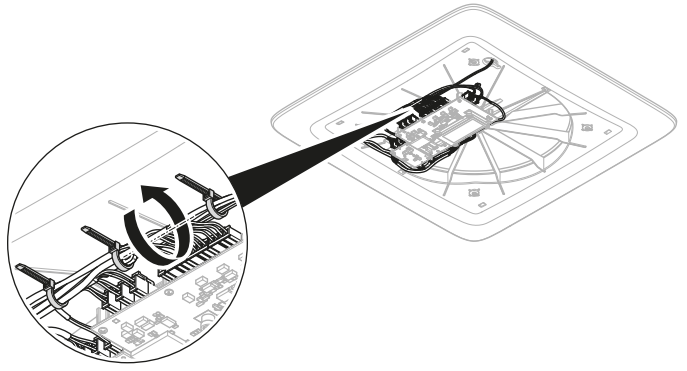

Montiranje središnjeg poklopca jedinice ADB

1. Provjerite jesu li filtri do kraja sjeli na mjesto.

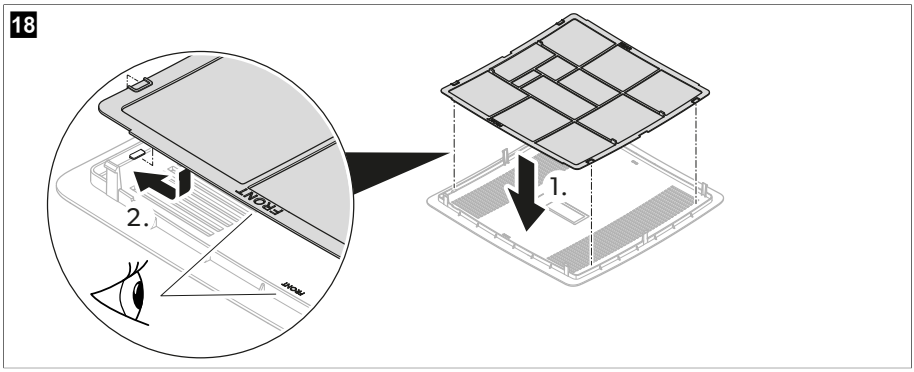

2. Središnji poklopac jedinice ADB pričvrstite na unutrašnji poklopac.

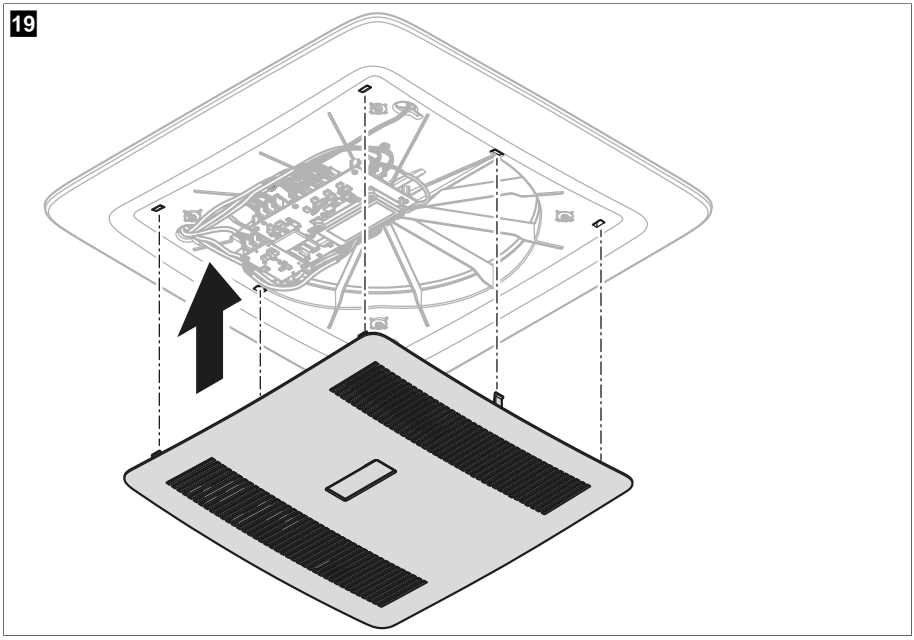

3. Raspitajte se kod svog proizvođača vozila je li nakon montaže sustava za prozračivanje potrebno provesti tehnički pregled i treba li promijeniti visinu unesenu u dokumentima vozila.

v Montaža je sada završena.

4. Priključite uređaj na izvor napajanja i provjerite radi li sustav za prozračivanje.

9 Odlaganje u otpad



Recikliranje proizvoda s baterijama, punjivim baterijama i izvorima svjetla: Uklonite baterije, punjive baterije i izvore svjetla prije recikliranja proizvoda. Vratite neispravne ili potrošene baterije trgovcu na malo od kojeg ste kupili proizvod ili ih odložite u otpad na mjestima za prikupljanje. Nemojte bacati baterije, punjive baterije ili izvore svjetla u miješani kućni otpad. Ako proizvod želite konačno odložiti u otpad, zatražite od svog lokalnog reciklažnog centra ili specijaliziranog trgovca pojedinosti o tomu kako to učiniti u skladu s primjenjivim propisima o odlaganju u otpad. Proizvod se može besplatno odložiti u otpad.



Recikliranje ambalaže: Odložite ambalažu u odgovarajuće kante za reciklažu otpada gdje god je to moguće.

10 Jamstvo

Za potrebe popravaka i obrade jamstva pri slanju uređaja priložite sljedeće dokumente:

- presliku računa s datumom kupnje
- razlog reklamacije ili opis kvara

Obratite pozornost da samostalni ili nestručni popravak može imati negativne posljedice na sigurnost i uzrokovati gubitak jamstva.

11 Tehnički podaci

	ACC3100DWHA	ACC3100DWHWLDA
Ulazni napon	12 V⎓	
Maksimalna ulazna snaga	7,6 W	16,5 W
Maksimalna potrošnja energije	0,18 kWh/24h 15,2 Ah/24 h	0,40 kWh/24h 33 Ah/24 h
Minimalna potrošnja energije	0,06 kWh/24h 4,9 Ah/24 h	
Raspon radne temperature	– 20 °C (– 4 °F) … 70 °C (158 °F)	
Tip zaštite	IPX4	
Vanjski osigurač	3 A	
Otvor za prozračivanje na stropu	150 cm²	
Dimenzije krovne jedinice (šir. X dulj. X vis.)	542,6 × 553 × 127 mm	
Dimenzije jedinice za raspodjelu zraka (šir. X dulj. X vis.)	517,6 × 517,6 × 46 mm	
Debljina krova	23 … 60 mm	
Razina vanjske buke	43 dB(A)	
Razina unutarnje buke	52 dB(A)	
Razina unutarnje buke (tihi način rada)	35 dB(A)	
Frekvencija	2,4 GHz	

	ACC3100DWHA	ACC3100DWHWLDA
Maksimalna snaga radijske frekvencije	19,14 dBm	
Ventilacija	30 … 50 m³/h	
Učinkovitost povrata topline	72 … 87 %	
Težina	7 kg	7,14 kg
Karakteristike	**Moguća dodatna oprema:** • svjetlosna LED vrpca • modul za pročišćavanje zraka • Pojačivač radnih karakteristika • solarni panel	**Isporučena oprema:** • svjetlosna LED vrpca • modul za pročišćavanje zraka • Komplet za montažu **Moguća dodatna oprema:** • Pojačivač radnih karakteristika • solarni panel
Odobrenja		

Türkçe

1 Önemli notlar....305
2 Sembollerin açıklanması....305
3 Güvenlik uyarıları....305
4 Teslimat kapsamı....307
5 Aksesuar....307
6 Hedef grup....308
7 Amacına Uygun Kullanım....308
8 Montaj....308
9 Atık İmhası....322
10 Garanti....322
11 Teknik Bilgiler....322

1 Önemli notlar

Bu ürünü doğru monte ettiğinizden ve ürünün daima kullanıma hazır olduğundan emin olmak için, lütfen tüm talimatları ve bu ürün kılavuzunda verilen kılavuzları ve uyarıları dikkatlice okuyunuz. Bu talimatlar bu ürün ile birlikte SAKLANMALIDIR.

Bu ürünü kullandığınızda tüm talimatları, kılavuzları ve uyarıları dikkatlice okuduğunuzu ve anladığınızı ve hükümlere ve koşullara bu sözleşmede yer alıyormuş gibi uyacağınıza onay verirsiniz. Bu ürünü sadece amacına ve uygulamaya uygun ve talimatlara, kılavuzlara ve uyarılara uygun bu ürün kılavuzu ile geçerli yasalara ve yönetmeliklere uygun olarak kullanacağınızı kabul ediyorsunuz. Talimatların ve uyarıların burada verildiği gibi okunmaması veya bunlara uyulmaması sonucu kendiniz ve diğer insanlar yaralanabilir veya ürününüz veya yakınında bulunan diğer mallar hasar görebilir. Talimatlar, kılavuzlar ve uyarılar da dahil, bu ürün kılavuzu ve buna ait olan dokümanlarda değişiklikler ve güncellemeler yapılabilir. Güncel ürün bilgileri için lütfen documents.dometic.com adresini ziyaret edin.

2 Sembollerin açıklanması

Bir sinyal sözcüğü, güvenlik ve maddi hasar mesajlarını tanımlar ve ayrıca tehlikenin ciddiyet derecesini veya seviyesini gösterir.

UYARI!
Önlenmediğinde, can kaybı veya ağır bir yaralanmaya neden olabilecek tehlikeli bir durumu gösterir.

DİKKAT!
Önlenmediğinde, hafif veya orta derecede bir yaralanmaya neden olabilecek tehlikeli bir durumu gösterir.

İKAZ!
Önlenmediğinde, maddi hasara neden olabilecek bir durumu gösterir.

NOT Ürünün kullanılması ile ilgili ek bilgiler.

3 Güvenlik uyarıları

UYARI! Bu uyarılara uyulmaması can kaybı veya ağır yaralanmaya sebep olabilir.

> Cihazın onarımı, yalnızca ilgili riskleri ve düzenlemeleri bilen kalifiye personel tarafından gerçekleştirilmelidir. Yanlış onarımlar ciddi tehlikelere neden olabilir. Onarım hizmeti ile ilgili olarak lütfen ülkenizdeki servis merkeziyle iletişime geçin (bkz. dometic.com/dealer).

- Cihaz, ulusal elektrik ve mekanik montaj yönetmeliklerine uygun olarak monte edilmelidir.
- **Elektronik aletler çocuk oyuncağı değildir!** Elektrikli cihazları çocukların veya sıhhati yerinde olmayan kişilerin erişemeyeceği bir yerde saklayın. Elektrikli cihazları gözetimsiz olarak kullanmalarına izin vermeyin.
- Fiziksel, duyusal veya zihinsel becerileri veya deneyimsizlikleri ya da bilgi eksikliklerinden dolayı bu cihazı güvenli olarak kullanabilecek durumda olmayanlar bu cihazı sadece sorumlu bir kişinin gözetimi altında kullanmalıdır.
- Yangın durumunda cihazın üst kapağını **açmayın**. Bunun yerine onaylı yangın söndürücüler kullanın. Söndürmek için su kullanmayın.
- Cihaz, sürekli çalışan açık alevlerin (örneğin çalışan gazlı bir cihaz) ve ateşleme kaynaklarının (örneğin çalışan bir elektrikli ısıtıcı) olmadığı bir odada saklanmalıdır.
- Cihaz yatay olarak kuru, havalandırılan ve üstü kapalı bir yerde saklanmalıdır.
- Cihazı delmeyin veya yakmayın.



DİKKAT! Bu ikazlara uyulmaması hafif veya orta derecede yaralanmaya sebep olabilir.

- Cihazı yalnızca muhafazanın ve kabloların hasar görmediğinden eminseniz çalıştırın.
- Cihazı yanıcı sıvıların yakınında veya kapalı odalarda kullanmayın.
- Hava çıkışının yakınına hiçbir yanıcı maddenin konmadığından veya depolanmadığından emin olun. En az 10 cm mesafe bırakılmalıdır.
- Hava çıkışlarına elinizi veya cihazın içine herhangi bir yabancı cisim sokmayın.
- Daima koruyucu gözlük ve eldiven kullanın.



İKAZ! Hasar tehlikesi

- Cihaz, mekanik hasar önlenecek şekilde saklanmalıdır.
- Montajdan önce, cihazın montajından dolayı herhangi bir araç bileşeninin (lamba, dolap, kapı gibi) zarar görüp görmeyeceğini kontrol edin. Araç üreticisi, yapıyı zayıflatmadan veya güç kablolarının kesilme riski olmaksızın, cihazın montajı için gerekli açıklığın oluşturulabileceği yerleri zaten belirlemiş olabilir.
- Montajdan önce, araç konstrüksiyonunun araç hareket halindeyken havalandırma sisteminin statik ağırlığına ve yüküne uygun olup olmadığını araç üreticisinden öğrenin.
- Havalandırma sistemini monte ederken oluşturulan tüm açıklıkları gerekli sızdırmazlığı sağlayacak şekilde kapatın.
- Montaj için, araç tavanının ortasında iki uzunlamasına profil arasında düz ve yeterli bir yüzey seçin.
- Araç içinde hava dağıtım kutusunun (ADB) takılmasını veya hava çıkışlarından taze hava çıkışını engelleyebilecek herhangi bir nesne bulunmadığından emin olun.
- Cihazda herhangi bir değişiklik veya dönüştürme yapmayın.
- Cihaz takılıyken asla otomatik araç yıkama sistemlerini kullanmayın.

4 Teslimat kapsamı

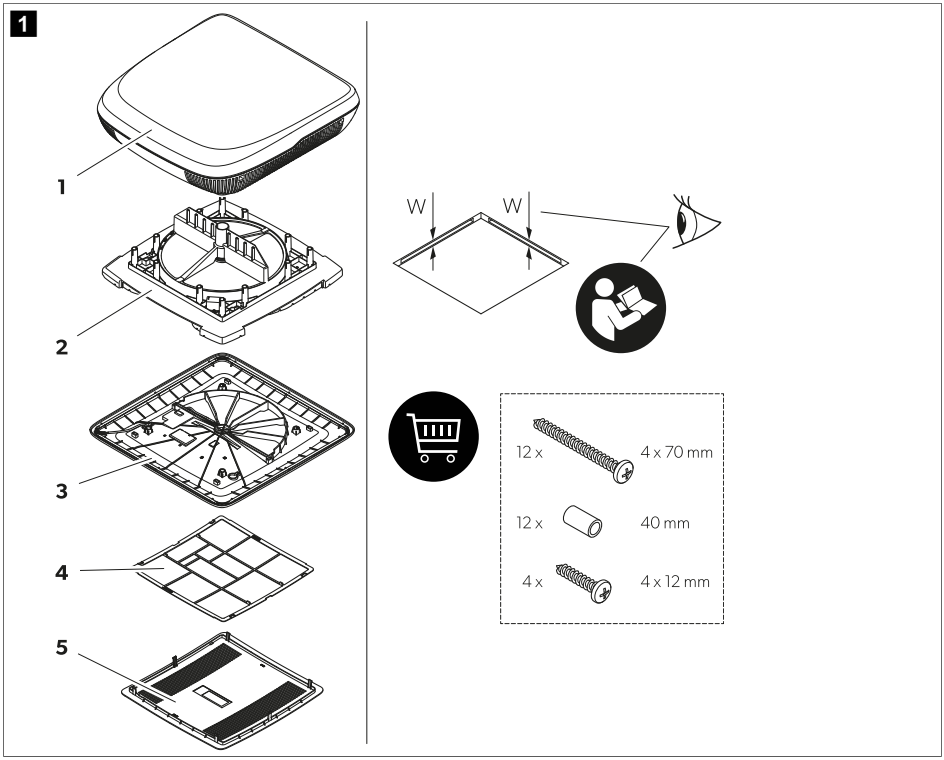

Parça	Miktar	Adı
1	1	Merkez çerçeveli tavan üstü ünite (yalnızca tavan açıklıkları 400 × 400 mm için)
2	1	Isı eşanjör ünitesi
3	1	İç kapak
4	1	Hava filtresi
5	1	Merkez kapak
–	1	Montaj kiti (ACC3100DWHA için ayrıca sipariş edilmelidir)
–	1	Kısa kullanım kılavuzu
–	–	Modele bağlı olarak: Aksesuarlar için montaj kılavuzları

5 Aksesuar

Ürün	Parça no.
Hava temizleyici	9620005077

Ürün	Parça no.
LED ışık	9620005081
Performans yükseltici	9600050054
Güneş kiti	9620005074
İç hava filtresi	9620015799
Dış hava filtresi	9620015800

6 Hedef grup



Cihazın mekanik ve elektrik montajı ve kurulumu, otomotiv ve ev tipi ekipmanlarının yapısı, çalıştırılması ve kurulumu konusunda bilgi ve beceriye sahip, ekipmanın montajının yapılacağı ve/veya kullanılacağı ülkenin geçerli düzenlemelerine aşina olan, ilgili tehlikeleri belirlemek ve bunlardan kaçınmak için güvenlik eğitimi almış kalifiye bir teknisyen tarafından yapılmalıdır.

7 Amacına Uygun Kullanım

Havalandırma sisteminin motorlu karavanlara, karavanlara ve teknelere kurulması amaçlanmıştır.

Havalandırma sistemi şunlar için uygun **değildir**:

- Evler
- Apartman daireleri
- Yolcu gemisi
- İnşaat makineleri
- Tarım makineleri
- Kamyonlar

Bu ürün sadece amacına uygun ve bu talimata göre kullanılmalıdır.

Bu kılavuzda ürünün doğru olarak monte edilmesi ve/veya kullanılması için gerekli bilgiler verilmektedir. Doğru yapılmayan montaj ve/veya yanlış işletim ya da bakım, performansın yetersiz olmasına ve olası bir arızaya neden olabilir.

Üretici, aşağıdaki durumların neden olduğu yaralanmalardan veya ürün hasarlarından sorumlu değildir:

- Aşırı voltaj da dahil olmak üzere hatalı kurulum, montaj veya bağlantı
- Yanlış bakım veya üretici tarafından sağlanan orijinal yedek parçalardan başka yedek parçalar kullanılması
- Üreticisinden açıkça izin almadan cihazda değişiklikler yapılması
- Bu kılavuzda tanımlananların dışında bir amaçlar için kullanıldığında

Dometic ürünün görünümünde ve ürün özelliklerinde değişiklik yapma hakkını saklı tutar.

8 Montaj



UYARI! Elektrik çarpması tehlikesi

> Elektrik bağlantısı, elektrikli ekipman ve tesisatların yapımı ve işletimi ile ilgili beceri ve bilgi sahibi olan, ilgili tehlikeleri belirlemek ve önlemek için güvenlik eğitimi almış kalifiye bir elektrikçi tarafından bağlanmalıdır.

> Havalandırma sistemi üzerinde çalışırken tüm güç kaynaklarının bağlantısını kesin.

> Cihazın yeniden bağlanamayacağından emin olun.

UYARI! Elektrik çarpması tehlikesi

> Cihaz, ulusal kablo tesisatı düzenlemelerine uygun olarak monte edilmelidir.
> Cihaz, güvenlikle ilgili zorunlu bir havalandırma fonksiyonuna sahip bir pencere veya servis kapağı yerine takıldığında, ek bir güvenlik havalandırma cihazının (örn. bir mantar fan veya benzeri) eklenmesi gerekir. Şüphe durumunda araç üreticisine danışın.

DİKKAT! Yaralanma riski

> Havalandırma sisteminin yanlış montajı, cihazda onarılamaz hasarlara neden olabilir ve kullanıcının güvenliğini riske atabilir.
> Havalandırma sistemini taşımanıza veya kaldırmanıza her zaman birinin yardım etmesini sağlayın.
> Montajdan önce, kurulum alanındaki mevcut kablo demetlerinin, tellerin ve diğer bileşenlerin ve özellikle cihazın montajı sırasında (delme veya vidalama vb. sırasında) görünmeyenlerin konumunu kontrol edin.
> Kabloları ayak takılmayacak veya hasar görmeyecek şekilde döşeyin ve sabitleyin.
> Daima koruyucu gözlük ve eldiven kullanın.

İKAZ! Hasar tehlikesi

> Kabloları keskin kenarlı duvarlardan geçirmek için kablo kanalları kullanın.
> Elektriksel olarak iletken malzemelerin (metal) yanına gevşek veya bükülmüş kablolar döşemeyin.
> Kabloları asılarak çekmeyin.
> Araç tavanının yapısal sağlamlığını inceleyin. Aracın tavanı, havalandırma sistemini çökmeden ve deforme olmadan taşıyabilmelidir. Şüphe durumunda araç üreticisine danışın.

Havalandırma sistemi için montaj yöntemini seçme

NOT

- Aracın ortasında düz ve yeterli eğimde bir alan seçin.
- Montajın yapılacağı tavan yüzeyinin eğimi 5°'yi geçmemelidir. Sürüş yönünde 15°'ye kadar aşağı doğru eğim mümkündür.

> Havalandırma sistemi için montaj yöntemini seçin:

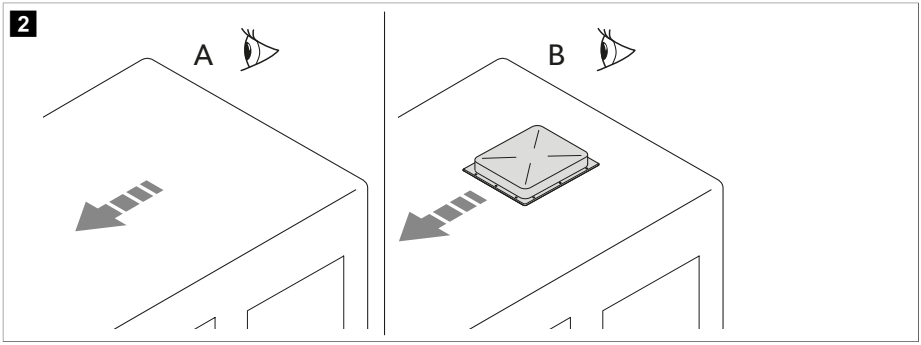

- Yeni bir açıklık oluşturmak (**A**). Bu durumda açıklık uygun bir çerçeve ile güçlendirilmelidir.
- Tavan kapağı veya eski bir tavan klimasının değiştirilmesi gibi araçta (**B**) mevcut bir açıklığı kullanmak.

Yeni bir açıklık oluşturmak

1. Tavanın ortasında, iki uzunlamasına destek arasında bir alan seçin.
2. Açıklığın konumunu ve boyutunu işaretleyin.

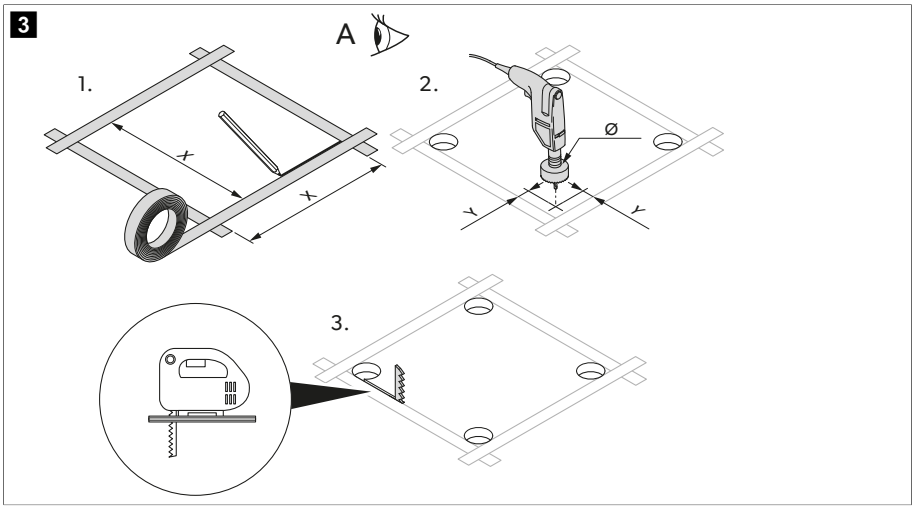

	Versiyon 1	Versiyon 2
X	355 mm	400 mm
Y	5 mm	12 mm
Ø	10 mm	24 mm

3. Köşeleri delin.

İKAZ! Hasar tehlikesi
Hiçbir elektrik güç kablosunun hasar görmediğinden emin olun. Elektrik kablolarının nereden geçtiğini kontrol edin.

4. Tilki kuyruğu testere ya da benzeri bir alet kullanarak tavandaki açıklığı dikkatlice kesin.
5. Tavan açıklığının takviyeye ihtiyacı olup olmadığını kontrol edin.

NOT Kenarlar birbirine paralel olmalıdır.

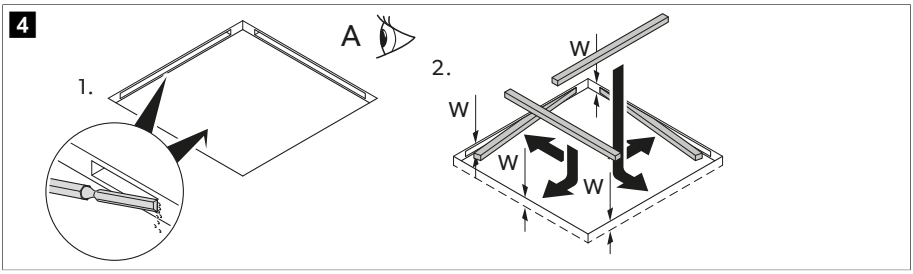

6. Gerekiyorsa, takviye raylarınızın (teslimat kapsamına dahil değildir) genişliğine göre köpüğü çıkarın.
7. Takviye raylarını monte edin.

Mevcut bir açıklığa montaj

1. Mevcut tavan kapağının veya cihazın tüm vidalarını ve bağlantı parçalarını çıkarın.

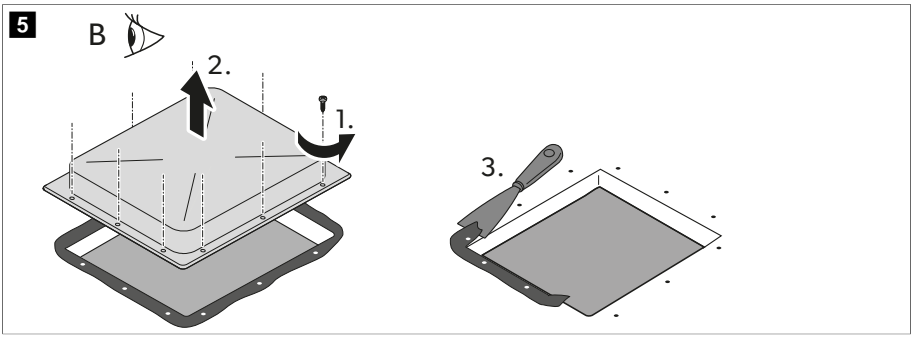

2. Tavan kapağını veya cihazı çıkarın.
3. Bir spatula veya benzeri bir alet kullanarak açıklığın etrafındaki sızdırmazlık malzemesini çıkarın.

İsteğe bağlı aksesuarların montajı (modele bağlı olarak)

İKAZ! Hasar tehlikesi

> Elektrik bağlantılarını yapmadan önce doğru montaj sırasına uyun.
> Aksesuarların (isteğe bağlı) montaj kılavuzlarını dikkate alın.

1. Tavan üst ünitesi
2. Güneş paneli (isteğe bağlı)
3. Şerit LED ışık (isteğe bağlı)
4. Hava temizleme modülü (isteğe bağlı)
5. Isı eşanjör ünitesi
6. Performans yükseltici (isteğe bağlı)
7. İç kapak

Bağlantı kablolarının döşenmesi

1. Havalandırma ünitesinin cihaz bilgi etiketinde belirtilen voltaj değerinin güç kaynağının voltaj değeri ile aynı olmasına dikkat edin. Havalandırma sistemi, gerekli akımı sağlayabilen bir elektrik devresine bağlanmalıdır.
2. Montaj tarafına kontak açıklığı en az 3 mm olan çok kutuplu bir şalter takın.
3. Mevcut uzunluğa karşılık gelen güç kaynağı kablo kesitini seçin:
   - Uzunluk < 7,5 m: 1,5 mm²
   - Uzunluk > 7,5 m: 2,5 mm²
4. Güç kablosunu geçirmek için bir tarafta bir açıklık açın.

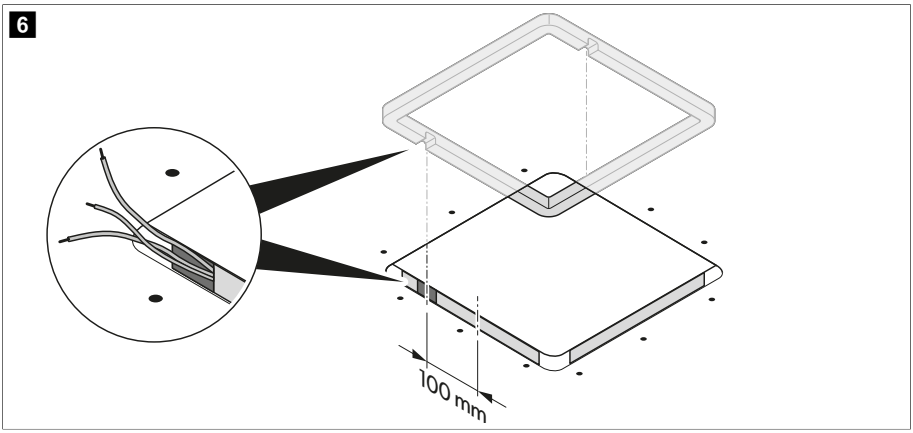

5. Güç kablosunu açıklıktan aracın içine doğru geçirin.

Tavan üst ünitesinin montajı

1. Yalnızca versiyon 1 için: Tavan üstü ünitedeki merkez çerçeveyi sökün.

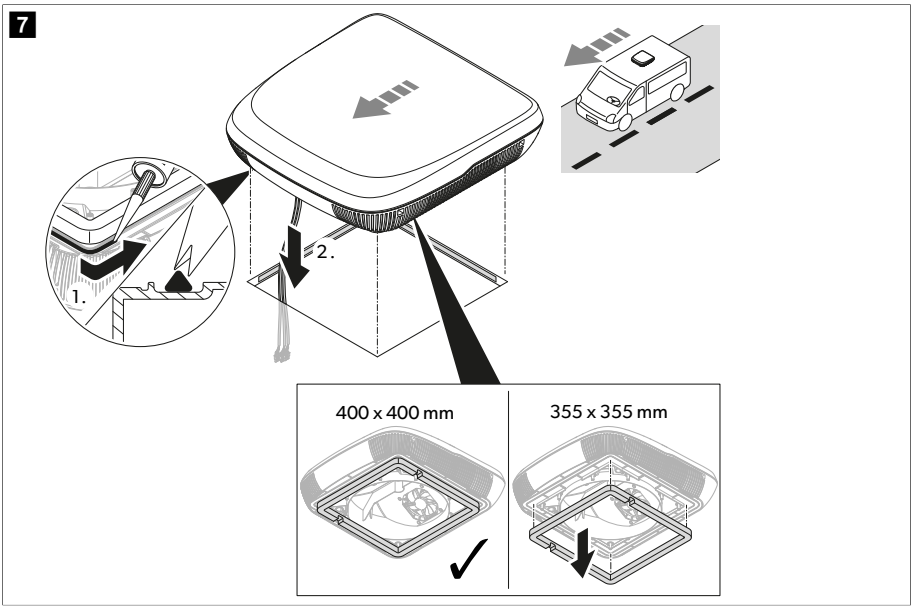

2. Tavan çerçevesinin etrafını esnek, sertleşmeyen bütil sızdırmazlık maddesi (örn. SikaLastomer-710, Selleys Butyl Mastic, Bostik ezycaulk bütil mastik veya benzer ürünler) ile yalıtın. Sızdırmazlık maddesi üreticisinin talimatlarına uyun.
3. Tavan üst ünitesini kaldırın ve aracın tavanına koyun. Sürüş yönüne dikkat edin.
4. Tavan üstü üniteyi aracın tavanının ortasına yerleştirin.
5. Tavan üstü ünitedeki kablo bağını sökün ve kabloları ilgili açıklıktan aracın içine geçirin.

Hava temizleme modülünün (isteğe bağlı) montajı

1. Hava temizleme modülünü ısı eşanjör ünitesine sabitleyin.

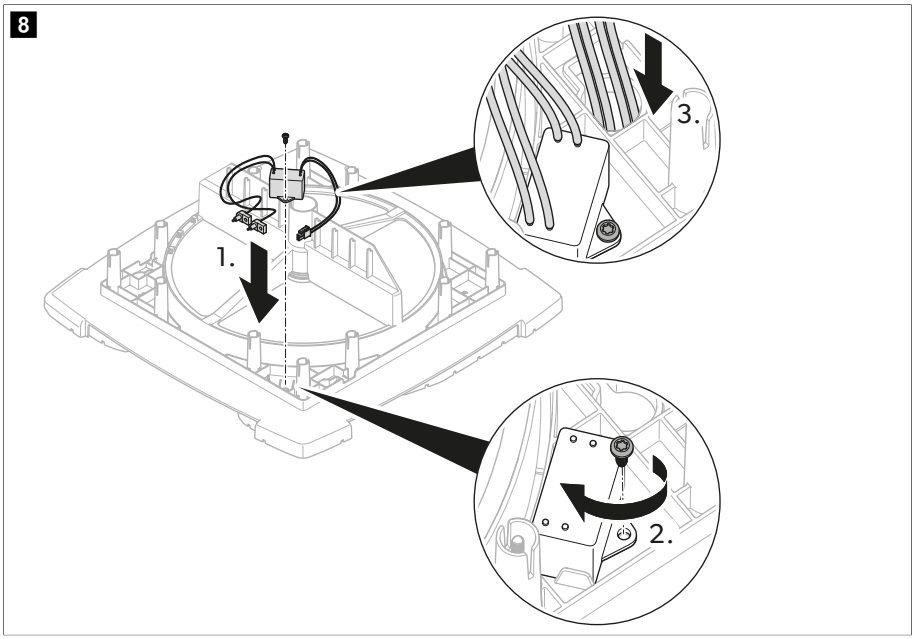

2. Kabloyu, anahtar deliği açıklığından ısı eşanjör ünitesinin alt tarafına geçirin.
3. İyonizasyon iğnesini monte edin.

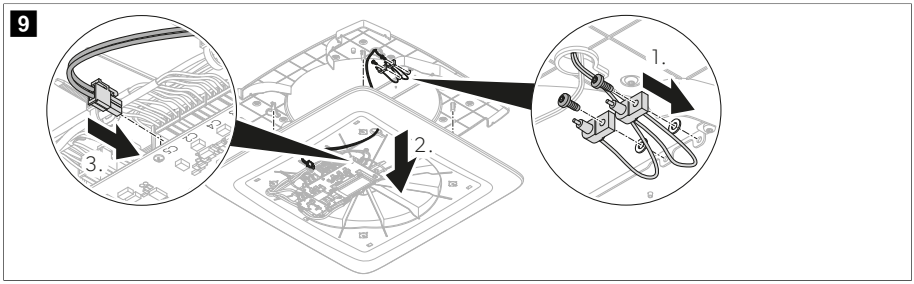

Isı eşanjör ünitesinin montajı

1. Tavan kalınlığına bağlı olarak, sabitleme kitiyle birlikte verilen ara parçaları gerekli uzunlukta kesin.

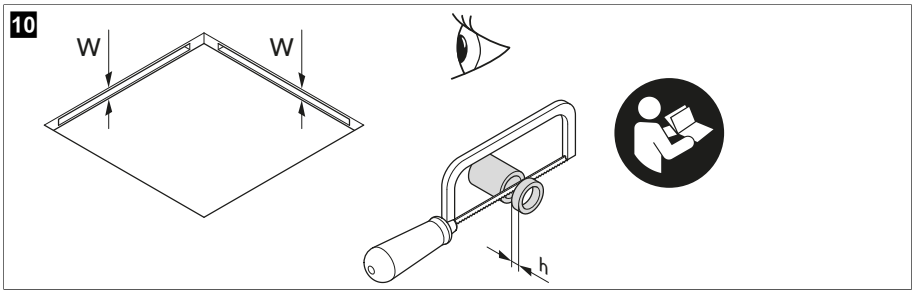

Tavan kalınlığı (W)	Gerekli ara parça uzunluğu (h)
23 mm	–
24 mm	2 mm
25 mm	
26 mm	4 mm
27 mm	
28 mm	6 mm
29 mm	
30 mm	8 mm
31 mm	
32 mm	10 mm
33 mm	
34 mm	12 mm
35 mm	
36 mm	14 mm
37 mm	
38 mm	16 mm
39 mm	
40 mm	18 mm
41 mm	
42 mm	20 mm
43 mm	
44 mm	22 mm
45 mm	
46 mm	24 mm
47 mm	
48 mm	26 mm

Tavan kalınlığı (W)	Gerekli ara parça uzunluğu (h)
49 mm	
50 mm	28 mm
51 mm	
52 mm	30 mm
53 mm	
54 mm	32 mm
55 mm	
56 mm	34 mm
57 mm	
58 mm	36 mm
59 mm	
60 mm	38 mm

2. Kabloları ısı eşanjör ünitesinin anahtar deliği açıklığından geçirin.

11

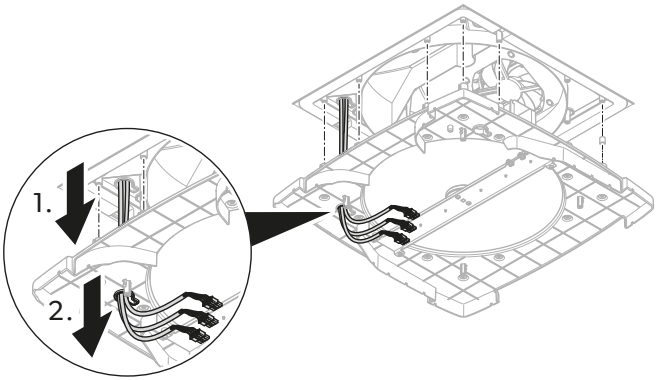

3. Ara parçaları ısı eşanjör ünitesinin üst tarafındaki vida deliklerine yerleştirin.

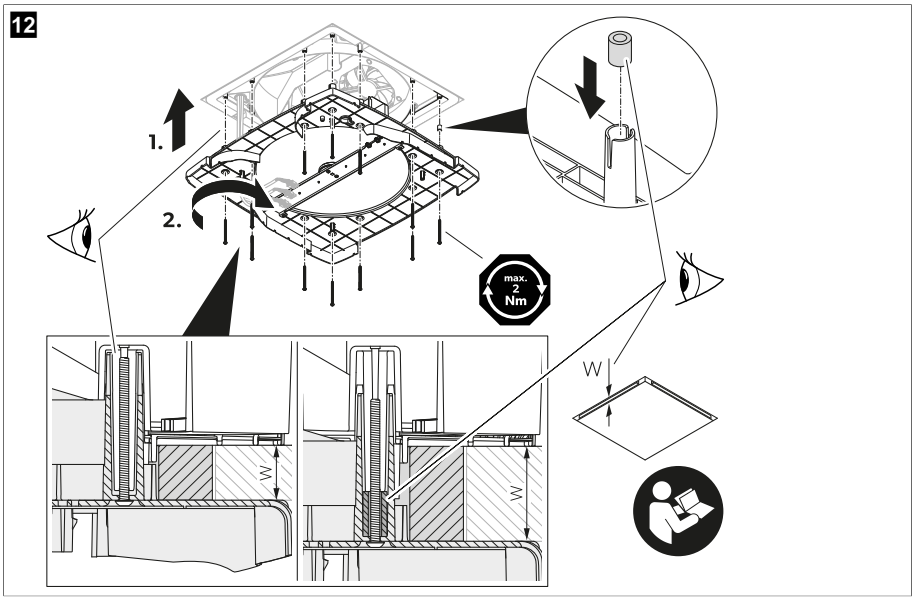

4. **İKAZ! Hasar tehlikesi**
Hiçbir kabloya baskı uygulanmadığından ve kabloların sıkışmadığından emin olun.

Isı eşanjör ünitesini tavan üstü üniteye hizalayın.

5. Sabitleme kitiyle birlikte verilen 12 cıvatayı kullanarak ısı eşanjör ünitesini tavan üstü üniteye sabitleyin. Vidaları, bir tork anahtarı ve maks. 1,2 Nm sıkma torku ile sıkın.

İç kapağın montajı

1. Kabloları, iç kapağın anahtar deliği açıklığından geçirin.

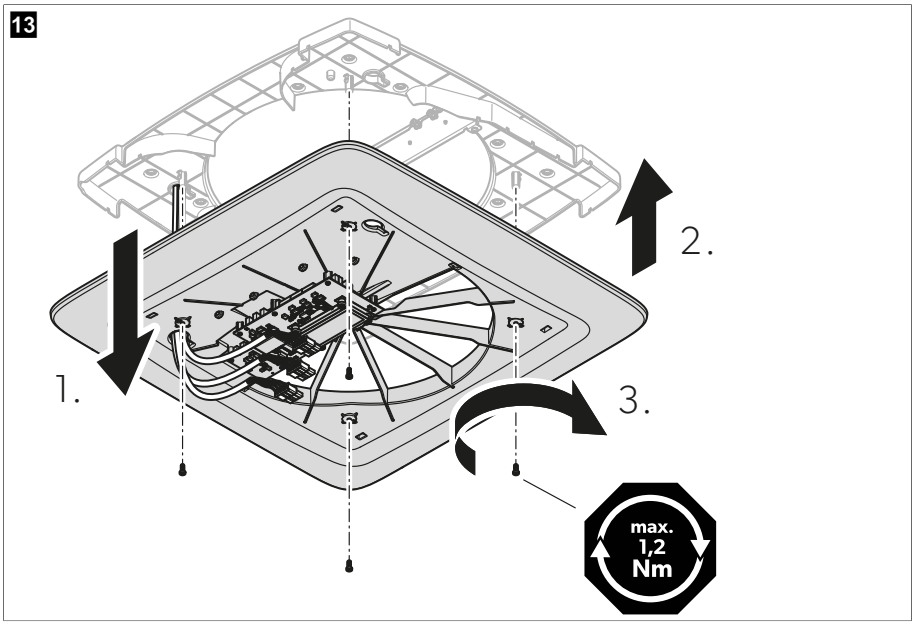

2. **İKAZ! Hasar tehlikesi**
Hiçbir kabloya baskı uygulanmadığından ve kabloların sıkışmadığından emin olun.

İç kapağı ısı eşanjör ünitesine takın.

3. Sabitleme kiti ile birlikte verilen 4 cıvata ile iç kapağı ısı eşanjör ünitesine sabitleyin. Vidaları, bir tork anahtarı ve maks. 1,2 Nm sıkma torku ile sıkın.

Şerit LED ışık (isteğe bağlı) montajı

› Şerit LED ışığı iç kapağa sabitleyin.

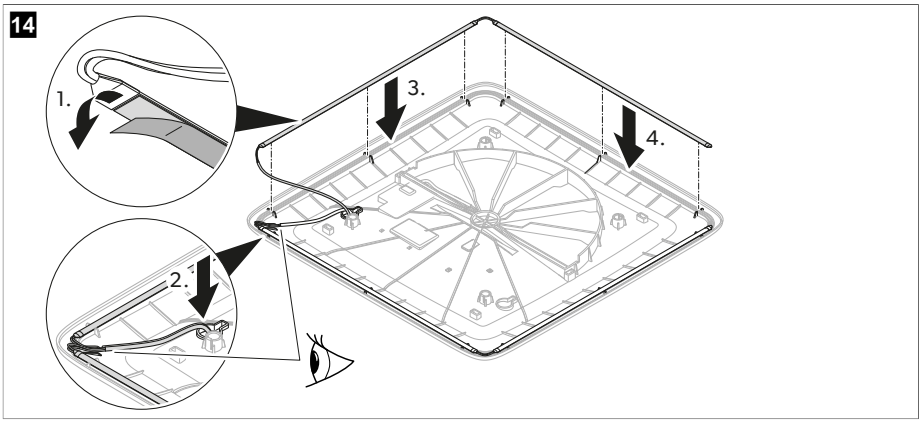

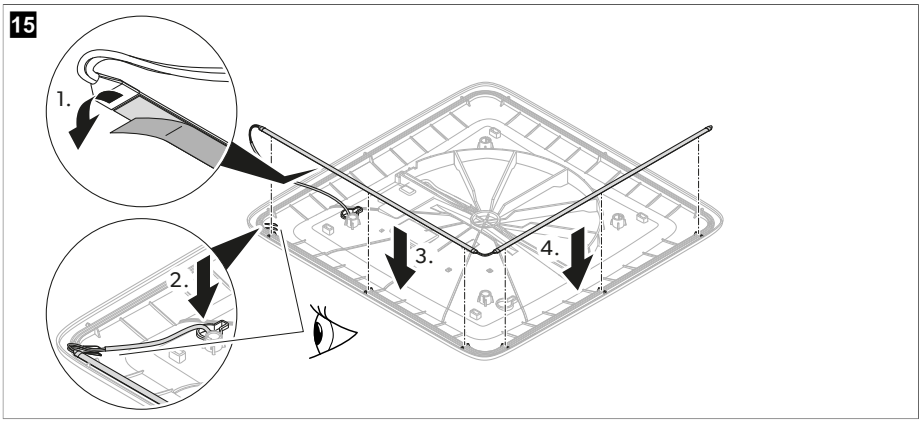

Elektrik bağlantısı

1. Fişleri soketlere takın.

16

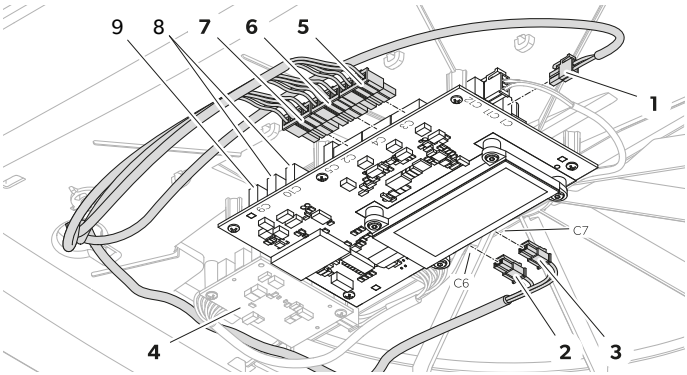

Parça	Soket	Adı
1	C1	Araç aküsünden sağlanan güç kaynağı girişi
2	C6	Şerit LED ışık çıkışı (isteğe bağlı)
3	C7	Şerit LED ışık çıkışı (isteğe bağlı)
4	–	İkincil PCB (isteğe bağlı)
5	C3	Fan 1 çıkışı
6	C4	Fan 2 çıkışı
7	C2	Motor çıkışı
–	C5	Hava temizleme modülü (isteğe bağlı) çıkışı
8	C10	CAN haberleşme (isteğe bağlı)
9	C9	LIN haberleşme (isteğe bağlı)

2. Kabloları, kablo bağlarıyla sabitleyerek güvenceye alın.

17

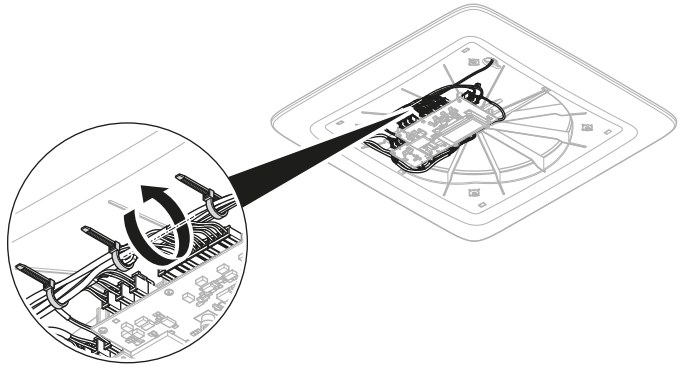

ADB merkez kapağının montajı

1. Filtrelerin tam olarak içeriye oturduğunu kontrol edin.

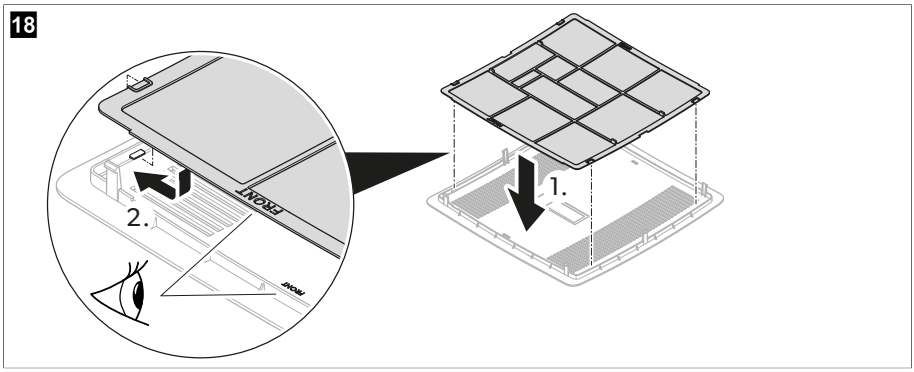

2. ADB merkez kapağını iç kapağa klipsler yardımıyla sabitleyin.

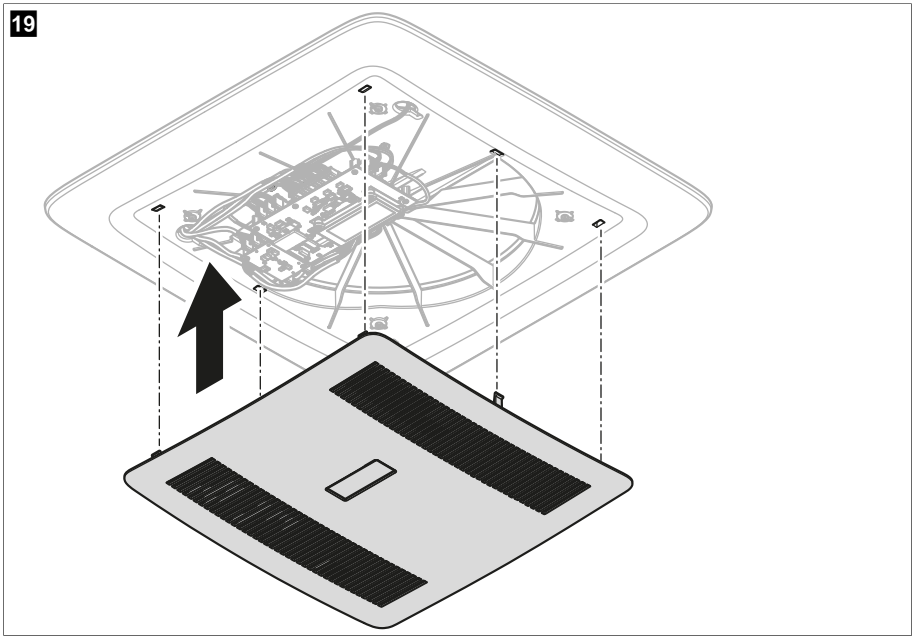

3. Havalandırma sisteminin montajından sonra teknik bir inceleme gerekip gerekmediğini ve araç belgelerinde yazılı araç yüksekliğinin değiştirilmesinin gerekip gerekmediğini araç üreticisine sorun.

v Montaj artık tamamlandı.

4. Güç kaynağına bağlayın ve havalandırma sisteminin çalışıp çalışmadığını test edin.

9 Atık İmhası



Piller, şarj edilebilir piller ve ışık kaynakları içeren ürünlerin geri dönüşümü: Ürünü geri dönüşüme vermeden önce pilleri, bataryaları ve ışık kaynaklarını çıkarın. Bozuk akülerinizi veya bitmiş pilleri satın aldığınız yere veya bir toplama yerine veriniz. Pilleri, bataryaları ve ışık kaynaklarını genel evsel çöpe atmayın. Bu ürünü nihai olarak imha etmek istiyorsanız, bu işlemin geçerli imha yönetmeliklerine göre nasıl yapılacağı hakkında ayrıntılı bilgi için yerel geri dönüşüm merkezine veya uzman satıcınıza danışın. Ürün ücretsiz olarak imha edilebilir.



Ambalaj malzemesi geri dönüşümü: Ambalaj malzemesini mümkünse ilgili geri dönüşüm atık sistemine kazandırın.

10 Garanti

Onarım ve garanti işlemleri için, cihazı aşağıdaki dokümanlarla birlikte gönderin:

- Satın alma tarihini içeren faturanın bir kopyası
- Talebinizin nedeni veya hatanın açıklanması

Kendi kendine onarımın veya profesyonel olmayan onarımın güvenlikle ilgili sonuçları olabileceğini ve garantiyi geçersiz kılabileceğini unutmayın.

11 Teknik Bilgiler

	ACC3100DWHA	ACC3100DWHWLDA
Giriş gerilimi	12 V⎓	
Maksimum güç girişi	7,6 W	16,5 W
Maksimum güç tüketimi	0,18 kWh/24h 15,2 Ah/24 h	0,40 kWh/24h 33 Ah/24 h
Maksimum güç tüketimi	0,06 kWh/24h 4,9 Ah/24 h	
İşletme sıcaklığı aralığı	– 20 °C (– 4 °F) … 70 °C (158 °F)	
Koruma sınıfı	IPX4	
Harici sigorta	3 A	
Tavan havalandırma açıklığı	150 cm²	
Tavan üstü ünite boyutu (G x U x Y)	542,6 × 553 × 127 mm	
Hava dağıtım ünitesi boyutu (G x U x Y)	517,6 × 517,6 × 46 mm	
Tavan kalınlığı	23 … 60 mm	
Dış gürültü seviyesi	43 dB(A)	
İç gürültü seviyesi	52 dB(A)	
İç gürültü seviyesi (uyku modu)	35 dB(A)	
Frekans	2,4 GHz	
Maksimum telsiz frekansı gücü	19,14 dBm	

	ACC3100DWHA	ACC3100DWHWLDA
Havalandırma	30 … 50 m³/h	
Isı geri kazanım verimliliği	72 … 87 %	
Ağırlık	7 kg	7,14 kg
Özellikler	**Şunlarla yükseltilebilir:** • Şerit LED ışık • Hava Temizleme Modülü • Performans Yükseltici • Güneş Paneli	**Ürünle birlikte sağlananlar:** • Şerit LED ışık • Hava Temizleme Modülü • Montaj kiti **Şunlarla yükseltilebilir:** • Performans Yükseltici • Güneş Paneli
Sertifikalar	CE UK CA E	

Slovenščina

1 Pomembna obvestila....324
2 Razlaga simbolov....324
3 Varnostni napotki....324
4 Obseg dobave....326
5 Dodatna oprema....326
6 Ciljna skupina....327
7 Predvidena uporaba....327
8 Namestitev....327
9 Odstranjevanje....340
10 Garancija....340
11 Tehnični podatki....340

1 Pomembna obvestila

Pozorno preberite in upoštevajte vsa navodila, smernice in opozorila iz tega priročnika, da zagotovite pravilno vgradnjo, uporabo in vzdrževanje izdelka. Ta navodila MORATE hraniti skupaj z izdelkom.

Z uporabo izdelka potrjujete, da ste pozorno prebrali vsa navodila, smernice in opozorila ter razumete in upoštevate vsa določila ter pogoje v tem dokumentu. Strinjate se, da boste izdelek uporabljali samo za predvideni namen uporabe in v skladu z navodili, smernicami in opozorili v tem priročniku ter v skladu z vsemi veljavnimi zakoni in predpisi. Če navodil in opozoril v nadaljevanju ne preberete in ne upoštevate, boste morda poškodovali izdelek ali povzročili materialno škodo v bližini. Pridržujemo si pravico do sprememb in posodobitev priročnika, vključno z navodili, smernicami in opozorili ter povezano dokumentacijo. Za najnovejše informacije o izdelku obiščite documents.dometic.com.

2 Razlaga simbolov

Signalna beseda označuje varnostna sporočila in sporočila o materialni škodi ter stopnjo ali raven nevarnosti.

OPOZORILO!
Označuje nevarno situacijo, ki lahko povzroči smrt ali hude poškodbe, če ni preprečena.

POZOR!
Označuje nevarno situacijo, ki lahko povzroči lažje ali zmerne poškodbe, če ni preprečena.

OBVESTILO!
Označuje nevarno situacijo, ki lahko povzroči materialno škodo, če ni preprečena.

NASVET Dodatne informacije za upravljanje izdelka.

3 Varnostni napotki

OPOZORILO! Neupoštevanje teh opozoril lahko povzroči smrt ali hude poškodbe.

- Popravila naprave smejo izvajati samo strokovnjaki, ki poznajo morebitne nevarnosti in veljavne predpise. Neustrezna popravila lahko povzročijo resne nevarnosti. Če je potrebno popravilo, se obrnite na servisni center v vaši državi (glejte dometic.com/dealer).
- Napravo je treba montirati v skladu z nacionalnimi predpisi za električno in mehansko namestitev.

- **Električne naprave niso igrače.** Električne naprave hranite izven dosega otrok in slabotnih oseb. Električnih naprav ne smejo uporabljati brez nadzora.
- Osebe, ki zaradi svojih psihičnih, zaznavnih ali duševnih sposobnosti ali svoje neizkušenosti in neznanja niso v stanju, da bi varno uporabljale napravo, je brez nadzora ali navodil druge odgovorne osebe ne smejo uporabljati.
- V primeru požara **ne** odpirajte zgornjega pokrova naprave. Uporabite odobrena gasiva. Za gašenje ne uporabite vode.
- Napravo je treba shraniti v prostoru brez stalno delujočega odprtega ognja (na primer delujoče plinske naprave) ali virov vžiga (na primer delujočega električnega grelnika).
- Napravo je treba shraniti v vodoravnem položaju na suhem, prezračenem in pokritem mestu.
- Naprave ne prebadajte in ne sežigajte.



POZOR! Neupoštevanje teh svaril lahko povzroči lažje ali srednje poškodbe.

- Napravo zaženite samo, če ste prepričani, da ohišje in kabli niso poškodovani.
- Naprave ne uporabljajte v bližini vnetljivih tekočin ali v zaprtih prostorih.
- Zagotovite, da v bližini izpusta zraka ni shranjenih ali montiranih vnetljivih predmetov. Razmik mora biti vsaj 10 cm.
- Ne segajte v izpuste zraka in v napravo ne vstavljajte tujih predmetov.
- Vedno nosite zaščitna očala in rokavice.



OBVESTILO! Nevarnost poškodb

- Napravo je treba shraniti tako, da ne more priti do mehanskih poškodb.
- Pred namestitvijo naprave preverite, ali se zaradi montaže naprave lahko poškodujejo kateri deli vozila (na primer luči, omarice, vrata). Proizvajalec vozila je morda že zagotovil mesta, kjer je mogoče izdelati odprtine za montažo naprave, ne da bi pri tem oslabili konstrukcijo ali prerezali napajalne kable.
- Pred vgradnjo se posvetujte s proizvajalcem vozila, če je konstrukcija dimenzionirana za statično težo in obremenitve, ki nastanejo zaradi strešne klimatske naprave med premikanjem vozila.
- Zatesnite vse odprtine, izdelane ob namestitvi prezračevalnega sistema.
- Za montažo izberite ravno, dovolj položno površino na sredini strehe vozila med dvema vzdolžnima profiloma.
- Prepričajte se, da v notranjosti vozila ni ovir, ki bi lahko ovirale pritrditev ohišja razdelilnika zraka ali pretok svežega zraka skozi izpuste zraka.
- Naprave ne spreminjajte in ne predelujte.
- Ko je naprava nameščena, se ne smete peljati skozi avtomatske avtopralnice.

4 Obseg dobave

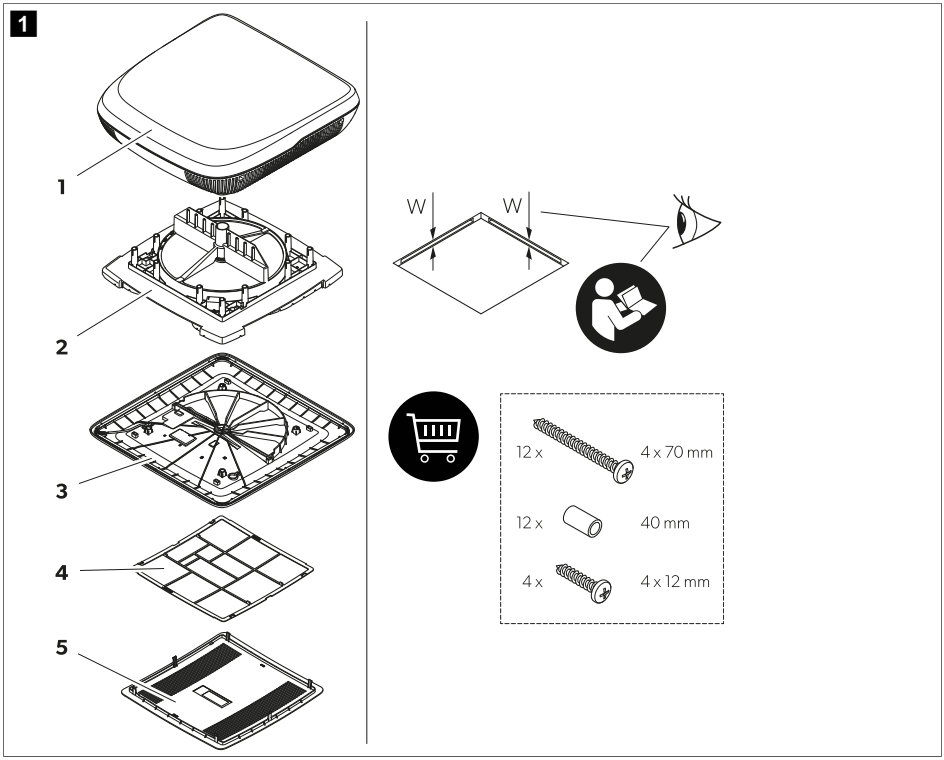

Element	Količina	Opis
1	1	Strešna enota s sredinskim obročem (samo za strešne odprtine 400 × 400 mm)
2	1	Enota izmenjevalnika toplote
3	1	Notranji pokrov
4	1	Zračni filter
5	1	Sredinski pokrov
–	1	Komplet za montažo (naročiti posebej za ACC3100DWHA)
–	1	Kratka navodila za uporabo
–	–	Odvisno od modela: navodila za vgradnjo dodatne opreme

5 Dodatna oprema

Izdelek	Št. izdelka
Čiščenje zraka	9620005077

Izdelek	Št. izdelka
LED-luč	9620005081
Ojačevalnik zmogljivosti	9600050054
Solarni komplet	9620005074
Notranji zračni filter	9620015799
Zunanji zračni filter	9620015800

6 Ciljna skupina



Mehansko in električno namestitev naprave mora izvesti usposobljeni tehnik, ki je dokazal spretnosti in znanje glede sestave in delovanja avtomobilske opreme in hišnih inštalacij, ki je seznanjen z veljavnimi predpisi, ki veljajo v državi, v kateri bo oprema vgrajena, ter je opravil varnostno usposabljanje za prepoznavanje in preprečevanje nevarnosti.

7 Predvidena uporaba

Prezračevalni sistem je predviden za namestitev v avtodome, počitniške prikolice in rekreacijska plovila.

Prezračevalni sistem **ni** primeren za:
- hiše
- apartmaje
- križarke
- gradbene stroje
- kmetijske stroje
- tovornjake

Ta izdelek je primeren samo za predvideni namen in uporabo v skladu s temi navodili.

V tem priročniku so navedene informacije, ki jih je treba upoštevati za pravilno vgradnjo in/ali delovanje izdelka. Aparat zaradi slabe vgradnje in/ali nepravilne uporabe oziroma vzdrževanja ne bo dobro deloval in se lahko pokvari.

Proizvajalec ne sprejema nobene odgovornosti za telesne poškodbe ali poškodbe izdelka, do katerih pride zaradi:

- napačne namestitve, sestave ali priklopa, vključno s previsoko napetostjo;
- neustreznih vzdrževalnih del ali uporabe neoriginalnih nadomestnih delov, ki jih ni dobavil proizvajalec;
- sprememb izdelka brez izrecnega dovoljenja proizvajalca;
- uporabe za namene, ki niso opisani v navodilih.

Družba Dometic si pridržuje pravico do spremembe videza in specifikacij izdelka.

8 Namestitev



OPOZORILO! Nevarnost električnega udara

> Električno napajanje mora priključiti usposobljeni električar, ki je dokazal spretnosti in znanje glede sestave in delovanja električne opreme in inštalacij ter je opravil varnostno usposabljanje za prepoznavanje in preprečevanje nevarnosti.

> Pred delom na prezračevalnem sistemu odklopite napajanje.

> Zagotovite, da naprave ne bo mogoče znova priklopiti.

OPOZORILO! Nevarnost električnega udara

> Napravo je treba montirati v skladu z nacionalnimi predpisi.
> Če naprava nadomešča okno ali lino z varnostno pomembno funkcijo prisilnega odzračevanja, je treba dodati dodatno varnostno prezračevalno napravo (npr. gobasti ventilator ali podobno napravo). V primeru dvoma se posvetujte s proizvajalcem vozila.

POZOR! Nevarnost poškodb

> Napačna namestitev prezračevalnega sistema lahko povzroči nepopravljivo škodo na napravi in vpliva na varnost uporabnika.
> Pri prenašanju ali dviganju prezračevalnega sistema vam naj vedno nekdo pomaga.
> Pred namestitvijo (pred vrtanjem ali privijanjem itd.) preverite položaj obstoječih kabelskih snopov, žic in drugih sestavnih delov znotraj območja namestitve, predvsem takšnih, ki niso vidni.
> Kable pritrdite in položite tako, da ne predstavljajo nevarnosti spotikanja in se ne morejo poškodovati.
> Vedno nosite zaščitna očala in rokavice.

OBVESTILO! Nevarnost poškodb

> Pri speljevanju kablov skozi stene z ostrimi robovi uporabite kabelske kanale.
> Nezaščitenih ali upognjenih kablov ne speljite ob električno prevodnih materialih (kovini).
> Kablov ne vlecite.
> Upoštevajte statiko strehe vozila. Streha vozila mora prenesti težo prezračevalnega sistema, ne da bi se udrla ali preoblikovala. V primeru dvoma se posvetujte s proizvajalcem vozila.

Izbiranje načina namestitve prezračevalnega sistema

NASVET

- Izberite ravno in dovolj položno površino na sredini vozila.
- Naklon strehe na delu za montažo ne sme biti več kot 5°. Dovoljen je naklon v smeri vožnje do največ 15°.

> Izberite način namestitve prezračevalnega sistema:

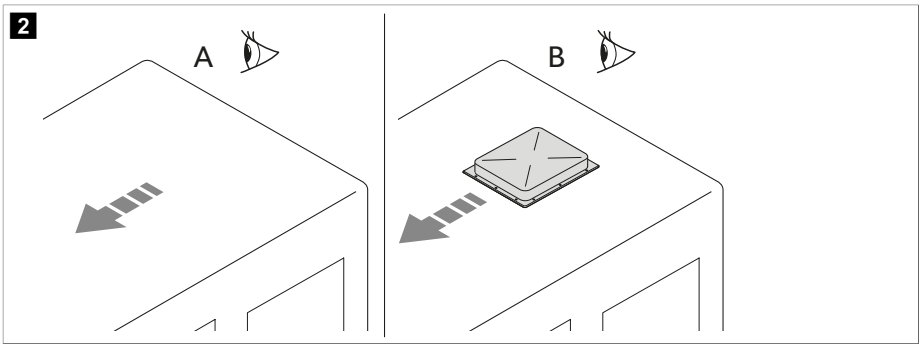

- Izdelajte novo odprtino (**A**). V tem primeru je treba odprtino ojačati s primernim okvirjem.
- Uporabite obstoječo odprtino v vozilu (**B**), na primer za strešno lino ali zamenjajte staro napravo.

Izdelava nove odprtine

1. Izberite površino na sredini strehe med dvema vzdolžnima profiloma.

2. Označite položaj in velikost odprtine.

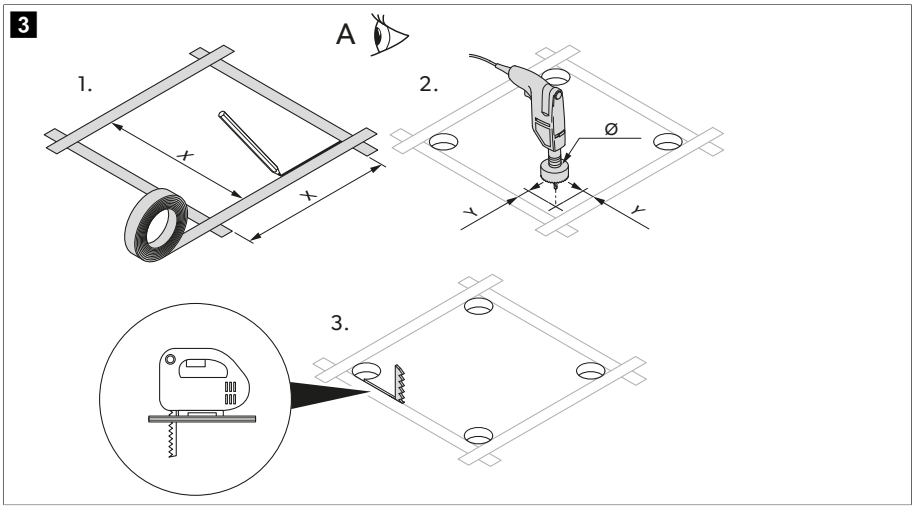

	Različica 1	Različica 2
X	355 mm	400 mm
Y	5 mm	12 mm
Ø	10 mm	24 mm

3. Izvrtajte vogale.

OBVESTILO! Nevarnost poškodb
Pazite, da ne boste poškodovali električnih kablov. Preverite, kje so speljani električni kabli.

4. Previdno izrežite odprtino v strehi z vbodno žago ali podobnim orodjem.
5. Preverite, ali je treba strešno odprtino ojačati.

NASVET Robovi morajo biti vzporedni.

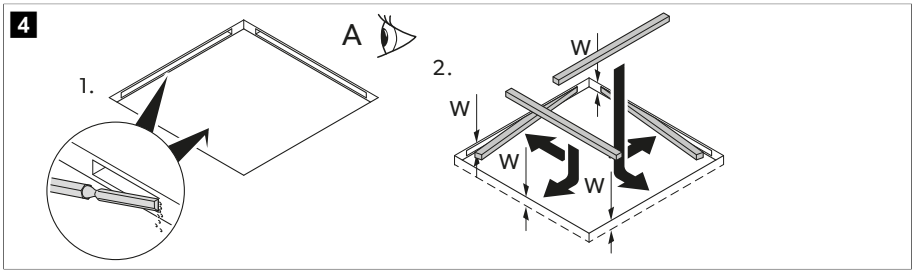

6. Če je potrebno, odstranite peno v skladu s širino ojačitvenih letev (niso del obsega dobave).

7. Namestite ojačitvene letve.

Namestitev v obstoječo odprtino

1. Odstranite vse vijake in pritrditve obstoječe strešne line ali naprave.

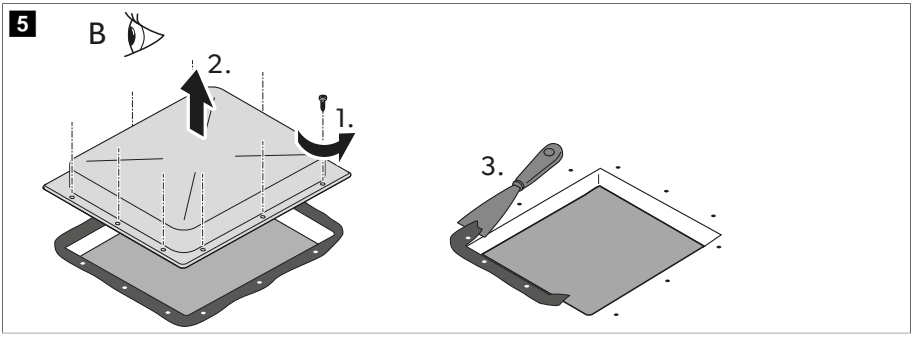

2. Odstranite strešno lino ali napravo.
3. Odstranite tesnilo okoli odprtine s pomočjo strgala ali podobnega orodja.

Namestitev izbirne dodatne opreme (odvisno od modela)

OBVESTILO! Nevarnost poškodb

> Preden izvedete električno priključitev, morate upoštevati pravilno zaporedje namestitve.
> Upoštevajte navodila za namestitev dodatne opreme (izbirno).

1. Strešna enota
2. Solarna plošča (izbirno)
3. LED-trak (izbirno)
4. Modul za čiščenje zraka (izbirno)
5. Enota izmenjevalnika toplote
6. Ojačevalnik zmogljivosti (izbirno)
7. Notranji pokrov

Polaganje priključnih kablov

1. Preverite, ali se podatki o napetosti na podatkovni ploščici prezračevalnega sistema ujemajo s podatki na napajanju. Prezračevalni sistem mora biti priključen na električno omrežje, ki je primerno za dobavljanje potrebnega električnega toka.
2. Na strani za namestitev namestite vsepolno stikalo z minimalno razdaljo 3 mm med posameznimi kontakti.
3. Izberite presek napajalnega kabla glede na dolžino:
   - Dolžina < 7,5 m: 1,5 mm²
   - Dolžina > 7,5 m: 2,5 mm²
4. Na eni strani izdelajte odprtino, skozi katero boste speljali napajalni kabel.

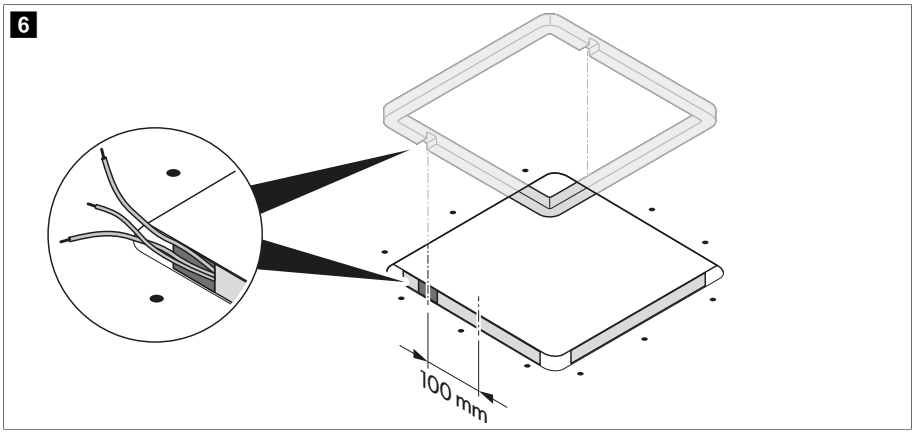

5. Speljite napajalni kabel skozi odprtino v notranjost vozila.

Namestitev strešne enote

1. Samo za različico 1: Odstranite centrirni okvir s strešne enote.

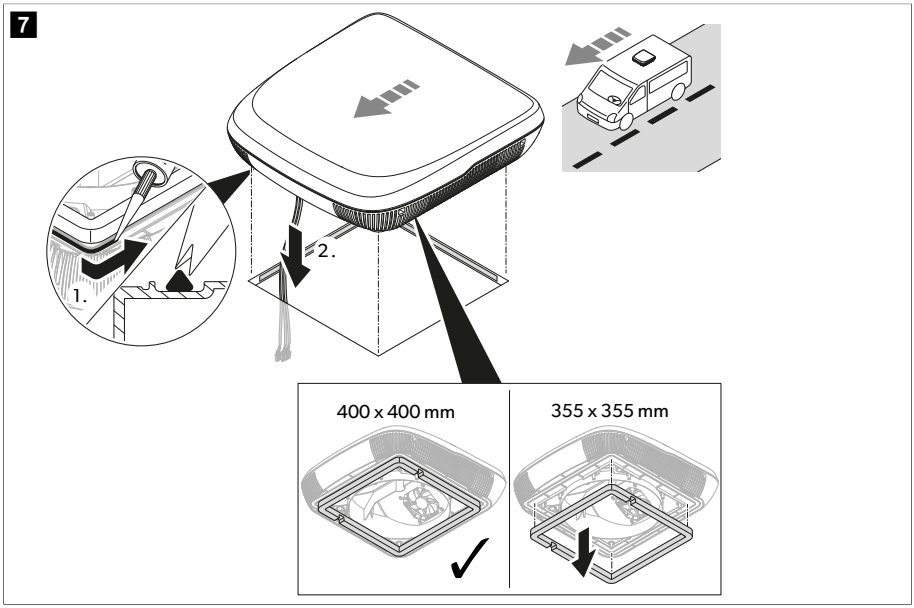

2. Rob okoli strešnega okvirja zatesnite s fleksibilno butilno tesnilno maso, ki se ne strdi (npr. SikaLastomer-710, Selleys Butyl Mastic, Bostik Ezycaulk butilno tesnilno maso ali podobnim izdelkom). Upoštevajte napotke proizvajalca tesnilnega sredstva.
3. Strešno enoto dvignite na streho vozila. Upoštevajte smer vožnje.
4. Strešno enoto namestite na sredino strehe vozila.

5. Odstranite kabelsko vezico s strešne enote in speljite kable skozi ustrezno odprtino v notranjost vozila.

Namestitev modula za čiščenje zraka (izbirno)

1. Pritrdite modul za čiščenje zraka na enoto izmenjevalnika toplote.

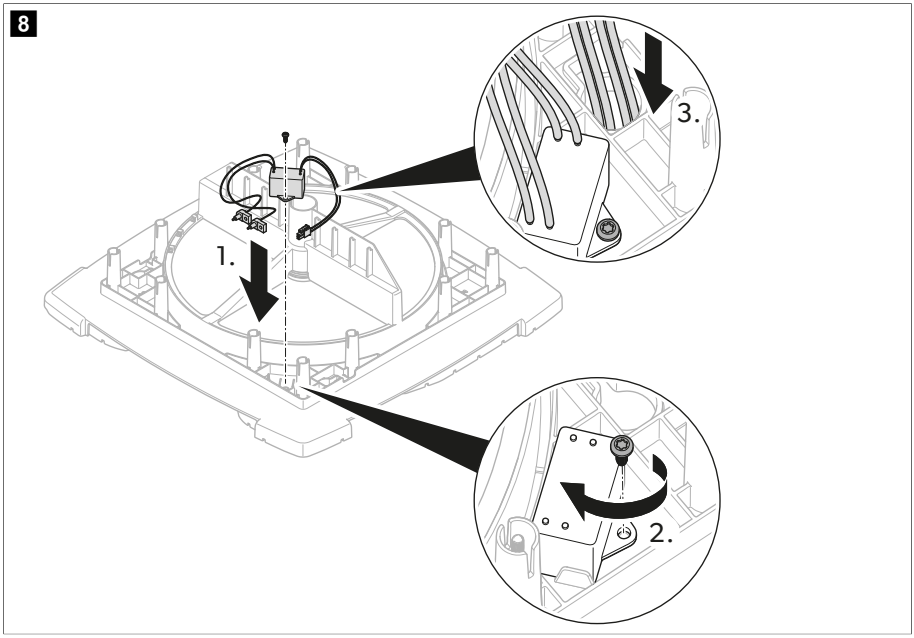

2. Kabel speljite skozi odprtino v obliki ključavnice na spodnjo stran enote izmenjevalnika toplote.
3. Montirajte ionizacijsko iglo.

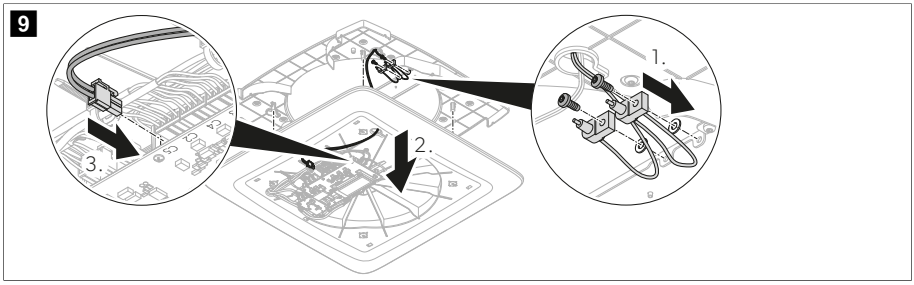

Namestitev enote izmenjevalnika toplote

1. Glede na debelino strehe prirežite distančnike, ki so del kompleta za namestitev, na potrebno dolžino.

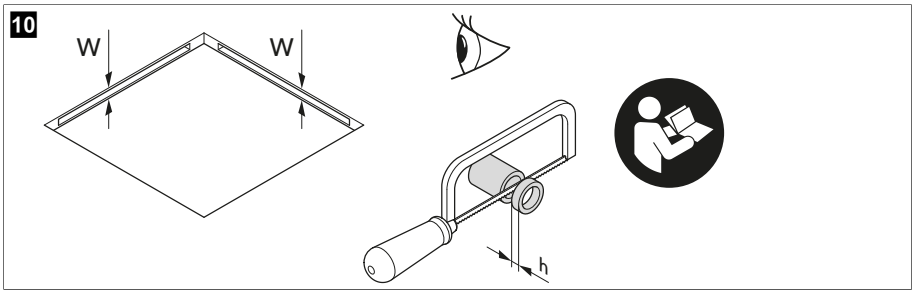

Debelina strehe (W)	Potrebna dolžina distančnika (h)
23 mm	–
24 mm	2 mm
25 mm	
26 mm	4 mm
27 mm	
28 mm	6 mm
29 mm	
30 mm	8 mm
31 mm	
32 mm	10 mm
33 mm	
34 mm	12 mm
35 mm	
36 mm	14 mm
37 mm	
38 mm	16 mm
39 mm	
40 mm	18 mm
41 mm	
42 mm	20 mm
43 mm	
44 mm	22 mm
45 mm	
46 mm	24 mm
47 mm	
48 mm	26 mm

Debelina strehe (W)	Potrebna dolžina distančnika (h)
49 mm	
50 mm	28 mm
51 mm	
52 mm	30 mm
53 mm	
54 mm	32 mm
55 mm	
56 mm	34 mm
57 mm	
58 mm	36 mm
59 mm	
60 mm	38 mm

2. Kable speljite skozi odprtino v obliki ključavnice na enoti izmenjevalnika toplote.

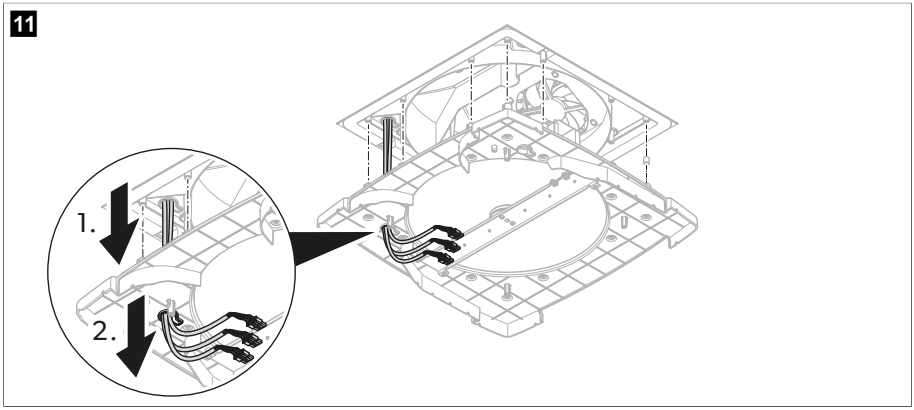

3. Distančnike z zgornje strani enote izmenjevalnika toplote vstavite v luknje za vijake.

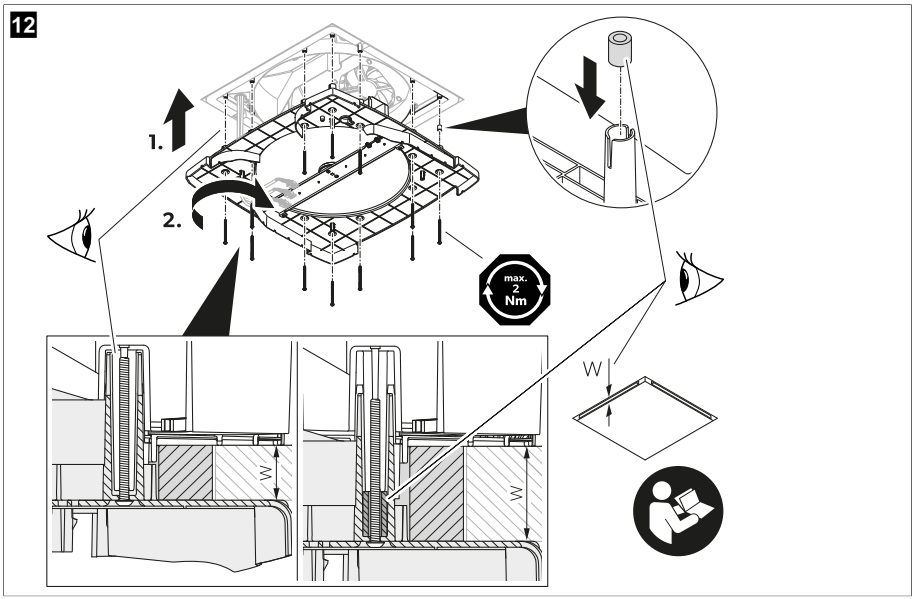

4. **OBVESTILO! Nevarnost poškodb**
   Prepričajte se, da kabli niso stisnjeni ali preščipnjeni.

   Enoto izmenjevalnika toplote poravnajte s strešno enoto.

5. Enoto izmenjevalnika toplote pritrdite skozi strop na strešno enoto z 12 vijaki, ki so del kompleta za namestitev. Vijake pritegnite z momentnim ključem in priteznim momentom maks. 1,2 Nm.

Namestitev notranjega pokrova

1. Kable speljite skozi odprtino v obliki ključavnice na notranjem pokrovu.

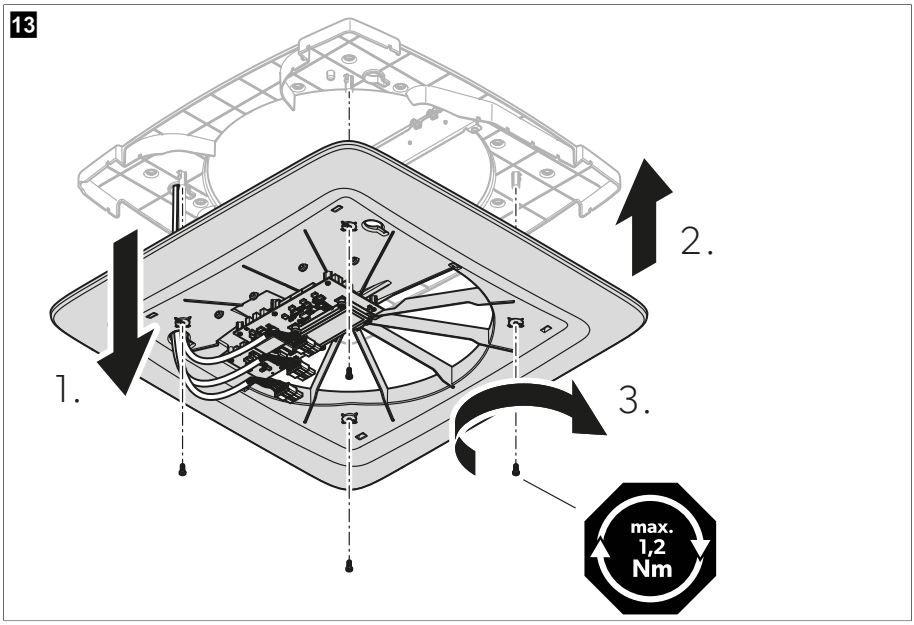

2. **OBVESTILO! Nevarnost poškodb**
Prepričajte se, da kabli niso stisnjeni ali preščipnjeni.

Pritrdite notranji pokrov na enoto izmenjevalnika toplote.

3. Notranji pokrov pritrdite na enoto izmenjevalnika toplote s 4 vijaki, ki so del kompleta za namestitev. Vijake pritegnite z momentnim ključem in priteznim momentom maks. 1,2 Nm.

Namestitev LED-traku (izbirno)

> LED-trakova pritrdite na notranji pokrov.

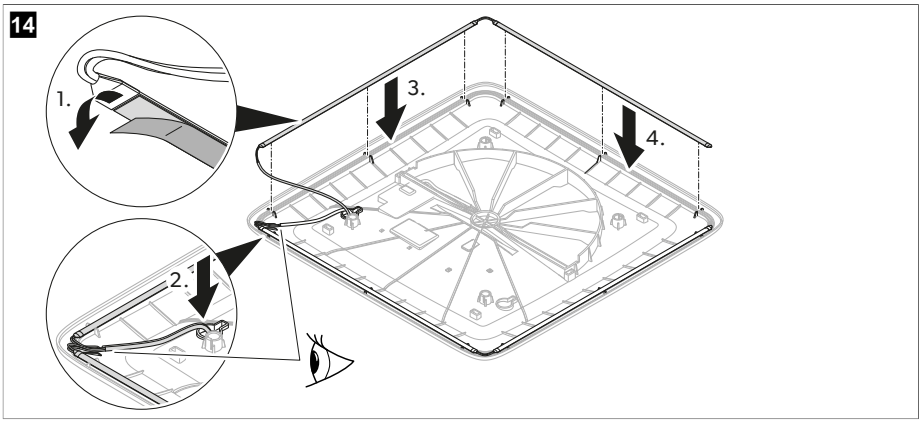

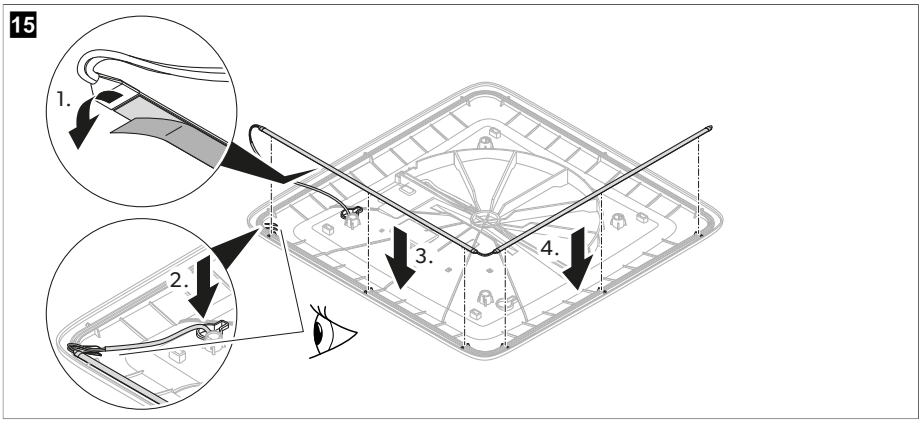

Električna priključitev

1. Vtiče vstavite v vtičnice.

16

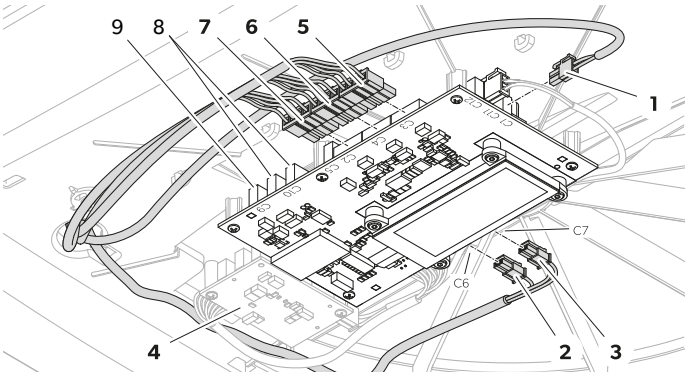

Element	Vtičnica	Opis
1	C1	Vhod za napajanje iz baterije vozila
2	C6	Izhod za LED-trak (izbirno)
3	C7	Izhod za LED-trak (izbirno)
4	–	Sekundarna plošča tiskanega vezja (izbirno)
5	C3	Izhod za ventilator 1
6	C4	Izhod za ventilator 2
7	C2	Izhod za motor
–	C5	Izhod modula za čiščenje zraka (izbirno)
8	C10	Komunikacija CAN (izbirno)
9	C9	Komunikacija LIN (izbirno)

2. Kable pritrdite s kabelskimi vezicami.

17

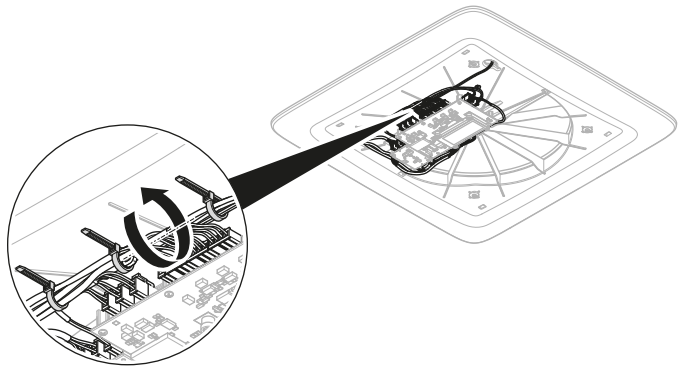

Namestitev sredinskega pokrova ohišja razdelilnika zraka

1. Preverite, ali so filtri do konca vstavljeni.

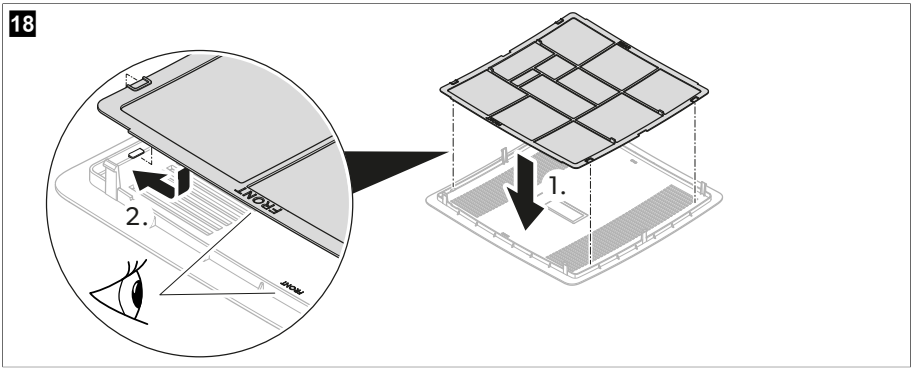

2. Sredinski pokrov ohišja razdelilnika zraka pritrdite na notranji pokrov.

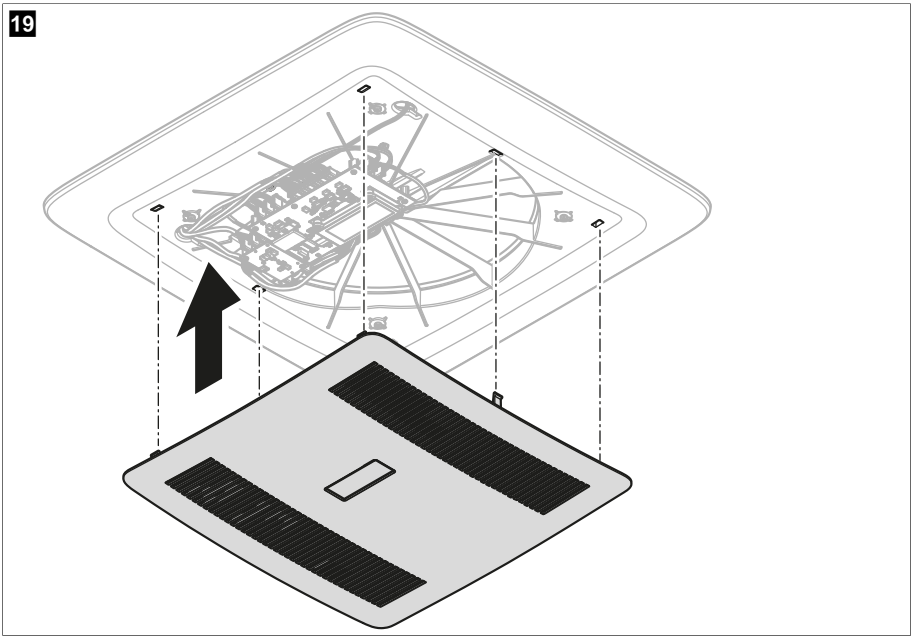

3. Pozanimajte se pri proizvajalcu vozila, ali je po namestitvi prezračevalnega sistema potreben tehnični pregled in ali je treba v dokumentih vozila spremeniti višino vozila.

v Montaža je zdaj končana.

4. Prezračevalni sistem priključite na napajanje in preverite, ali deluje.

9 Odstranjevanje



Recikliranje izdelkov z baterijami, baterijami za ponovno polnjenje in svetlobnimi viri: Pred recikliranjem izdelka odstranite morebitne baterije, baterije za ponovno polnjenje in svetlobne vire. Poškodovane ali rabljene baterije vrnite prodajalcu oz. jih odnesite v zbirni center. Baterij, baterij za ponovno polnjenje in svetlobnih virov ne odlagajte med gospodinjske odpadke. Ko boste želeli izdelek dokončno odstraniti, se o odstranjevanju v skladu z veljavnimi predpisi pozanimajte pri lokalnem centru za zbiranje odpadkov ali specializiranem prodajalcu. Izdelek je mogoče brezplačno odstraniti.



Recikliranje embalažnega materiala: Embalažni material odstranite v primerne zabojnike za recikliranje odpadkov, če je to mogoče.

10 Garancija

Za obravnavanje zahtevkov popravil oz. garancijskih zahtevkov morate skupaj z aparatom poslati naslednjo dokumentacijo:

- kopijo računa z datumom nakupa,
- razlog za reklamacijo ali opis napake.

Upoštevajte, da lahko imajo lastnoročna ali neprofesionalna popravila varnostne posledice in lahko razveljavijo garancijo.

11 Tehnični podatki

	ACC3100DWHA	**ACC3100DWHWLDA**
Napajanje	12 V⎓	
Največja vhodna moč	7,6 W	16,5 W
Največja poraba moči	0,18 kWh/24h 15,2 Ah/24 h	0,40 kWh/24h 33 Ah/24 h
Najmanjša poraba moči	0,06 kWh/24h 4,9 Ah/24 h	
Območje delovne temperature	–20 °C (–4 °F) … 70 °C (158 °F)	
Razred zaščite	IPX4	
Zunanja varovalka	3 A	
Odprtina za strešni ventilator	150 cm²	
Mere strešne enote (Š x D x V)	542,6 × 553 × 127 mm	
Mere enote za distribucijo zraka (Š x D x V)	517,6 × 517,6 × 46 mm	
Debelina strehe	23 … 60 mm	
Zunanja raven hrupa	43 dB(A)	
Notranja raven hrupa	52 dB(A)	
Notranja raven hrupa (način spanja)	35 dB(A)	
Frekvenca	2,4 GHz	

	ACC3100DWHA	ACC3100DWHWLDA
Maksimalna moč radijske frekvence	19,14 dBm	
Prezračevanje	30 … 50 m³/h	
Učinkovitost izkoriščanja odpadne toplote	72 … 87 %	
Masa	7 kg	7,14 kg
Funkcije	**Možnost nadgradnje z naslednjo opremo:** • LED-trak • Modul za čiščenje zraka • Ojačevalnik zmogljivosti • Solarna plošča	**Priloženo:** • LED-trak • Modul za čiščenje zraka • Komplet za montažo **Možnost nadgradnje z naslednjo opremo:** • Ojačevalnik zmogljivosti • Solarna plošča
Certifikati	CE UK CA E	

Română

1 Observații importante ... 342
2 Explicația simbolurilor ... 342
3 Instrucțiuni de siguranță ... 342
4 Domeniul de livrare ... 344
5 Accesorii ... 344
6 Categorie vizată ... 345
7 Domeniul de utilizare ... 345
8 Instalare ... 345
9 Eliminarea ... 359
10 Garanție ... 359
11 Date tehnice ... 359

1 Observații importante

Citiți cu atenție și respectați toate instrucțiunile, indicațiile și avertismentele incluse în acest manual de produs pentru a vă asigura că instalați, utilizați și întrețineți produsul în permanență. Aceste instrucțiuni TREBUIE păstrate cu acest produs.

Prin utilizarea produsului, confirmați că ați citit cu atenție toate instrucțiunile, indicațiile și avertismentele și că înțelegeți și sunteți de acord să respectați termenii și condițiile stabilite. Sunteți de acord să utilizați acest produs numai pentru scopul și aplicația prevăzute și în conformitate cu instrucțiunile, indicațiile și avertismentele prezentate în acest manual de produs, precum și în conformitate cu toate legile și reglementările aplicabile. Nerespectarea instrucțiunilor și avertismentelor prezentate aici poate duce la vătămarea personală a utilizatorului sau a altora, la deteriorarea produsului sau a altor bunuri din apropiere. Acest manual al produsului, inclusiv instrucțiunile, indicațiile și avertismentele și documentația aferentă pot fi supuse modificărilor și actualizărilor. Pentru informații actualizate despre produs, vă rugăm să vizitați documents.dometic.com.

2 Explicația simbolurilor

Un cuvânt de semnalizare identifică mesajele de siguranță și mesajele privind daunele materiale și, de asemenea, indică gradul sau nivelul de gravitate a pericolului.

AVERTIZARE!
Indică o situație periculoasă care, dacă nu este evitată, poate provoca moartea sau răni grave.

PRECAUȚIE!
Indică o situație periculoasă care, dacă nu este evitată, poate provoca răni minore sau medii.

ATENȚIE!
Indică o situație care, dacă nu este evitată, poate duce la pagube materiale.

INDICAȚIE Informații complementare privind operarea produsului.

3 Instrucțiuni de siguranță

AVERTIZARE! Nerespectarea acestor avertismente poate conduce la moarte sau vătămări grave.

- Repararea aparatului poate fi efectuată numai de către personal calificat familiarizat cu riscurile implicate și cu reglementările relevante. Reparațiile necorespunzătoare pot cauza pericole grave. Pentru servicii de reparare, contactați centrul de service din țara dvs. (consultați dometic.com/dealer).
- Aparatul trebuie montat în conformitate cu reglementările naționale privind instalațiile electrice și mecanice.
- **Aparatele electrice nu sunt jucării!** Nu lăsați aparatele electrice la îndemâna copiilor și a persoanelor infirme. Nu le permiteți acestora să folosească aparate electrice fără supraveghere.
- Persoanele ale căror capacități fizice, senzoriale sau mentale sau a căror lipsă de experiență și cunoștințe le împiedică să utilizeze aparatul în condiții de siguranță nu trebuie să îl folosească fără supraveghere sau instruire de la o persoană responsabilă.
- **Nu** desfaceți capacul superior al aparatului în caz de incendiu. Utilizați în schimb agenți de stingere aprobați. Nu utilizați apă pentru stingere.
- Aparatul trebuie depozitat într-o încăpere fără flăcări deschise (de exemplu, un aparat cu gaz în funcțiune) și surse de aprindere care funcționează continuu (de exemplu, un încălzitor electric în funcțiune).
- Aparatul trebuie depozitat orizontal într-un loc uscat, aerisit și acoperit.
- Nu perforați și nu ardeți aparatul.

PRECAUȚIE! Nerespectarea acestor precauții poate conduce la vătămări minore sau moderate.

- Porniți aparatul numai în cazul în care sunteți sigur că carcasa și cablurile acestuia nu sunt deteriorate.
- Nu folosiți aparatul lângă fluide inflamabile sau în încăperi închise.
- Asigurați-vă că nu sunt depozitate sau instalate obiecte inflamabile lângă orificiul de evacuare a aerului. Trebuie respectată o distanță de cel puțin 10 cm.
- Nu introduceți mâna în evacuările de aer și nu introduceți obiecte străine în aparat.
- Purtați întotdeauna ochelari și mănuși de protecție.

ATENȚIE! Pericol de defectare

- Aparatul trebuie depozitat astfel încât să nu se producă deteriorări mecanice.
- Înainte de montare, verificați dacă componentele vehiculului ar putea fi deteriorate prin montarea aparatului (cum ar fi lămpile, dulapurile, ușile). Este posibil ca producătorul vehiculului să fi prevăzut deja puncte în care deschiderea pentru montarea aparatului poate fi realizată fără niciun risc de slăbire a structurii sau de tăiere a cablurilor de alimentare.
- Înainte de montare, întrebați producătorul vehiculului dacă structura este proiectată pentru greutatea statică și sarcinile sistemului de ventilare atunci când vehiculul este în mișcare.
- Etanșați toate deschiderile realizate la instalarea sistemului de ventilare.
- Alegeți o zonă plată și suficient de plană în centrul plafonului vehiculului între două secțiuni longitudinale pentru instalare.
- Asigurați-vă că nu există obiecte în interiorul vehiculului care ar putea împiedica fixarea casetei de distribuție a aerului (ADB) sau fluxul de aer proaspăt prin evacuările de aer.
- Nu efectuați modificări sau transformări ale aparatului.
- Nu folosiți niciodată spălătorii auto automate când aparatul de aer condiționat de plafon este montat.

4 Domeniul de livrare

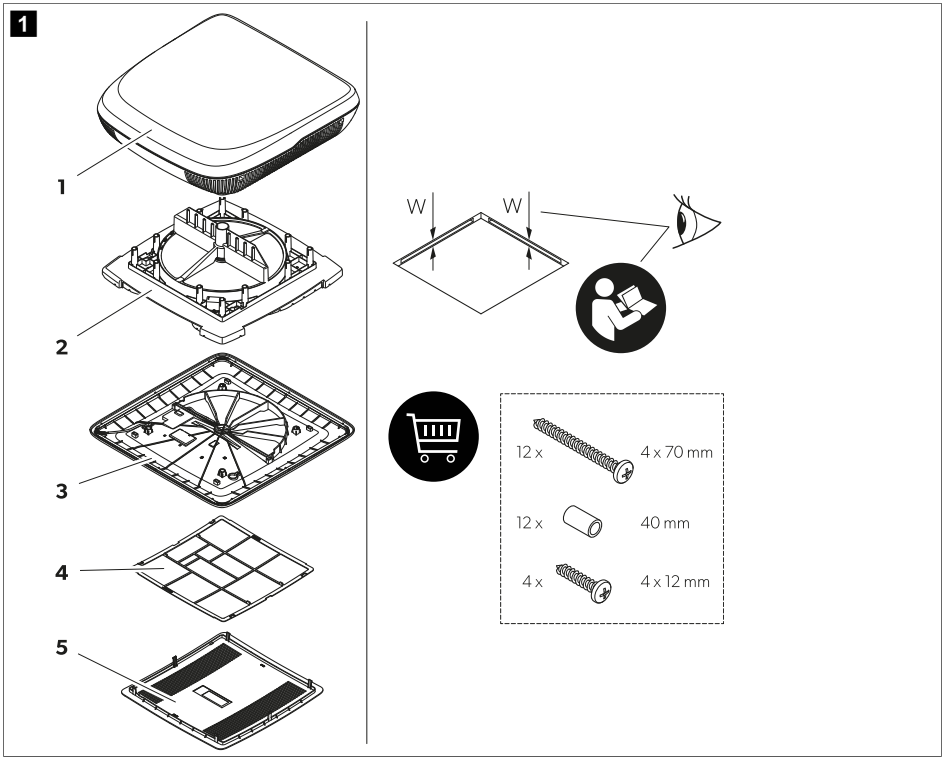

Poz.	Numărul	Denumire
1	1	Unitate de plafon cu inel central (numai pentru deschideri de plafon 400 × 400 mm)
2	1	Unitate schimbător de căldură
3	1	Capac interior
4	1	Filtru de aer
5	1	Capac central
–	1	Kit de instalare (se comandă separat pentru ACC3100DWHA)
–	1	Manual scurt de utilizare
–	–	În funcție de model: Manuale de instalare pentru accesorii

5 Accesorii

Produs	Nr. art.
Purificator de aer	9620005077

Produs	Nr. art.
Lumină LED	9620005081
Amplificator de performanță	9600050054
Set fotovoltaic	9620005074
Filtru de aer interior	9620015799
Filtru de aer exterior	9620015800

6 Categorie vizată



Instalarea și configurarea mecanică și electrică a dispozitivului trebuie efectuată de către un electrician calificat cu abilități și cunoștințe dovedite cu privire la structura și funcționarea echipamentelor și instalațiilor auto și casnice și care este familiarizat cu reglementările aplicabile ale țării în care echipamentul urmează a fi instalat și/sau folosit și a beneficiat de formare în domeniul siguranței, pentru identificarea și evitarea pericolelor asociate.

7 Domeniul de utilizare

Sistemul de ventilare este destinat instalării în autorulote, rulote și ambarcațiuni de agrement.

Sistemul de ventilare **nu** este adecvat pentru:
- Case
- Apartamente
- Nave de croazieră
- Utilaje de construcții
- Utilaje agricole
- Camioane

Acest produs este potrivit numai pentru scopul și utilizarea prevăzute în conformitate cu aceste instrucțiuni.

Acest manual oferă informații necesare pentru instalarea și/sau utilizarea corectă a produsului. Instalarea defectuoasă și/sau utilizarea sau întreținerea necorespunzătoare vor avea ca rezultat performanțe nesatisfăcătoare și o posibilă defectare.

Producătorul nu își asumă nicio răspundere pentru orice vătămare sau deteriorare a produsului - rezultate din:

- Instalarea, asamblarea sau conectarea incorectă, inclusiv supratensiunea
- Întreținerea sau utilizarea incorectă a pieselor de schimb, altele decât piesele de schimb originale furnizate de producător
- Modificări aduse produsului fără aprobarea explicită din partea producătorului
- Utilizarea în alte scopuri decât cele descrise în manual

Dometic își rezervă dreptul de a modifica aspectul și specificațiile produsului.

8 Instalare



AVERTIZARE! Pericol de electrocutare

> Alimentarea cu energie electrică trebuie să fie branșată de un electrician calificat care are abilități și cunoștințe legate de construcția și utilizarea echipamentelor și a instalațiilor electrice și care are pregătire în domeniul siguranței pentru a identifica și evita pericolele asociate.

> Deconectați toate sursele de alimentare electrică atunci când lucrați la sistemul de ventilare.

> Asigurați-vă că aparatul nu poate fi reconectat.



AVERTIZARE! Pericol de electrocutare

> Aparatul se va instala în conformitate cu reglementările naționale privind instalațiile electrice.
> Dacă aparatul este montat în locul unui geam sau al unei trape cu o funcție de aerisire forțată relevantă pentru siguranță, trebuie adăugat un dispozitiv suplimentar de aerisire (de ex., un ventilator-ciupercă sau ceva similar). Dacă aveți îndoieli, consultați producătorul vehiculului.



PRECAUȚIE! Risc de vătămare

> Montarea incorectă a sistemului de ventilare poate duce la deteriorări ireparabile ale aparatului și poate pune în pericol siguranța utilizatorului.
> Apelați întotdeauna la cineva să vă ajute când transportați sau ridicați sistemul de ventilare.
> Înainte de montare, verificați prezența cablajelor existente, a firelor și a altor componente din zona de montare, în special cele care nu sunt vizibile, la montarea aparatului (găurire, înșurubare etc.).
> Atașați și dispuneți cablurile astfel încât să nu poată deteriorate sau să vă împiedicați de ele.
> Purtați întotdeauna ochelari și mănuși de protecție.



ATENȚIE! Pericol de defectare

> Utilizați conducte de cablu pentru a dispune cablurile pe lângă pereți cu margini ascuțite.
> Nu așezați cabluri slăbite sau curbate lângă materiale conductoare electric (metalice).
> Nu trageți de cabluri.
> Țineți cont de rezistența structurală a acoperișului vehiculului. Plafonul vehiculului trebuie să poată suporta greutatea sistemului de ventilare fără a se produce indentații sau deformări. Dacă aveți îndoieli, consultați producătorul vehiculului.

Alegerea modului de instalare a sistemului de ventilare



INDICAȚIE

- Alegeți o zonă plată și suficient de orizontală în centrul vehiculului.
- Înclinarea acoperișului suprafeței de instalare nu poate depăși 5°. Este posibilă o înclinare în jos în direcția de deplasare de până la 15°.

> Alegeți modul de instalare a sistemului de ventilare:

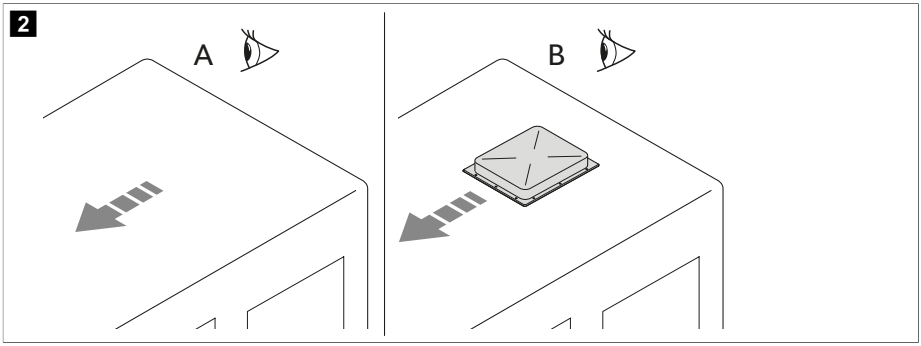

- Realizați o deschidere nouă (**A**). În acest caz, deschiderea trebuie să fie întărită cu un cadru adecvat.
- Folosiți o deschidere existentă a vehiculului (**B**), cum ar fi o trapă de plafon, sau înlocuiți un sistem de ventilare vechi.

Realizarea unei deschideri noi

1. Selectați o zonă în centrul acoperișului între două suporturi longitudinale.
2. Marcați poziția și dimensiunea deschiderii.

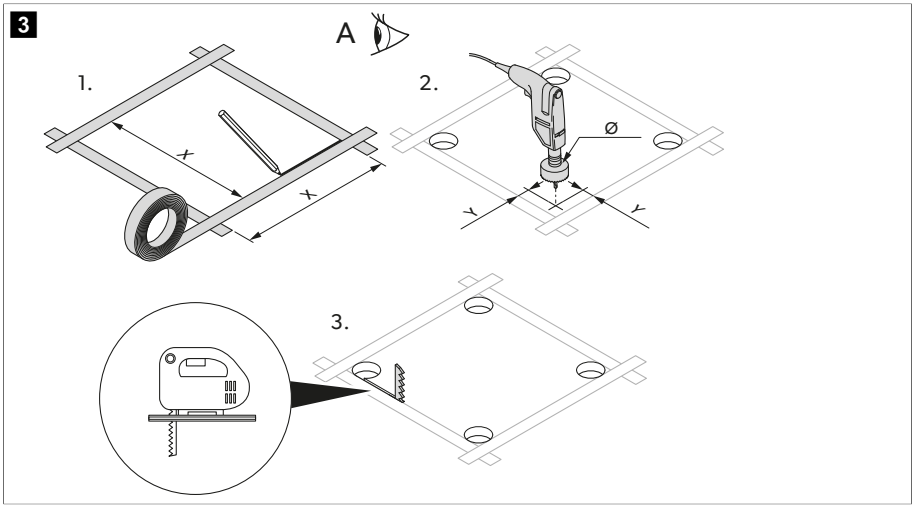

	Versiunea 1	Versiunea 2
X	355 mm	400 mm
Y	5 mm	12 mm
Ø	10 mm	24 mm

3. Găuriți colțurile.

ATENȚIE! Pericol de defectare
Asigurați-vă că nu deteriorați cabluri electrice de alimentare. Verificați unde se află cablurile electrice.

4. Tăiați cu grijă deschiderea din plafon folosind un ferăstrău sau o unealtă similară.
5. Verificați dacă deschiderea din plafon necesită ranforsare.

INDICAȚIE Marginile trebuie să fie paralele între ele.

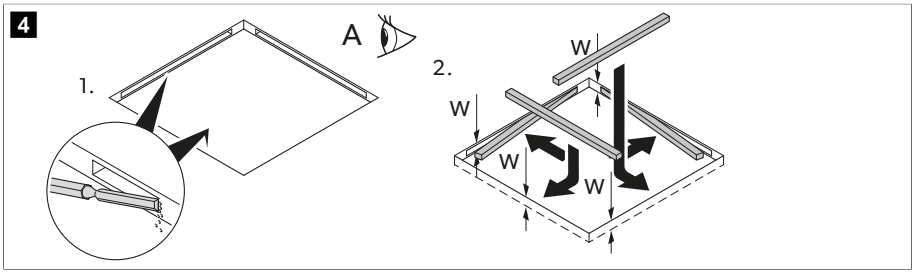

6. Dacă este necesar, îndepărtați spuma în funcție de lățimea șinelor de ranforsare (nu fac parte din livrare).
7. Montați șinele de ranforsare.

Montarea într-o deschidere existentă

1. Scoateți toate șuruburile și dispozitivele de fixare ale trapei de plafon existente sau dispozitivului existent.

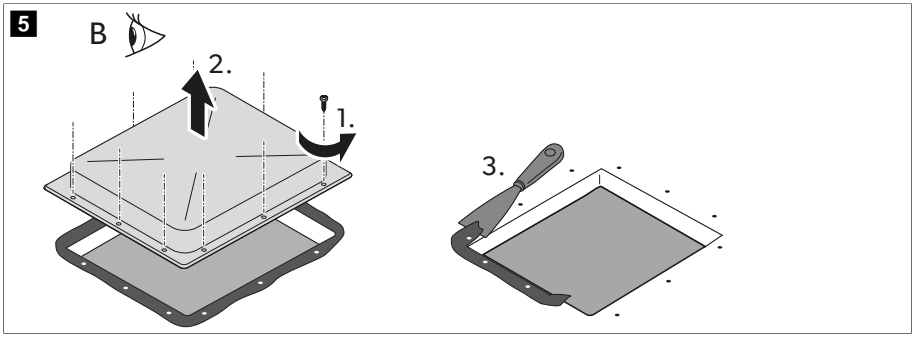

2. Scoateți trapa de acoperiș sau dispozitivul.
3. Îndepărtați materialul de etanșare din jurul deschiderii folosind o racletă sau un instrument similar.

Instalarea accesoriilor opționale (în funcție de model)

ATENȚIE! Pericol de defectare
> Respectați ordinea corectă de instalare înainte de a efectua conexiunile electrice.
> Respectați manualele de instalare ale accesoriilor (opțional).

1. Unitate de plafon

2. Panou fotovoltaic (opțional)
3. Bandă luminoasă cu LED (opțional)
4. Modul de purificare a aerului (opțional)
5. Unitate schimbător de căldură
6. Amplificator de performanță (opțional)
7. Capac interior

Pozarea cablurilor de conectare

1. Asigurați-vă că specificația de tensiune de pe plăcuța cu date tehnice a sistemului de ventilare corespunde cu cea a sursei de alimentare. Sistemul de ventilare trebuie să fie conectat la un circuit electric capabil să furnizeze curentul necesar.
2. Montați un comutator tripolar cu o distanță de deschidere a contactului de cel puțin 3 mm pe partea instalației.
3. Selectați secțiunea transversală a cablului de alimentare corespunzătoare lungimii:
   - Lungime < 7,5 m: 1,5 mm²
   - Lungime > 7,5 m: 2,5 mm²
4. Realizați o deschidere pe o latură pentru a trece cablul de alimentare.

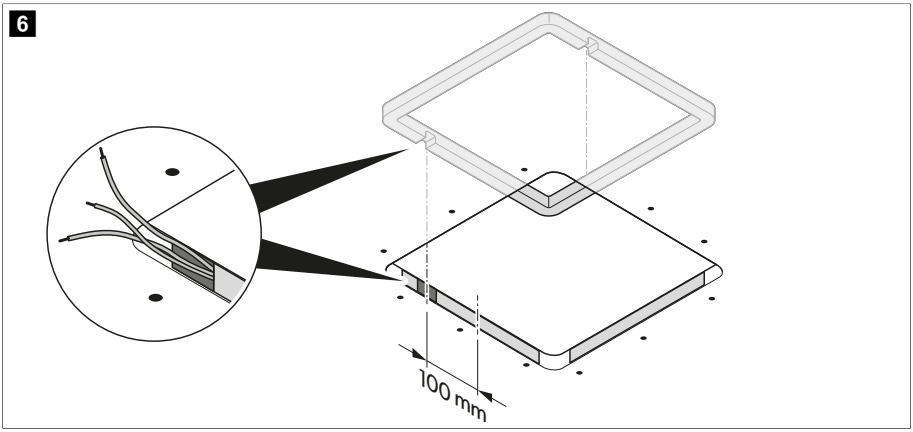

5. Treceți cabul de alimentare prin deschidere, în interiorul vehiculului.

Montarea unității de plafon

1. Numai pentru versiunea 1: Scoateți inelul central de pe unitatea de plafon.

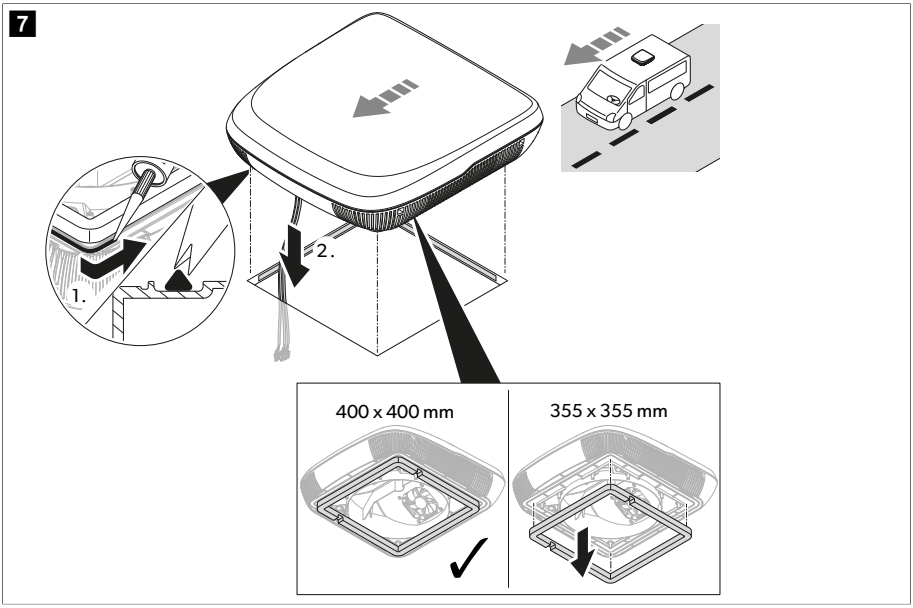

2. Etanșați în jurul cadrului de acoperiș cu un compus de etanșare butilic flexibil, care nu se întărește (de exemplu, SikaLastomer-710, Selleys Butyl Mastic, Bostik ezycaulk butilic etanșant sau produse similare). Respectați instrucțiunile producătorului materialului de etanșare.
3. Ridicați unitatea de plafon pe plafonul vehiculului. Respectați direcția de mers.
4. Poziționați unitatea de plafon central pe plafonul vehiculului.
5. Scoateți colierul de cablu de pe unitatea de plafon și treceți cablurile prin deschiderea corespunzătoare către interiorul vehiculului.

Instalarea modulului de purificare a aerului (opțional)

1. Fixați modulul de purificare a aerului pe unitatea schimbătorului de căldură.

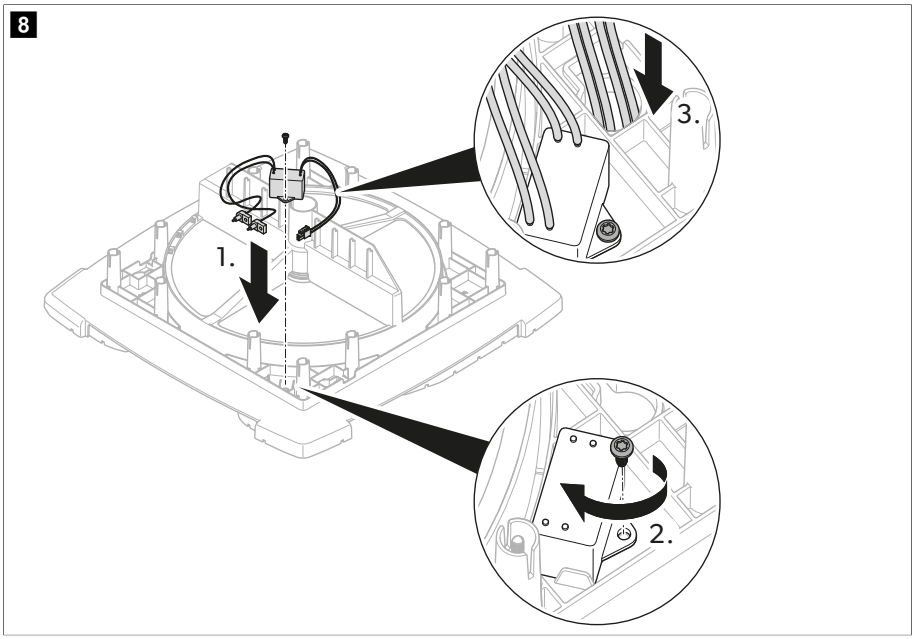

2. Treceți cablul prin manșonul orificiului din partea inferioară a unității schimbătorului de căldură.
3. Montați pinul pentru ionizare.

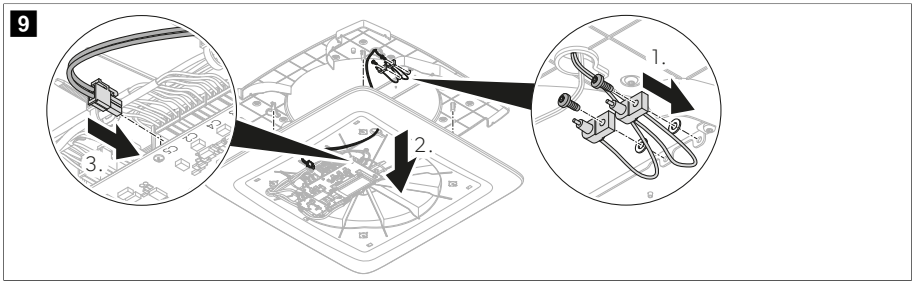

Montarea unității schimbătorului de căldură

1. În funcție de grosimea plafonului, tăiați la lungimea necesară distanțierele furnizate cu setul de fixare.

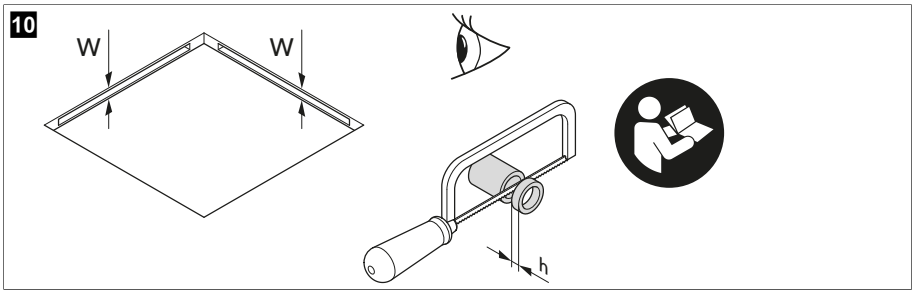

Grosime plafon (I)	Lungime necesară distanțier (H)
23 mm	–
24 mm	2 mm
25 mm	
26 mm	4 mm
27 mm	
28 mm	6 mm
29 mm	
30 mm	8 mm
31 mm	
32 mm	10 mm
33 mm	
34 mm	12 mm
35 mm	
36 mm	14 mm
37 mm	
38 mm	16 mm
39 mm	
40 mm	18 mm
41 mm	
42 mm	20 mm
43 mm	
44 mm	22 mm
45 mm	
46 mm	24 mm
47 mm	
48 mm	26 mm

Grosime plafon (I)	Lungime necesară distanțier (H)
49 mm	
50 mm	28 mm
51 mm	
52 mm	30 mm
53 mm	
54 mm	32 mm
55 mm	
56 mm	34 mm
57 mm	
58 mm	36 mm
59 mm	
60 mm	38 mm

2. Treceți cablurile prin manșonul orificiului din unitatea schimbătorului de căldură.

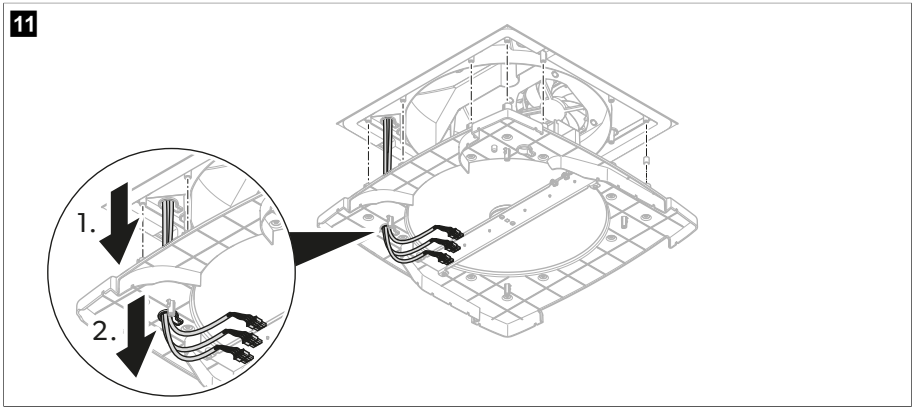

3. Introduceți distanțierele în orificiile pentru șuruburi din partea superioară a unității schimbătorului de căldură.

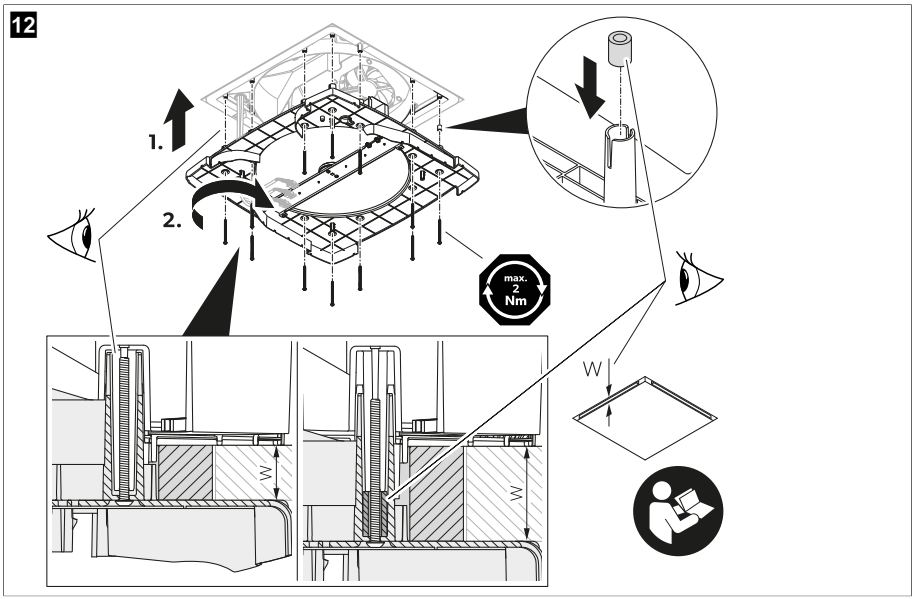

4. **ATENȚIE! Pericol de defectare**
Asigurați-vă că niciun cablu nu este apăsat sau ciupit.

Aliniați unitatea schimbătorului de căldură cu unitatea de plafon.

5. Fixați unitatea schimbătorului de căldură prin plafon de unitatea de plafon cu cele 12 șuruburi furnizate în setul de fixare. Strângeți șuruburile folosind o cheie dinamometrică și un cuplu de strângere de max. 1,2 Nm.

Montarea capacului interior

1. Treceți cablurile prin manșonul orificiului din capacul interior.

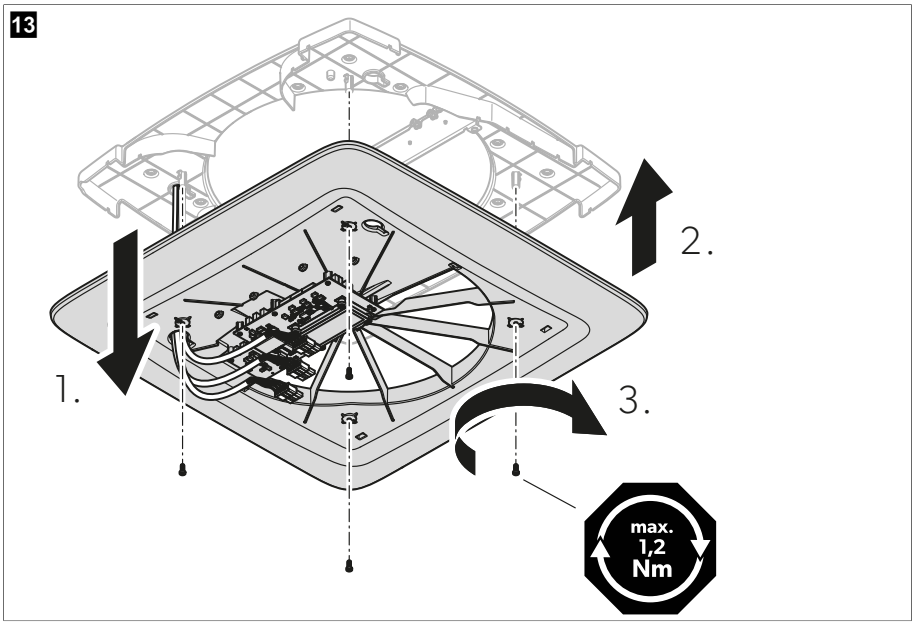

2. **ATENȚIE! Pericol de defectare**
Asigurați-vă că niciun cablu nu este apăsat sau ciupit.

Atașați capacul interior la unitatea schimbătorului de căldură.

3. Fixați capacul interior pe unitatea schimbătorului de căldură cu cele 4 șuruburi furnizate în setul de fixare. Strângeți șuruburile folosind o cheie dinamometrică și un cuplu de strângere de max. 1,2 Nm.

Instalarea benzii luminoase cu LED (opțional)

> Fixați benzile luminoase cu LED pe capacul interior.

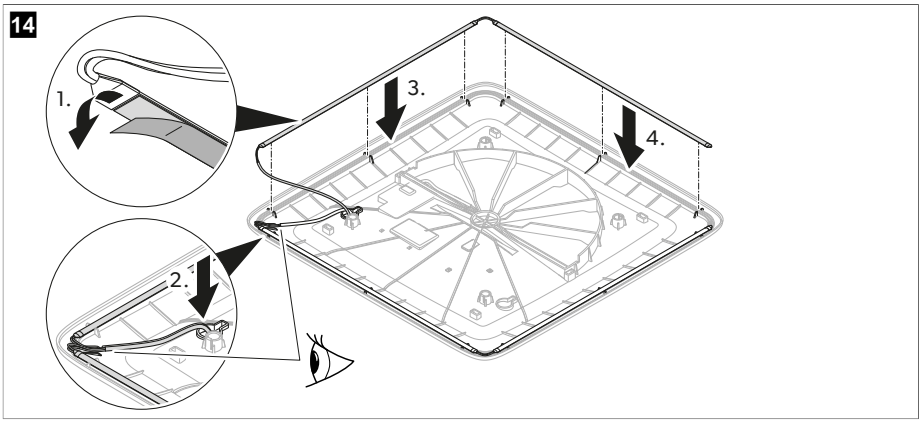

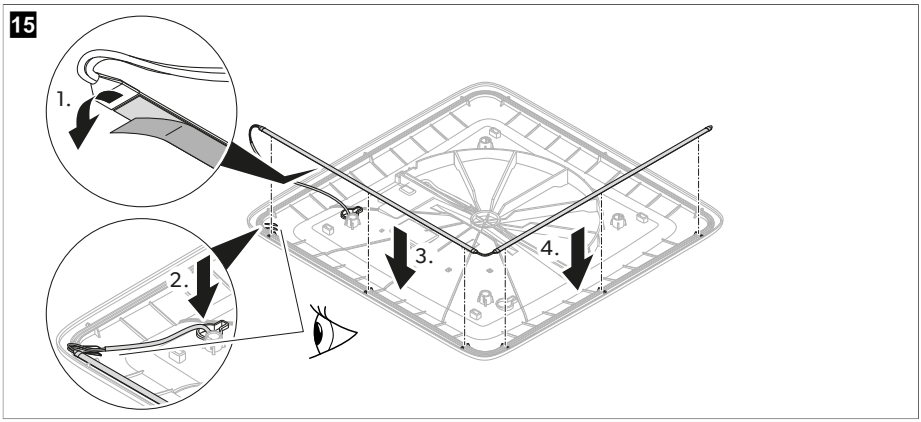

Conexiune electrică

1. Conectați fișele la prize.

16

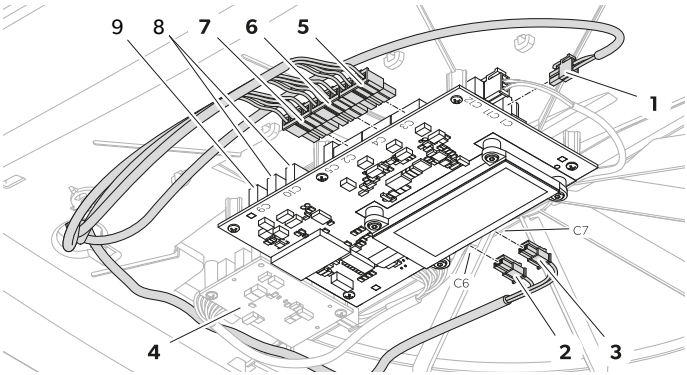

Poz.	Priză	Denumire
1	C1	Intrare alimentare cu energie de la bateria vehiculului
2	C6	Ieşire bandă luminoasă cu LED (opțional)
3	C7	Ieşire bandă luminoasă cu LED (opțional)
4	–	Placă de circuite imprimate secundară (opțional)
5	C3	Ieşire ventilator 1
6	C4	Ieşire ventilator 2
7	C2	Ieşire motor
–	C5	Ieşire modul de purificare a aerului (opțional)
8	C10	Comunicare CAN (opțional)
9	C9	Comunicare LIN (opțional)

2. Fixați cablurile cu coliere de cablu.

17

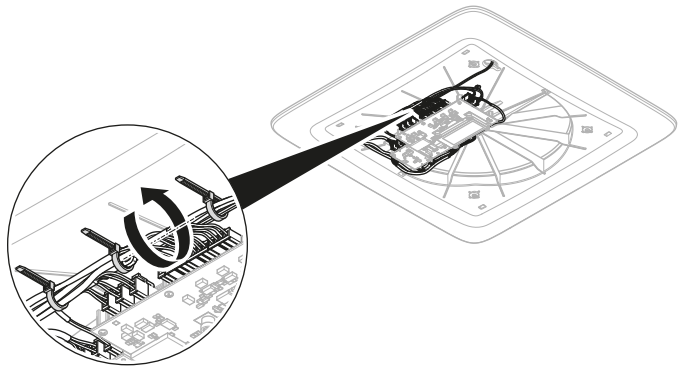

Instalarea capacului central al casetei de distribuție a aerului

1. Asigurați-vă că filtrele sunt introduse complet.

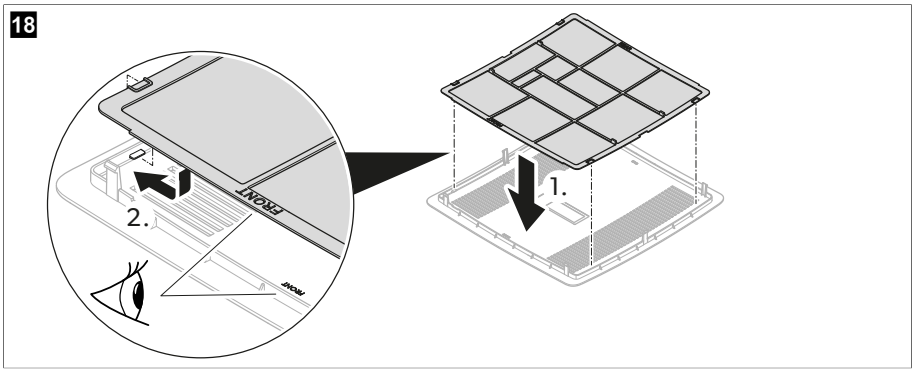

2. Fixați capacul central al casetei de distribuție a aerului pe capacul interior.

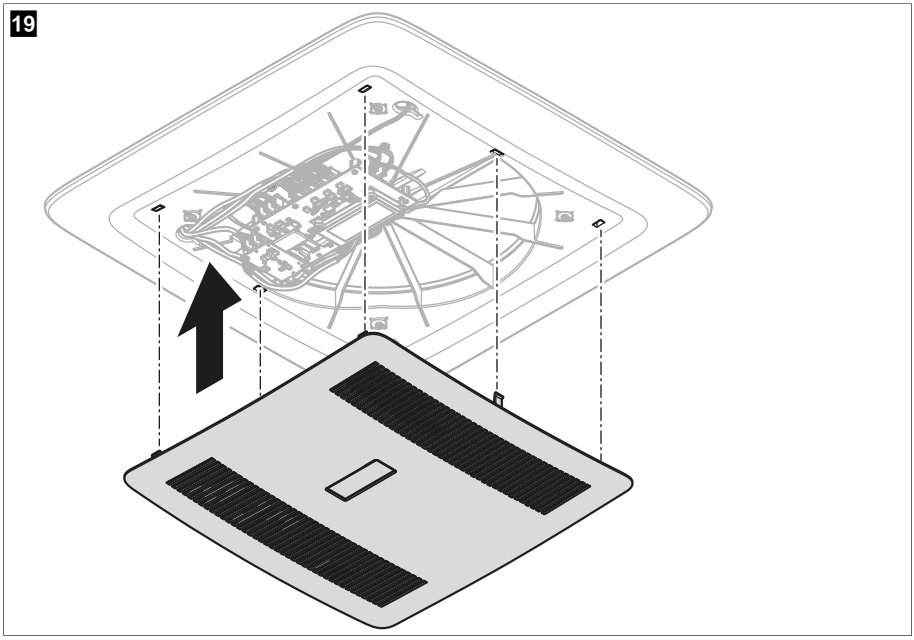

3. Întrebați producătorul vehiculului dacă este necesară o inspecție tehnică după montarea unui sistem de ventilare și dacă înălțimea specificată în actele vehiculului trebuie modificată.

v Instalarea este acum finalizată.

4. Conectați sursa de alimentare și testați dacă sistemul de ventilare funcționează.

9 Eliminarea



Reciclarea produselor cu baterii, acumulatori și surse de lumină: Scoateți toate bateriile, acumulatorii și sursele de lumină înainte de a recicla produsul. Vă rugăm să predați acumulatorii defecți sau bateriile consumate la reprezentantul comercial sau la un centru de colectare. Nu aruncați bateriile, acumulatorii și sursele de lumină la un loc cu gunoiul menajer. Dacă doriți să eliminați în final produsul, adresați-vă centrului local de reciclare sau distribuitorului pentru detalii despre cum să faceți acest lucru în conformitate cu reglementările privind eliminarea aplicabile. Produsul poate fi eliminat gratuit.



Reciclarea materialelor de ambalare: Depuneți materialul de ambalare pe cât posibil în containerele corespunzătoare de reciclare.

10 Garanție

Pentru operații de reparație și în baza garanției, trebuie să trimiteți și următoarele documente:

- O copie a facturii cu data cumpărării
- Un motiv de reclamație sau o descriere a defecțiunii.

Rețineți că repararea prin mijloace proprii sau reparațiile neprofesionale pot avea consecințe asupra securității și pot anula garanția.

11 Date tehnice

	ACC3100DWHA	ACC3100DWHWLDA
Tensiune de intrare	12 V⎓	
Putere de intrare maximă	7,6 W	16,5 W
Consum maxim de energie	0,18 kWh/24h 15,2 Ah/24 h	0,40 kWh/24h 33 Ah/24 h
Consum minim de energie	0,06 kWh/24h 4,9 Ah/24 h	
Interval de temperatură de funcționare	– 20 °C (– 4 °F) … 70 °C (158 °F)	
Clasa de protecție	IPX4	
Siguranță externă	3 A	
Deschidere de aerisire în plafon	150 cm²	
Dimensiune unitate de plafon (l x L x H)	542,6 × 553 × 127 mm	
Dimensiune unitate de distribuție a aerului (l x L x H)	517,6 × 517,6 × 46 mm	
Grosimea acoperișului	23 … 60 mm	
Nivel de zgomot exterior	43 dB(A)	
Nivel de zgomot interior	52 dB(A)	
Nivel de zgomot interior (mod de somn)	35 dB(A)	
Frecvență	2,4 GHz	
Puterea maximă de radiofrecvență	19,14 dBm	

	ACC3100DWHA	ACC3100DWHWLDA
Ventilație	30 … 50 m³/h	
Eficiență de recuperare a căldurii	72 … 87 %	
Greutate	7 kg	7,14 kg
Funcții	**Se poate îmbunătăți cu:** • Bandă luminoasă cu LED • Modul de purificare a aerului • Amplificator de performanță • Panou fotovoltaic	**Furnizat cu:** • Bandă luminoasă cu LED • Modul de purificare a aerului • Kit de instalare **Se poate îmbunătăți cu:** • Amplificator de performanță • Panou fotovoltaic
Certificări		

Български език

1 Важни бележки ... 361
2 Обяснение на символите ... 361
3 Инструкции за безопасност ... 361
4 Обхват на доставката ... 363
5 Принадлежности ... 363
6 Целева група ... 364
7 Използване по предназначение ... 364
8 Инсталиране ... 364
9 Изхвърляне ... 378
10 Гаранция ... 378
11 Технически данни ... 378

1 Важни бележки

Моля, прочетете внимателно тези инструкции и спазвайте всички указания, напътствия и предупреждения, включени в настоящото ръководство, за да сте сигурни, че монтирате, използвате и поддържате правилно този продукт. Тези инструкции ТРЯБВА да се съхраняват с продукта.

Като използвате продукта, Вие потвърждавате, че сте прочели внимателно всички указания, напътствия и предупреждения и че разбирате и приемате да спазвате сроковете и условията, съдържащи се в тях. Вие се съгласявате да използвате този продукт само по предназначение и в съответствие с указанията, инструкциите и предупрежденията, описани в ръководството на продукта, както и в съответствие с всички приложими закони и разпоредби. Ако не прочетете и не спазвате инструкциите и предупрежденията, това може да доведе до наранявания за вас или за други хора, щети по продукта или щети по други предмети в близост до него. Това ръководство на продукта, включително указанията, инструкциите и предупрежденията и другата документация, подлежи на промяна и обновяване. За актуална информация за продукта, моля, посетете documents.dometic.com.

2 Обяснение на символите

Сигналната дума идентифицира съобщенията за безопасност и за материални щети, както и степента или нивото на сериозност на опасността.



ПРЕДУПРЕЖДЕНИЕ!
Показва опасна ситуация която, ако не бъде избегната, може да доведе до смърт или тежко нараняване.



ВНИМАНИЕ!
Показва опасна ситуация която, ако не бъде избегната, може да доведе до леко или средно нараняване.



ВНИМАНИЕ!
Показва ситуация която, ако не бъде избегната, ще доведе до щети по имуществото.



УКАЗАНИЕ Допълнителна информация за боравенето с продукта.

3 Инструкции за безопасност



ПРЕДУПРЕЖДЕНИЕ! Неспазването на тези предупреждения може да доведе до смърт или сериозни наранявания.

> Ремонтът на уреда може да се извършва само от квалифициран персонал, запознат със съществуващите рискове и валидните предписания. Неправилни ремонти могат да доведат до

сериозни опасности. За ремонт, моля обръщайте се към сервизния център във Вашата страна (вижте dometic.com/dealer).

- Уредът трябва да бъде инсталиран съобразно с националните регулации за окабеляване.
- **Електрическите уреди не са детска играчка!** Пазете електрическите уреди далеч от деца или хора с увреждания. Не им позволявайте да използват електрически уреди без надзор.
- Лица, чиито физически, сензорни или умствени способности или липсата на опит и знания не им позволяват да използват уреда безопасно, не трябва да го използват без надзор или инструктиране от отговорно лице.
- В случай на запалване **не** отваряйте горния капак на уреда. Използвайте подходящи средства за гасене. Не използвайте вода за гасене.
- Уредът се съхранява в помещение, без да се използват непрекъснато открити пламъци (например работещ газов уред) и източници на запалване (например работещ електрически нагревател).
- Уредът се съхранява хоризонтално на сухо, проветриво и покрито място.
- Не пробивайте и не изгаряйте уреда.

ВНИМАНИЕ! Неспазването на тези предупреждения може да доведе до леки или средни наранявания.

- Стартирайте уреда само ако сте сигурни, че корпусът и кабелите не са повредени.
- Не използвайте уреда в близост до запалими течности или в затворени помещения.
- Уверете се, че в близост до отворите за въздух не са разположени горими обекти. Трябва да се осигури разстояние от поне 10 cm.
- Не бъркайте в отворите за вентилация и не пъхайте предмети в уреда.
- Винаги носете защитни очила и ръкавици.

ВНИМАНИЕ! Опасност от повреда

- Уредът трябва да се съхранява така, че да се предотврати възникването на механични повреди.
- Преди да инсталирате уреда, проверете дали някои компоненти на превозното средство няма да бъдат повредени от инсталацията (напр. лампи, лавици, врати). Производителят на автомобила може да покаже налични точки, където могат да се направят отворите за инсталиране на покривната климатична инсталация, без риск от отслабване на конструкцията или прекъсване на електрически кабели.
- Преди да инсталирате, се консултирате с производителя на автомобила дали конструкцията е проектирана да издържи статичното натоварване и натоварването от вентилационната система, когато автомобилът се движи.
- Запечатайте всички отвори, когато инсталирате вентилационната система.
- За инсталацията изберете плоско и достатъчно равно място в средата на покрива на автомобила, между две надлъжни секции.
- Уверете се, че в автомобила няма предмети, които да пречат на монтажа на разпределителната кутия за въздух (ADB) или на преминаването на свежия въздух през отворите за въздух.
- Не правете никакви изменения или преустройства на уреда.
- Никога не минавайте през автоматична автомивка с монтиран уред.

4 Обхват на доставката

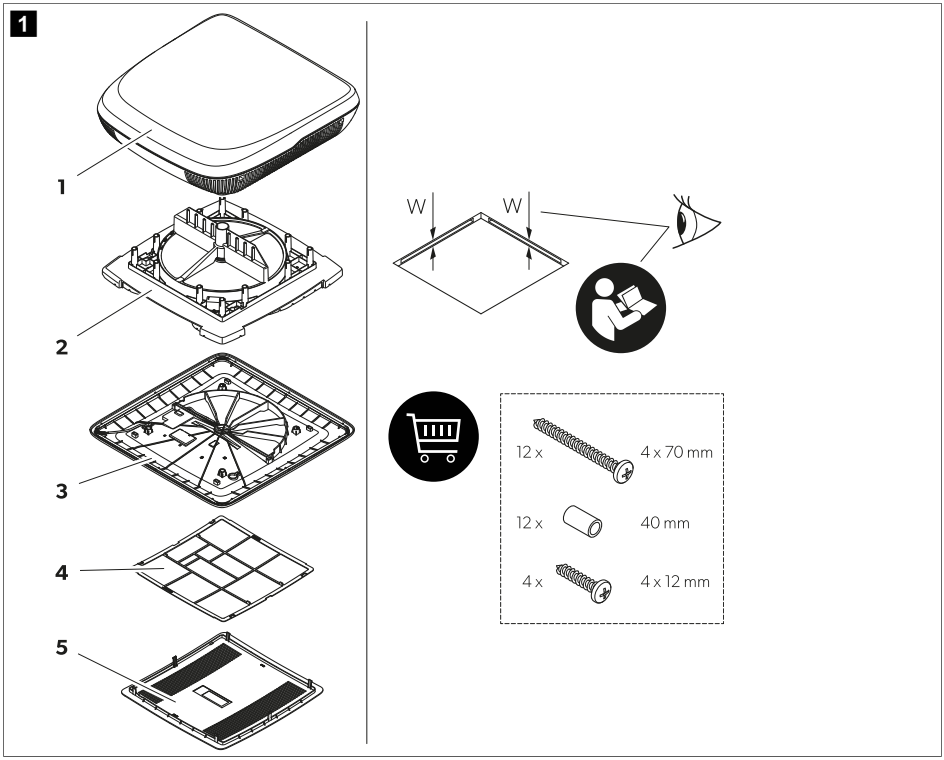

Детайл	Количество	Описание
1	1	Покривен модул с централен пръстен (само за отвори на покрива 400 × 400 mm)
2	1	Модул на топлообменника
3	1	Вътрешен капак
4	1	Въздушен филтър
5	1	Централен капак
–	1	Монтажен комплект (порьчва се отделно за ACC3100DWHA)
–	1	Кратко ръководство за работа
–	–	В зависимост от модела: Ръководства за инсталиране на аксесоари

5 Принадлежности

Продукт	Инв. №
Пречиствател на въздуха	9620005077

Продукт	Инв. №
Светодиод	9620005081
Усилвател на производителността	9600050054
Соларен комплект	9620005074
Вътрешен въздушен филтър	9620015799
Външен въздушен филтър	9620015800

6 Целева група

Механичната и електрическата инсталация и настройка на устройството трябва да се извършват от квалифициран техник с умения и знания, свързани с изграждането и експлоатацията на автомобилно и домакинско оборудване и инсталации, и който е запознат с приложимите разпоредби на страната, в която оборудването трябва да бъде инсталирано и/или използвано, и е преминал обучение по безопасност, за да идентифицира и избегне свързаните с това опасности.

7 Използване по предназначение

Вентилационната система е предназначена за инсталиране в моторни каравани, каравани и плавателни съдове за отдих.

Вентилационната система **не** е подходяща за:
- Къщи
- Апартаменти
- Круиз линии
- Машини за строителство
- Селскостопански машини
- Камиони

Този продукт е подходящ само за предвидената цел и приложение съгласно настоящите инструкции.

Това ръководство предоставя информация, необходима за правилната инсталация и/или експлоатация на продукта. Лошо инсталиране и/или неправилна употреба и поддръжка ще доведат до незадоволителна работа и евентуално до повреди.

Производителят не носи отговорност за наранявания и повреди по продукта, причинени от:

- Неправилен монтаж, сглобяване или свързване, включително твърде високо напрежение
- Неправилна поддръжка или използване на резервни части, различни от оригиналните, предоставяни от производителя
- Изменения на продукта без изрично разрешение от производителя
- Използване за цели, различни от описаните в това ръководство

Dometic си запазва правото да променя външния вид и спецификациите на продукта.

8 Инсталиране

ПРЕДУПРЕЖДЕНИЕ! Опасност от електрически удар

> Електрозахранването трябва да се свърже от квалифициран електротехник, притежаващ необходимите знания и умения относно конструкцията и работата на електрическо оборудване и преминал инструктаж за безопасност, за да може да разпознае и избегне евентуалните опасности.

> Откачете всички електрозахранвания, когато работите по вентилационната система.
> Уверете се, че уредът не може да се свърже отново.

ПРЕДУПРЕЖДЕНИЕ! Опасност от електрически удар

> Уредът трябва да бъде инсталиран съобразно с националните регулации за окабеляване.
> Ако уредът замени прозорец или люк с функция за принудително обезвъздушаване, свързана с безопасността, трябва да се добави допълнително обезопасяващо вентилиращо устройство (напр. вентилатор тип гъба или подобен). В случай на съмнение се консултирайте с производителя на автомобила.

ВНИМАНИЕ! Пазете се от нараняване

> Неправилното инсталиране на вентилационната система може да доведе до непоправими щети по уреда и да застраши безопасността на потребителя.
> Винаги трябва някои да Ви помага за носенето или повдигането на вентилационната система.
> От съображения за сигурност, когато инсталирате уреда отбележете разположението на съществуващите кабели, кабелни връзки и други компоненти в зоната за инсталиране, особено такива, които не се виждат (когато пробивате или завивате винтове).
> Свързвайте и разполагате кабелите така, че да не могат да бъдат увредени или да предизвикват спъване.
> Винаги носете защитни очила и ръкавици.

ВНИМАНИЕ! Опасност от повреда

> Използвайте кабелни канали за прокарване на кабелите през стени с остри ръбове.
> Не разполагайте свободни или огънати кабели в близост до електропроводими материали (метал).
> Не дърпайте кабелите.
> Съблюдавайте конструктивната якост на покрива на автомобила. Покривът на автомобила трябва да може да носи тежестта на вентилационната система, без да се огъва или деформира. В случай на съмнение се консултирайте с производителя на автомобила.

Избиране на начин за инсталиране на вентилационната система

> Изберете начина за инсталиране на вентилационната система:

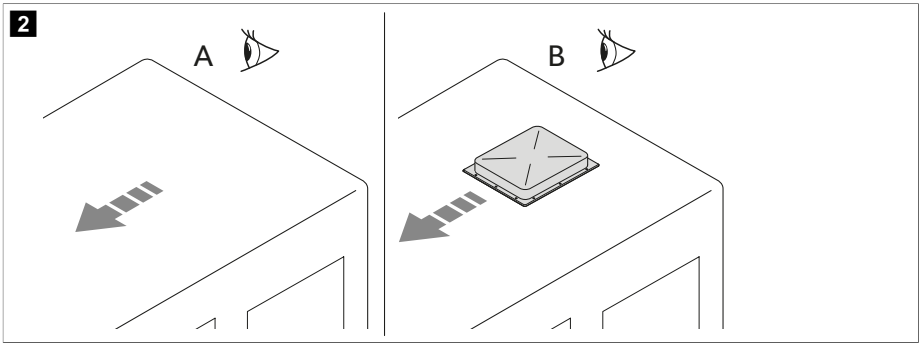

- Пробийте нов отвор (**A**). В този случай отворът трябва да бъде усилен с подходяща рамка.
- Използвайте съществуващ отвор на автомобила (**B**) като покривен люк или при замяна на старо устройство.

Пробиване на нов отвор

1. Изберете площ в средата на покрива, между две надлъжни опори.
2. Маркирайте позицията и размера на отвора.

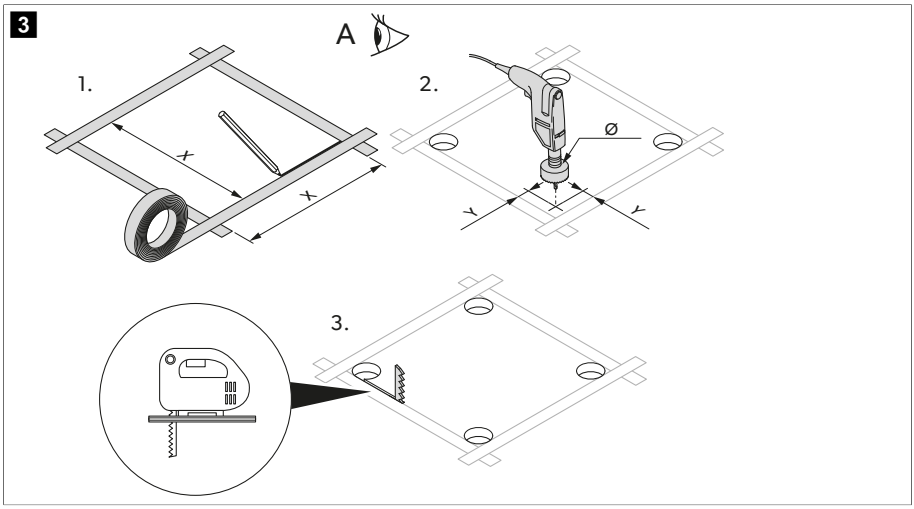

	Версия 1	Версия 2
X	355 mm	400 mm
Y	5 mm	12 mm
Ø	10 mm	24 mm

3. Пробийте ъглите.

ВНИМАНИЕ! Опасност от повреда
Уверете се, че няма повредени електрически кабели. Проверете къде се намират електрическите кабели.

4. Внимателно изрежете отвора в покрива с тънък трион или подобен инструмент.
5. Проверете дали е необходимо усилване на отвора в покрива.

УКАЗАНИЕ Ръбовете трябва да са успоредни един на друг.

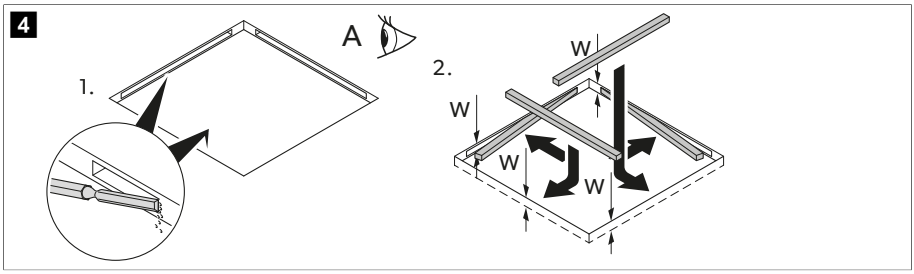

6. Ако е необходимо, отстранете пяната според ширината на усилващите релси (не са в обхвата на доставката).
7. Монтирайте усилващите релси.

Инсталиране в съществуващ отвор

1. Отстранете всички болтове и закрепвания на съществуващия люк или уред.

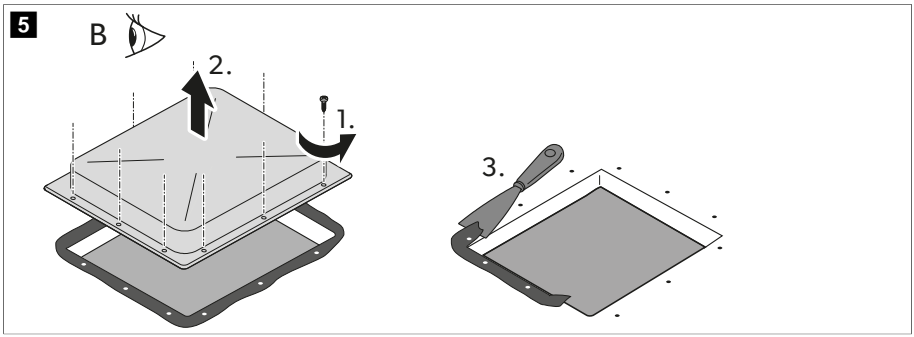

2. Извадете люка или уреда.
3. Отстранете уплътнението около отвора с шпакла или подобен инструмент.

Инсталиране на допълнителни аксесоари (в зависимост от модела)

ВНИМАНИЕ! Опасност от повреда

> Спазвайте правилната последователност на инсталиране, преди да направите електрическите връзки.
> Спазвайте ръководствата за инсталиране на аксесоарите (опция).

1. Горна част на покрива
2. Соларен панел (опция)
3. Светодиодна светлинна лента (опция)
4. Модул за пречистване на въздуха (опция)
5. Модул на топлообменника
6. Усилвател на производителността (опция)
7. Вътрешен капак

Разполагане на свързващите кабели

1. Проверете дали напрежението, показано на табелката с данните, е същото като това на захранването. Вентилационната система трябва да е свързана с електрическа верига, способна да провежда изисквания ток.
2. Монтирайте изключващ превключвател с ширина на контактния процеп най-малко 3 mm от страната за инсталиране.
3. Изберете сечението на кабелите в зависимост от дължината:
   - Дължина < 7,5 m: 1,5 mm²
   - Дължина > 7,5 m: 2,5 mm²
4. Направете отвор от едната страна, за да прекарате кабела за електрозахранване.

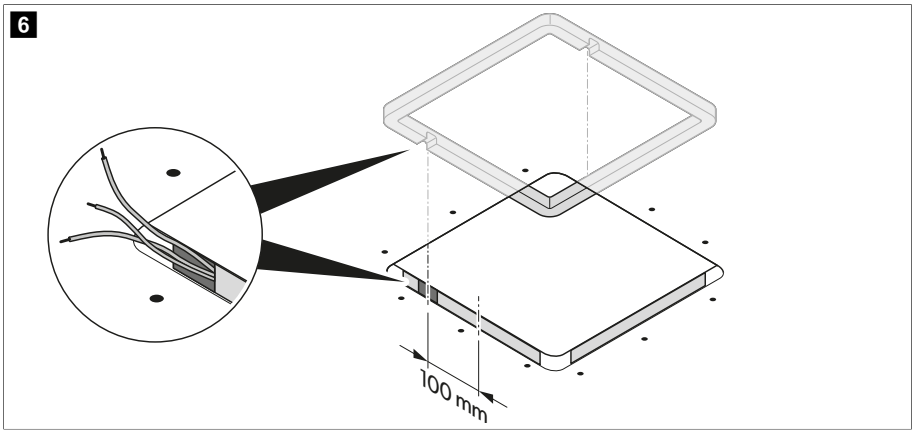

5. Вкарайте захранващия кабел през отвора във вътрешността на автомобила.

Монтиране на модула на покрива

1. Само за версия 1: Свалете централния пръстен на покривния модул.

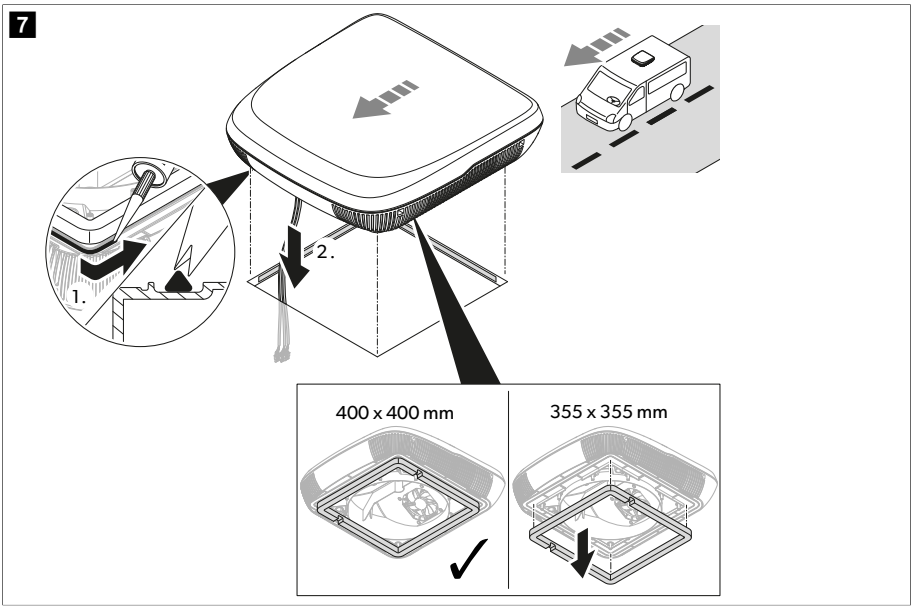

2. Уплътнете около рамката с гъвкав, невтвърдяващ бутилов уплътнителен компаунд (напр. SikaLastomer-710, Selleys Butyl Mastic, Bostik ezycaulk butyl sealant, или друг подобен продукт). Спазвайте инструкциите на производителя на уплътнението.
3. Вдигнете покривния модул на покрива на автомобила. Спазвайте посоката на движение.
4. Поставете покривния модул централно върху покрива на автомобила.
5. Отстранете кабелната връзка на покривния модул и поведете кабелите през съответния отвор във вътрешността на автомобила.

Монтиране на модула за пречистване на въздуха (опция)

1. Фиксирайте модула за пречистване на въздуха към топлообменника.

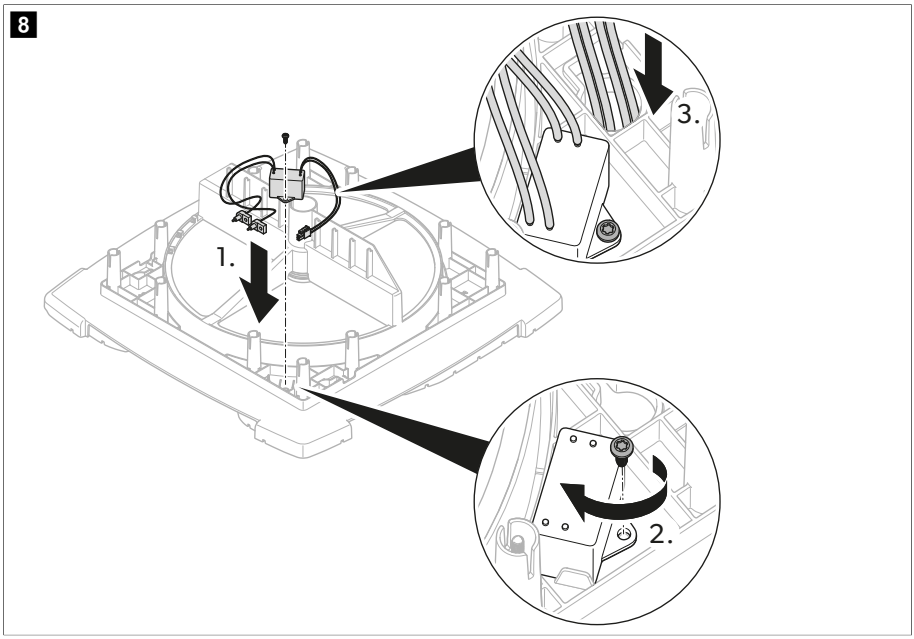

2. Прокарайте кабела през втулката на контактния отвор до долната страна на топлообменника.
3. Монтирайте йонизационната игла.

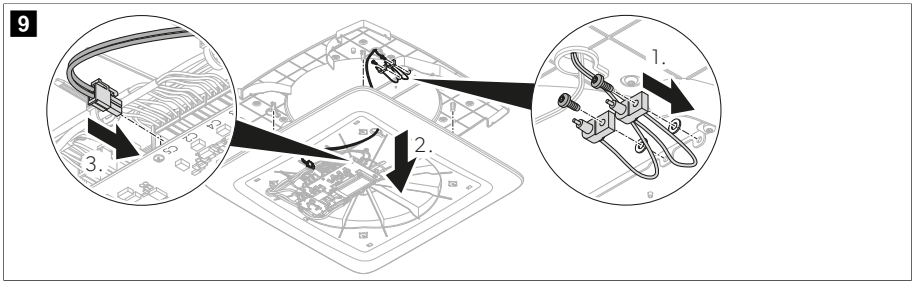

Монтиране на модула на топлообменника

1. В зависимост от дебелината на покрива, изрежете дистанционните елементи, доставени с комплекта за закрепване, до необходимата дължина.

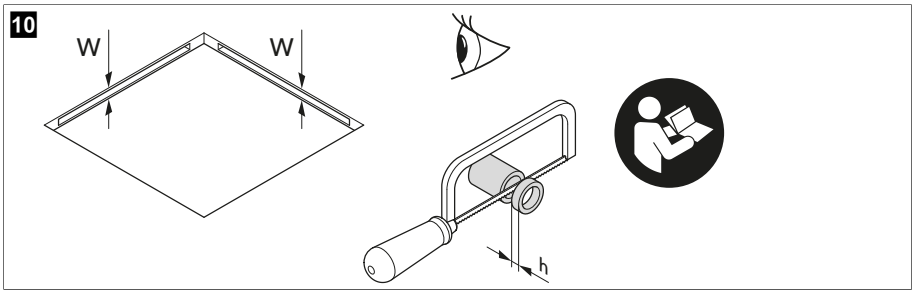

Дебелина на покрива (Д)	Необходима дължина на дистанционния елемент (h)
23 mm	–
24 mm	2 mm
25 mm	
26 mm	4 mm
27 mm	
28 mm	6 mm
29 mm	
30 mm	8 mm
31 mm	
32 mm	10 mm
33 mm	
34 mm	12 mm
35 mm	
36 mm	14 mm
37 mm	
38 mm	16 mm
39 mm	
40 mm	18 mm
41 mm	
42 mm	20 mm
43 mm	
44 mm	22 mm
45 mm	
46 mm	24 mm
47 mm	

Дебелина на покрива (Д)	Необходима дължина на дистанционния елемент (h)
48 mm	26 mm
49 mm	
50 mm	28 mm
51 mm	
52 mm	30 mm
53 mm	
54 mm	32 mm
55 mm	
56 mm	34 mm
57 mm	
58 mm	36 mm
59 mm	
60 mm	38 mm

2. Прокарайте кабелите през втулката на контактния отвор на модула на топлообменника.

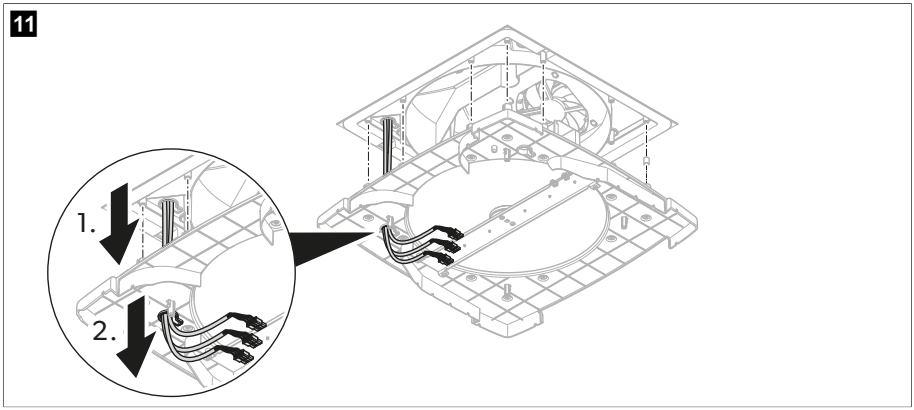

3. Въведете дистанционните елементи в отворите за винтове от горната страна на модула на топлообменника.

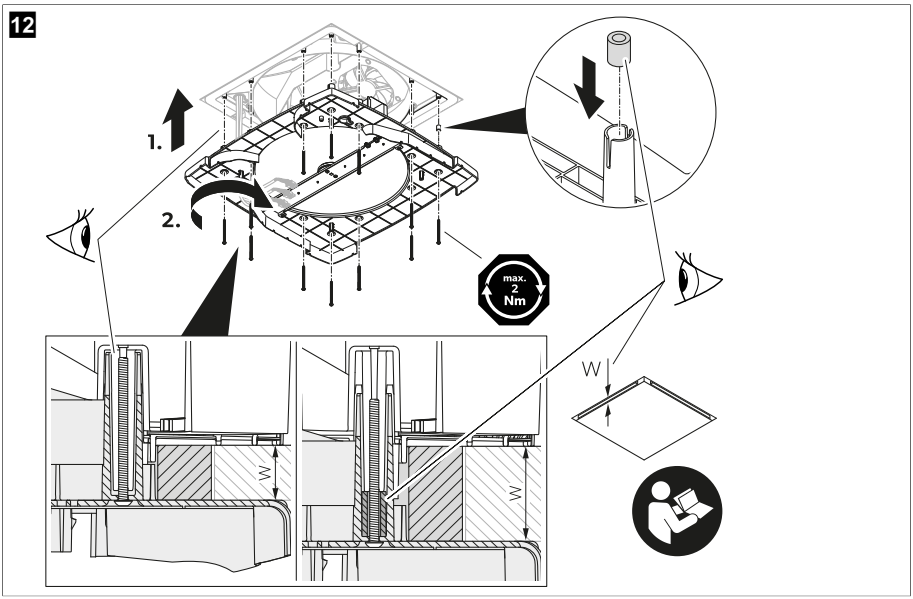

4. **ВНИМАНИЕ! Опасност от повреда**
   Уверете се, че няма притиснат или прищипан кабел.

   Подравнете модула на топлообменника към покривния модул.

5. Фиксирайте модула на топлообменника през покрива към покривния модул с 12-те болта, доставени с комплекта за фиксиране. Затегнете болтовете с динамометричен ключ и въртящ момент от макс. 2 Nm.

Монтиране на вътрешния капак

1. Подайте кабелите през втулката на контактния отвор на вътрешния капак.

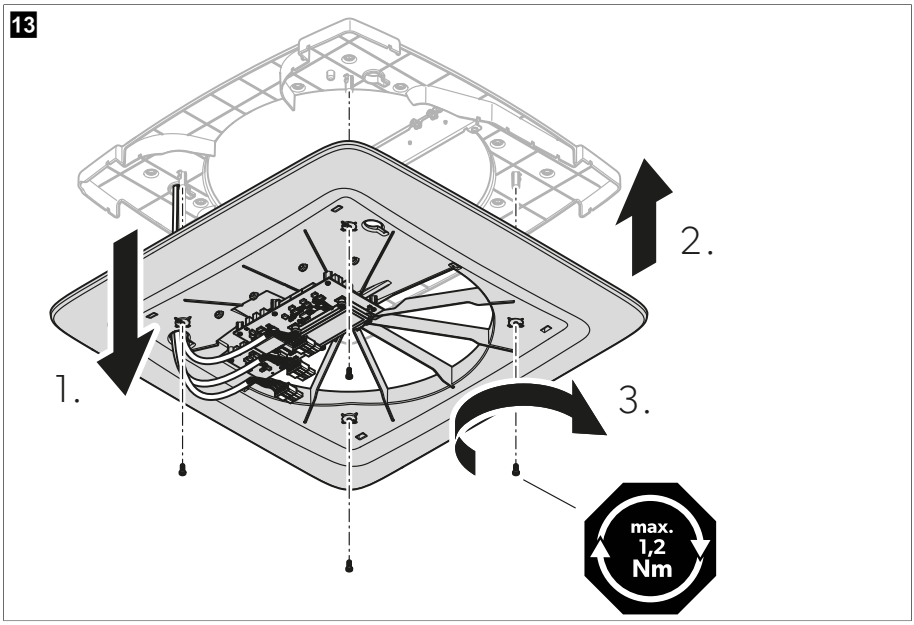

2. **ВНИМАНИЕ! Опасност от повреда**
Уверете се, че няма притиснат или прищипан кабел.

Прикрепете вътрешния капак към модула на топлообменника.

3. Фиксирайте вътрешния капак към модула на топлообменника с 4-те болта, доставени с комплекта за фиксиране. Затегнете болтовете с динамометричен ключ и въртящ момент от макс. 1,2 Nm.

Монтиране на светодиодната светлинна лента (опция)

> Фиксирайте светодиодните светлинни ленти към вътрешния капак.

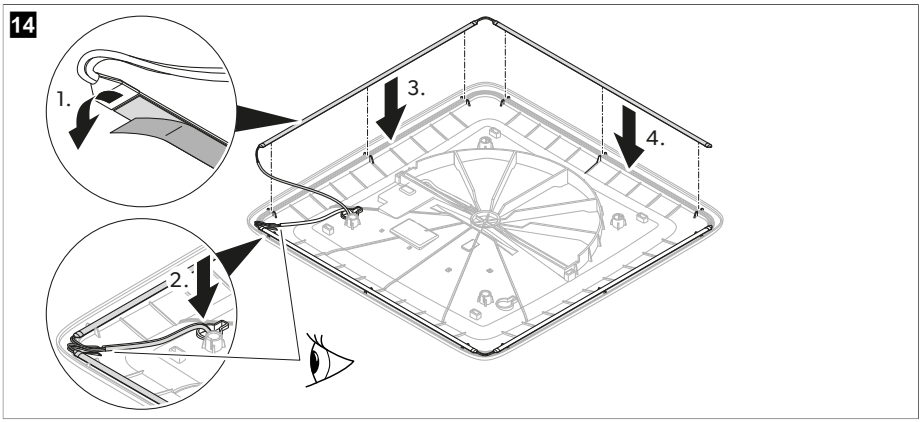

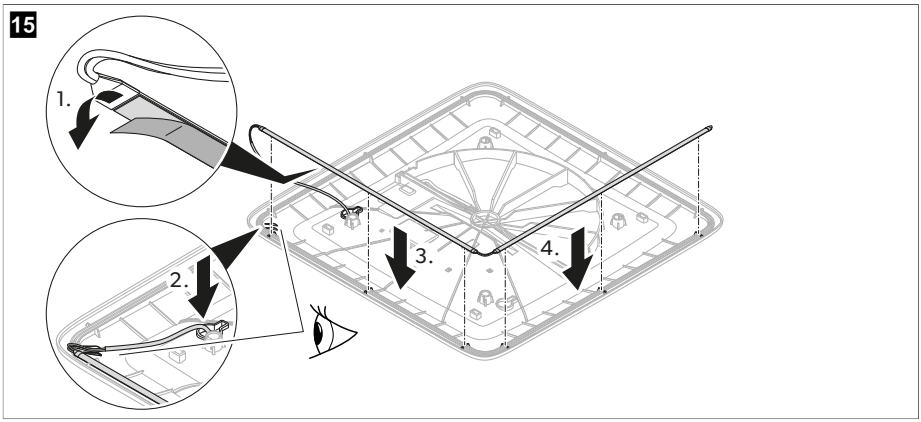

Електрическо свързване

1. Свържете щепселите към гнездата.

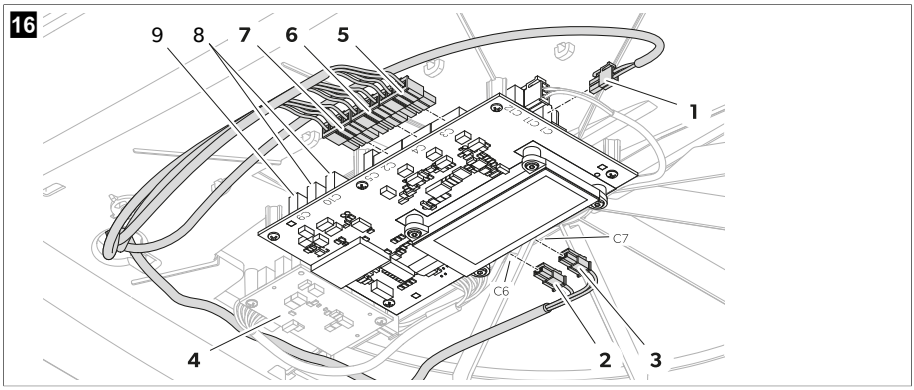

Детайл	Гнездо	Описание
1	C1	Входящо захранване от акумулатора на автомобила
2	C6	Изходна светодиодна светлинна лента (опция)
3	C7	Изходна светодиодна светлинна лента (опция)
4	–	Вторична печатна платка (опция)
5	C3	Изходен вентилатор 1
6	C4	Изходен вентилатор 2
7	C2	Изходен двигател
–	C5	Изходен модул за пречистване на въздуха (опция)
–	C9	Комуникационен CAN (опция)
–	C10	Комуникационен LIN (опция)

2. Закрепете кабелите с кабелни връзки.

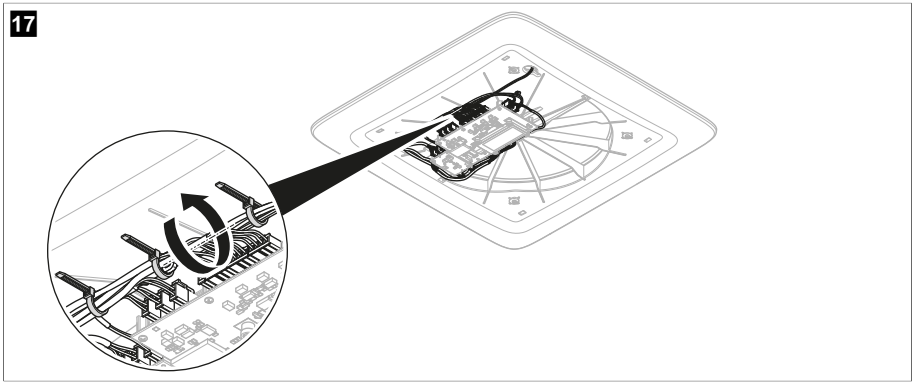

Инсталиране на централния капак на ADB

1. Проверете дали филтрите са напълно включени.

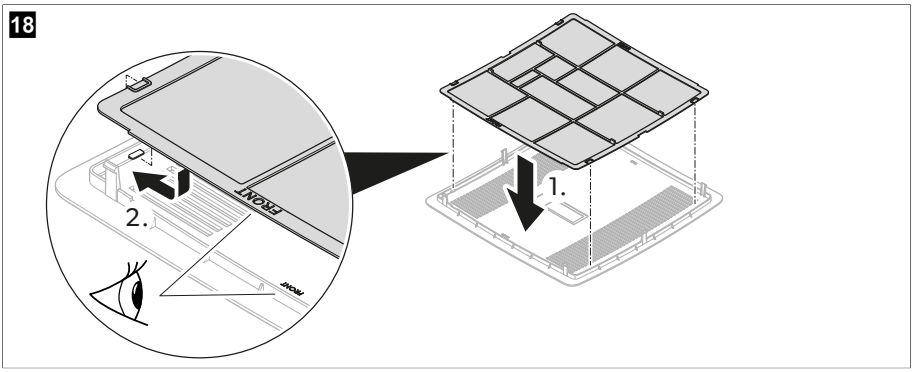

2. Закрепете централния капак на ADB към вътрешния капак.

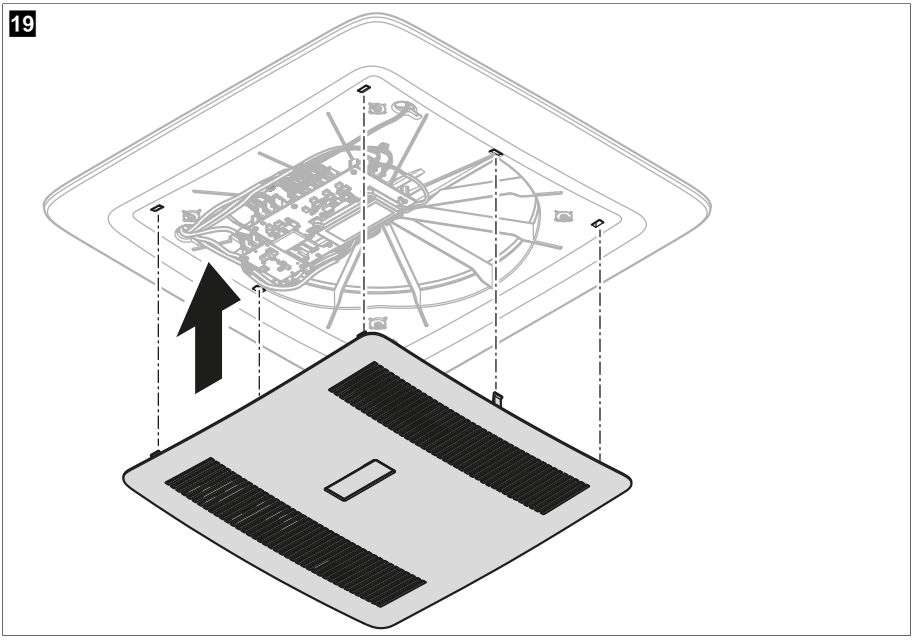

3. Попитайте производителя на автомобила дали е необходима техническа инспекция след инсталирането на вентилационната система и дали трябва да се промени височината на автомобила, записана в документите.

✓ Инсталацията е завършена.

4. Свържете към захранването и проверете дали вентилационната система работи.

9 Изхвърляне



Рециклиране на продукти с батерии, презареждаеми батерии и източници на светлина: Отстранете всички батерии, презареждаеми батерии и източници на светлина, преди да рециклирате продукта. Предавайте дефектни или изхабени батерии в търговската система или в сборен пункт. Не изхвърляйте батерии, презареждаеми батерии и източници на светлина в общия отпадък. Ако искате окончателно да изхвърлите продукта, попитайте местния център за рециклиране или специализиран дилър за подробности как това да се извърши в съответствие с валидните предписания. Продуктът може да бъде изхвърлен безплатно.



Рециклиране на опаковъчния материал: По възможност предайте опаковката за рециклиране.

10 Гаранция

За обработка на гаранцията и ремонта, моля приложете следните документи при изпращането на уреда:

- Копие от фактурата с дата на покупката
- Причина за претенцията или описание на дефекта

Отбележете, че саморъчен или непрофесионален ремонт може има последствия за безопасността и да анулира гаранцията.

11 Технически данни

	ACC3100DWHA	ACC3100DWHWLDA
Входно напрежение	12 V⎓	
Максимално входящо захранване	7,6 W	16,5 W
Максимална консумация на енергия	0,18 kWh/24h 15,2 Ah/24 h	0,40 kWh/24h 33 Ah/24 h
Минимална консумация на енергия	0,06 kWh/24h 4,9 Ah/24 h	
Диапазон на работна температура	–20 °C (–4 °F) … 70 °C (158 °F)	
Клас на защита	IPX4	
Външен предпазител	3 A	
Отвор на таванната вентилация	150 cm²	
Размер на покривния модул (Ш x Д x В)	542,6 × 553 × 127 mm	
Размери на разпределителния блок за въздух (Ш x Д x В)	517,6 × 517,6 × 46 mm	
Дебелина на покрива	23 … 60 mm	
Външно ниво на шум	43 dB(A)	
Вътрешно ниво на шум	52 dB(A)	
Ниво на вътрешен шум (режим на сън)	35 dB(A)	

	ACC3100DWHA	ACC3100DWHWLDA
Честота	2,4 GHz	
Максимална мощност на радио честота	19,14 dBm	
Вентилация	30 … 50 m³/h	
Ефективност на оползотворяване на топлината	72 … 87 %	
Тегло	7 kg	7,14 kg
Свойства	**Възможност за надстройване с:** • Светодиодна светлинна лента • Модул за пречистване на въздуха • Усилвател на производителността • Соларен панел	**Снабден с:** • Светодиодна светлинна лента • Модул за пречистване на въздуха • Монтажен комплект **Възможност за надстройване с:** • Усилвател на производителността • Соларен панел
Сертификати	CE UK CA E	

Eesti keel

1 Olulised märkused....380
2 Sümbolite selgitus....380
3 Ohutusjuhised....380
4 Tarnekomplekt....382
5 Lisatarvikud....382
6 Sihtrühm....383
7 Kasutusotstarve....383
8 Paigaldamine....383
9 Kõrvaldamine....396
10 Garantii....396
11 Tehnilised andmed....396

1 Olulised märkused

Lugege see juhend tähelepanelikult läbi ja järgige kõiki selles esitatud juhiseid, suuniseid ja hoiatusi, et tagada alati toote õigesti paigaldamine, kasutamine ning hooldamine. See juhend PEAB jääma selle toote juurde.

Toote kasutamisega kinnitate, et olete kõik juhised, suunised ja hoiatused tähelepanelikult läbi lugenud ning mõistate ja nõustute järgima nendes sätestatud tingimusi. Nõustute kasutama seda toodet üksnes ettenähtud eesmärgil ja otstarbel ning kooskõlas kasutusjuhendis sätestatud juhiste, suuniste ja hoiatustega, samuti kooskõlas kõigi kohaldatavate õigusaktide ja eeskirjadega. Siin sätestatud juhiste ja hoiatuste lugemise ja järgimise eiramine võib põhjustada vigastusi teile ja kolmandatele isikutele, kahjustada teie toodet või läheduses asuvat muud vara. Toote kasutusjuhendit, sh juhiseid, suuniseid ja hoiatusi, ning seotud dokumente võidakse muuta ja uuendada. Värskeima tooteteabe leiate veebisaidilt documents.dometic.com.

2 Sümbolite selgitus

Signaalsõna tähistab ohutusteateid ja varalise kahju teateid ning näitab ka ohu raskusastet või taset.

HOIATUS!
viitab ohtlikule olukorrale, mis eiramise korral võib lõppeda surma või raske vigastusega.

ETTEVAATUST!
viitab ohtlikule olukorrale, mis eiramise korral võib lõppeda kerge või keskmise vigastusega.

TÄHELEPANU!
Viitab ohtlikule olukorrale, mis eiramise korral võib lõppeda varalise kahjuga.

MÄRKUS Lisateave toote käitamiseks.

3 Ohutusjuhised

HOIATUS! Nende hoiatuste mittejärgimine võib põhjustada raskeid vigastusi või surma.

- Seadet tohivad remontida ainult kvalifitseeritud töötajad, kes tunnevad seotud riske ja kehtivaid määrusi. Valed remonditööd võivad tekitada suurt kahju. Remontimiseks võtke ühendust teie riigis asuva hoolduskeskusega (vt dometic.com/dealer).
- Seade tuleb paigaldada kooskõlas riiklike elektripaigaldistele ja juhtmestikele kehtivate määrustega.

- **Elektriseadmed ei ole mänguasjad.** Hoidke elektriseadmed vaegustega inimeste ja eelkõige laste käeulatusest eemal. Ärge lubage neil elektriseadmeid ilma järelevalveta kasutada.
- Inimesed, kelle füüsilised, meelelised või vaimsed võimed või kogemuse ja teadmiste puudus ei võimalda neil seadet ohutult kasutada, ei tohiks seda ilma vastutava isiku järelevalveta või juhendamiseta teha.
- **Ärge** võtke tulekahju korral seadme ülemist katet lahti. Selle asemel kasutage sobivaid tulekustutusvahendeid. Ärge kasutage tulekahju kustutamiseks vett.
- Seadet tuleb hoida ruumis, kus ei kasutata püsivalt lahtist leeki (näiteks töötav gaasiseade) ja süüteallikaid (näiteks elektriradiaatori kasutamine).
- Seadet tuleb hoida horisontaalasendis kuivas, ventileeritud ja suletud kohas.
- Ärge tehke seadmesse auke ega kõrvetage seda.

ETTEVAATUST! Nende ettevaatusabinõude mittejärgimine võib põhjustada kergeid või mõõdukaid vigastusi.

- Käivitage seade ainult siis, kui olete veendunud, et korpus ega kaablid pole kahjustatud.
- Ärge kasutage seadet tuleohtlike vedelike lähedal ega suletud ruumides.
- Veenduge, et õhu väljalaskeavade läheduses ei hoiustataks ega nende lähedusse poleks paigaldatud süttivaid esemeid. Hoida tuleb vähemalt 10 cm vahemaad.
- Ärge pange kätt õhu väljalaskeavadesse ega pistke võõrkehi seadmesse.
- Alati kandke kaitseprille ja -kindaid.

TÄHELEPANU! Kahjustuste oht

- Seadet tuleb hoida nii, et see oleks mehaaniliste kahjustuste eest kaitstud.
- Enne paigaldamist kontrollige, kas sõiduki mis tahes komponentidest võib seadme paigaldamise tõttu kahjustada saada (nt lambid, kapid, uksed). Sõiduki tootja võib olla juba ette näinud punktid, kuhu saab teha ava seadme paigaldamiseks ilma konstruktsiooni tugevust ohustamata ja elektrikaableid läbi lõikamata.
- Enne paigaldamist konsulteerige sõiduki tootjaga, kas konstruktsioon sobib staatilise koormuse ja ventilatsioonisüsteemi raskuse jaoks, kui sõiduk liigub.
- Tihendage kõik ventilatsioonisüsteemi paigaldamisel tehtud avad.
- Paigaldamiseks valige sile ja piisavalt horisontaalne piirkond sõiduki katuse keskel kahe pikisuunalise osa vahel.
- Veenduge, et sõidukis ei oleks esemeid, mis võivad õhuhajutuskasti (ADB) kinnituse kinni katta või värske õhu liikumist läbi õhu väljalaskeavade takistada.
- Ärge muutke ega teisendage seadet.
- Kunagi ärge sõitke läbi automaatsete autopesulate, kui seade on paigaldatud.

4 Tarnekomplekt

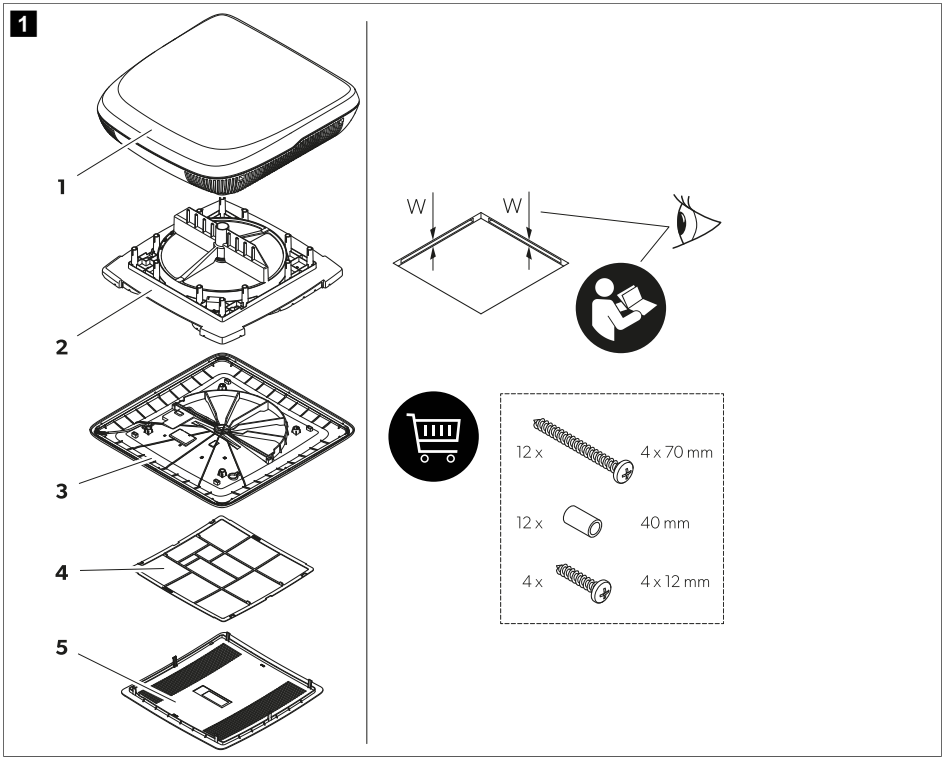

Pos.	Kogus	Kirjeldus
1	1	Katusemoodul koos keskmise rõngaga (ainult katuseavadele 400 × 400 mm)
2	1	Soojusvaheti
3	1	Siseosa kate
4	1	Õhufilter
5	1	Keskosa kate
–	1	Paigalduskomplekt (tuleb tellida eraldi ACC3100DWHA jaoks)
–	1	Lühike kasutusjuhend
–	–	Mudelist olenevalt. Tarvikute paigaldusjuhendid

5 Lisatarvikud

Toode	Tootenr
Õhupuhastusseade	9620005077

Toode	Tootenr
LED-tuli	9620005081
Võimendi	9600050054
Päikeseenergiakomplekt	9620005074
Sisemine õhufilter	9620015799
Välimine õhufilter	9620015800

6 Sihtrühm



Mehaanilise ja elektrilise paigaldusega peab tegelema ning seadme peab seadistama kvalifitseeritud tehnik, kes on tõestanud oma oskusi ja teadmisi sõidukite ning elamute ülesehituse ja töö ning paigaldamise osas ja kes tunneb seadme paigaldus- ja/või kasutusriigis kehtivaid määrusi ning kes on läbinud ohutusalase koolituse, et tuvastada ja vältida vastavaid ohtusid.

7 Kasutusotstarve

Ventilatsioonisüsteem on ette nähtud paigaldamiseks matkaautodesse, haagissuvilatesse ja puhkepaatidesse.

Ventilatsiooniseade **ei** sobi:

- majadesse
- korteritesse
- kruiisilaevadele
- ehitusmasinatesse
- põllumajandusmasinatesse
- veokitesse

See toode sobib kasutamiseks üksnes ettenähtud otstarbel ja käesolevas kasutusjuhendis toodud valdkonnas.

Käesolev juhend sisaldab teavet, mis on vajalik toote korrektseks paigaldamiseks ja/või kasutamiseks. Halva paigalduse ja/või valesti kasutamise või hooldamise korral halvenevad tööomadused ja võib tekkida rike.

Tootja ei võta vastutust mis tahes kahju või tootekahjustuse eest, mis on tingitud mõnest järgmisest asjaolust:

- valesti paigaldamine, kokkupanek või ühendamine, sh liigpinge;
- valesti hooldamine või tootja poolt ette nähtud originaalvaruosadest erinevate varuosade kasutamine;
- tootel ilma tootja selge loata tehtud muudatused;
- kasutamine otstarbel, mida ei ole kasutusjuhendis kirjeldatud.

Dometic jätab endale õiguse muuta toote välimust ja tehnilisi näitajaid.

8 Paigaldamine



HOIATUS! Elektrilöögi oht

> Elektriühenduse peab looma kvalifitseeritud elektrik, kes on tõestanud oma oskusi ja teadmisi elektrisüsteemi ülesehituse ja töö ning paigaldamise osas ja kes on läbinud ohutusalase koolituse, et tuvastada ja vältida vastavaid ohtusid.

> Lahutage ventilatsioonisüsteemil tööde tegemise ajaks kogu toide.

> Veenduge, et seadet ei saaks uuesti ühendada.

HOIATUS! Elektrilöögi oht

> Seade tuleb paigaldada kooskõlas riiklike juhtmestikele kehtivate määrustega.
> Kui seade asendab akna või luugi, millel on ohutuse jaoks oluline ventilatsioonifunktsioon, tuleb paigaldada lisaks ventilatsiooniseade (nt seenekujuline ventilaator või sarnane). Kahtluse korral konsulteerige sõiduki tootjaga.

ETTEVAATUST! Vigastusoht

> Ventilatsioonisüsteemi vale paigaldus võib tekitada pöördumatut kahju seadmele ja seada kasutaja turvalisuse ohtu.
> Võtke ventilatsioonisüsteemi kandmisel või tõstmisel alati keegi appi.
> Enne paigaldamist kontrollige seadme paigaldamise asukoha valikul olemasolevaid juhtmekimpe, juhtmeid ja muid paigalduskohas olevaid komponente, eriti neid, mis pole nähtaval (puurimisel, kruvide kinnitamisel jne).
> Kinnitage ja paigaldage kaablid nii, et nende otsa ei komistataks ega need ei saaks kahjustada.
> Alati kandke kaitseprille ja -kindaid.

TÄHELEPANU! Kahjustuste oht

> Kasutage kaablite paigaldamiseks läbi teravate servadega seinte kaablikanaleid.
> Ärge paigaldage lahtiseid ega painutatud kaableid elektrit juhtivate materjalide (metalli) lähedusse.
> Ärge tirige kaableid.
> Pidage kinni sõiduki katuse konstruktsiooni tugevusest. Sõiduki katus peab suutma sisse vajumata ja deformeerumata kanda ventilatsioonisüsteemi kaalu. Kahtluse korral konsulteerige sõiduki tootjaga.

Ventilatsioonisüsteemi paigaldusviisi valimine

MÄRKUS

- Valige sõiduki keskel lame ja piisavalt loodis ala.
- Paigalduspinna katuse kalle ei tohi olla suurem kui 5°. Sõidusuunas on võimalik kuni 15° kalle allapoole.

> Valige ventilatsioonisüsteemi paigaldusviis.

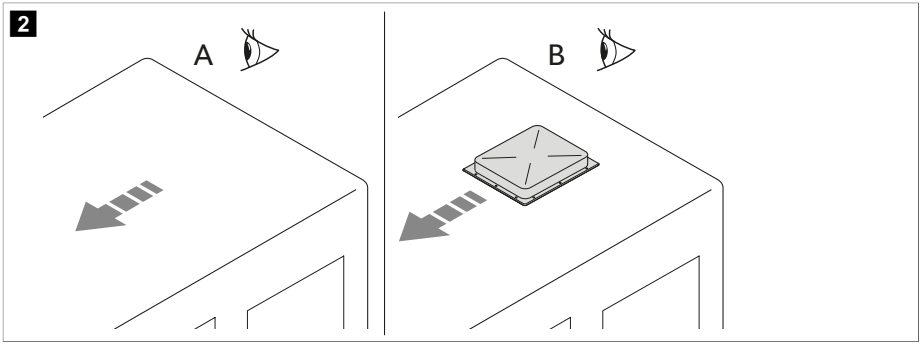

- Tehke uus ava (**A**). Sellisel juhul tuleb ava sobiva raami abil tugevdada.
- Kasutage sõiduki olemasolevat ava (**B**), näiteks katuseluuki, või asendage vana seade.

Uue ava tegemine

1. Valige katuse keskel piirkond kahe pikisuunalise toe vahel.

2. Märgistage ava asukoht ja suurus.

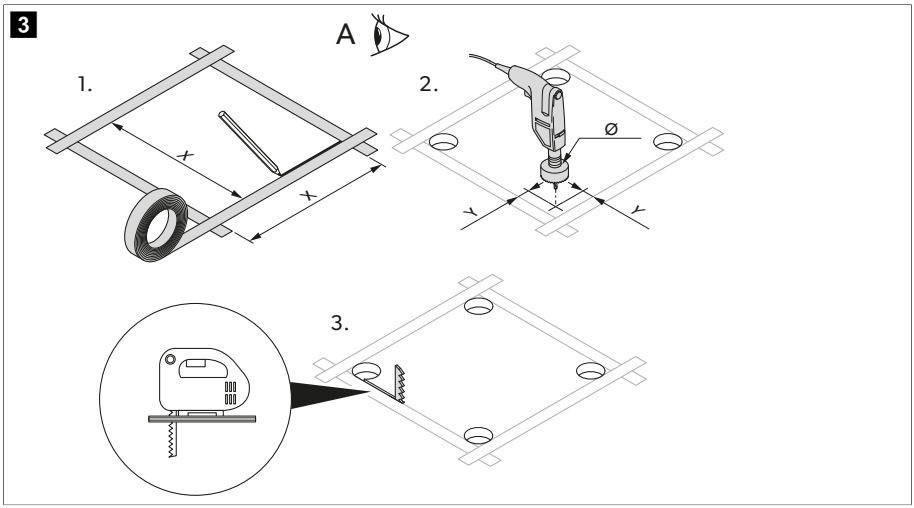

	Versioon 1	Versioon 2
X	355 mm	400 mm
Y	5 mm	12 mm
Ø	10 mm	24 mm

3. Puurige nurgad läbi.

TÄHELEPANU! Kahjustuste oht
Veenduge, et elektritoitekaablid ei saaks kahjustada. Kontrollige, kus elektrikaablid asuvad.

4. Lõigake ava jõhvsae või sarnase tööriista abil ettevaatlikult välja.
5. Kontrollige, kas katuseava vajab tugevdamist.

MÄRKUS Servad peavad olema omavahel paralleelsed.

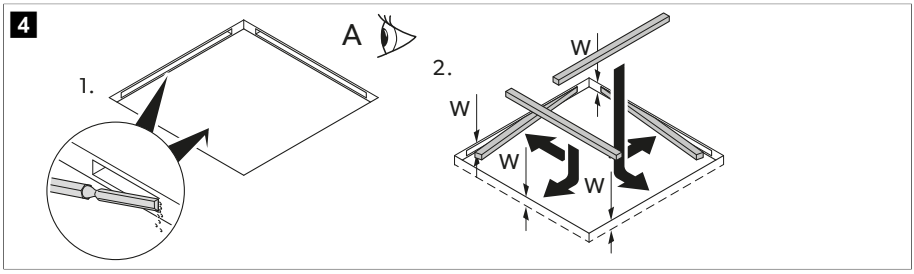

6. Vajaduse korral eemaldage vahtplast tugevdussiinide laiuse kohaselt (ei kuulu tarnekomplekti).

7. Pange tugevdussiinid paika.

Olemasolevasse avasse paigaldamine

1. Eemaldage olemasolevalt katuseluugilt või seadmelt kõik kruvid ja kinnitused.

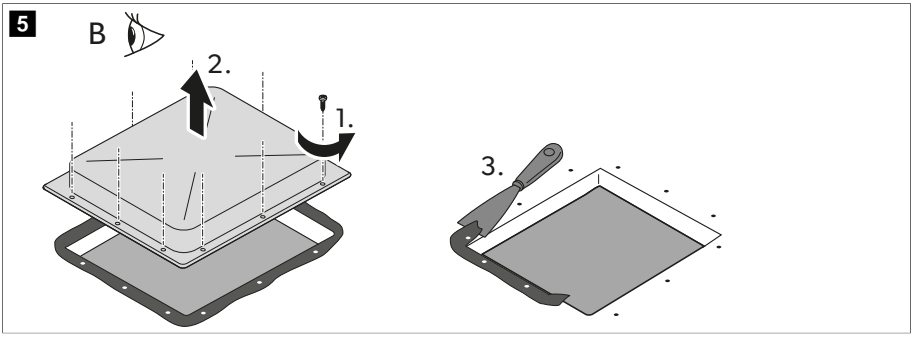

2. Võtke katuseluuk või seade välja.
3. Eemaldage ava ümbritsev tihendusvahend kaabitsa või sarnase tööriistaga.

Valikuliste tarvikute paigaldamine (mudelist olenevalt)

TÄHELEPANU! Kahjustuste oht

> Järgige paigaldamise õiget järjestust enne elektriühenduste loomist.
> Järgige tarvikute juhendeid (valikuline).

1. Katusemoodul
2. Päikesepaneel (valikuline)
3. LED-valgusriba (valikuline)
4. Õhupuhastusmoodul (valikuline)
5. Soojusvaheti
6. Võimendi (valikuline)
7. Siseosa kate

Ühenduskaablite paigutamine

1. Kontrollige, kas ventilatsioonisüsteemi andmeplaadile märgitud pingenäitajad kattuvad toiteallika andmetega. Ventilatsioonisüsteem tuleb ühendada elektriahelaga, mis suudab edastada vajalikku voolu.
2. Paigaldage kõikide pooluste lüliti kontaktavausega, mille laius on vähemalt 3 mm, paigaldise poolele.
3. Valige pikkuse järgi toitekaabli ristlõige.
   - Pikkus < 7,5 m: 1,5 mm²
   - Pikkus > 7,5 m: 2,5 mm²
4. Tehke ühele poole ava, et toitekaabli saaks läbi suunata.

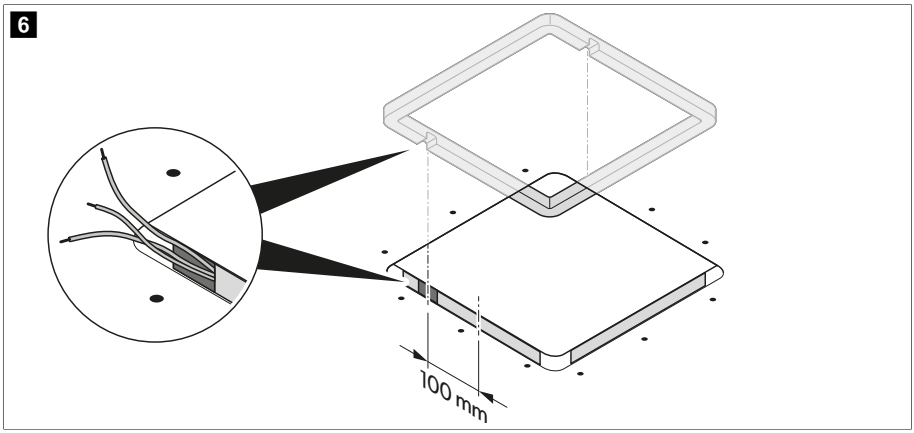

5. Suunake toitekaabel läbi ava sõidukisse.

Katusemooduli paigaldamine

1. Ainult versiooni 1 puhul. Eemaldage katusemoodulilt keskmine rõngas.

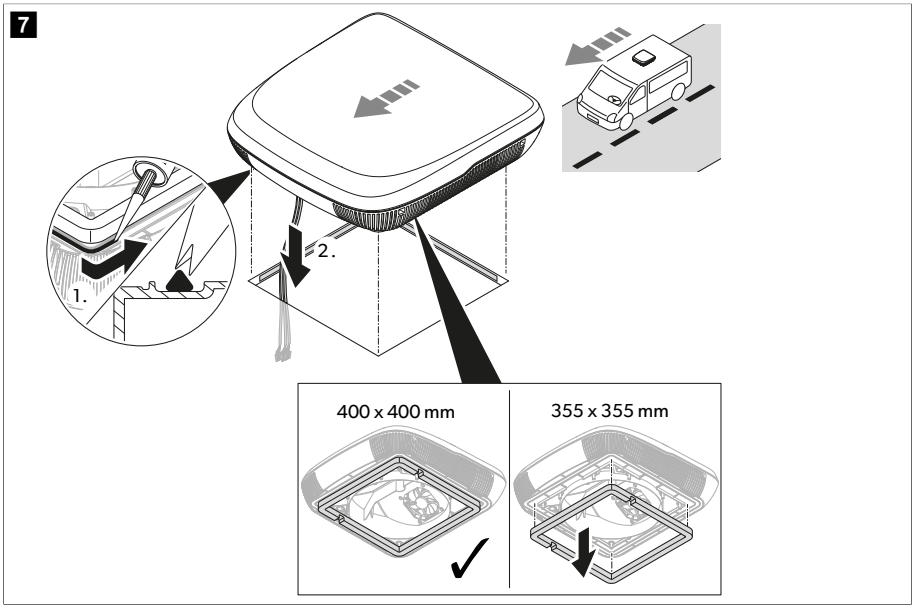

2. Tihendage katuseraam elastse mittekõvastuva butüülhermeetikuga (nt SikaLastomer-710, butüülmastiks Selleys, butüültihend Bostik ezycaulk või sarnane toode). Järgige tihendusvahendi tootja juhiseid.
3. Tõstke katusemoodul sõiduki katusele. Pidage silmas sõidusuunda.
4. Paigutage katusemoodul sõiduki katuse keskossa.

5. Eemaldage katusemoodulilt kaabliköidis ja suunake kaablid läbi vastava ava sõiduki siseruumi.

Õhupuhastusmooduli paigaldamine (valikuline)

1. Kinnitage õhupuhastusmoodul soojusvaheti külge.

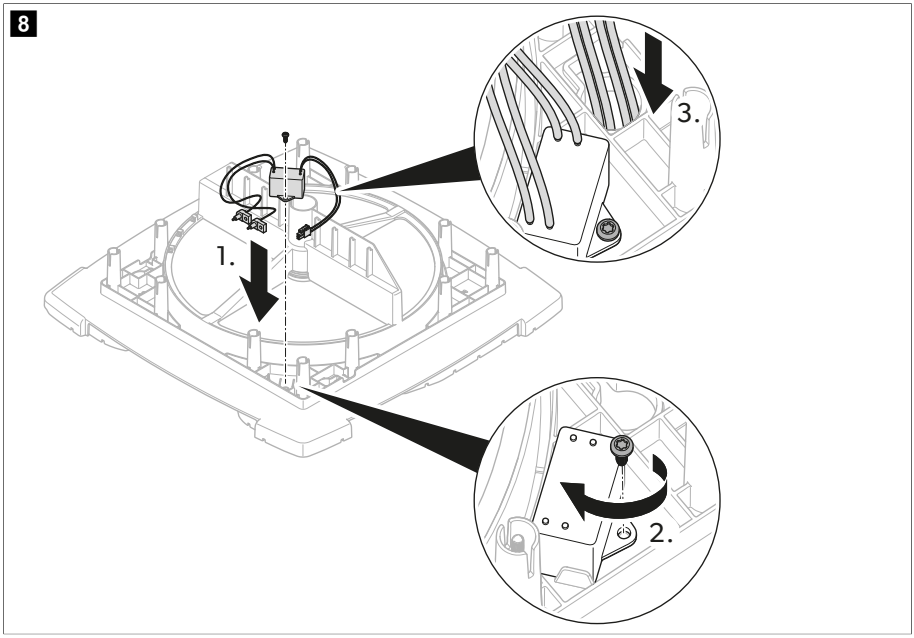

2. Suunake kaabel läbiviigu kaudu soojusvaheti alaküljele.
3. Paigaldage ioniseerimisnõel.

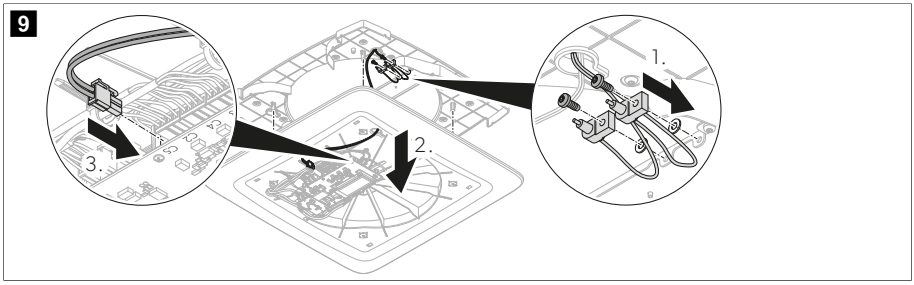

Soojusvaheti paigaldamine

1. Lõigake kinnituskomplekti kuuluvad vahedetailid katuse paksusest olenevalt vajalikku pikkusesse.

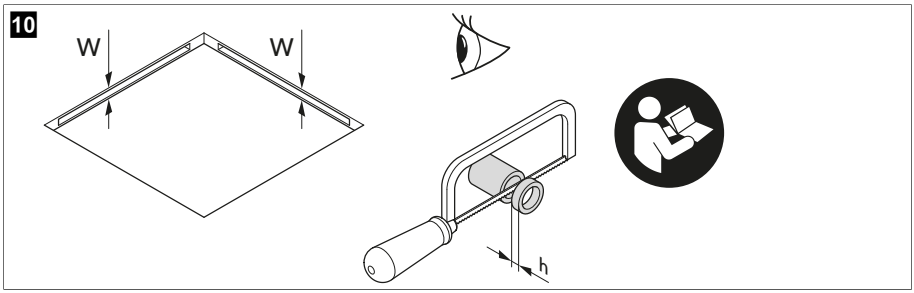

Katuse paksus (W)	Vajalik vahedetaili pikkus (h)
23 mm	–
24 mm	2 mm
25 mm	
26 mm	4 mm
27 mm	
28 mm	6 mm
29 mm	
30 mm	8 mm
31 mm	
32 mm	10 mm
33 mm	
34 mm	12 mm
35 mm	
36 mm	14 mm
37 mm	
38 mm	16 mm
39 mm	
40 mm	18 mm
41 mm	
42 mm	20 mm
43 mm	
44 mm	22 mm
45 mm	
46 mm	24 mm
47 mm	
48 mm	26 mm

Katuse paksus (W)	Vajalik vahedetaili pikkus (h)
49 mm	
50 mm	28 mm
51 mm	
52 mm	30 mm
53 mm	
54 mm	32 mm
55 mm	
56 mm	34 mm
57 mm	
58 mm	36 mm
59 mm	
60 mm	38 mm

2. Suunake kaablid läbi soojusvaheti läbiviigu.

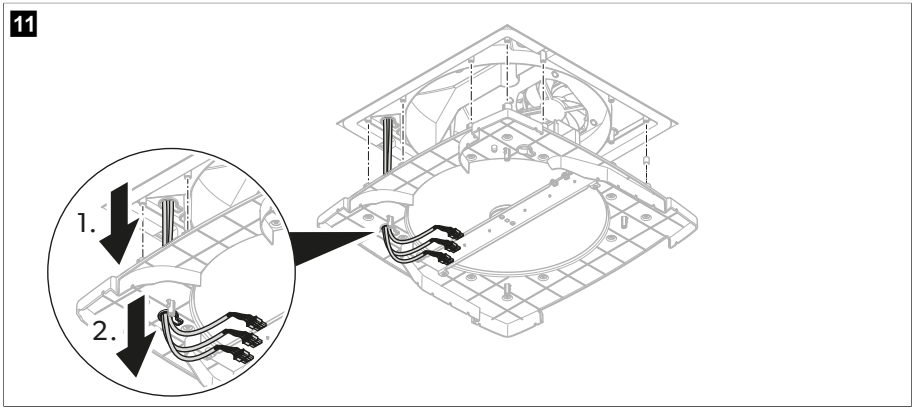

3. Pange vahedetailid soojusvaheti pealt kruviaukudesse.

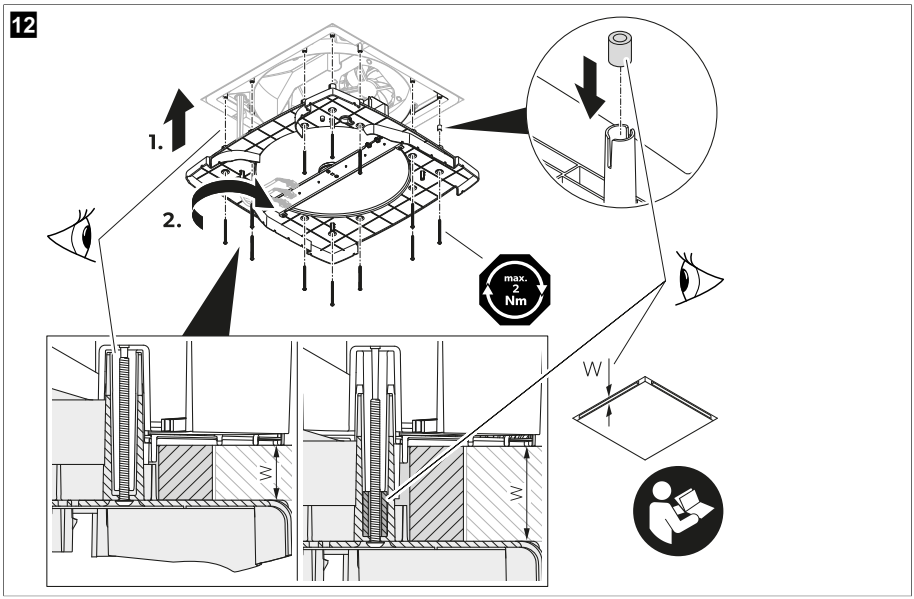

4. **TÄHELEPANU! Kahjustuste oht**
Veenduge, et kaablid ei oleks sisse vajutatud ega muljutud.

Joondage soojusvaheti katusemooduliga.

5. Kinnitage soojusvaheti kinnituskomplekti kuuluva 12 poldi abil läbi lae katusemooduli külge. Keerake poldid dünamomeetrilise võtmega jõumomendiga max 1,2 Nm kinni.

Siseosa katte paigaldamine

1. Suunake kaablid läbi siseosa katte läbiviigu.

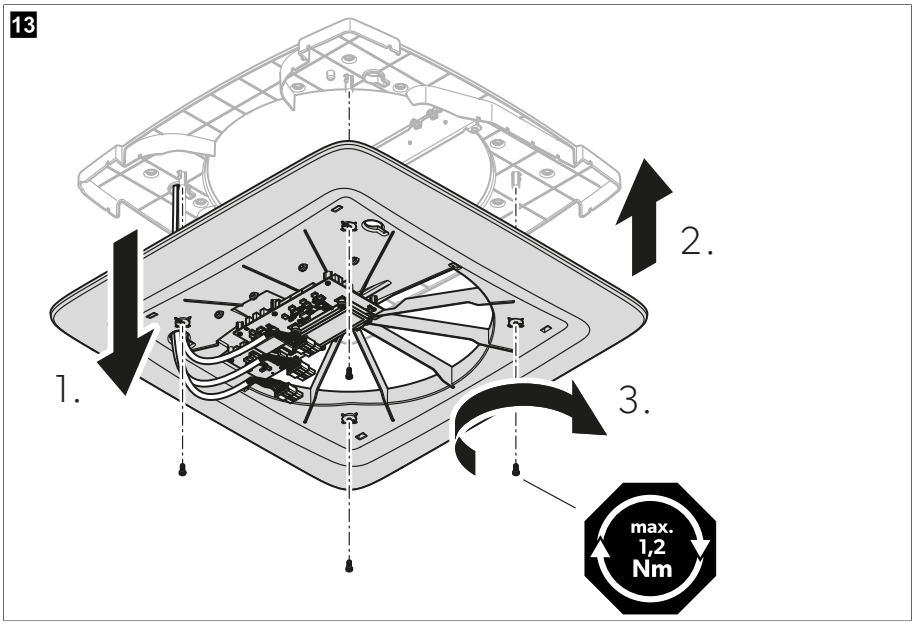

2. **TÄHELEPANU! Kahjustuste oht**
Veenduge, et kaablid ei oleks sisse vajutatud ega muljutud.

Kinnitage siseosa kate soojusvahetile.

3. Kinnitage siseosa kate kinnituskomplekti kuuluva nelja poldi abil soojusvaheti külge. Keerake poldid dünamomeetrilise võtmega jõumomendiga max 1,2 Nm kinni.

LED-valgusriba paigaldamine (valikuline)

› Kinnitage LED-valgusribad siseosa katte külge.

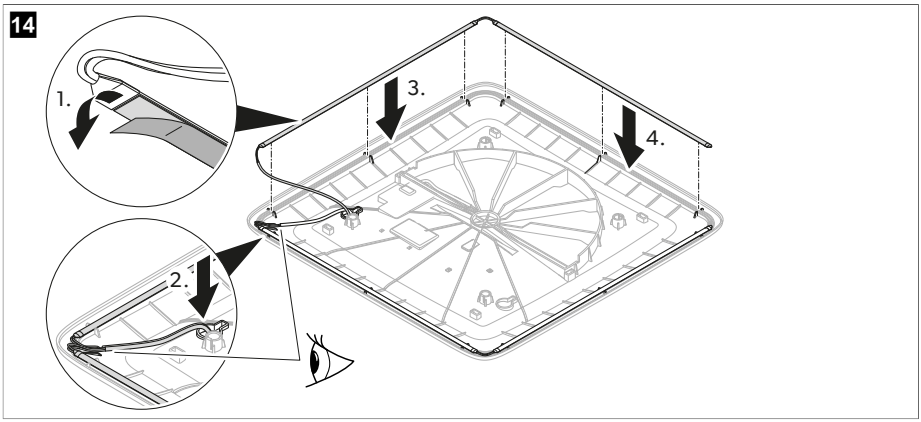

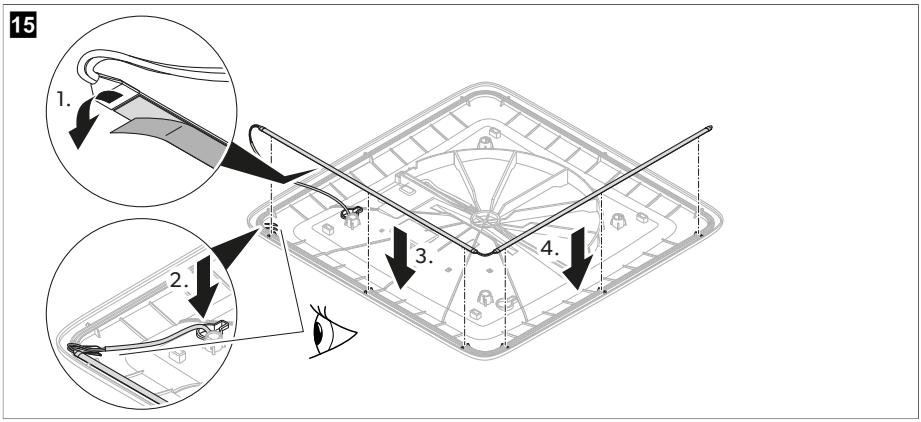

Elektriühendus

1. Ühendage pistikud pesadega.

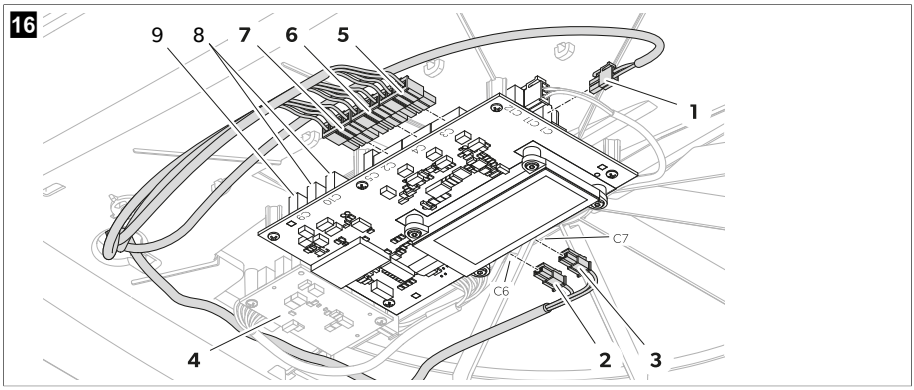

Pos.	Pesa	Kirjeldus
1	C1	Sõiduki akult saadava toite sisend
2	C6	LED-valgusriba väljund (valikuline)
3	C7	LED-valgusriba väljund (valikuline)
4	–	Teisene trükkplaat (valikuline)
5	C3	Ventilaatori väljund 1
6	C4	Ventilaatori väljund 2
7	C2	Mootori väljund
–	C5	Õhupuhastusmooduli väljund (valikuline)
8	C10	CAN-i side (valikuline)
9	C9	LIN-i side (valikuline)

2. Kinnitage kaablid kaabliköidistega.

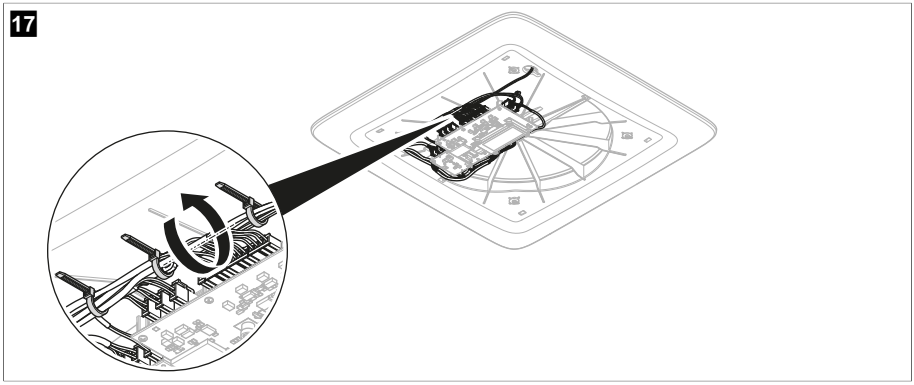

ADB keskosa katte paigaldamine

1. Kontrollige, kas filtrid on täiesti sees.

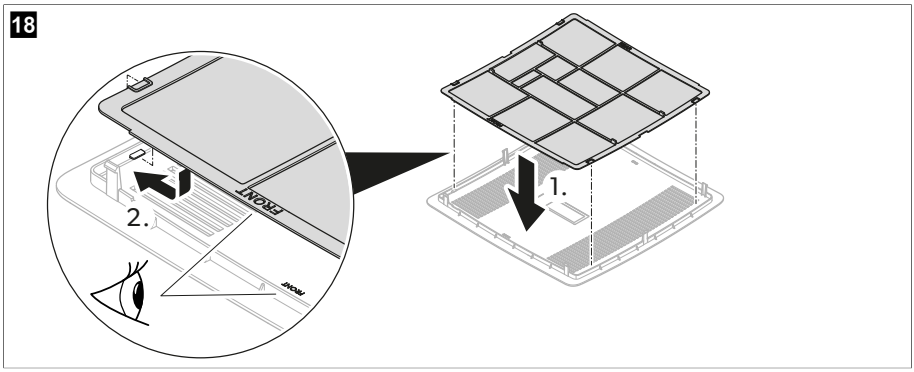

2. Pange ADB keskosa kate siseosa kattele.

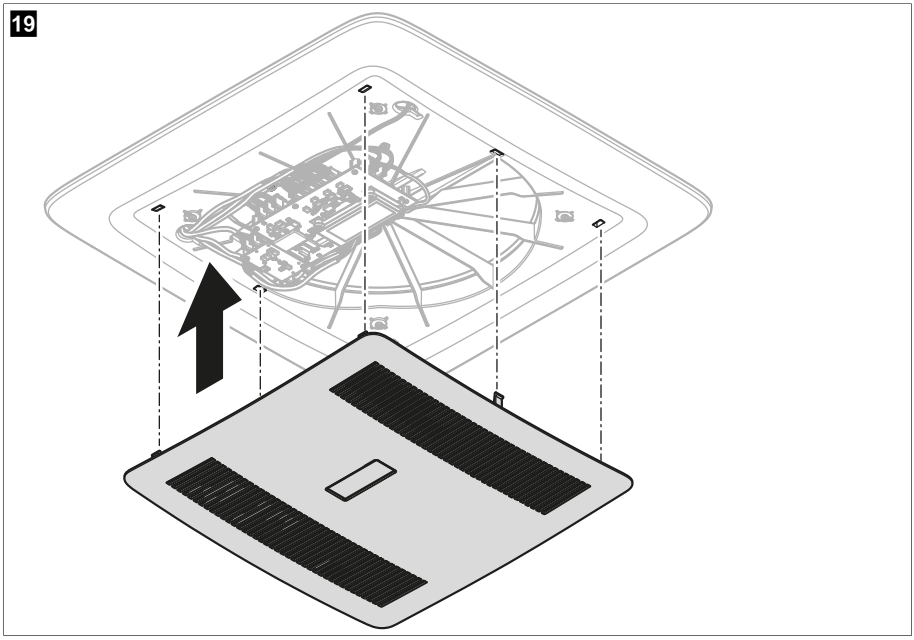

3. Küsige sõiduki tootjalt, kas pärast ventilatsioonisüsteemi paigaldamist on vajalik tehniline ülevaatus ja kas sõiduki dokumentidesse kantud kõrgust tuleb muuta.

v Paigaldamine on nüüd lõpetatud.

4. Ühendage toitepinge ja testige, kas ventilatsioonisüsteem töötab.

9 Kõrvaldamine



Patareide, akude ja valgusallikatega toodete ringlussevõtt. Enne toote ringlusse andmist eemaldage kõik patareid, akud ja valgusallikad. Andke defektsed või kasutatud patareid edasimüüjale tagasi või viige need kogumispunkti. Ärge visake patareisid, akusid ega valgusallikaid olmeprügi hulka. Kui soovite toote utiliseerida, küsige oma kohalikust jäätmekäitlusettevõttest või -spetsialistilt üksikasjaliku, kuidas seda kehtivate jäätmekäitluseeskirjade järgi teha. Toote saab jäätmekäitlusse anda tasuta.



Pakkematerjali ringlussevõtt. Kui võimalik, pange pakkematerjal vastavasse ringlussevõetava prügi kasti.

10 Garantii

Remondi- ja garantiitööde töötlemiseks lisage palun alljärgnevad dokumendid, kui seadme meile saadate:

- ostukuupäevaga arve koopia;
- kaebuse põhjus või vea kirjeldus.

Pange tähele, et kui parandate ise või lasete mittekutselisel parandajal seda teha, võib see ohutust mõjutada ja garantii kehtetuks muuta.

11 Tehnilised andmed

	ACC3100DWHA	ACC3100DWHWLDA
Sisendpinge	12 V⎓	
Maksimaalne sisendvõimsus	7,6 W	16,5 W
Maksimaalne voolutarve	0,18 kWh/24h 15,2 Ah/24 h	0,40 kWh/24h 33 Ah/24 h
Minimaalne voolutarve	0,06 kWh/24h 4,9 Ah/24 h	
Töötemperatuurivahemik	– 20 °C (– 4 °F) … 70 °C (158 °F)	
Kaitseklass	IPX4	
Väline kaitse	3 A	
Ventilatsiooniava laes	150 cm²	
Katusemooduli mõõtmed (L x P x K)	542,6 × 553 × 127 mm	
Õhuhajutusmooduli mõõtmed (L x P x K)	517,6 × 517,6 × 46 mm	
Katuse paksus	23 … 60 mm	
Väline müratase	43 dB(A)	
Sisemine müratase	52 dB(A)	
Sisemine müratase (unerežiim)	35 dB(A)	
Sagedus	2,4 GHz	
Maksimaalne raadiosageduse võimsus	19,14 dBm	

	ACC3100DWHA	ACC3100DWHWLDA
Ventilatsioon	30 … 50 m³/h	
Soojustagastuse tõhusus	72 … 87 %	
Kaal	7 kg	7,14 kg
Omadused	**Täiendatav järgmiste lisadega.** • LED-valgusriba • Õhupuhastusmoodul • Võimendi • Päikesepaneel	**Kaasasolevad lisad.** • LED-valgusriba • Õhupuhastusmoodul • Paigalduskomplekt **Täiendatav järgmiste lisadega.** • Võimendi • Päikesepaneel
Load	CE UK CA E	

Ελληνικά

1 Σημαντικές σημειώσεις....398
2 Επεξήγηση των συμβόλων....398
3 Υποδείξεις ασφαλείας....399
4 Περιεχόμενα συσκευασίας....400
5 Πρόσθετος εξοπλισμός....401
6 Ομάδα στόχος....401
7 Προβλεπόμενη χρήση....401
8 Εγκατάσταση....402
9 Απόρριψη....415
10 Εγγύηση....415
11 Τεχνικά χαρακτηριστικά....415

1 Σημαντικές σημειώσεις

Παρακαλούμε να διαβάσετε προσεκτικά αυτές τις οδηγίες και να ακολουθήσετε όλες τις οδηγίες, τους κανονισμούς και τις προειδοποιήσεις που περιλαμβάνονται στο εγχειρίδιο αυτού του προϊόντος, έτσι ώστε να διασφαλίζεται πάντοτε η σωστή εγκατάσταση, χρήση και συντήρηση του προϊόντος. Αυτές οι οδηγίες ΠΡΈΠΕΙ πάντοτε να συνοδεύουν το προϊόν.

Με τη χρήση του προϊόντος επιβεβαιώνετε δια του παρόντος ότι έχετε διαβάσει προσεκτικά όλες τις οδηγίες, τους κανονισμούς και τις προειδοποιήσεις καθώς και ότι έχετε κατανοήσει και συμφωνείτε να τηρήσετε τους όρους και τις προϋποθέσεις που ορίζονται στο παρόν έγγραφο. Συμφωνείτε να χρησιμοποιείτε αυτό το προϊόν μόνο για τον προβλεπόμενο σκοπό και την προβλεπόμενη χρήση, πάντοτε σύμφωνα με τις οδηγίες, τους κανονισμούς και τις προειδοποιήσεις που ορίζονται στο παρόν εγχειρίδιο προϊόντος καθώς και σύμφωνα με όλους τους ισχύοντες νόμους και κανονισμούς. Σε περίπτωση μη ανάγνωσης και τήρησης των οδηγιών και των προειδοποιήσεων που ορίζονται στο παρόν έγγραφο, ενδέχεται να προκληθούν τραυματισμοί σε εσάς τον ίδιο και σε τρίτους, ζημιά στο προϊόν σας ή υλικές ζημιές σε άλλες ιδιοκτησίες στο άμεσο περιβάλλον. Αυτό το εγχειρίδιο προϊόντος, συμπεριλαμβανομένων των οδηγιών, των κανονισμών, των προειδοποιήσεων και των σχετικών εγγράφων, ενδέχεται να υποβληθεί σε τροποποιήσεις και ενημερώσεις. Για ενημερωμένες πληροφορίες για το προϊόν, επισκεφθείτε την ηλεκτρονική διεύθυνση documents.dometic.com.

2 Επεξήγηση των συμβόλων

Μια λέξη σήμανσης επιτρέπει την αναγνώριση μηνυμάτων για την ασφάλεια και μηνυμάτων για υλικές ζημιές και υποδεικνύει τον βαθμό ή το επίπεδο σοβαρότητας του κινδύνου.

ΠΡΟΕΙΔΟΠΟΙΗΣΗ!
Καταδεικνύει μια επικίνδυνη κατάσταση, η οποία εάν δεν αποτραπεί, μπορεί να προκληθεί θανατηφόρο ατύχημα ή σοβαρός τραυματισμός.

ΠΡΟΦΥΛΑΞΗ!
Καταδεικνύει μια επικίνδυνη κατάσταση, η οποία εάν δεν αποτραπεί, μπορεί να προκληθεί μικρής ή μέτριας σοβαρότητας τραυματισμός.

ΠΡΟΣΟΧΗ!
Καταδεικνύει μια κατάσταση, η οποία εάν δεν αποτραπεί, μπορεί να προκληθούν υλικές ζημιές.

ΥΠΟΔΕΙΞΗ Συμπληρωματικά στοιχεία για τον χειρισμό του προϊόντος.

3 Υποδείξεις ασφαλείας

ΠΡΟΕΙΔΟΠΟΙΗΣΗ! Η μη **τήρηση αυτών των προειδοποιήσεων ενδέχεται να έχει ως αποτέλεσμα την πρόκληση θανάτου ή σοβαρού τραυματισμού.**

- Η επισκευή της συσκευής πρέπει να πραγματοποιείται μόνο από εξειδικευμένο προσωπικό που είναι εξοικειωμένο με τους αντίστοιχους κινδύνους και τους σχετικούς κανονισμούς. Σε περίπτωση μη ενδεδειγμένων επισκευών, ενδέχεται να προκληθούν σοβαροί κίνδυνοι. Για υπηρεσίες επισκευής, επικοινωνήστε με το κέντρο σέρβις της χώρας σας (βλέπε dometic.com/dealer).
- Η συσκευή πρέπει να τοποθετείται σύμφωνα με τους εθνικούς κανονισμούς ηλεκτρολογικών και μηχανολογικών εγκαταστάσεων.
- **Οι ηλεκτρικές συσκευές δεν είναι παιχνίδια.** Διατηρήστε τις ηλεκτρικές συσκευές μακριά από παιδιά ή άτομα με μειωμένες σωματικές ικανότητες. Μην τους επιτρέπετε να χρησιμοποιούν ηλεκτρικές συσκευές χωρίς επίβλεψη.
- Άτομα, τα οποία λόγω των φυσικών, αισθητηριακών ή πνευματικών ικανοτήτων τους καθώς και λόγω απειρίας ή έλλειψης γνώσεων δεν είναι σε θέση να χρησιμοποιούν τη συσκευή με ασφάλεια, δεν επιτρέπεται να χρησιμοποιούν αυτή τη συσκευή χωρίς την επίβλεψη ή την καθοδήγηση ενός υπεύθυνου ατόμου.
- **Μην** αφαιρέσετε το επάνω κάλυμμα της συσκευής σε περίπτωση πυρκαγιάς. Αντί αυτού, χρησιμοποιήστε εγκεκριμένα μέσα κατάσβεσης. Μη χρησιμοποιείτε νερό για την πυρόσβεση.
- Η συσκευή πρέπει να αποθηκεύεται σε εσωτερικό χώρο χωρίς γυμνές φλόγες (όπως για παράδειγμα μια ενεργή συσκευή αερίου) και πηγές ανάφλεξης συνεχούς λειτουργίας (όπως για παράδειγμα μια ενεργή ηλεκτρική συσκευή θέρμανσης).
- Η συσκευή πρέπει να αποθηκεύεται σε οριζόντια θέση, σε ένα αεριζόμενο και καλυμμένο σημείο, χωρίς υγρασία.
- Δεν επιτρέπεται η διάτρηση ή η καύση της συσκευής.

ΠΡΟΦΥΛΑΞΗ! Η μη **τήρηση αυτών των συστάσεων ενδέχεται να έχει ως αποτέλεσμα την πρόκληση ελαφρού ή μέτριου τραυματισμού.**

- Θέστε τη συσκευή σε λειτουργία μόνο εάν είστε βέβαιος, ότι το περίβλημα και τα καλώδια δεν έχουν υποστεί ζημιά.
- Μη χρησιμοποιείτε τη συσκευή κοντά σε εύφλεκτα υγρά ή σε κλειστούς χώρους.
- Βεβαιωθείτε ότι δεν αποθηκεύονται ή τοποθετούνται εύφλεκτα αντικείμενα κοντά στην έξοδο αέρα. Πρέπει να τηρείται απόσταση τουλάχιστον 10 cm.
- Μη βάζετε τα χέρια σας μέσα σε εξόδους αέρα και μην τοποθετείτε ξένα αντικείμενα μέσα στη συσκευή.
- Φοράτε πάντοτε προστατευτικά γυαλιά και γάντια.

ΠΡΟΣΟΧΗ! **Κίνδυνος πρόκλησης ζημιάς**

- Η συσκευή πρέπει να αποθηκεύεται κατά τέτοιον τρόπο, ώστε να αποτρέπεται η πιθανότητα πρόκλησης μηχανικής ζημιάς.
- Πριν από την τοποθέτηση της συσκευής, ελέγξτε εάν υπάρχει κίνδυνος πρόκλησης ζημιάς σε εξαρτήματα του οχήματος από την τοποθέτηση της συσκευής (π.χ. σε λαμπτήρες, ντουλάπια, πόρτες). Ο κατασκευαστής του οχήματος ενδέχεται να έχει ήδη προβλέψει σημεία, στα οποία μπορεί να πραγματοποιηθεί το άνοιγμα για την τοποθέτηση της συσκευής, χωρίς να προκληθεί κίνδυνος εξασθένισης της δομικής κατασκευής ή κοπής καλωδίων τροφοδοσίας.
- Πριν από την τοποθέτηση, βεβαιωθείτε μέσω σχετικής επικοινωνίας με τον κατασκευαστή του οχήματος ότι η δομική κατασκευή του οχήματος έχει σχεδιαστεί για το στατικό βάρος και τα φορτία του συστήματος εξαερισμού κατά την κίνηση του οχήματος.

- Σφραγίστε όλα τα ανοίγματα που πραγματοποιήθηκαν κατά την εγκατάσταση του συστήματος εξαερισμού.
- Επιλέξτε μια επίπεδη και επαρκώς οριζόντια περιοχή στο κέντρο της οροφής του οχήματος, ανάμεσα σε δύο διαμήκη επιμέρους τμήματα για την τοποθέτηση.
- Βεβαιωθείτε ότι δεν υπάρχουν αντικείμενα μέσα στο όχημα, τα οποία θα μπορούσαν να εμποδίσουν τη στερέωση του κουτιού διανομής αέρα (ADB) ή τη ροή του φρέσκου αέρα μέσα από τις εξόδους αέρα.
- Μην πραγματοποιείτε τροποποιήσεις ή μετατροπές στη συσκευή.
- Μην εισέρχεστε ποτέ με το όχημα σε αυτόματα πλυντήρια αυτοκινήτων, όταν η συσκευή είναι τοποθετημένη.

4 Περιεχόμενα συσκευασίας

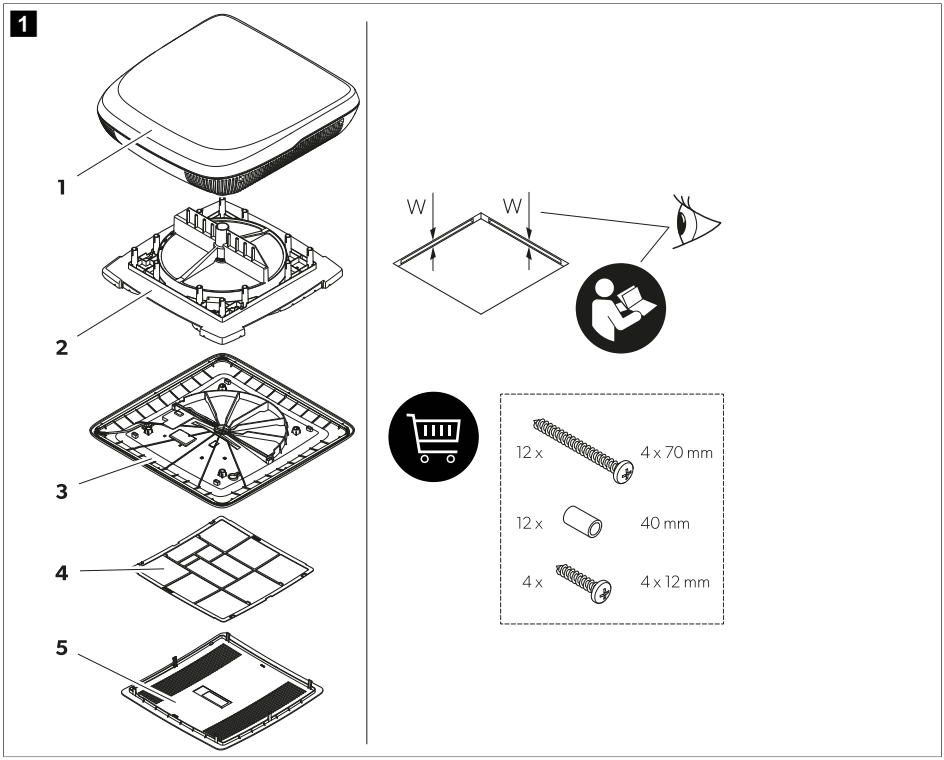

Στοιχείο	Ποσότητα	Περιγραφή
1	1	Μονάδα οροφής με κεντρικό δακτύλιο (μόνο για ανοίγματα οροφής 400 × 400 mm)
2	1	Μονάδα εναλλάκτη θερμότητας
3	1	Εσωτερικό κάλυμμα
4	1	Φίλτρο αέρα

Στοιχείο	Ποσότητα	Περιγραφή
5	1	Κεντρικό κάλυμμα
–	1	Κιτ εγκατάστασης (πρέπει να παραγγελθεί ξεχωριστά για το ACC3100DWHA)
–	1	Συνοπτικό εγχειρίδιο χρήσης
–	–	Ανάλογα με το μοντέλο: Εγχειρίδια τοποθέτησης για τον πρόσθετο εξοπλισμό

5 Πρόσθετος εξοπλισμός

Προϊόν	Κωδικός
Σύστημα καθαρισμού αέρα	9620005077
Φως LED	9620005081
Ενισχυτής απόδοσης	9600050054
Ηλιακό κιτ	9620005074
Εσωτερικό φίλτρο αέρα	9620015799
Εξωτερικό φίλτρο αέρα	9620015800

6 Ομάδα στόχος



Η μηχανική και ηλεκτρολογική εγκατάσταση καθώς και η ρύθμιση της συσκευής πρέπει να πραγματοποιούνται από έναν εξειδικευμένο τεχνικό, ο οποίος διαθέτει αντίστοιχη κατάρτιση και επαρκείς γνώσεις σχετικά με την κατασκευή και τη λειτουργία εξοπλισμού και εγκαταστάσεων οχημάτων και οικημάτων, είναι εξοικειωμένος με τους σχετικούς κανονισμούς της χώρας, στην οποία πρόκειται να εγκατασταθεί ή/και να χρησιμοποιηθεί ο εξοπλισμός και έχει λάβει εκπαίδευση ασφαλείας για την αναγνώριση και την αποφυγή των σχετικών κινδύνων.

7 Προβλεπόμενη χρήση

Το σύστημα εξαερισμού προορίζεται για εγκατάσταση σε αυτοκινούμενα τροχόσπιτα, συρόμενα τροχόσπιτα και σκάφη αναψυχής.

Το σύστημα εξαερισμού **δεν** είναι κατάλληλο για:
- Οικίες
- Διαμερίσματα
- Κρουαζιερόπλοια
- Μηχανήματα κατασκευαστικών έργων
- Αγροτικά μηχανήματα
- Φορτηγά

Αυτό το προϊόν είναι κατάλληλο μόνο για τον προβλεπόμενο σκοπό και την προβλεπόμενη χρήση σύμφωνα με αυτές τις οδηγίες.

Αυτό το εγχειρίδιο παρέχει πληροφορίες που είναι απαραίτητες για τη σωστή εγκατάσταση και χρήση του προϊόντος. Σε περίπτωση λανθασμένης εγκατάστασης ή/και χρήσης ή συντήρησης, θα προκύψει μη ικανοποιητική απόδοση και, πιθανώς, βλάβη.

Ο κατασκευαστής δεν αποδέχεται καμία ευθύνη για τυχόν τραυματισμούς ή ζημιές στο προϊόν, που οφείλονται σε:

- Λανθασμένη τοποθέτησης, συναρμολόγηση ή σύνδεση, συμπεριλαμβανομένης της υπερβολικά υψηλής τάσης
- Λανθασμένη συντήρηση ή χρήση μη αυθεντικών ανταλλακτικών εξαρτημάτων, που δεν προέρχονται από τον κατασκευαστή
- Μετατροπές στο προϊόν χωρίς τη ρητή άδεια του κατασκευαστή
- Χρήση για σκοπούς διαφορετικούς από αυτούς που περιγράφονται σε αυτό το εγχειρίδιο

Η Dometic διατηρεί το δικαίωμα αλλαγής της εμφάνισης και των προδιαγραφών του προϊόντος.

8 Εγκατάσταση

ΠΡΟΕΙΔΟΠΟΙΗΣΗ! **Κίνδυνος ηλεκτροπληξίας**

> Η σύνδεση της τροφοδοσίας ηλεκτρικού ρεύματος πρέπει να πραγματοποιείται από έναν εξειδικευμένο ηλεκτρολόγο, ο οποίος διαθέτει αντίστοιχη κατάρτιση και επαρκείς γνώσεις σχετικά με την κατασκευή και τον χειρισμό ηλεκτρικού εξοπλισμού και ηλεκτρικών εγκαταστάσεων και έχει λάβει εκπαίδευση ασφαλείας για την αναγνώριση και την αποφυγή των σχετικών κινδύνων.

> Αποσυνδέστε όλες τις τροφοδοσίες ηλεκτρικού ρεύματος, όταν πραγματοποιείτε εργασίες στο σύστημα εξαερισμού.

> Βεβαιωθείτε ότι η συσκευή δεν μπορεί να επανασυνδεθεί.

ΠΡΟΕΙΔΟΠΟΙΗΣΗ! **Κίνδυνος ηλεκτροπληξίας**

> Η συσκευή πρέπει να τοποθετείται σύμφωνα με τους εθνικούς κανονισμούς καλωδιώσεων.

> Εάν η συσκευή αντικαθιστά ένα παράθυρο ή μια θυρίδα με λειτουργία εξαναγκασμένου εξαερισμού ασφαλείας, πρέπει να προστεθεί μια πρόσθετη διάταξη εξαερισμού ασφαλείας (όπως π.χ. ένας ανεμιστήρας τύπου μανιτάρι ή κάτι παρόμοιο). Σε περίπτωση αμφιβολιών, συμβουλευθείτε τον κατασκευαστή του οχήματος.

ΠΡΟΦΥΛΑΞΗ! **Κίνδυνος τραυματισμού**

> Σε περίπτωση μη ενδεδειγμένης τοποθέτησης του συστήματος εξαερισμού, ενδέχεται να προκληθεί ανεπανόρθωτη ζημιά στη συσκευή και να τεθεί σε κίνδυνο η ασφάλεια του χρήστη.

> Ζητήστε σε κάθε περίπτωση τη βοήθεια ενός δεύτερου ατόμου για τη μεταφορά ή την ανύψωση του συστήματος εξαερισμού.

> Πριν από την εγκατάσταση, ελέγξτε τη θέση των υπαρχουσών πλεξούδων καλωδίων, των καλωδίων και άλλων εξαρτημάτων εντός της περιοχής τοποθέτησης, ιδιαίτερα αυτών που δεν είναι ορατά κατά την τοποθέτηση της συσκευής (κατά το τρύπημα ή το βίδωμα κ.λπ.).

> Στερεώστε και τακτοποιήστε τα καλώδια κατά τέτοιον τρόπο, ώστε να μην υπάρχει κίνδυνος να σκοντάψει κανείς ή να τους προκαλέσει ζημιά.

> Φοράτε πάντοτε προστατευτικά γυαλιά και γάντια.

ΠΡΟΣΟΧΗ! **Κίνδυνος πρόκλησης ζημιάς**

> Χρησιμοποιήστε κανάλια καλωδίων για να περάσετε καλώδια μέσα από τοίχους με αιχμηρές γωνίες.

> Μην τοποθετείτε μη στερεωμένα ή λυγισμένα καλώδια κοντά σε ηλεκτρικά αγώγιμα υλικά (μέταλλα).

> Μην τραβάτε τα καλώδια.

> Λάβετε υπόψη τη δομική αντοχή της οροφής του οχήματος. Η οροφή του οχήματος πρέπει να μπορεί να υποστηρίξει το βάρος του συστήματος εξαερισμού, χωρίς να προκαλείται βαθούλωμα ή παραμόρφωση. Σε περίπτωση αμφιβολιών, συμβουλευθείτε τον κατασκευαστή του οχήματος.

Επιλογή του τρόπου τοποθέτησης του συστήματος εξαερισμού

ΥΠΟΔΕΙΞΗ

- Επιλέξτε μια επίπεδη και επαρκώς οριζόντια περιοχή στο κέντρο του οχήματος.
- Η κλίση οροφής της επιφάνειας τοποθέτησης δεν επιτρέπεται να υπερβαίνει τις 5°. Είναι δυνατή η καθοδική κλίση προς την κατεύθυνση οδήγησης έως και 15°.

> Επιλέξτε τον τρόπο τοποθέτησης του συστήματος εξαερισμού:

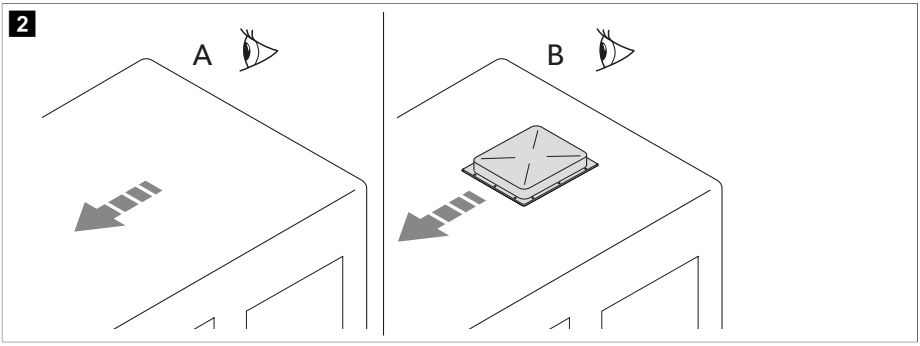

- Διανοίξτε ένα νέο άνοιγμα (**A**). Σε αυτήν την περίπτωση, το άνοιγμα πρέπει να ενισχυθεί με ένα κατάλληλο πλαίσιο.
- Χρησιμοποιήστε ένα άνοιγμα που υπάρχει ήδη στο όχημα (**B**), όπως μια θυρίδα οροφής ή το υπάρχον άνοιγμα σε περίπτωση αντικατάστασης μιας παλαιάς συσκευής.

Διάνοιξη ενός νέου ανοίγματος

1. Επιλέξτε μια περιοχή στο κέντρο της οροφής, ανάμεσα σε δύο διαμήκη υποστηρίγματα.
2. Σημαδέψτε τη θέση και το μέγεθος του ανοίγματος.

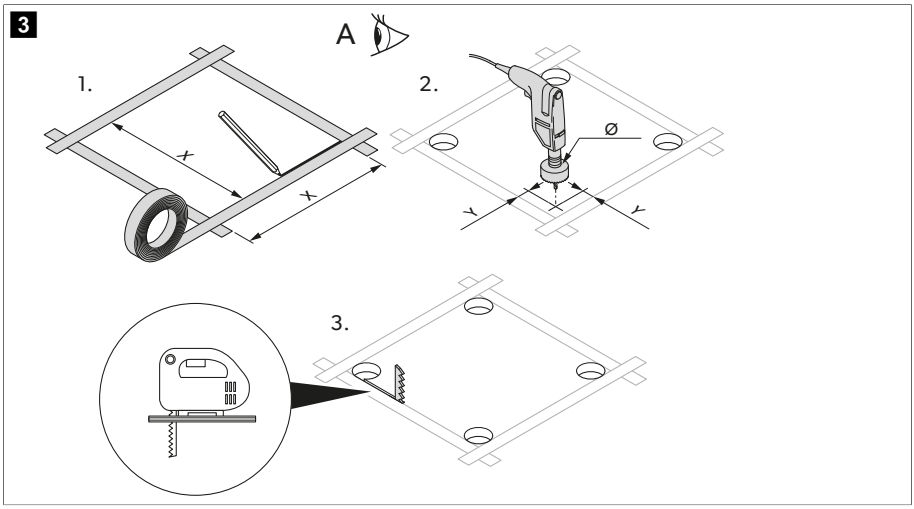

	Παραλλαγή 1	Παραλλαγή 2
X	355 mm	400 mm
Y	5 mm	12 mm
Ø	10 mm	24 mm

3. Διατρυπήστε τις γωνίες.

ΠΡΟΣΟΧΗ! Κίνδυνος πρόκλησης ζημιάς
Βεβαιωθείτε ότι δεν προκαλείται ζημιά σε ηλεκτρικά καλώδια τροφοδοσίας. Ελέγξτε τη θέση των ηλεκτρικών καλωδίων.

4. Κόψτε προσεκτικά το άνοιγμα στην οροφή, χρησιμοποιώντας μια σέγα ή ένα παρόμοιο εργαλείο.
5. Ελέγξτε εάν η οπή στην οροφή χρειάζεται ενίσχυση.

ΥΠΟΔΕΙΞΗ Οι ακμές πρέπει να είναι παράλληλες μεταξύ τους.

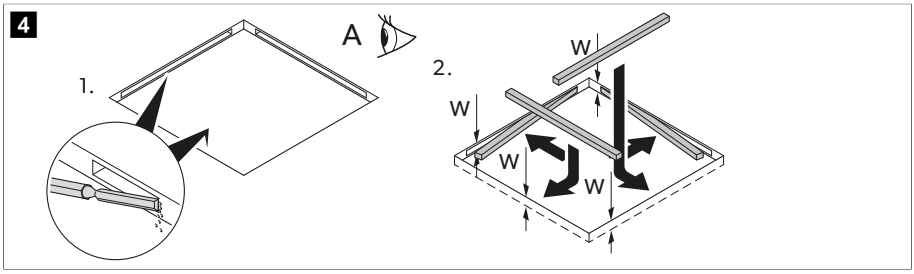

6. Εάν αυτό κριθεί απαραίτητο, αφαιρέστε το αφρώδες υλικό σύμφωνα με το πλάτος των ραγών ενίσχυσης που θα χρησιμοποιήσετε (δεν περιλαμβάνονται στη συσκευασία παράδοσης).
7. Στερεώστε τις ράγες ενίσχυσης.

Τοποθέτηση σε ένα υπάρχον άνοιγμα

1. Αφαιρέστε όλες τις βίδες και τα εξαρτήματα στερέωσης της υπάρχουσας θυρίδας οροφής ή συσκευής.

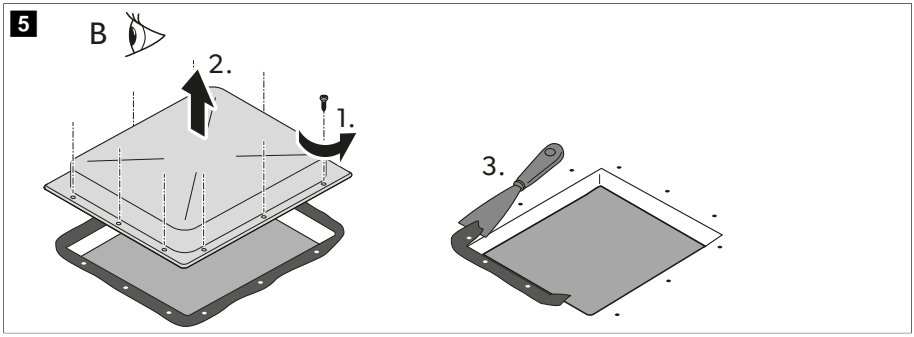

2. Αφαιρέστε τη θυρίδα οροφής ή τη συσκευή.
3. Αφαιρέστε το στεγανοποιητικό υλικό γύρω από το άνοιγμα χρησιμοποιώντας μια ξύστρα ή ένα παρόμοιο εργαλείο.

Τοποθέτηση προαιρετικού πρόσθετου εξοπλισμού (ανάλογα με το μοντέλο)

ΠΡΟΣΟΧΗ! **Κίνδυνος πρόκλησης ζημιάς**
> Τηρήστε τη σωστή σειρά τοποθέτησης πριν συνδέσετε τις ηλεκτρικές συνδέσεις.
> Τηρήστε τα εγχειρίδια τοποθέτησης του πρόσθετου εξοπλισμού (προαιρετικά).

1. Μονάδα οροφής
2. Ηλιακό πάνελ (προαιρετικά)
3. Ταινία λυχνιών LED (προαιρετικά)
4. Μονάδα καθαρισμού αέρα (προαιρετικά)
5. Μονάδα εναλλάκτη θερμότητας
6. Ενισχυτής απόδοσης (προαιρετικά)
7. Εσωτερικό κάλυμμα

Τοποθέτηση των συνδετικών καλωδίων

1. Βεβαιωθείτε ότι η προδιαγραφή τάσης στην πινακίδα στοιχείων του συστήματος εξαερισμού είναι ίδια με την υπάρχουσα τροφοδοσία ηλεκτρικού ρεύματος. Το σύστημα εξαερισμού πρέπει να συνδεθεί σε ένα ηλεκτρικό κύκλωμα, το οποίο μπορεί να παρέχει το απαιτούμενο ρεύμα.
2. Τοποθετήστε έναν παντοπολικό διακόπτη με πλάτος ανοίγματος επαφής τουλάχιστον 3 mm στην πλευρά τοποθέτησης.
3. Επιλέξτε τη διατομή του καλωδίου τροφοδοσίας ηλεκτρικού ρεύματος, ανάλογα με το μήκος του:
   - Μήκος < 7,5 m: 1,5 mm²
   - Μήκος > 7,5 m: 2,5 mm²

4. Διανοίξτε ένα άνοιγμα στη μία πλευρά, για να περάσετε το καλώδιο τροφοδοσίας ηλεκτρικού ρεύματος.

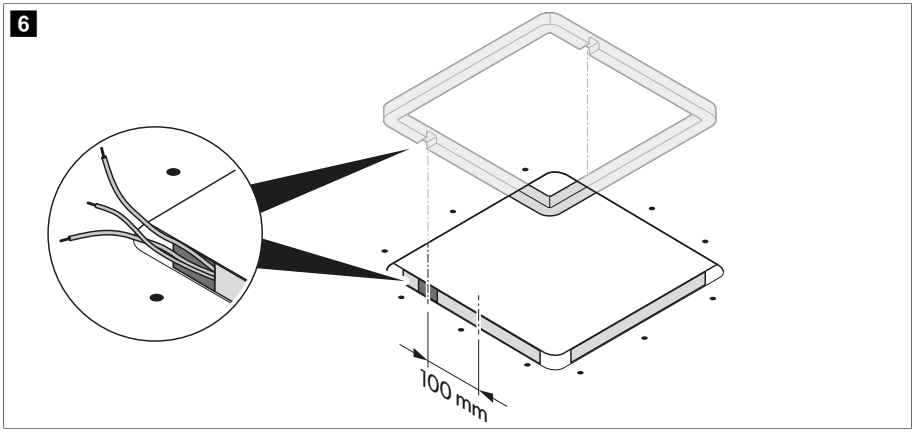

5. Περάστε το καλώδιο τροφοδοσίας ηλεκτρικού ρεύματος μέσα από το άνοιγμα, στο εσωτερικό του οχήματος.

Τοποθέτηση της μονάδας οροφής

1. Μόνο για την παραλλαγή 1: Αφαιρέστε τον κεντρικό δακτύλιο στη μονάδα οροφής.

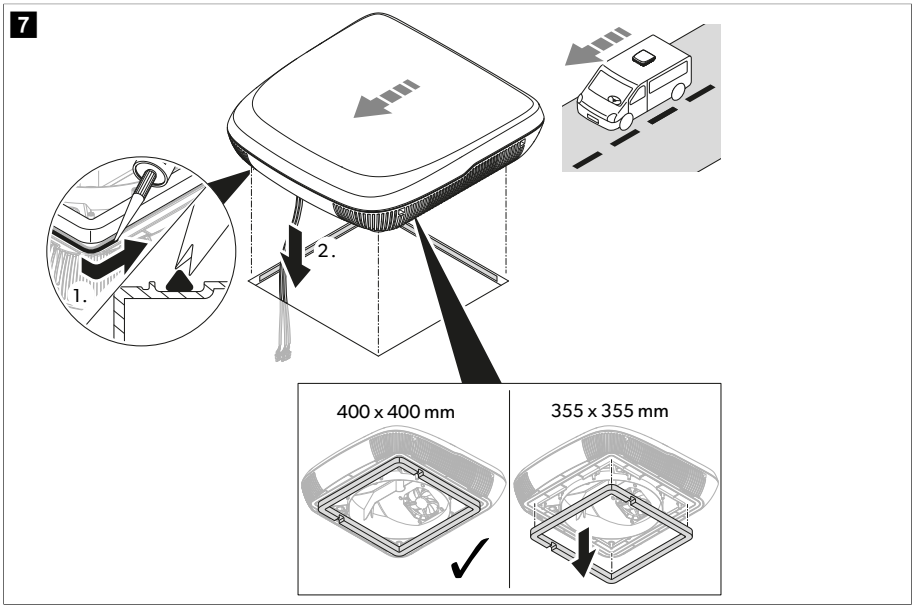

2. Σφραγίστε την περιοχή γύρω από το πλαίσιο οροφής με ένα εύκαμπτο, μη σκληρυνόμενο στεγανοποιητικό προϊόν βουτυλίου (π.χ. SikaLastomer-710, Selleys Butyl Mastic, Bostik ezycaulk butyl sealant ή άλλα παρόμοια προϊόντα). Τηρείτε τις οδηγίες του κατασκευαστή του στεγανωτικού.
3. Ανεβάστε τη μονάδα οροφής στην οροφή του οχήματος. Προσέξτε την κατεύθυνση κίνησης.
4. Τοποθετήστε τη μονάδα οροφής κεντρικά στην οροφή του οχήματος.
5. Αφαιρέστε το δεματικό καλωδίων στη μονάδα οροφής και περάστε τα καλώδια μέσα από το αντίστοιχο άνοιγμα, στο εσωτερικό του οχήματος.

Εγκατάσταση της μονάδας καθαρισμού αέρα (προαιρετικά)

1. Στερεώστε τη μονάδα καθαρισμού αέρα στη μονάδα εναλλάκτη θερμότητας.

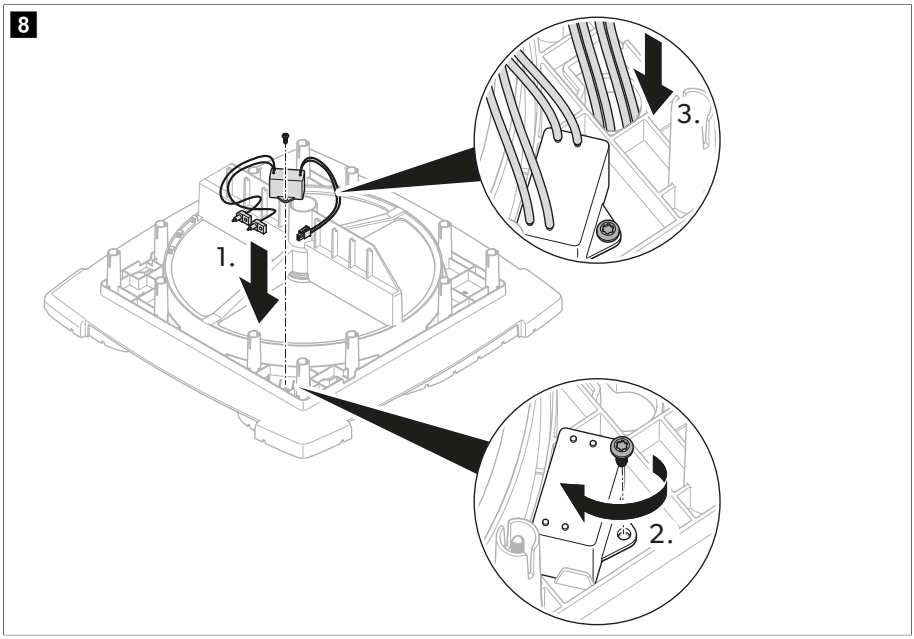

2. Περάστε το καλώδιο μέσα από την υποδοχή σχήματος κλειδαρότρυπας στην κάτω πλευρά της μονάδας εναλλάκτη θερμότητας.
3. Τοποθετήστε τη βελόνα ιονισμού.

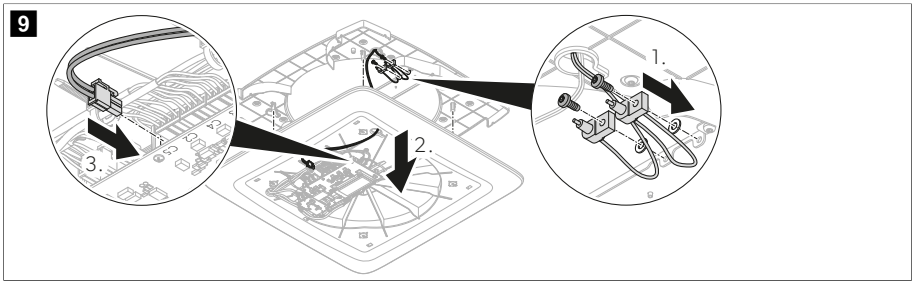

Εγκατάσταση της μονάδας εναλλάκτη θερμότητας

1. Κόψτε τους αποστάτες που συμπεριλαμβάνονται στο κιτ στερέωσης στο επιθυμητό μήκος, ανάλογα με το πάχος της οροφής.

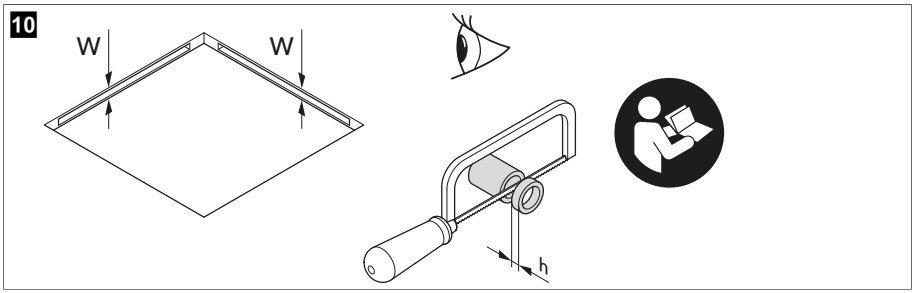

Πάχος οροφής (W)	Απαιτούμενο μήκος αποστάτη (h)
23 mm	–
24 mm	2 mm
25 mm	
26 mm	4 mm
27 mm	
28 mm	6 mm
29 mm	
30 mm	8 mm
31 mm	
32 mm	10 mm
33 mm	
34 mm	12 mm
35 mm	
36 mm	14 mm
37 mm	
38 mm	16 mm
39 mm	
40 mm	18 mm
41 mm	
42 mm	20 mm
43 mm	
44 mm	22 mm
45 mm	
46 mm	24 mm

Πάχος οροφής (W)	Απαιτούμενο μήκος αποστάτη (h)
47 mm	
48 mm	26 mm
49 mm	
50 mm	28 mm
51 mm	
52 mm	30 mm
53 mm	
54 mm	32 mm
55 mm	
56 mm	34 mm
57 mm	
58 mm	36 mm
59 mm	
60 mm	38 mm

2. Περάστε τα καλώδια μέσα από την υποδοχή σχήματος κλειδαρότρυπας της μονάδας εναλλάκτη θερμότητας.

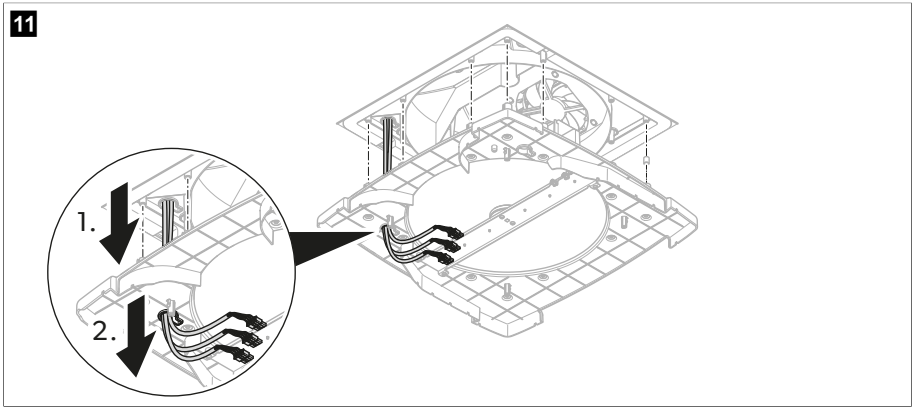

3. Τοποθετήστε τους αποστάτες στις οπές για τις βίδες, από την επάνω πλευρά της μονάδας εναλλάκτη θερμότητας.

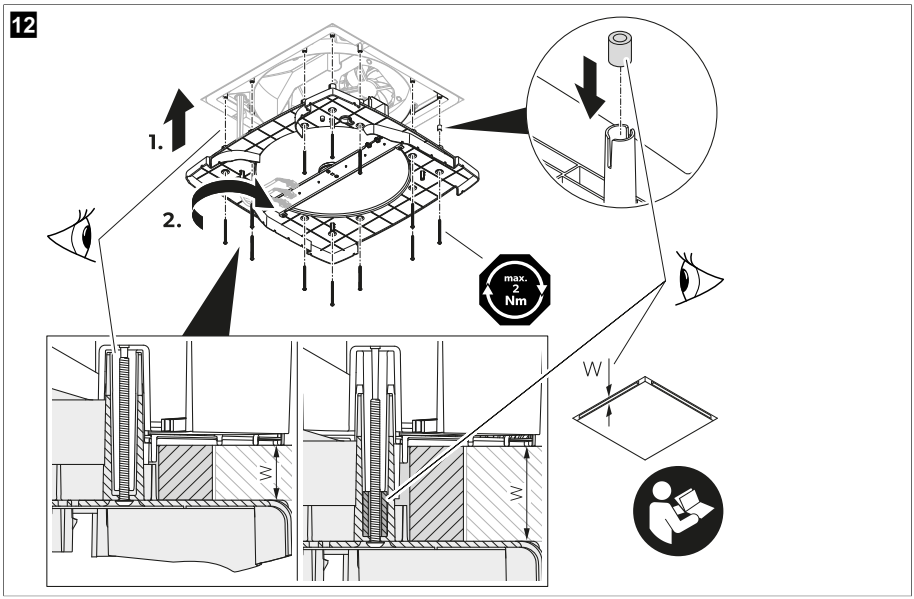

4. **ΠΡΟΣΟΧΗ! Κίνδυνος πρόκλησης ζημιάς**
   Βεβαιωθείτε ότι δεν πιέζεται ή συνθλίβεται κανένα καλώδιο.

   Ευθυγραμμίστε τη μονάδα εναλλάκτη θερμότητας με τη μονάδα οροφής.

5. Στερεώστε τη μονάδα εναλλάκτη θερμότητας μέσα από την εσωτερική πλευρά της οροφής στη μονάδα οροφής, με τις 12 βίδες που συμπεριλαμβάνονται στο κιτ στερέωσης. Σφίξτε τις βίδες χρησιμοποιώντας ένα δυναμομετρικό κλειδί, με μέγ. ροπή σύσφιξης 1,2 Nm.

Τοποθέτηση του εσωτερικού καλύμματος

1. Περάστε τα καλώδια μέσα από την υποδοχή σχήματος κλειδαρότρυπας του εσωτερικού καλύμματος.

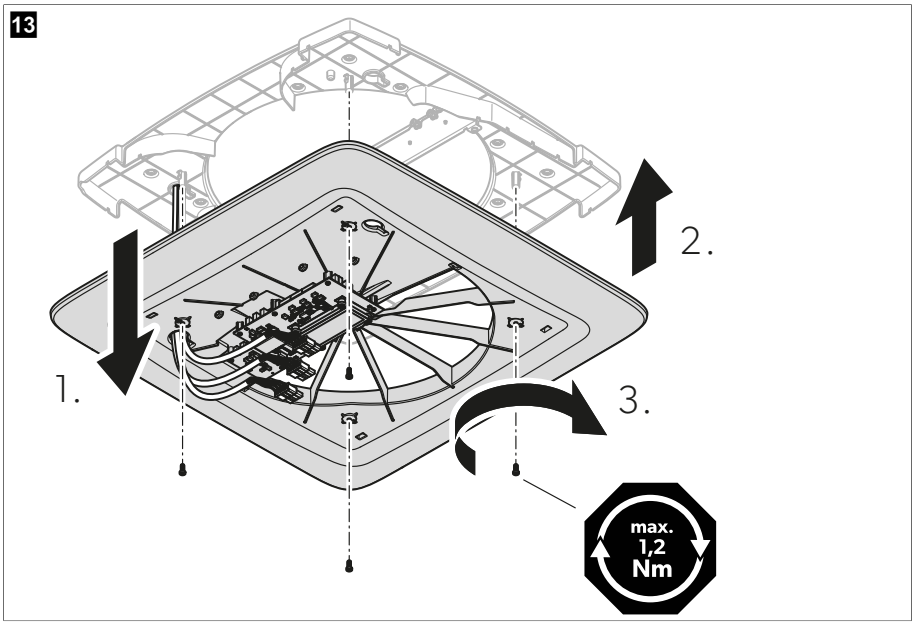

2. ΠΡΟΣΟΧΗ! **Κίνδυνος πρόκλησης ζημιάς**
Βεβαιωθείτε ότι δεν πιέζεται ή συνθλίβεται κανένα καλώδιο.

Στερεώστε το εσωτερικό κάλυμμα στη μονάδα εναλλάκτη θερμότητας.

3. Στερεώστε το εσωτερικό κάλυμμα στη μονάδα εναλλάκτη θερμότητας, με τις 4 βίδες που συμπεριλαμβάνονται στο κιτ στερέωσης. Σφίξτε τις βίδες χρησιμοποιώντας ένα δυναμομετρικό κλειδί, με μέγ. ροπή σύσφιξης 1,2 Nm.

Τοποθέτηση της ταινίας λυχνιών **LED** (προαιρετικά)

› Στερεώστε τις ταινίες λυχνιών LED στο εσωτερικό κάλυμμα.

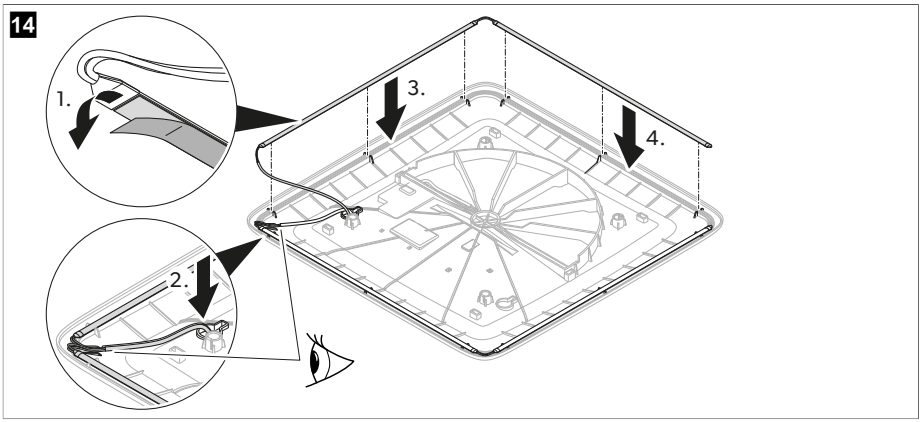

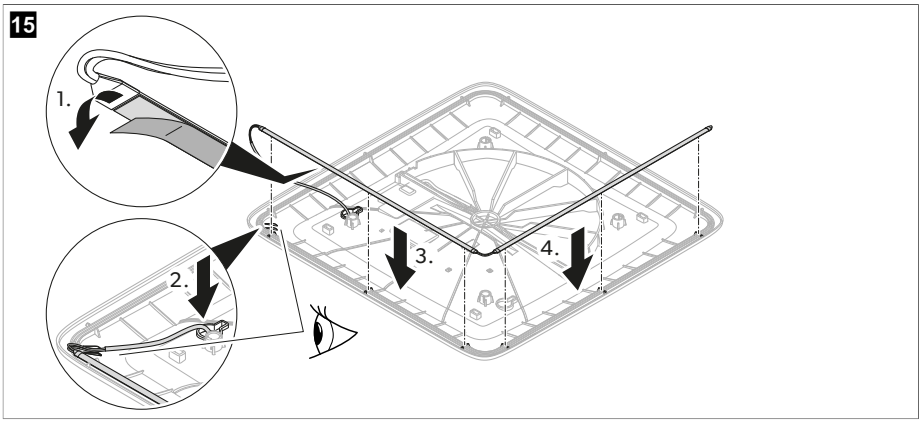

Ηλεκτρική σύνδεση

1. Συνδέστε τα φις στις υποδοχές σύνδεσης.

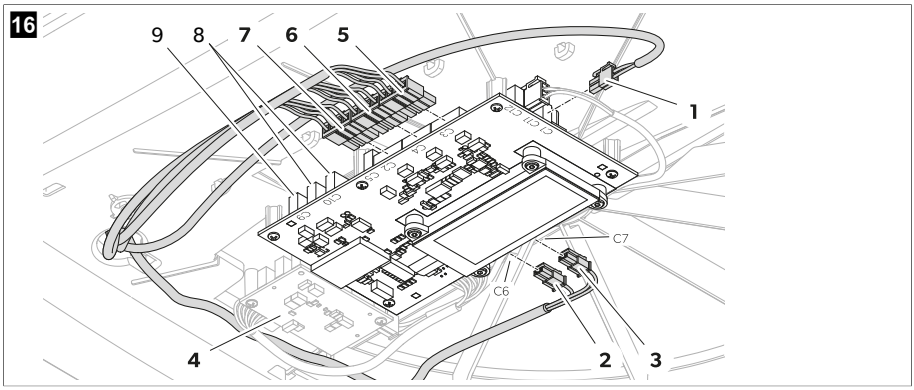

Στοιχείο	Υποδοχή σύνδεσης	Περιγραφή
1	C1	Είσοδος τροφοδοσίας ηλεκτρικού ρεύματος από την μπαταρία του οχήματος
2	C6	Έξοδος ταινίας λυχνιών LED (προαιρετικά)
3	C7	Έξοδος ταινίας λυχνιών LED (προαιρετικά)
4	–	Δευτερεύουσα πλακέτα PCB (προαιρετικά)
5	C3	Έξοδος ανεμιστήρα 1
6	C4	Έξοδος ανεμιστήρα 2
7	C2	Έξοδος μοτέρ
–	C5	Έξοδος μονάδας καθαρισμού αέρα (προαιρετικά)
8	C10	Επικοινωνία CAN (προαιρετικά)
9	C9	Επικοινωνία LIN (προαιρετικά)

2. Ασφαλίστε τα καλώδια με δεματικά καλωδίων.

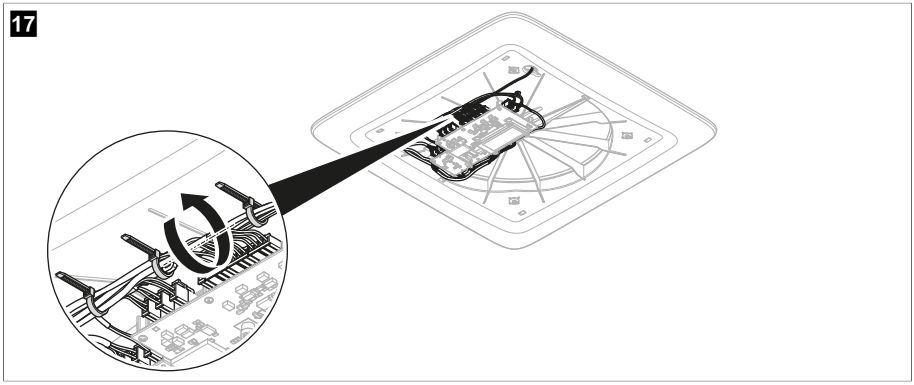

Τοποθέτηση του κεντρικού καλύμματος κουτιού ADB

1. Βεβαιωθείτε ότι τα φίλτρα έχουν εισαχθεί μέχρι το τέρμα.

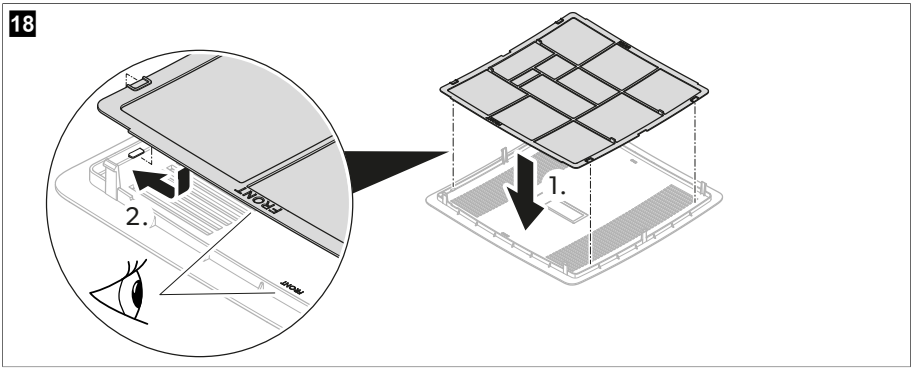

2. Κουμπώστε το κεντρικό κάλυμμα του κουτιού ADB στο εσωτερικό κάλυμμα.

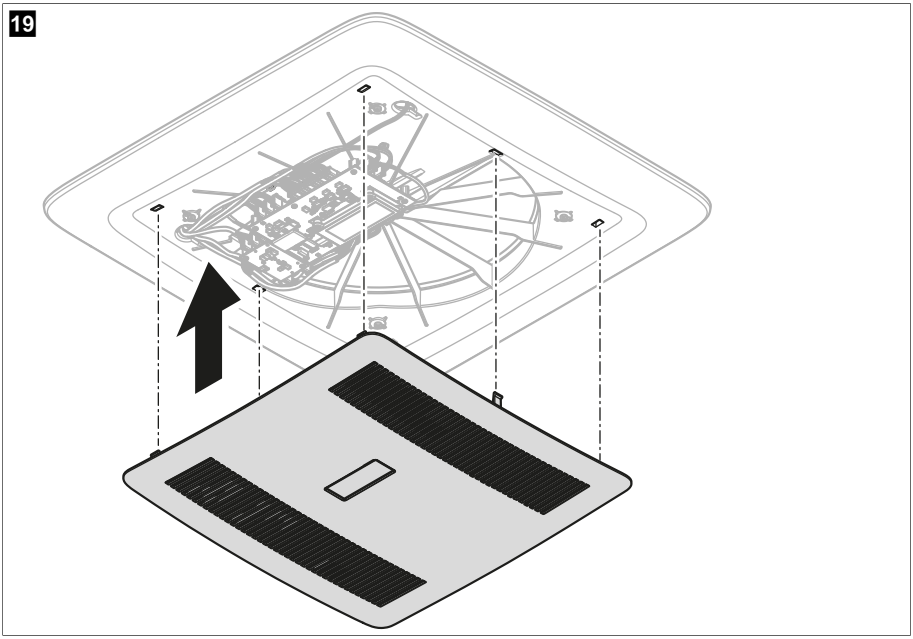

3. Ρωτήστε τον κατασκευαστή του οχήματος εάν απαιτείται τεχνική επιθεώρηση μετά από την τοποθέτηση ενός συστήματος εξαερισμού καθώς και εάν απαιτείται αλλαγή του ύψους, που είναι καταχωρημένο στα έγγραφα του οχήματος.

v Η τοποθέτηση έχει πλέον ολοκληρωθεί.

4. Συνδέστε στην τροφοδοσία ηλεκτρικού ρεύματος και ελέγξτε εάν το σύστημα εξαερισμού λειτουργεί.

9 Απόρριψη



Ανακύκλωση προϊόντων με μπαταρίες, επαναφορτιζόμενες μπαταρίες και φωτεινές πηγές: Αφαιρέστε τυχόν μπαταρίες, επαναφορτιζόμενες μπαταρίες και φωτεινές πηγές πριν από την ανακύκλωση του προϊόντος. Οι ελαττωματικές ή χρησιμοποιημένες μπαταρίες πρέπει να επιστρέφονται στο κατάστημα αγοράς ή να παραδίδονται στα κατάλληλα σημεία συλλογής. Μην απορρίπτετε τυχόν μπαταρίες, επαναφορτιζόμενες μπαταρίες και φωτεινές πηγές με τα γενικά οικιακά απορρίμματα. Εάν επιθυμείτε την τελική απόρριψη του προϊόντος, ζητήστε από το τοπικό κέντρο ανακύκλωσης ή έναν εξειδικευμένο αντιπρόσωπο λεπτομερείς πληροφορίες για τη σχετική διαδικασία σύμφωνα με τους ισχύοντες κανονισμούς διάθεσης απορριμμάτων. Το προϊόν μπορεί να απορριφθεί δωρεάν.



Ανακύκλωση των υλικών συσκευασίας: Εάν είναι εφικτό, απορρίψτε τα υλικά συσκευασίας στους αντίστοιχους κάδους ανακύκλωσης.

10 Εγγύηση

Για τυχόν επισκευή ή αξίωση κάλυψης από την εγγύηση, παρακαλούμε να αποστείλετε επίσης τα παρακάτω έγγραφα μαζί με τη συσκευή:

- Ένα αντίγραφο της απόδειξης αγοράς με την ημερομηνία αγοράς
- Τον λόγο για την αξίωση κάλυψης από την εγγύηση ή μια περιγραφή του σφάλματος

Λάβετε υπόψη ότι τυχόν επισκευή από εσάς τον ίδιο ή μη επαγγελματική επισκευή ενδέχεται να έχει συνέπειες ασφαλείας καθώς και να αποτελέσει αιτία ακύρωσης της εγγύησης.

11 Τεχνικά χαρακτηριστικά

	ACC3100DWHA	ACC3100DWHWLDA
Τάση εισόδου	12 V⎓	
Μέγιστη ισχύς εισόδου	7,6 W	16,5 W
Μέγιστη κατανάλωση ηλεκτρικού ρεύματος	0,18 kWh/24h 15,2 Ah/24 h	0,40 kWh/24h 33 Ah/24 h
Ελάχιστη κατανάλωση ηλεκτρικού ρεύματος	0,06 kWh/24h 4,9 Ah/24 h	
Θερμοκρασία λειτουργίας	–20 °C (–4 °F) ... 70 °C (158 °F)	
Κατηγορία προστασίας	IPX4	
Εξωτερική ασφάλεια τήξης	3 A	
Άνοιγμα του εξαερισμού οροφής	150 cm²	
Διαστάσεις μονάδας οροφής (Π x Μ x Υ)	542,6 × 553 × 127 mm	
Διαστάσεις μονάδας διανομής αέρα (Π x Μ x Υ)	517,6 × 517,6 × 46 mm	
Πάχος οροφής	23 ... 60 mm	
Εξωτερική στάθμη θορύβου	43 dB(A)	
Εσωτερική στάθμη θορύβου	52 dB(A)	

	ACC3100DWHA	ACC3100DWHWLDA
Εσωτερική στάθμη θορύβου (λειτουργία ύπνου)	35 dB(A)	
Συχνότητα	2,4 GHz	
Μέγιστη ισχύς ραδιοσυχνότητας	19,14 dBm	
Αερισμός	30 … 50 m^3/h	
Αποδοτικότητα ανάκτησης θερμότητας	72 … 87 %	
Βάρος	7 kg	7,14 kg
Χαρακτηριστικά	**Δυνατότητα αναβάθμισης με:** • Ταινία λυχνιών LED • Μονάδα καθαρισμού αέρα • Ενισχυτής απόδοσης • Ηλιακό πάνελ	**Διατίθεται με:** • Ταινία λυχνιών LED • Μονάδα καθαρισμού αέρα • Κιτ εγκατάστασης **Δυνατότητα αναβάθμισης με:** • Ενισχυτής απόδοσης • Ηλιακό πάνελ
Πιστοποιήσεις		

Lietuvių k.

1 Svarbios pastabos....417
2 Simbolių paaiškinimas....417
3 Saugos instrukcijos....417
4 Pristatoma komplektacija....419
5 Priedai....419
6 Tikslinė grupė....420
7 Paskirtis....420
8 Montavimas....420
9 Utilizavimas....434
10 Garantija....434
11 Techniniai duomenys....434

1 Svarbios pastabos

Atidžiai perskaitykite šią instrukciją ir sekite visas instrukcijas, nurodymus ir perspėjimus, pateiktus šiame gaminio vadove, ir griežtai jų laikykitės, kad užtikrintumėte, jog šis gaminys visada bus įrengtas, naudojamas ir prižiūrimas tinkamai. Ši instrukcija PRIVALO likti šalia šio gaminio.

Naudodamiesi šiuo gaminiu patvirtinate, kad atidžiai perskaitėte visas instrukcijas, nurodymus ir perspėjimus ir suprantate dokumente išdėstytas sąlygas bei sutinkate jų laikytis. Šį gaminį sutinkate naudoti tik pagal numatytąją paskirtį ir taip, kaip nurodo šioje gaminio instrukcijoje pateiktos instrukcijos, nurodymai ir perspėjimai, taip pat laikydamiesi taikomų teisių ir teisės aktų. Nesusipažinus su šioje instrukcijoje pateiktomis instrukcijomis ir perspėjimais ir jų nesilaikius galite susižaloti patys ir sužaloti kitus asmenis, pažeisti gaminį arba pridaryti žalos kitai netoliese esančiai nuosavybei. Ši gaminio instrukcija, taip pat ir instrukcijos, nurodymai, perspėjimai ir kiti susiję dokumentai, gali būti keičiami ir atnaujinami. Norėdami gauti naujausios informacijos apie gaminį, apsilankykite adresu documents.dometic.com.

2 Simbolių paaiškinimas

Signaliniu žodžiu pažymima informacija apie saugą ir turtinę žalą, taip pat nurodomas pavojaus rimtumo laipsnis ar lygis.

ĮSPĖJIMAS!
nurodo pavojingą situaciją, kurios neišvengus gali grėsti mirtinas arba sunkus sužalojimas.

PERSPĖJIMAS!
nurodo pavojingą situaciją, kurios neišvengus gali grėsti lengvas arba vidutinio sunkumo sužalojimas.

PRANEŠIMAS!
Nurodo situaciją, kurios neišvengus, gresia materialinė žala.

PASTABA Papildoma informacija apie gaminio eksploatavimą.

3 Saugos instrukcijos

ĮSPĖJIMAS! Nesilaikant šių įspėjimų gali grėsti mirtis arba rimtas susižalojimas.

> Prietaisą remontuoti gali tik kvalifikuoti darbuotojai, suprantantys susijusius pavojus ir susipažinę su atitinkamais teisės aktais. Netinkamai atliktas remontas gali kelti rimtą pavojų. Dėl remonto paslaugų kreipkitės į savo šalies techninės priežiūros centrą (žr. dometic.com/dealer).

- Prietaisas turi būti sumontuotas laikantis nacionalinių elektros ir mechaninės instaliacijos taisyklių.
- **Elektros prietaisai nėra žaislai.** Elektros prietaisus laikykite vaikams ar neįgaliems asmenims nepasiekiamoje vietoje. Neleiskite jiems naudotis elektros prietaisais be priežiūros.
- Asmenys, kurių fiziniai, jutiminiai ar protiniai gebėjimai arba patirties ir žinių stoka neleidžia jiems saugiai naudotis prietaisu, neturėtų juo naudotis be atsakingo asmens priežiūros ar nurodymų.
- Kilus gaisrui **nenuimkite** prietaiso viršutinio dangčio. Vietoj jų naudokite patvirtintas gesinimo priemones. Gaisrui gesinti nenaudokite vandens.
- Prietaisas turi būti laikomas patalpoje be pastoviai veikiančių atviros liepsnos (pvz., veikiančio dujinio prietaiso) ir uždegimo šaltinių (pvz., veikiančio elektrinio šildytuvo).
- Prietaisas turi laikomas horizontalioje padėtyje sausoje, vėdinamoje ir uždengtoje vietoje.
- Neperdurkite ir nedeginkite prietaiso.

PERSPĖJIMAS! Nesilaikant šių įspėjimų gali grėsti nedidelis arba vidutinis susižalojimas.

- Prietaisą įjunkite tik įsitikinę, kad korpusas ir kabeliai nepažeisti.
- Nenaudokite prietaiso netoli degių skysčių arba uždarose patalpose.
- Užtikrinkite, kad šalia oro išleidimo angos nebūtų laikomi ar montuojami degūs daiktai. Būtina palikti ne mažesnį kaip 10 cm atstumą.
- Nesiartinkite prie oro išleidimo angų ir neįkiškite į prietaisą jokių pašalinių daiktų.
- Visada naudokite apsauginius akinius ir pirštines.

PRANEŠIMAS! Žalos pavojus

- Prietaisas turi būti laikomas taip, kad neatsirastų mechaninių pažeidimų.
- Prieš montuodami prietaisą patikrinkite, ar montuodami nesugadinsite transporto priemonės sudedamųjų dalių (pvz., lempų, spintelių, durelių). Transporto priemonės gamintojas galbūt jau yra numatęs vietas, kuriose galima įrengti prietaiso montavimo angą, nerizikuojant susilpninti konstrukciją ar nutraukti elektros laidus.
- Prieš montuodami kreipkitės į transporto priemonės gamintoją ir sužinokite, ar konstrukcija pritaikyta ventiliacijos sistemos statiniam svoriui ir apkrovoms, kai transporto priemonė važiuoja.
- Užsandarinkite visas angas, padarytas montuojant ventiliacijos sistemą.
- Montavimui pasirinkite plokščią ir pakankamai lygią vietą transporto priemonės stogo viduryje tarp dviejų išilginių sekcijų.
- Įsitikinkite, kad transporto priemonėje nėra jokių daiktų, kurie galėtų trukdyti pritvirtinti oro paskirstymo dėžę (ADB) arba aušinamam orui tekėti per oro išėjimo angas.
- Prietaiso nekeiskite ir neperdarykite.
- Niekada nevažiuokite per automatines plovyklas, kai sumontuotas prietaisas.

4 Pristatoma komplektacija

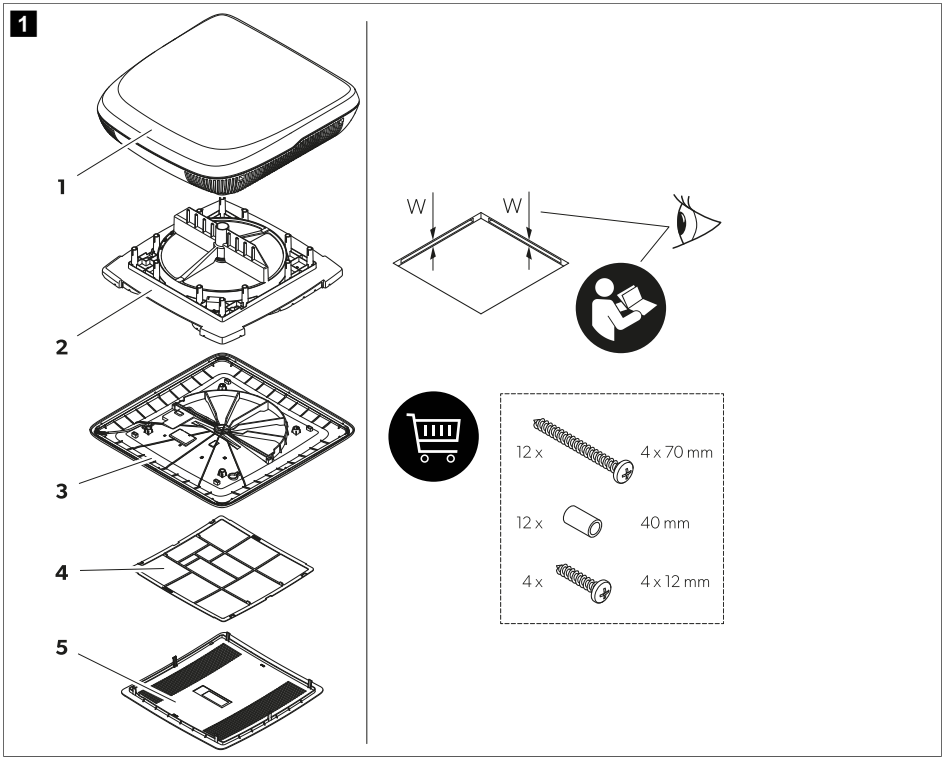

Komponentas	Kiekis	Aprašymas
1	1	Ant stogo montuojamas centravimo rėmas (skirtas tik 400 × 400 mmstogo angoms)
2	1	Šilumokaitis
3	1	Vidinis dangtis
4	1	Oro filtras
5	1	Centrinis dangtis
–	1	Montavimo rinkinys (užsakomas atskirai prietaisui ACC3100DWHA)
–	1	Trumpas naudojimo vadovas
–	–	Priklausomai nuo modelio: priedų montavimo vadovai

5 Priedai

Gaminys	Nuor. nr.
Oro valytuvas	9620005077

Gaminys	Nuor. nr.
LED lemputė	9620005081
Našumo gerinimo priemonė	9600050054
Saulės komplektas	9620005074
Salono oro filtras	9620015799
Išorinis oro filtras	9620015800

6 Tikslinė grupė

Prietaiso mechaninius darbus, elektros instaliaciją ir nustatymą turi atlikti kvalifikuotas technikas, turintis automobilinės ir buitinės elektros įrangos montavimo ir eksploatavimo praktinių įgūdžių bei žinių ir baigęs saugos mokymo kursą apie tai, kaip atpažinti darbe kylančius pavojus ir nuo jų apsisaugoti. Be to, šis asmuo turi būti susipažinęs su šalyje, kurioje montuojama ir (arba) naudojama įranga, taikomomis taisyklėmis ir dalyvavęs saugos mokymuose, kad galėtų nustatyti ir išvengti susijusių pavojų.

7 Paskirtis

Ši ventiliacijos sistema skirta montuoti varikliniuose nameliuose ant ratų, priekabiniuose nameliuose ir pramoginiuose laivuose.

Ventiliacijos sistema **netinka**:

- namams;
- butams;
- kruiziniams laivams;
- statybinėms mašinoms;
- žemės ūkio mašinoms;
- sunkvežimiams.

Šis gaminį galima naudoti tik pagal numatytą paskirtį ir vadovaujantis šiomis instrukcijomis.

Šiame vadove pateikiama informacija, reikalinga tinkamam gaminio įrengimui ir (arba) naudojimui. Dėl prasto įrengimo ir (arba) netinkamo naudojimo ar techninės priežiūros gaminys gali veikti netinkamai ir sugesti.

Gamintojas neprisiims atsakomybės už patirtus sužeidimus ar žalą gaminiui, atsiradusią dėl šių priežasčių:

- Netinkamas montavimas, surinkimas ar prijungimas, įskaitant per aukštą įtampą
- Netinkamos techninės priežiūros arba jeigu buvo naudotos neoriginalios, gamintojo nepateiktos atsarginės dalys
- Gaminio pakeitimai be aiškaus gamintojo leidimo
- Naudojimas kitais tikslais, nei nurodyta šiame vadove

„Dometic“ pasilieka teisę keisti gaminio išvaizdą ir specifikacijas.

8 Montavimas

ĮSPĖJIMAS! Elektros srovės pavojus

> Elektros liniją prijungti leidžiama kvalifikuotam elektrikui, turinčiam elektros įrangos montavimo ir eksploatavimo praktinių įgūdžių bei žinių ir baigusiam saugos mokymo kursą apie tai, kaip atpažinti darbe kylančius pavojus ir nuo jų apsisaugoti.

> Dirbdami su ventiliacijos sistema atjunkite visus maitinimo šaltinius.

> Užtikrinkite, kad prietaiso nebūtų galima vėl prijungti.

ĮSPĖJIMAS! Elektros srovės pavojus

> Prietaisas turi būti sumontuotas laikantis nacionalinių elektros instaliacijos taisyklių.
> Jei prietaisas pakeičia langą arba liuką saugai aktualia priverstinio vėdinimo funkcija, reikia įtraukti papildomą saugos ventiliavimo prietaisą (pvz., grybo formos ventiliatorių ar pan.). Jei turite abejonių, pasitarkite su transporto priemonės gamintoju.

PERSPĖJIMAS! Sužalojimų rizika

> Jei ventiliacijos sistemą sumontuosite netinkamai, ją galite nepataisomai sugadinti ir sukelti pavojų naudotojo saugumui.
> Visada paprašykite, kad kas nors padėtų nešti arba kelti ventiliacijos sistemą.
> Prieš montuodami prietaisą (gręždami, sukdami varžtus ir pan.), atkreipkite dėmesį į esamų laidų komplektus, laidų ir kitų montavimo vietoje esančių dalių, ypač tų, kurių nematyti, vietą.
> Kabelius tvirtinkite ir išdėstykite taip, kad už jų neužkliūtumėte ar jų nepažeistumėte.
> Visada naudokite apsauginius akinius ir pirštines.

PRANEŠIMAS! Žalos pavojus

> Kai tiesiate kabelius per sienas aštriais kraštais, naudokite kabelių kanalus.
> Nepalikite kabančių ar sulenktų kabelių šalia elektrai laidžių medžiagų (metalo).
> Kabelių netraukite.
> Stebėkite transporto priemonės stogo konstrukcijos tvirtumą. Transporto priemonės stogas turi atlaikyti ventiliacijos sistemos svorį ir nebūti įlenktas ar deformuotas. Jei turite abejonių, pasitarkite su transporto priemonės gamintoju.

Ventiliacijos sistemos montavimo būdo pasirinkimas

PASTABA

- Pasirinkite plokščią ir pakankamai lygią vietą transporto priemonės centre.
- Stogo nuolydis montavimo vietoje negali būti didesnis kaip 5°. Jei įmanoma, nuolydis važiavimo kryptimi turėtų būti iki 15°.

> Pasirinkite savo būdą ventiliacijos sistemai sumontuoti:

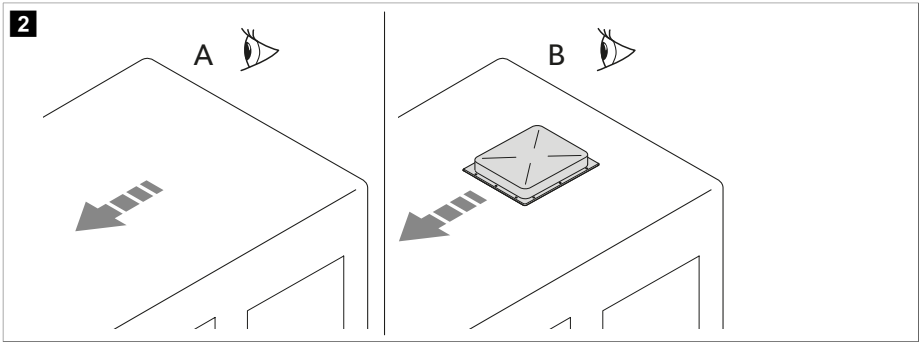

- Padarykite naują angą (**A**). Tokiu atveju angą reikia sutvirtinti tinkamu rėmu.
- Naudokite esamą transporto priemonės angą (**B**), pavyzdžiui, stogo liuką arba keičiant seną prietaisą likusią angą.

Naujos angos darymas

1. Pasirinkite vietą stogo viduryje tarp dviejų išilginių atramų.
2. Pasižymėkite angos vietą ir dydį.

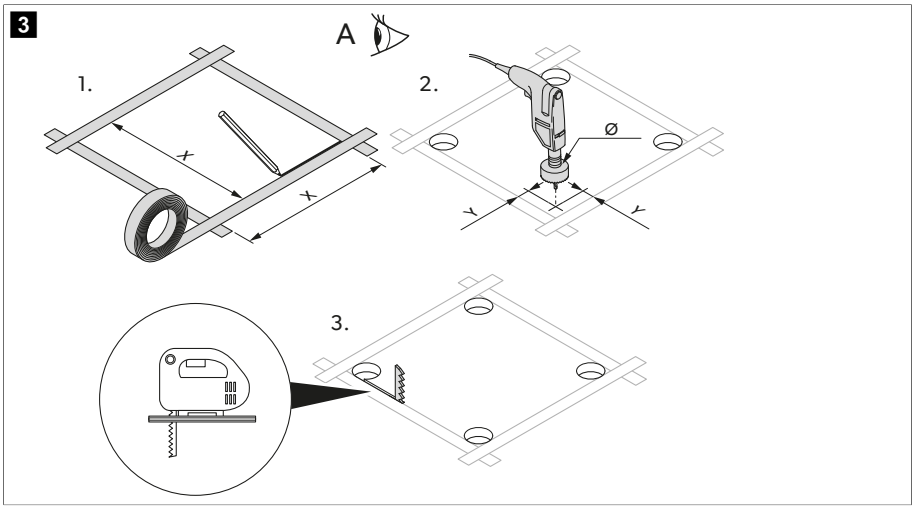

	1 versija	2 versija
X	355 mm	400 mm
Y	5 mm	12 mm
Ø	10 mm	24 mm

3. Išgręžkite kampus.

PRANEŠIMAS! Žalos pavojus
Įsitikinkite, kad nepažeisti elektros maitinimo kabeliai. Patikrinkite, kur yra elektros kabeliai.

4. Atsargiai išpjaukite stogo angą naudodami rakto skylutės pjūklą arba panašų įrankį.
5. Patikrinkite, ar reikia sutvirtinti stogo angą.

PASTABA Kraštai turi būti lygiagretūs vienas kito atžvilgiu.

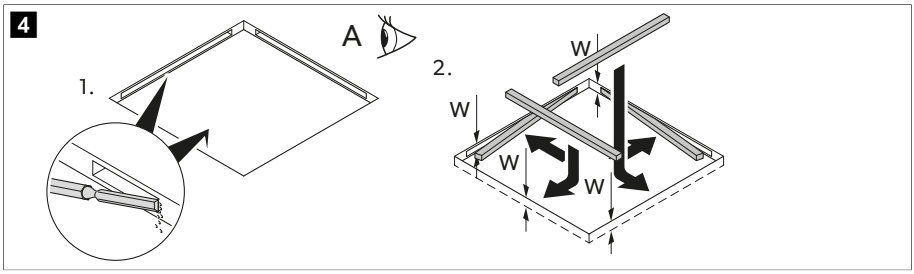

6. Jei reikia, pašalinkite putplastį pagal savo sutvirtinimo bėgių plotį (neįeina į pristatomą komplektaciją).
7. Sumontuokite sutvirtinimo bėgius.

Montavimas esamoje angoje

1. Nuimkite visus esamo stogo liuko arba prietaiso varžtus ir tvirtinimo elementus.

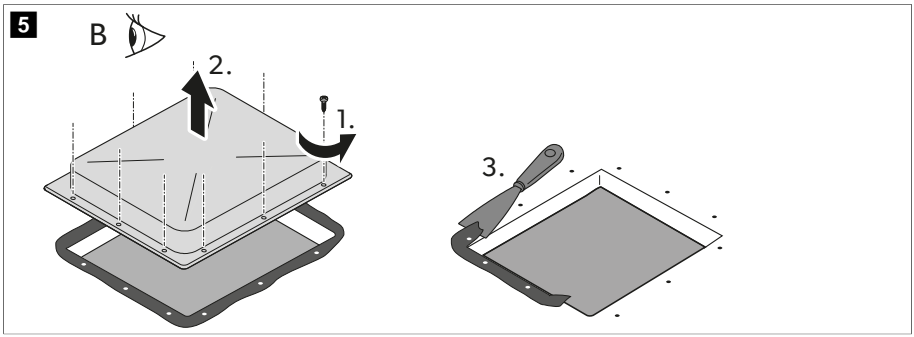

2. Išimkite stogo liuką arba prietaisą.
3. Pašalinkite sandariklį aplink angą naudodami grandiklį ar panašų įrankį.

Pasirenkamų priedų montavimas (priklausomai nuo modelio)

PRANEŠIMAS! Žalos pavojus

> Prieš jungdami elektros jungtis, atsižvelkite į tinkamą montavimo seką.
> Vadovaukitės priedų (pasirenkami) montavimo vadovais.

1. Ant stogo montuojamas prietaisas
2. Saulės baterija (pasirinktinai)
3. LED lempučių juosta (pasirinktinai)
4. Oro valymo modulis (pasirinktinai)
5. Šilumokaitis
6. Našumo gerinimo priemonė (pasirinktinai)
7. Vidinis dangtis

Prijungimo kabelių tiesimas

1. Įsitikinkite, kad ventiliacijos sistemos duomenų plokštelėje nurodyta įtampa sutampa su jūsų maitinimo šaltinio įtampa. Ventiliacijos sistema turi būti prijungta prie elektros grandinės, galinčios tiekti reikiamą srovę.
2. Montavimo pusėje įrenkite jungiklį, kurio kontaktinis angos plotis būtų ne mažesnis kaip 3 mm.
3. Pasirinkite ilgį atitinkantį maitinimo laido skerspjūvį:
   - Ilgis < 7,5 m: 1,5 mm²
   - Ilgis > 7,5 m: 2,5 mm²
4. Vienoje pusėje padarykite angą maitinimo laidui pravesti.

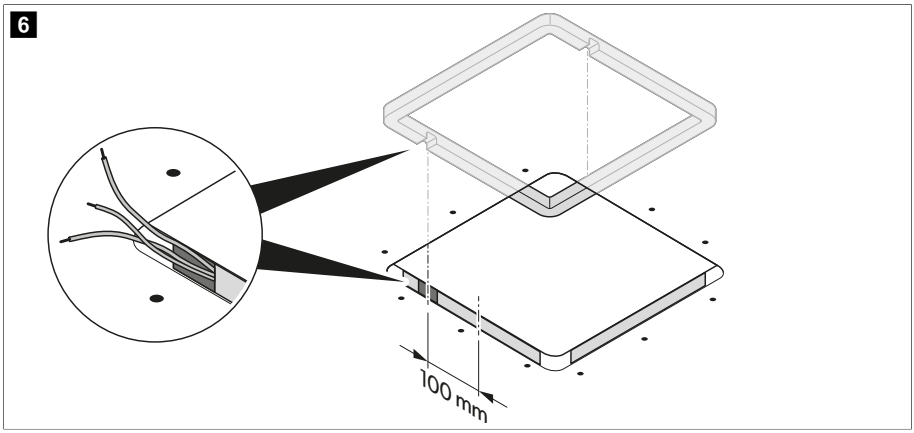

5. Nuveskite maitinimo laidą per angą į transporto priemonės vidų.

Ant stogo montuojamo prietaiso sumontavimas

1. Taikoma tik 1 versijai: nuimkite centravimo rėmą nuo ant stogo montuojamo bloko.

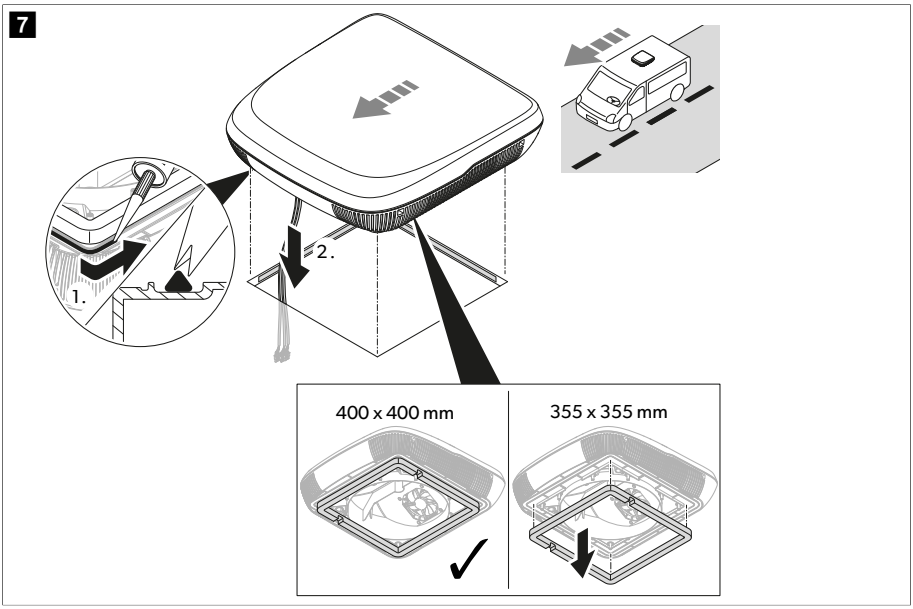

2. Stogo rėmą sandarinkite lanksčiu nekietėjančiu butilo sandarinimo mišiniu (pvz., „SikaLastomer-710“, „Selleys Butyl Mastic“, „Bostik ezycaulk“ butilo sandarikliu ar panašiais produktais). Laikykitės sandariklio gamintojo nurodymų.
3. Pakelkite ant stogo montuojamą prietaisą ant transporto priemonės stogo. Laikykitės judėjimo krypties.
4. Padėkite ant stogo montuojamą bloką transporto priemonės stogo viduryje.
5. Nuimkite kabelių dirželį nuo ant stogo montuojamo bloko ir nuveskite laidus per atitinkamą angą į transporto priemonės vidų.

Oro valymo modulio montavimas (pasirinktinai)

1. Pritvirtinkite oro valymo modulį prie šilumokaičio.

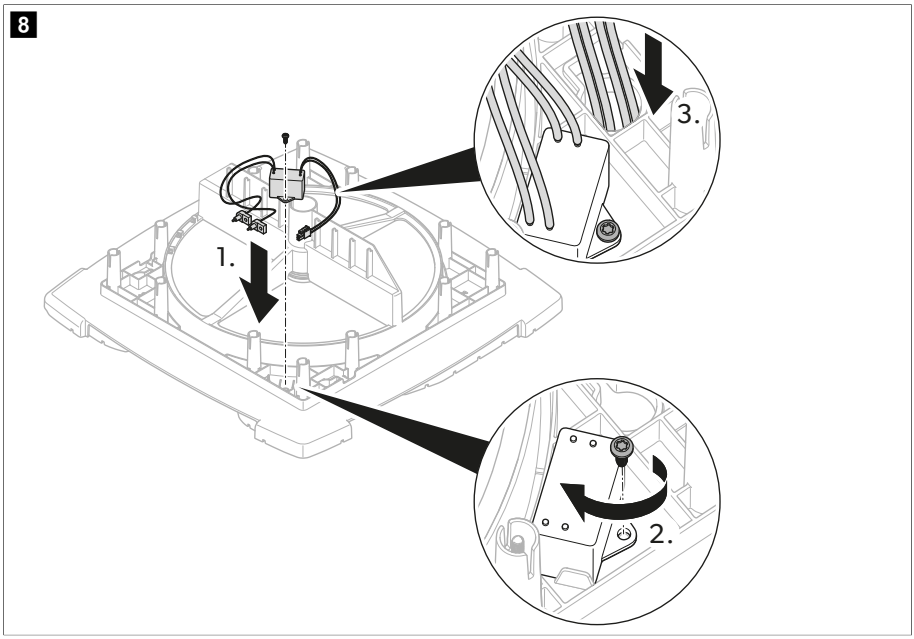

2. Prakiškite kabelį per rakto skylės įvorę link šilumokaičio apatinės pusės.
3. Sumontuokite jonizacijos adatą.

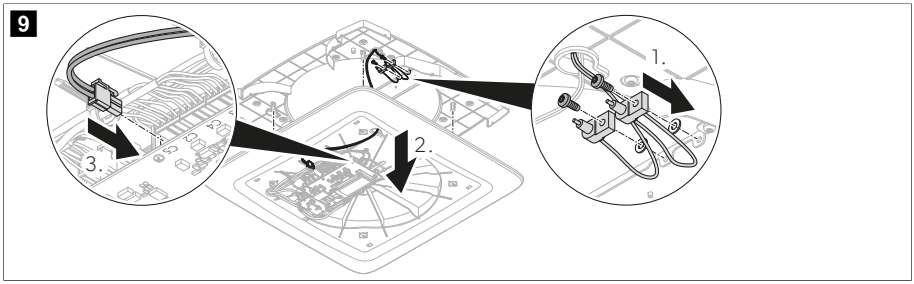

Šilumokaičio montavimas

1. Priklausomai nuo stogo storio, su tvirtinimo rinkiniu pateiktus tarpiklius atpjaukite iki reikiamo ilgio.

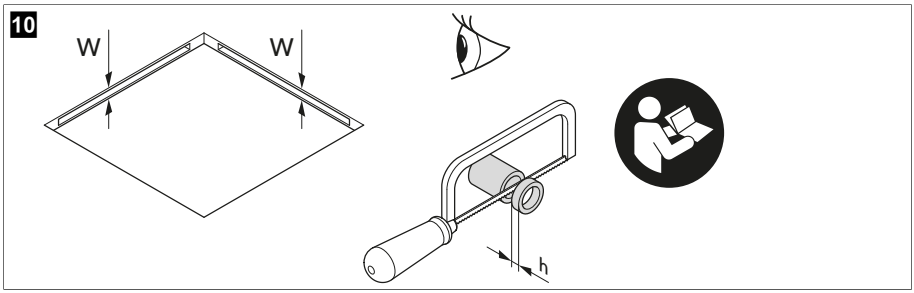

Stogo storis (W)	Būtinas tarpiklio ilgis (h)
23 mm	–
24 mm	2 mm
25 mm	
26 mm	4 mm
27 mm	
28 mm	6 mm
29 mm	
30 mm	8 mm
31 mm	
32 mm	10 mm
33 mm	
34 mm	12 mm
35 mm	
36 mm	14 mm
37 mm	
38 mm	16 mm
39 mm	
40 mm	18 mm
41 mm	
42 mm	20 mm
43 mm	
44 mm	22 mm
45 mm	
46 mm	24 mm
47 mm	
48 mm	26 mm

Stogo storis (W)	Būtinas tarpiklio ilgis (h)
49 mm	
50 mm	28 mm
51 mm	
52 mm	30 mm
53 mm	
54 mm	32 mm
55 mm	
56 mm	34 mm
57 mm	
58 mm	36 mm
59 mm	
60 mm	38 mm

2. Prakiškite kabelius per šilumokaičio rakto skylės įvorę.

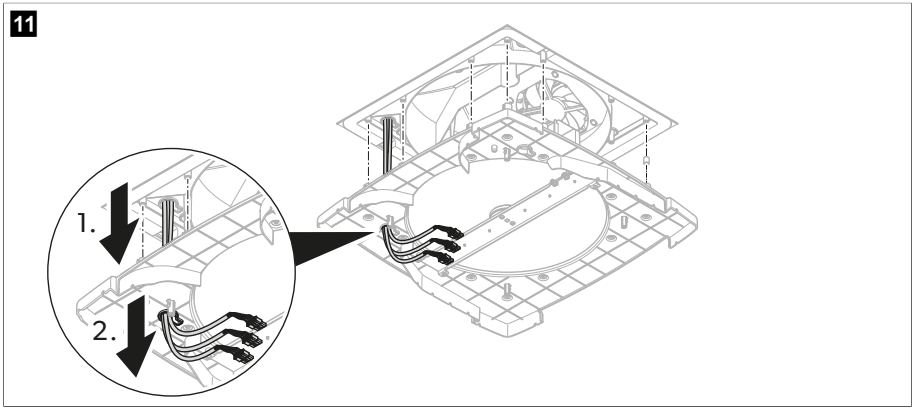

3. Iš viršutinės šilumokaičio pusės įkiškite tarpiklius į varžtų skyles.

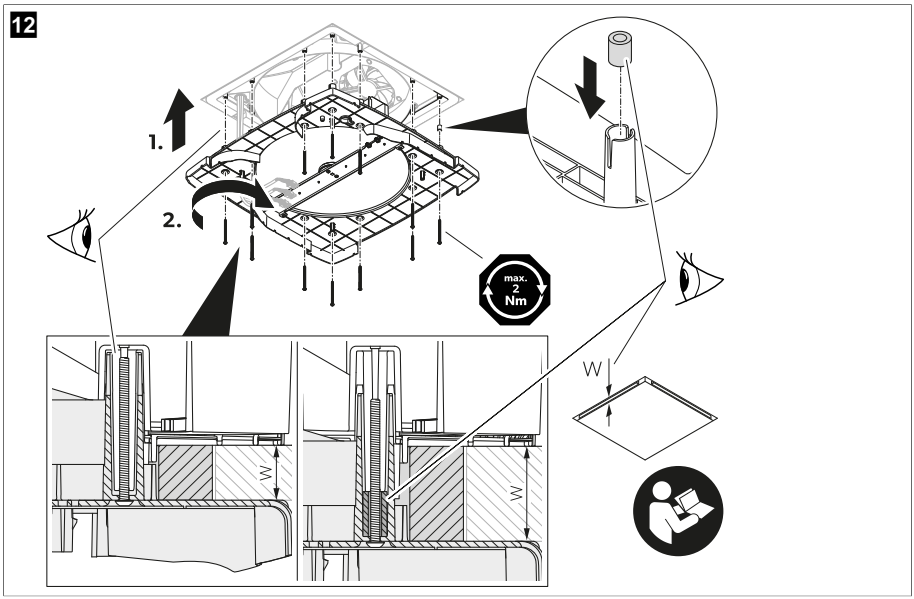

4. **PRANEŠIMAS! Žalos pavojus**
Įsitikinkite, kad joks kabelis neprispaustas arba nesugnybtas.

Sulygiuokite šilumokaitį ant stogo montuojamo bloko atžvilgiu.

5. Pritvirtinkite šilumokaitį per lubas prie ant stogo montuojamo bloko, naudodami kartu su tvirtinimo rinkiniu pridėtus 12 varžtų. Varžtus priveržkite veržliarakčiu, naudodami maks. 1,2 Nm tvirtinimo sukimo momentą.

Vidinio dangčio montavimas

1. Prakiškite kabelius per vidinio dangčio rakto skylės įvorę.

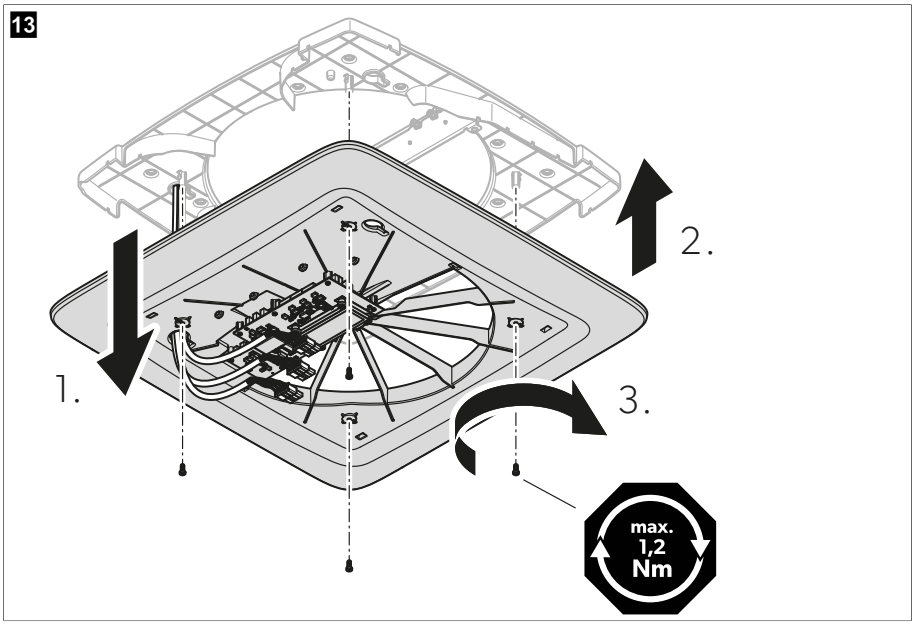

2. **PRANEŠIMAS! Žalos pavojus**
Įsitikinkite, kad joks kabelis neprispaustas arba nesugnybtas.

Pritvirtinkite vidinį dangtį prie šilumokaičio.

3. Pritvirtinkite vidinį dangtį prie šilumokaičio, naudodami kartu su tvirtinimo rinkiniu pridėtus 4 varžtus. Varžtus priveržkite veržliarakčiu, naudodami maks. 1,2 Nm tvirtinimo sukimo momentą.

LED lempučių juostos montavimas (pasirinktinai)

> Pritvirtinkite LED lempučių juostas prie vidinio dangčio.

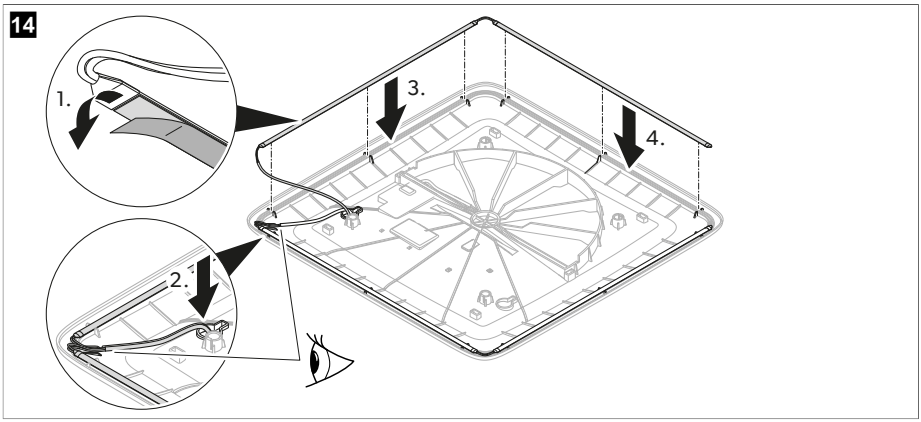

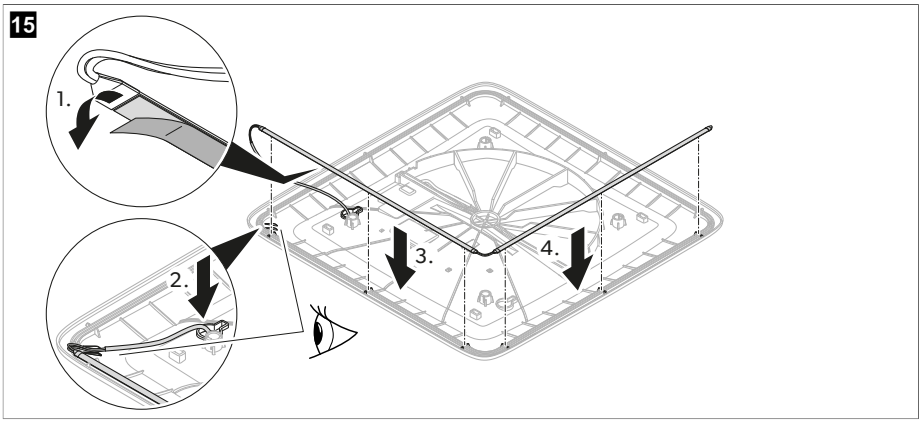

Elektros jungtis

1. Prijunkite kištukus prie lizdų.

16

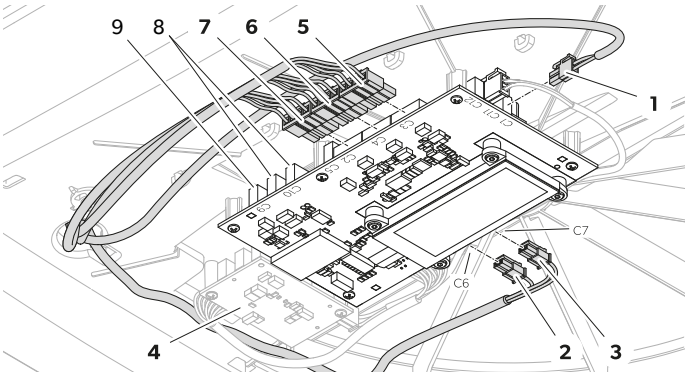

Komponentas	Lizdas	Aprašymas
1	C1	Įvesties maitinimas iš transporto priemonės akumuliatoriaus
2	C6	Išvesties LED lempučių juosta (pasirinktinai)
3	C7	Išvesties LED lempučių juosta (pasirinktinai)
4	–	Papildomas PCB (pasirinktinai)
5	C3	Išvesties ventiliatorius Nr. 1
6	C4	Išvesties ventiliatorius Nr. 2
7	C2	Išvesties variklis
–	C5	Išvesties oro valymo modulis (pasirinktinai)
8	C10	Ryšio CAN (pasirinktinai)
9	C9	Ryšio LIN (pasirinktinai)

2. Pritvirtinkite kabelius jiems skirtais dirželiais.

17

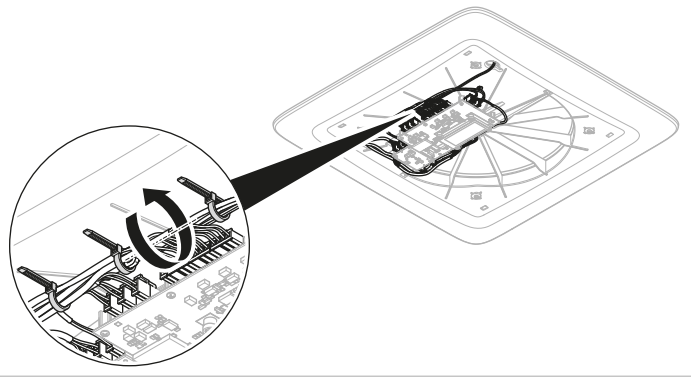

ADB centrinio dangčio montavimas

1. Patikrinkite, ar filtrai visiškai įkišti.

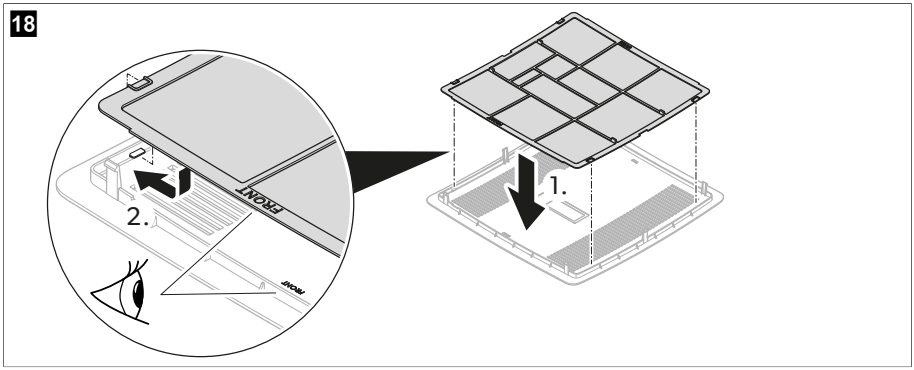

2. Pritvirtinkite ADB centrinį dangtį prie vidinio dangčio.

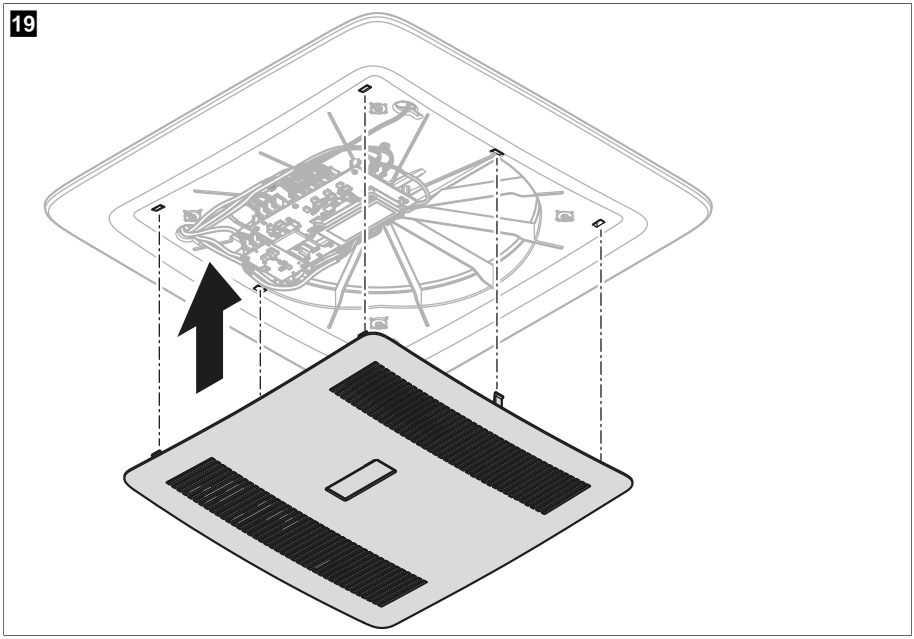

3. Pasiteiraukite savo transporto priemonės gamintojo, ar sumontavus ventiliacijos sistemą reikalinga techninė apžiūra ir ar reikia keisti transporto priemonės dokumentuose įrašytą aukštį.

✓ Montavimas baigtas.

4. Prijunkite maitinimo šaltinį ir patikrinkite, ar ventiliacijos sistema veikia.

9 Utilizavimas



Gaminių, kurių sudėtyje yra nekeičiami akumuliatoriai, įkraunami akumuliatoriai ir šviesos šaltiniai perdirbimas: Prieš perdirbant gaminį išimkite visus akumuliatoriai, įkraunamus akumuliatorius ir šviesos šaltinius. Sugedusius arba panaudotus akumuliatorius grąžinkite savo pardavėjui arba utilizuokite juos surinkimo vietose. Akumuliatorių, įkraunamų akumuliatorių ir šviesos šaltinių neutilizuokite kartu su buitinėmis atliekomis. Jei norite utilizuoti gaminį, kreipkitės į vietinį perdirbimo centrą arba specializuotą prekybos atstovą, kuris nurodys, kaip tai padaryti pagal galiojančias atliekų šalinimo taisykles. Produktą galima utilizuoti nemokamai.



Pakavimo medžiagos perdirbimas. Jei įmanoma, pakavimo medžiagą sudėkite į atitinkamas perdirbimo šiukšliadėžes.

10 Garantija

Jei reikalingas remontas ir garantinis aptarnavimas, pristatydami prietaisą pateikite šiuos dokumentus:

- Kvito kopiją su nurodyta pirkimo data
- Pretenzijos priežastį arba gedimo aprašymą

Atminkite, kad savarankiškas arba neprofesionalus remontas gali turėti pasekmių saugai ir anuliuoti garantiją.

11 Techniniai duomenys

	ACC3100DWHA	ACC3100DWHWLDA
Įvesties įtampa	12 V⎓	
Maksimalaus maitinimo įvestis	7,6 W	16,5 W
Maksimalios energijos sąnaudos	0,18 kWh/24h 15,2 Ah/24 h	0,40 kWh/24h 33 Ah/24 h
Minimalios energijos sąnaudos	0,06 kWh/24h 4,9 Ah/24 h	
Darbinės temperatūros diapazonas	– 20 °C (– 4 °F) … 70 °C (158 °F)	
Apsaugos klasė	IPX4	
Išorinis saugiklis	3 A	
Ventiliacijos anga lubose	150 cm²	
Ant stogo montuojamo bloko matmenys (P x I x A)	542,6 × 553 × 127 mm	
Oro paskirstymo įrenginio matmenys (P x I x A)	517,6 × 517,6 × 46 mm	
Stogo storis	23 … 60 mm	
Triukšmo lygis išorėje	43 dB(A)	
Triukšmo lygis viduje	52 dB(A)	
Triukšmo lygis viduje (miego režimas)	35 dB(A)	
Dažnis	2,4 GHz	
Maks. radijo dažnio galia	19,14 dBm	

	ACC3100DWHA	ACC3100DWHWLDA
Vėdinimas	30 … 50 m³/h	
Šilumos atgavimo efektyvumas	72 … 87 %	
Svoris	7 kg	7,14 kg
Funkcijos	**Galima atnaujinti naudojant:** • LED lempučių juosta • Oro valymo modulis • Našumo gerinimo priemonė • Saulės baterija	**Pateikiama su:** • LED lempučių juosta • Oro valymo modulis • Montavimo rinkinys **Galima atnaujinti naudojant:** • Našumo gerinimo priemonė • Saulės baterija
Sertifikatai	CE UKCA E	

Latviešu

1 Svarīgas piezīmes ... 436
2 Simbolu skaidrojums ... 436
3 Drošības norādes ... 436
4 Komplektācija ... 438
5 Papildu piederumi ... 439
6 Mērķauditorija ... 439
7 Paredzētais izmantošanas mērķis ... 439
8 Uzstādīšana ... 439
9 Atkritumu pārstrāde ... 453
10 Garantija ... 453
11 Tehniskie dati ... 453

1 Svarīgas piezīmes

Lūdzam rūpīgi izlasīt un ņemt vērā visus produkta rokasgrāmatā iekļautos norādījumus, vadlīnijas un brīdinājumus, lai nodrošinātu, ka jūs šo produktu vienmēr uzstādāt, lietojat un apkopjat atbilstoši. Šie norādījumi ir OBLIGĀTI jāsaglabā kopā ar šo produktu.

Lietojot šo produktu, jūs apstiprināt, ka esat rūpīgi izlasījuši visus norādījumus, vadlīnijas un brīdinājumus, un jūs saprotat un piekrītat ievērot šeit izklāstītos noteikumus un nosacījumus. Jūs piekrītat lietot šo produktu tikai tā paredzētajam mērķim un lietojumam saskaņā ar norādījumiem, vadlīnijām un brīdinājumiem, kas izklāstīti šī produkta rokasgrāmatā, kā arī ievērojot visus piemērojamos normatīvos aktus. Šeit izklāstīto norādījumu un brīdinājumu neizlasīšana un neievērošana var izraisīt traumas sev un citiem, vai radīt bojājumus pašam produktam vai apkārt esošam īpašumam. Informācija šajā produkta rokasgrāmatā, tajā skaitā norādījumi, vadlīnijas, brīdinājumi un saistītā dokumentācija, var tikt mainīta un papildināta. Lai iegūtu jaunāko informāciju par produktu, apmeklējiet vietni documents.dometic.com.

2 Simbolu skaidrojums

Signālvārds identificē drošības ziņojumus un ziņojumus par īpašuma bojājumu, kā arī norāda bīstamības smaguma pakāpi vai līmeni.

BRĪDINĀJUMS!
Apzīmē bīstamu situāciju, kas var izraisīt nāvējošus vai nopietnus savainojumus, ja netiks novērsta.

ESIET PIESARDZĪGI!
Apzīmē bīstamu situāciju, kas var izraisīt vieglus vai vidēji smagus savainojumus, ja netiks novērsta.

ŅEMIET VĒRĀ!
Apzīmē bīstamu situāciju, kas var izraisīt materiālu kaitējumu, ja netiks novērsta.

PIEZĪME Papildu informācija produkta lietošanai.

3 Drošības norādes

BRĪDINĀJUMS! Šo brīdinājumu neievērošana var izraisīt nāvējošas vai smagas traumas.

> Ierīces remontu drīkst veikt tikai kvalificēti darbinieki, kuri pārzina iespējamos riskus un spēkā esošos noteikumus. Nepareizi veikts remonts var radīt nopietnus apdraudējumus. Lai veiktu remontu, sazinieties ar vietējo servisa centru (skatīt dometic.com/dealer).

- Iekārta jāuzstāda saskaņā ar valstī spēkā esošajiem noteikumiem, kas attiecas uz elektriskām un mehāniskām instalācijām.
- **Elektroierīces nav rotaļlietas!** Glabājiet elektroierīces bērniem vai nespējīgām personām nepieejamā vietā. Neļaujiet izmantot elektroierīces bez uzraudzības.
- Personas ar ierobežotām fiziskām, uztveres vai garīgām spējām vai bez pieredzes un zināšanām, kas ļauj droši lietot šo ierīci, drīkst lietot ierīci tikai tad, ja šādas personas tiek uzraudzītas vai ir saņēmušas norādījumus par ierīces drošu lietošanu.
- Ugunsgrēka gadījumā **neatveriet** ierīces augšējo pārsegu. Tā vietā izmantojiet apstiprinātus ugunsdzēšanas līdzekļus. Uguns dzēšanai neizmantojiet ūdeni.
- Ierīce jāuzglabā telpā, kurā nav pastāvīgu atklātas liesmas avotu (piemēram, ieslēgta gāzes plīts) un aizdegšanās avotu (piemēram, ieslēgts elektriskais sildītājs).
- Ierīce jāuzglabā horizontāli sausā, ventilētā un aizklātā vietā.
- Necaurduriet un nededziniet ierīci.



ESIET PIESARDZĪGI! Šo brīdinājumu neievērošana var izraisīt vieglas vai vidēji smagas traumas.

- Ieslēdziet ierīci tikai tad, ja esat pilnīgi droši, ka tās korpuss un vadi nav bojāti.
- Neizmantojiet ierīci uzliesmojošu šķidrumu tuvumā vai slēgtās telpās.
- Nodrošiniet, lai gaisa izplūdes atveru tuvumā neatrastos un nebūtu uzstādīti uzliesmojoši priekšmeti. Ir jāievēro vismaz 10 cm attālums.
- Nesniedzieties ierīces gaisa izplūdes atverēs, kā arī neievietojiet tur svešķermeņus.
- Vienmēr izmantojiet aizsargbrilles un aizsargcimdus.



ŅEMIET VĒRĀ! Bojājumu risks

- Ierīce jāuzglabā tā, lai tiktu novērsta mehānisku bojājumu rašanās.
- Pirms ierīces uzstādīšanas pārbaudiet, vai, uzstādot ierīci, netiks bojāti transportlīdzekļa komponenti (piemēram, apgaismes ierīces, skapīši, durvis). Transportlīdzekļa ražotājs jau var būt paredzējis vietas, kurās iespējams izveidot atveri ierīces uzstādīšanai bez riska mazināt konstrukcijas stiprību vai pārgriezt elektrības vadus.
- Pirms uzstādīšanas konsultējieties ar transportlīdzekļa ražotāju, vai konstrukcija ir paredzēta ventilācijas sistēmas statiskajam svaram un slodzēm, kad transportlīdzeklis ir kustībā.
- Hermētiski noslēdziet visas ventilācijas sistēmas uzstādīšanas laikā izveidotās atveres.
- Uzstādīšanai izvēlieties līdzenu un pietiekami taisnu vietu transportlīdzekļa jumta vidū starp diviem garenvirziena posmiem.
- Nodrošiniet, ka transportlīdzeklī nav priekšmetu, kas bloķētu gaisa izkliedes kastes (ADB) palīgierīci vai atdzesētā gaisa plūsmu caur gaisa izplūdes atverēm.
- Neveiciet izmaiņas ierīces konstrukcijā un nepārveidojiet to.
- Nekad neizmantojiet automātiskās automazgātavas, ja ierīce ir uzstādīta.

4 Komplektācija

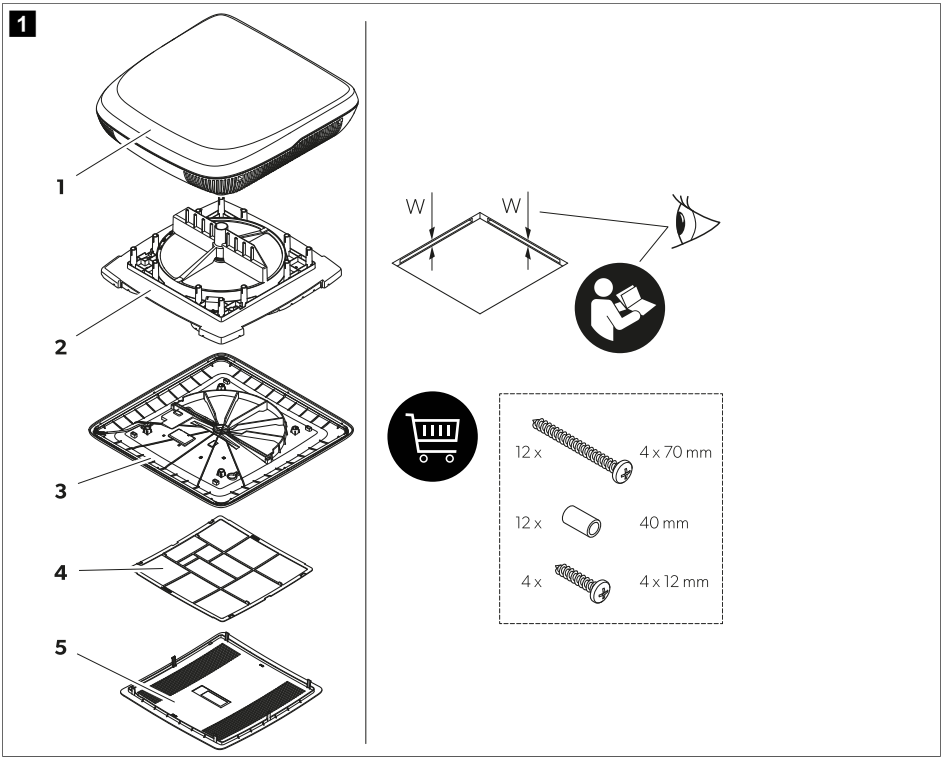

Elements	Daudzums	Apraksts
1	1	Uz jumta uzstādāmā iekārta ar centrējošo rāmi (tikai 400 × 400 mmjumta atverēm)
2	1	Siltummainis
3	1	Iekšējais pārsegs
4	1	Gaisa filtrs
5	1	Centrālais pārsegs
–	1	Uzstādīšanas komplekts (ACC3100DWHA modelim to nepieciešams pasūtīt atsevišķi)
–	1	Īsā lietošanas rokasgrāmata
–	–	Atkarībā no modeļa: piederumu uzstādīšanas rokasgrāmatas

5 Papildu piederumi

Produkts	Atsauces nr.
Gaisa attīrītājs	9620005077
LED apgaismojums	9620005081
Veiktspējas pastiprinātājs	9600050054
Saules paneļu komplekts	9620005074
Iekšējais gaisa filtrs	9620015799
Ārējais gaisa filtrs	9620015800

6 Mērķauditorija



Mehānisko un elektrisko uzstādīšanu un konfigurāciju drīkst veikt tikai kvalificēts tehniķis, kuram ir pārbaudītas prasmes un zināšanas par automobiļu un mājsaimniecības aprīkojuma, un elektroinstalāciju uzbūvi un lietošanu, kurš pārzina spēkā esošos noteikumus attiecīgajā valstī, kurā šī ierīce tiek uzstādīta vai lietota, un kurš ir apguvis drošības instruktāžu iespējamo risku noteikšanai un novēršanai.

7 Paredzētais izmantošanas mērķis

Ventilācijas sistēma ir paredzēta uzstādīšanai kemperos, treileros un atpūtas laivās.

Šī ventilācijas sistēma **nav** piemērota šādām vajadzībām:
- mājām;
- dzīvokļiem;
- kruīza kuģiem;
- būvniecības tehnikai;
- lauksaimniecības tehnikai;
- kravas automobiļiem.

Šis produkts ir piemērots tikai paredzētajam mērķim un lietojumam saskaņā ar šo instrukciju.

Šajā rokasgrāmatā ir sniegta informācija, kas nepieciešama pareizai produkta uzstādīšanai un/vai lietošanai. Nekvalitatīva uzstādīšana un/vai nepareiza lietošana vai apkope izraisīs neatbilstošu darbību un iespējamu atteici.

Ražotājs neuzņemas atbildību par savainojumiem vai produkta bojājumiem, kas radušies šādu iemeslu dēļ:

- nepareiza uzstādīšana, montāža vai pievienošana, tostarp pārmērīgs spriegums;
- nepareiza apkope vai tādu neoriģinālo rezerves daļu, kuras nav piegādājis ražotājs, lietošana;
- produkta modifikācijas, kuras ražotājs nav nepārprotami apstiprinājis;
- lietošana citiem mērķiem, kas nav aprakstīti šajā rokasgrāmatā.

Dometic patur tiesības mainīt produkta ārējo izskatu un specifikācijas.

8 Uzstādīšana



BRĪDINĀJUMS! Nāvējoša elektrošoka risks

> Elektrības pieslēgums ir jāpievieno kvalificētam elektriķim, kuram ir pārbaudītas prasmes un zināšanas par elektroaprīkojuma un instalāciju uzbūvi un lietošanu un kurš ir apguvis drošības instruktāžu iespējamo risku noteikšanai un novēršanai.

> Strādājot ar ventilācijas sistēmu, atvienojiet visus barošanas avotus.
> Nodrošiniet, ka barošanas avots nevar tikt pievienots.



BRĪDINĀJUMS! Nāvējoša elektrošoka risks

> Iekārta jāuzstāda saskaņā ar valstī spēkā esošajiem noteikumiem, kas attiecas uz elektroinstalācijām.
> Ja iekārta aizstāj logu vai lūku, kam bijusi ar drošību saistīta piespiedu ventilācijas funkcija, nepieciešams uzstādīt papildu ventilēšanas ierīci (piemēram, izplūdes ventilatoru). Šaubu gadījumā sazinieties ar transportlīdzekļa ražotāju.



ESIET PIESARDZĪGI! Traumu risks

> Nepareiza ventilācijas sistēmas uzstādīšana var izraisīt neatgriezeniskus ierīces bojājumus un apdraudēt lietotāju.
> Vienmēr lūdziet kādam palīdzību, pārvietojot vai ceļot ventilācijas sistēmu.
> Pirms ierīces uzstādīšanas ievērojiet uzstādīšanas zonā esošās elektroinstalācijas, vadu un citu komponentu atrašanās vietu, it īpaši ja tie nav redzami, uzstādot ierīci (urbjot, skrūvējot u.tml.).
> Pievienojiet un novietojiet vadus tā, lai aiz tiem nevarētu paklupt un nevarētu tos sabojāt.
> Vienmēr izmantojiet aizsargbrilles un aizsargcimdus.



ŅEMIET VĒRĀ! Bojājumu risks

> Vadu izvilkšanai cauri sienām ar asām malām izmantojiet kabeļu kanālus.
> Nenovietojiet nenostiprinātus vai saliektus vadus elektrību vadošu materiālu (metāla) tuvumā.
> Nevelciet aiz vadiem.
> Pārbaudiet transportlīdzekļa jumta konstrukcijas stiprību. Transportlīdzekļa jumtam jāspēj izturēt ventilācijas sistēmas svaru neielokoties un nedeformējoties. Šaubu gadījumā sazinieties ar transportlīdzekļa ražotāju.

Ventilācijas sistēmas uzstādīšanas veida izvēle



PIEZĪME

- Izvēlieties plakanu un pietiekami horizontālu vietu transportlīdzekļa centrā.
- Uzstādīšanas vietas jumta slīpums nedrīkst pārsniegt 5°. Var būt lejupvērsts slīpums braukšanas virzienā līdz 15°.

> Izvēlieties veidu, kādā uzstādīt ventilācijas sistēmu.

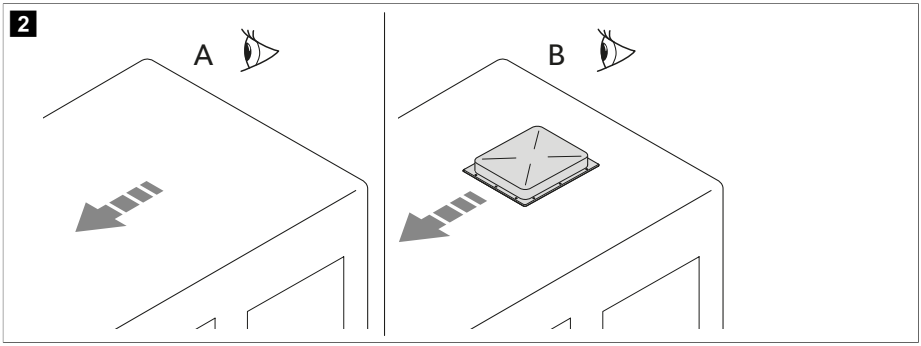

- Jaunas atveres izveidošana (**A**). Šajā gadījumā atvere jāpastiprina ar atbilstošu rāmi.
- Transportlīdzeklī esošas atveres(**B**), piemēram, jumta lūkas izmantošana, vai vecās ierīces nomaiņa.

Jaunas atveres izveidošana

1. Izvēlieties vietu transportlīdzekļa jumta vidū starp diviem garenvirziena balstiem.
2. Atzīmējiet atveres pozīciju un izmēru.

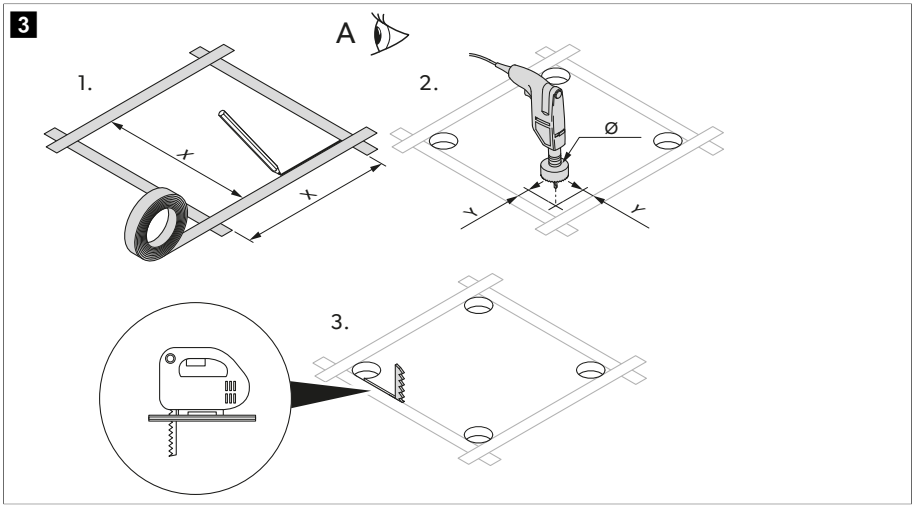

	1. versija	2. versija
X	355 mm	400 mm
Y	5 mm	12 mm
Ø	10 mm	24 mm

3. Veiciet urbumus stūros.

ŅEMIET VĒRĀ! Bojājumu risks
Pārliecinieties, ka nav bojāti elektrības vadi. Ņemiet vērā elektrības vadu atrašanās vietu.

4. Uzmanīgi izgrieziet atveri jumtā, izmantojot figūrzāģi vai līdzīgu instrumentu.
5. Pārbaudiet, vai jumta atverei nepieciešama pastiprināšana.

PIEZĪME Malām jābūt paralēlām.

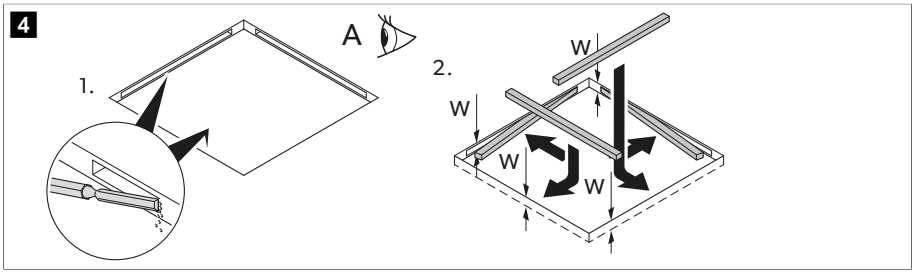

6. Nepieciešamības gadījumā izņemiet izolējošo materiālu atbilstoši pastiprinošo stieņu (nav iekļauti piegādes komplektācijā) platumam.
7. Uzstādiet pastiprinošos stieņus.

Uzstādīšana esošā atverē

1. Izņemiet esošajai jumta lūkai vai ierīcei visas skrūves un stiprinājumus.

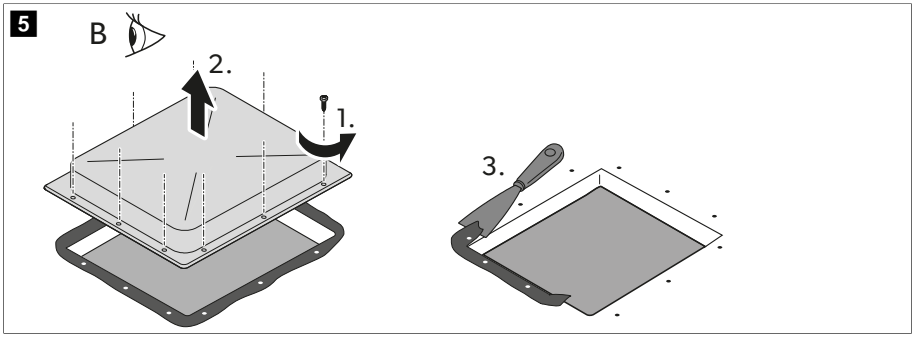

2. Izņemiet jumta lūku vai ierīci.
3. Noņemiet ap atveri esošo hermētiķi ar skrāpi vai līdzīgu instrumentu.

Papildpiederumu uzstādīšana (atkarībā no modeļa)

ŅEMIET VĒRĀ! Bojājumu risks
> Pirms elektrisko pieslēgumu veikšanas ievērojiet pareizu uzstādīšanas secību.
> Skatiet piederumu (izvēles aprīkojums) uzstādīšanas rokasgrāmatas.

1. Uz jumta uzstādāmā iekārta
2. Saules panelis (izvēles aprīkojums)
3. LED apgaismojuma virtene (izvēles aprīkojums)
4. Gaisa attīrīšanas modulis (izvēles aprīkojums)
5. Siltummainis
6. Veiktspējas pastiprinātājs (izvēles aprīkojums)
7. Iekšējais pārsegs

Savienojuma vadu izvietošana

1. Pārliecinieties, ka elektroenerģijas avota spriegums atbilst ventilācijas sistēmas datu plāksnītē norādītajam. Ventilācijas sistēmu nepieciešams pievienot elektriskajai ķēdei, kas spēj nodrošināt nepieciešamo strāvas daudzumu.
2. Uzstādiet visu polu atslēgšanas slēdzi ar vismaz 3 mm kontakta atvēršanas platumu uzstādīšanas pusē.
3. Nosakiet nepieciešamo elektrības vada šķērsgriezumu attiecībā pret vada garumu.
   - Garums < 7,5 m: 1,5 mm²
   - Garums > 7,5 m: 2,5 mm²
4. Izveidojiet atveri vienā pusē, lai caur to varētu izvilkt strāvas padeves vadu.

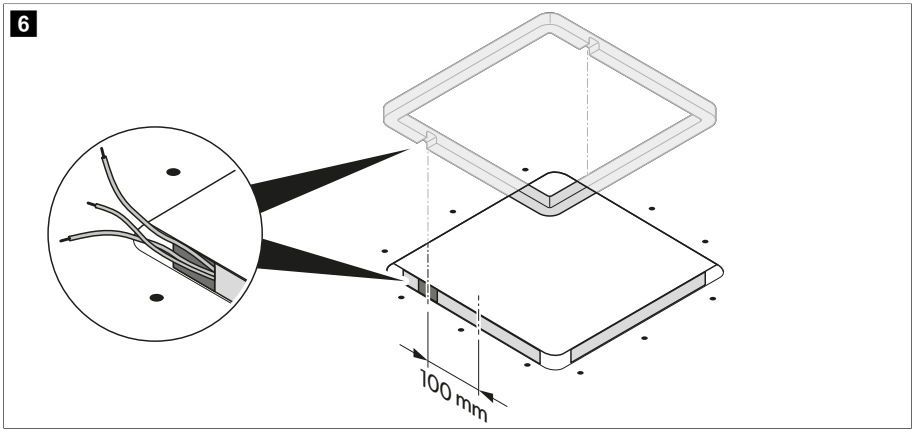

5. Ievelciet elektrības vadu transportlīdzekļa salonā cauri atverei.

Jumta iekārtas uzstādīšana

1. Tikai 1. versijai: noņemiet jumta iekārtas centrējošo rāmi.

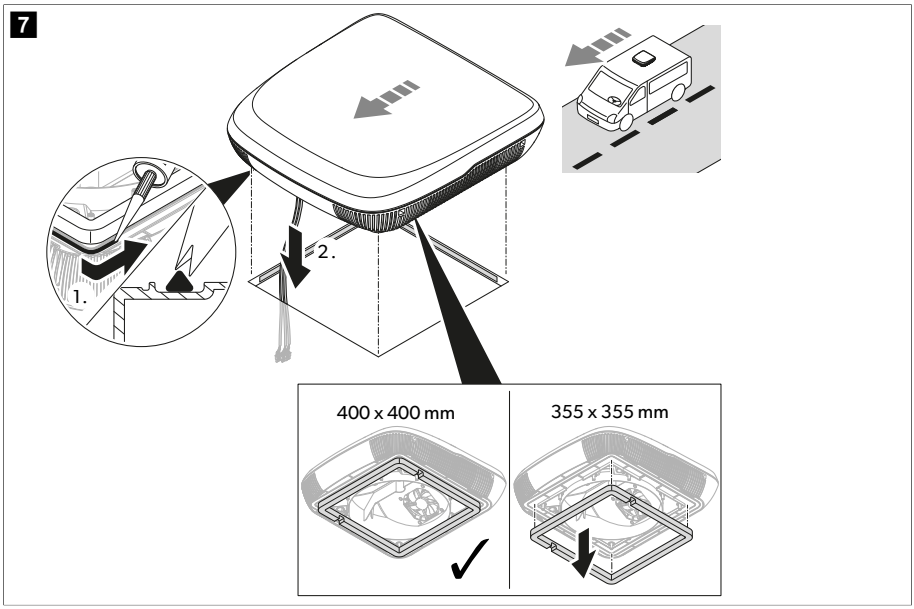

2. Aizpildiet ap jumta rāmja perimetru ar elastīgu, nesacietējošu butila hermētiķi (piemēram, SikaLastomer-710, Selleys Butyl Mastic, Bostik Ezycaulk vai līdzīgu produktu). Skatiet hermētiķa ražotāja instrukcijas.
3. Uzceliet jumta gaisa kondicionētāju uz transportlīdzekļa jumta. Ievērojiet uzstādīšanas virzienu.
4. Centrāli novietojiet jumta iekārtu uz transportlīdzekļa jumta.
5. Noņemiet jumta iekārtas vadu savilcēju un velciet vadus transportlīdzekļa salonā caur attiecīgo atveri.

Gaisa attīrīšanas moduļa uzstādīšana (izvēles aprīkojums)

1. Piestipriniet gaisa attīrīšanas moduli pie siltummaiņa.

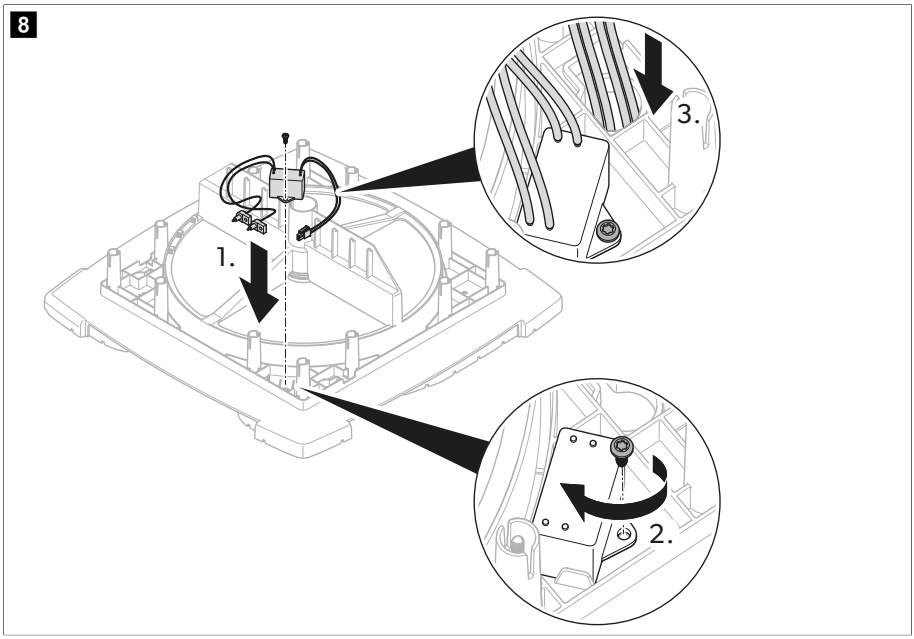

2. Velciet vadus cauri caurvadizolatoram uz siltummaiņa apakšējo daļu.
3. Uzstādiet jonizācijas elektrodu.

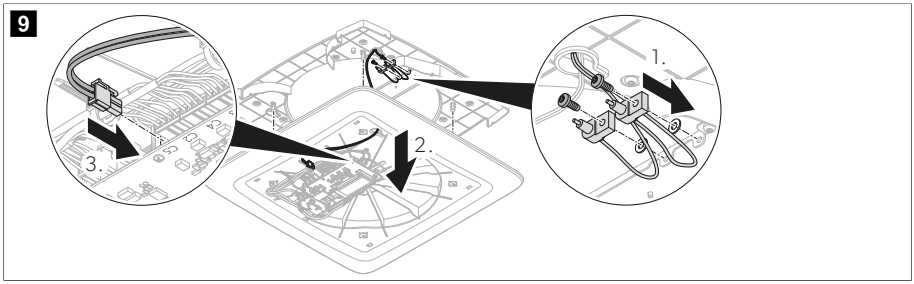

Siltummaiņa uzstādīšana

1. Nogrieziet stiprināšanas komplektā iekļautās starplikas nepieciešamajā garumā atkarībā no jumta biezuma.

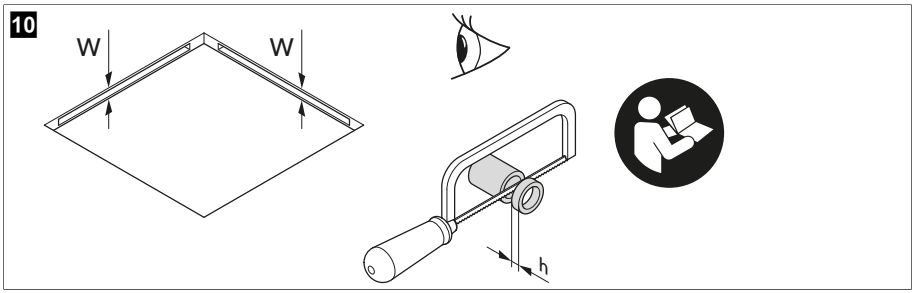

Jumta biezums (W)	Nepieciešamais starplikas garums (h)
23 mm	–
24 mm	2 mm
25 mm	
26 mm	4 mm
27 mm	
28 mm	6 mm
29 mm	
30 mm	8 mm
31 mm	
32 mm	10 mm
33 mm	
34 mm	12 mm
35 mm	
36 mm	14 mm
37 mm	
38 mm	16 mm
39 mm	
40 mm	18 mm
41 mm	
42 mm	20 mm
43 mm	
44 mm	22 mm
45 mm	
46 mm	24 mm
47 mm	
48 mm	26 mm

Jumta biezums (W)	Nepieciešamais starplikas garums (h)
49 mm	
50 mm	28 mm
51 mm	
52 mm	30 mm
53 mm	
54 mm	32 mm
55 mm	
56 mm	34 mm
57 mm	
58 mm	36 mm
59 mm	
60 mm	38 mm

2. Velciet vadus cauri siltummaiņa caurvadizolatoram.

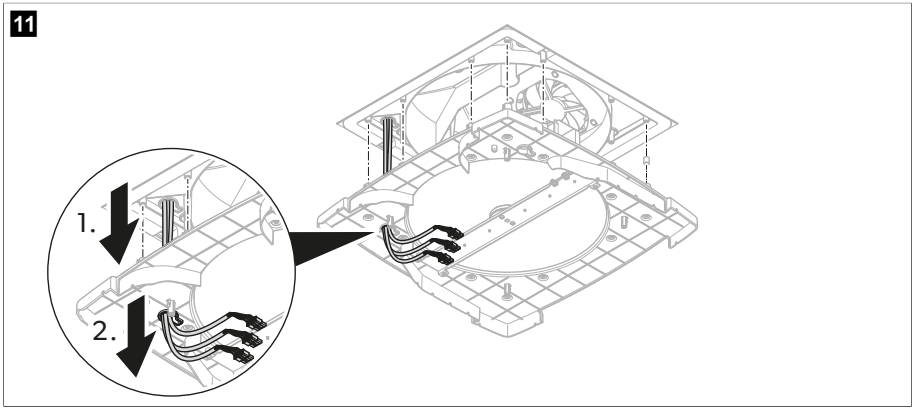

3. No siltummaiņa augšpuses ievietojiet skrūvju caurumos starplikas.

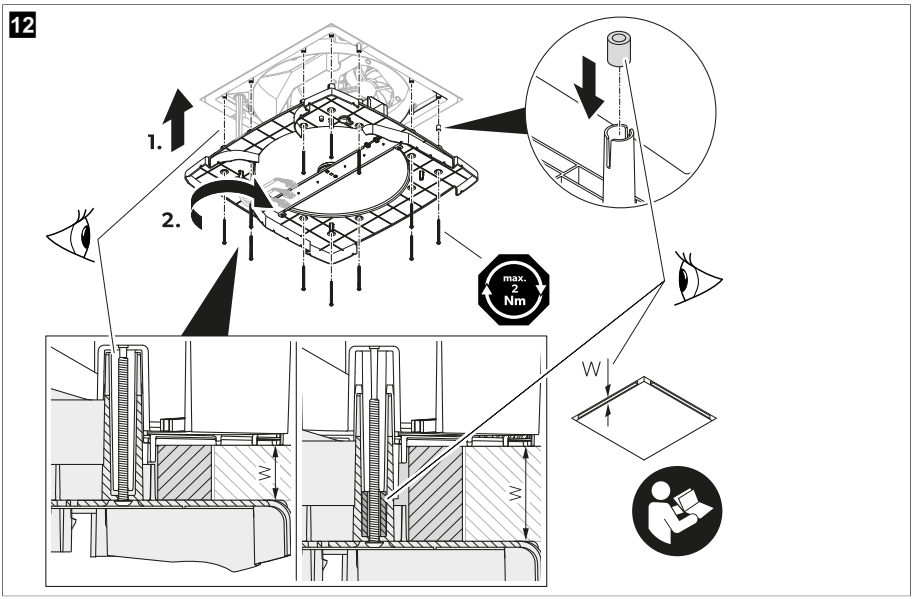

4. **ŅEMIET VĒRĀ! Bojājumu risks**
Pārliecinieties, ka vadi nav iespiesti vai saspiesti.

Centrējiet siltummaini pret jumta iekārtu.

5. Piestipriniet siltummaini pie jumta iekārtas caur griestiem ar stiprināšanas komplektā iekļautajām 12 skrūvēm. Pievelciet skrūves ar momentatslēgu, nepārsniedzot 1,2 Nm griezes momentu.

Iekšējā pārsega uzstādīšana

1. Velciet vadus cauri iekšējā pārsega caurvadizolatoram.

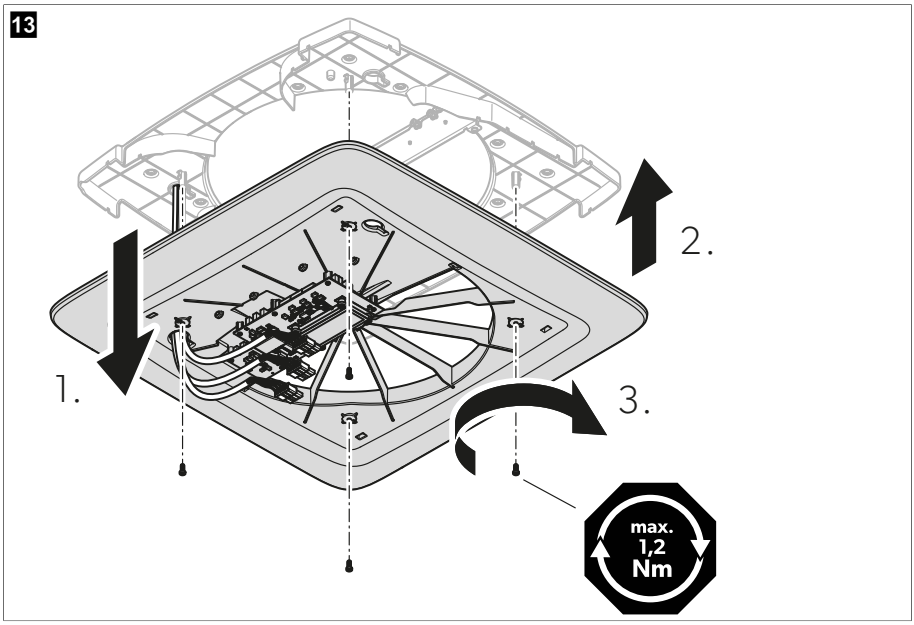

2. **ŅEMIET VĒRĀ! Bojājumu risks**
Pārliecinieties, ka vadi nav iespiesti vai saspiesti.

Piestipriniet iekšējo pārsegu pie siltummaiņa.

3. Piestipriniet iekšējo pārsegu pie siltummaiņa ar stiprināšanas komplektā iekļautajām 4 skrūvēm. Pievelciet skrūves ar momentatslēgu, nepārsniedzot 1,2 Nm griezes momentu.

LED apgaismojuma virtenes uzstādīšana (izvēles aprīkojums)

› Piestipriniet LED apgaismojuma virtenes iekšējam pārsegam.

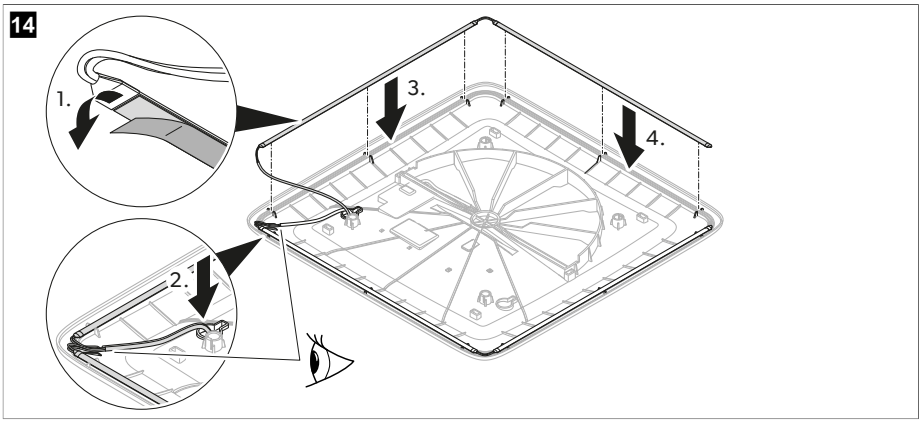

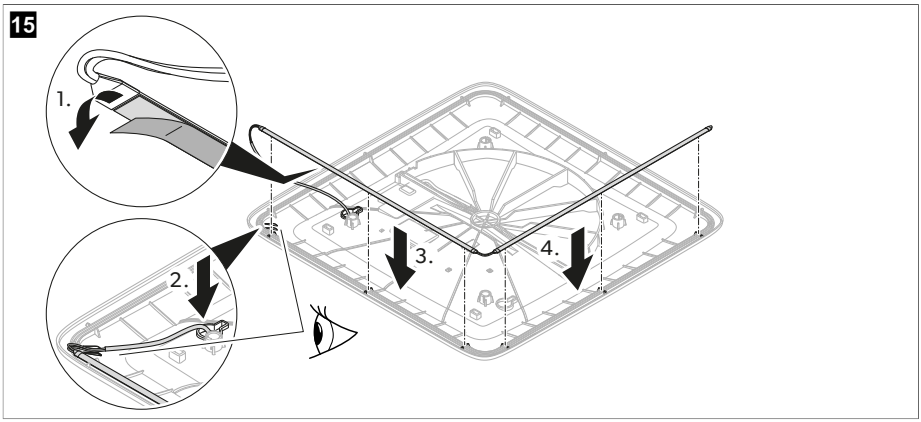

Elektriskais pieslēgums

1. Pievienojiet spraudņus kontaktligzdām.

16

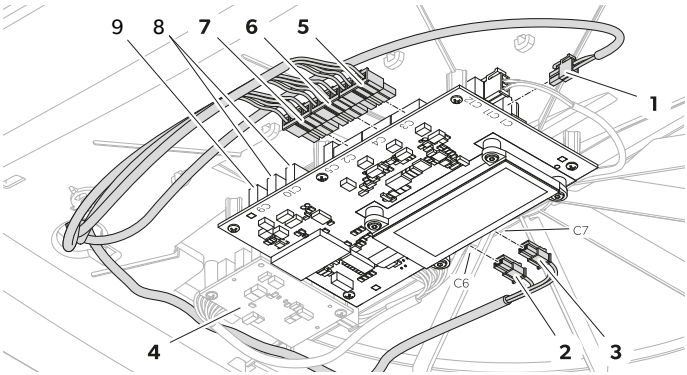

Elements	Kontaktligzda	Apraksts
1	C1	Ieeja strāvas padevei no transportlīdzekļa akumulatora
2	C6	Izeja LED apgaismojuma virtenei (izvēles aprīkojums)
3	C7	Izeja LED apgaismojuma virtenei (izvēles aprīkojums)
4	–	Sekundārā PCB (izvēles aprīkojums)
5	C3	Izeja 1. ventilatoram
6	C4	Izeja 2. ventilatoram
7	C2	Izeja motoram
–	C5	Izeja gaisa attīrīšanas modulim (izvēles aprīkojums)
8	C10	CAN sakari (izvēles aprīkojums)
9	C9	LIN sakari (izvēles aprīkojums)

2. Nostipriniet vadus ar vadu savilcējiem.

17

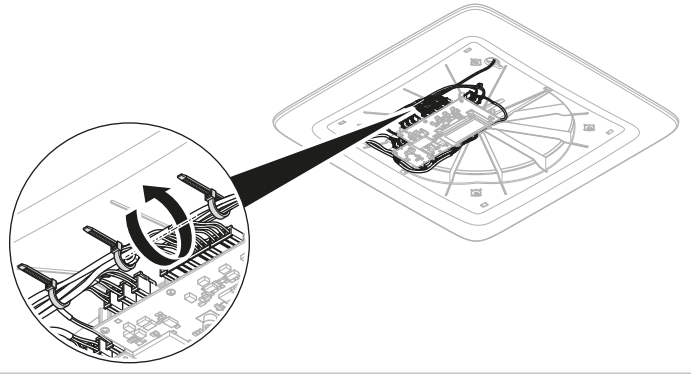

ADB centrālā vāka uzstādīšana

1. Pārliecinieties, ka filtri ir pilnībā ievietoti.

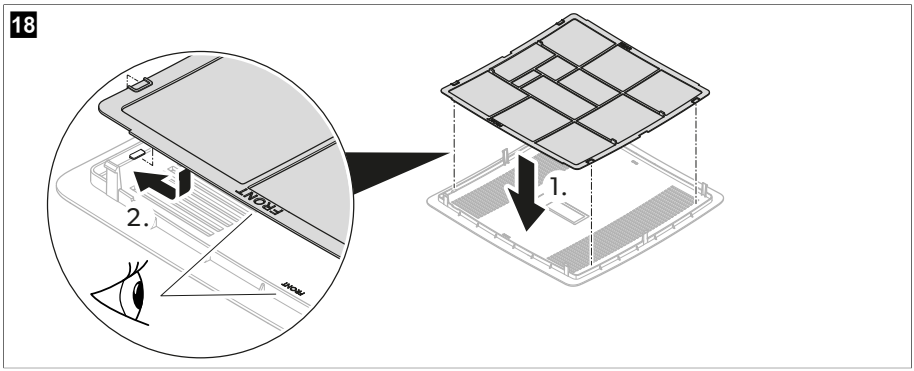

2. Nofiksējiet ADB centrālo vāku uz iekšējā pārsega.

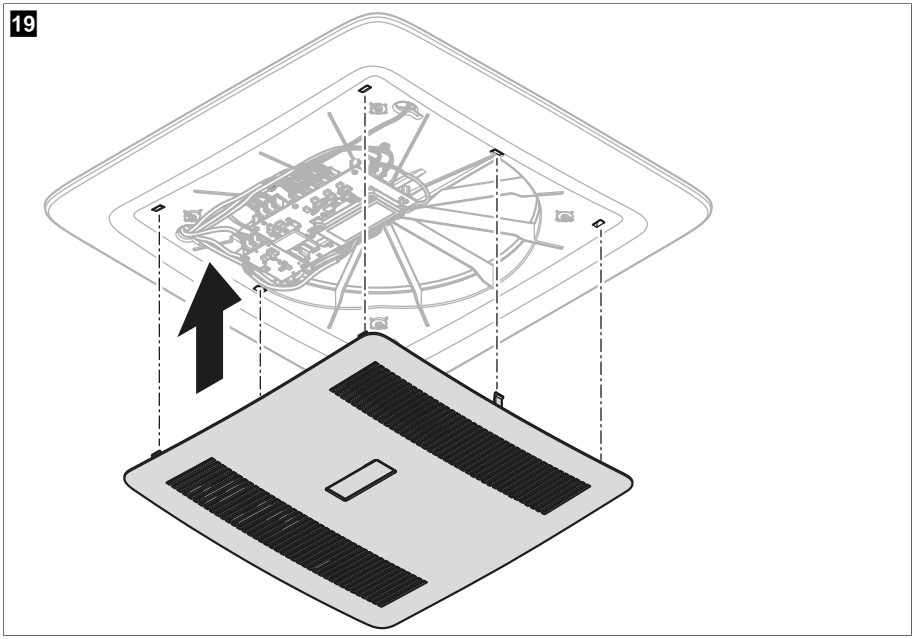

3. Noskaidrojiet pie sava transportlīdzekļa ražotāja, vai pēc ventilācijas sistēmas uzstādīšanas nepieciešama tehniskā apskate un, vai nepieciešams mainīt jūsu transportlīdzekļa dokumentācijā norādīto augstumu.

v Uzstādīšana ir pabeigta.

4. Pievienojiet barošanas avotu un pārbaudiet, vai ventilācijas sistēma darbojas.

9 Atkritumu pārstrāde



Tālāk paskaidrots, kā pārstrādāt produktus, kuri satur akumulatorus, atkārtoti uzlādējamus akumulatorus vai gaismas avotus. Pirms produkta pārstrādes izņemiet jebkādus akumulatorus, atkārtoti uzlādējamus akumulatorus un gaismas avotus. Atgrieziet bojātus vai lietotus akumulatorus tirgotājam, vai utilizējiet tos akumulatoru savākšanas punktos. Neizmetiet akumulatorus, atkārtoti uzlādējamus akumulatorus un gaismas avotus kopā ar sadzīves atkritumiem. Ja vēlaties utilizēt nolietoto produktu, sazinieties ar vietējo atkritumu šķirošanas centru vai specializēto izplatītāju, lai noskaidrotu, kā to pareizi izdarīt saskaņā ar spēkā esošajiem atkritumu apsaimniekošanas noteikumiem. Produktu iespējams utilizēt bez maksas.



Iepakojuma materiālu pārstrāde Ja iespējams, iepakojuma materiālus izmetiet atbilstošos atkritumu šķirošanas konteineros.

10 Garantija

Nosūtot ierīci remontam garantijas ietvaros, pievienojiet šādus dokumentus:

- čeka kopiju, kurā norādīts iegādes datums;
- pretenzijas iesniegšanas iemeslu vai bojājuma aprakstu.

Ņemiet vērā, ka pašrocīgi vai neprofesionāli veikts remonts var radīt drošības riskus, un garantija var tikt anulēta.

11 Tehniskie dati

	ACC3100DWHA	ACC3100DWHWLDA
Ieejas spriegums	12 V⎓	
Maksimālā jauda	7,6 W	16,5 W
Maksimālais enerģijas patēriņš	0,18 kWh/24h 15,2 Ah/24 h	0,40 kWh/24h 33 Ah/24 h
Minimālais enerģijas patēriņš	0,06 kWh/24h 4,9 Ah/24 h	
Darba temperatūras diapazons	– 20 °C (– 4 °F) … 70 °C (158 °F)	
Aizsardzības klase	IPX4	
Ārējais drošinātājs	3 A	
Griestu ventilācijas atvere	150 cm²	
Uz jumta uzstādāmās iekārtas izmēri (plat. x gar. x augst.)	542,6 × 553 × 127 mm	
Gaisa izkliedes iekārtas izmēri (plat. x gar. x augst.)	517,6 × 517,6 × 46 mm	
Jumta biezums	23 … 60 mm	
Ārējais trokšņu līmenis	43 dB(A)	
Iekšējais trokšņu līmenis	52 dB(A)	
Iekšējais trokšņu līmenis (miega režīms)	35 dB(A)	
Frekvence	2,4 GHz	

	ACC3100DWHA	ACC3100DWHWLDA
Maksimālais radiofrekvences stiprums	19,14 dBm	
Ventilēšana	30 … 50 m³/h	
Siltuma atgūšanas efektivitāte	72 … 87 %	
Svars	7 kg	7,14 kg
Funkcijas	**Iespējamie uzlabojumi:** • LED apgaismojuma virtene • Gaisa attīrīšanas modulis • Veiktspējas pastiprinātājs • Saules panelis	**Aprīkojums:** • LED apgaismojuma virtene • Gaisa attīrīšanas modulis • Uzstādīšanas komplekts **Iespējamie uzlabojumi:** • Veiktspējas pastiprinātājs • Saules panelis
Sertifikācijas		

DOMETIC



dometic.com

2024-11-06
4445103754

YOUR LOCAL DEALER

dometic.com/dealer

YOUR LOCAL SUPPORT

dometic.com/contact

YOUR LOCAL SALES OFFICE

dometic.com/sales-offices

A complete list of Dometic companies, which comprise the Dometic Group, can be found in the public filings of:
DOMETIC GROUP AB • Hemvärnsgatan 15 • SE-17154 Solna • Sweden