DOMETIC

AC AND VENTILATION
AIR CONDITIONERS

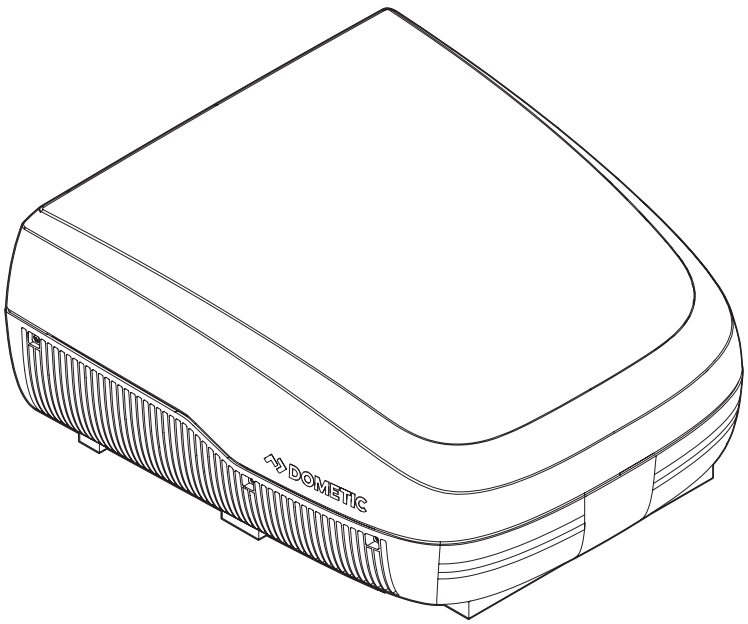

Blizzard NXT (H540315, H540316), Brisk II (B57915, B59516, B79516), FreshJet 3 (FJX3473M, FJX3573M, FJXM3573M), FreshJet 5 (FJX5357M, FJX5457M, FJX5557M), High Performance (540315, 540316), Penguin (640312, 640315, 640316), Penguin II (640312C, 640315C, 640316C)

EN **Rooftop Air Conditioner (FreshJet Air Distribution Box, Mechanical Controls)**
Installation and Operating Manual..... 3

FR **Climatiseur de toit (caisson de distribution d'air FreshJet, commandes mécaniques)**
Instructions de montage et de service..... 20

ES **Aire acondicionado de techo (caja de distribución de aire FreshJet, controles mecánicos)**
Instrucciones de montaje y de uso..... 38

⚠ WARNING

Handling passenger or off-highway motor vehicle parts can expose you to chemicals such as phthalates and lead, which can cause cancer and reproductive harm. To minimize exposure, service the vehicle in a well-ventilated area, wear gloves, and wash your hands. For more information see www.P65Warnings.ca.gov/motor-vehicle-parts.

Copyright

© 2026 Dometic Group. The visual appearance of the contents of this manual is protected by copyright and design law. The underlying technical design and the products contained herein may be protected by design, patent or pending patent. The trademarks mentioned in this manual belong to Dometic Sweden AB. All rights are reserved.

English

1 Important notes....3
2 Explanation of symbols....3
3 Safety instructions....3
4 Supplemental directives....4
5 Intended use....4
6 Technical description....4
7 Installation....8
8 Operation....13
9 Cleaning and maintenance....14
10 Troubleshooting....14
11 Disposal....14
12 Warranty....14
13 Technical data....14

1 Important notes

Please read these instructions carefully and follow all instructions, guidelines, and warnings included in this product manual in order to ensure that you install, use, and maintain the product properly at all times. These instructions MUST stay with this product.

By using the product, you hereby confirm that you have read all instructions, guidelines, and warnings carefully and that you understand and agree to abide by the terms and conditions as set forth herein. You agree to use this product only for the intended purpose and application and in accordance with the instructions, guidelines, and warnings as set forth in this product manual as well as in accordance with all applicable laws and regulations. A failure to read and follow the instructions and warnings set forth herein may result in an injury to yourself and others, damage to your product or damage to other property in the vicinity. This product manual, including the instructions, guidelines, and warnings, and related documentation, may be subject to changes and updates. For up-to-date product information, please visit documents.dometic.com.

2 Explanation of symbols

A signal word will identify safety messages and property damage messages, and also will indicate the degree or level of hazard seriousness.

DANGER!
> Indicates a hazardous situation that, if not avoided, will result in death or serious injury.

WARNING!
> Indicates a hazardous situation that, if not avoided, could result in death or serious injury.

CAUTION!
> Indicates a hazardous situation that, if not avoided, could result in minor or moderate injury.

NOTICE!
> Indicates a situation that, if not avoided, could result in property damage.

NOTE Supplementary information for operating the product.

3 Safety instructions

WARNING! Failure to obey these warnings could result in death or serious injury.
> Use only Dometic replacement parts and components that are specifically approved for use with the product.
> Avoid improper installation, adjustment, alterations, service, or maintenance of the product. Installation, service, and maintenance must be done by a qualified service person only.
> Do not modify this product in any way. Modification can be extremely hazardous.
> Use care when diagnosing and/or adjusting components on a powered product.
> All maintenance, service, and repair operations must be carried out **only** by qualified personnel. This includes tasks such as breaking into the refrigerant circuit, opening sealed components, or working on ventilated enclosures. Personnel must hold a valid industry-accredited certification confirming competence in handling refrigerants safely and must be familiar with the associated risks and relevant regulations. Maintenance should follow the manufacturer's recommendations, and any work involving flammable refrigerants must be supervised by a competent person. For repair service, contact the authorized service center in your country (see dometic.com/dealer).
> Always disconnect the power supply when working on the appliance.
> Do not pierce or burn the appliance.
> Do not use the appliance near flammable fluids or in closed rooms.
> Ensure that no combustible objects are stored or installed near the air outlet. A distance of at least 50.00 cm must be kept.
> Keep the ventilation openings clear of obstruction.
> As the rooftop air conditioner uses a flammable refrigerant (R32), ducts connected to the air distribution box (ADB) shall not contain a potential ignition source.
> Do not damage the refrigerant circuit.
> Under no circumstances shall potential sources of ignition be used in the searching for or detection of refrigerant leaks. A halide torch (or any other detector using a naked flame) shall not be used.
> As the rooftop air conditioner uses a flammable refrigerant (R32), the rooftop air conditioner shall be installed in a vehicle with a floor area larger than 43.1 ft^2 (4.00 m^2).
> The appliance shall be installed in accordance with national electrical and mechanical installation regulations.
> **Electrical appliances are not toys.** Keep electrical appliances out of reach of children or infirm persons. Do not allow them to use electrical appliances without supervision.
> Persons whose physical, sensory or mental capabilities or whose lack of experience and knowledge prevent them from using the appliance safely should not use it without supervision or instruction by a responsible person.
> Do **not** undo the upper cover of the appliance in the event of a fire. Use approved extinguishing agents. Do not use water to extinguish fires.
> The appliance shall be stored in a room without continuously operating open flames (for example, an operating gas appliance) and ignition sources (for example an operating electric heater).
> The appliance shall be stored horizontally at a dry, ventilated, and covered location.
> Be aware that refrigerants may not contain an odor.
> Ensure that there are no objects within the vehicle which could obstruct the attachment of the air distribution box or the cooled air from flowing through the swiveling air distribution louvers.

CAUTION! Failure to obey these cautions could result in minor or moderate injury.
> Only operate the appliance if you are certain that the housing and the cables are not damaged.
> Do not reach into air outlets or insert any foreign objects in the appliance.
> Always wear protective goggles and gloves.

NOTICE! Damage hazard
> The appliance shall be stored so as to prevent mechanical damage from occurring.
> Before installation, check whether any vehicle components could be damaged by the installation of the appliance (such as lamps, cupboards, doors). The vehicle manufacturer may have already provided points where the opening for the installation of the appliance can be made without any risk of weakening the construction or cutting power cables.
> Before installation, consult the vehicle manufacturer whether the construction is designed for the static weight and the loads of the rooftop air conditioner when the vehicle is in motion.
> Select a flat and sufficiently level area at the center of the vehicle roof between two longitudinal sections for installation.
> Do not make any alterations or conversions to the appliance.
> Never drive through automatic car washes when the appliance is mounted.
> The refrigerant must not be released into the air.
> Ask the vehicle manufacturer if the height entered in your vehicle documents needs to be altered due to the installation of the rooftop air conditioner.
> Do not use means to speed up the defrosting process or to clean, other than those recommended by the manufacturer.
> If faults occur in the refrigerant circuit, the appliance must be checked and repaired by the manufacturer, its service agent, or similarly qualified personnel in order to avoid a hazard.

4 Supplemental directives

To reduce the risk of accidents and injuries, observe the following directives before proceeding to install or operate this appliance:

- Read and follow all safety information and instructions.
- Read and understand these instructions before installing, operating, or performing maintenance on this product.

The installation must comply with all applicable local or national codes, including the latest edition of the following standards:

USA

- ANSI/NFPA70, National Electrical Code (NEC)
- ANSI/NFPA1192, Recreational Vehicles Code

Canada

- CSA C22.1 Parts I and II, Canadian Electrical Code
- CSA Z240 RV Series, Recreational Vehicles

5 Intended use

The rooftop air conditioner is intended for installation on recreational vehicles (RVs) to provide climate control for the vehicle interior. Depending on the product configuration, the product provides cooling and heating functions.

The product consists of two main components:

- Rooftop unit
- Internal air distribution box

The product is intended for installation during vehicle manufacture or as an aftermarket installation on compatible RVs.
This product can be installed by one person with brief help from extra personnel.

This product is only suitable for the intended purpose and application in accordance with these instructions.

This manual provides information that is necessary for proper installation and/or operation of the product. Poor installation and/or improper operation or maintenance will result in unsatisfactory performance and a possible failure.

The manufacturer accepts no liability for any injury or damage to the product resulting from:

- Incorrect installation, assembly or connection, including excess voltage
- Incorrect maintenance or use of spare parts other than original spare parts provided by the manufacturer
- Alterations to the product without express permission from the manufacturer
- Use for purposes other than those described in this manual

Dometic reserves the right to change product appearance and product specifications.

6 Technical description

6.1 ADB components

1

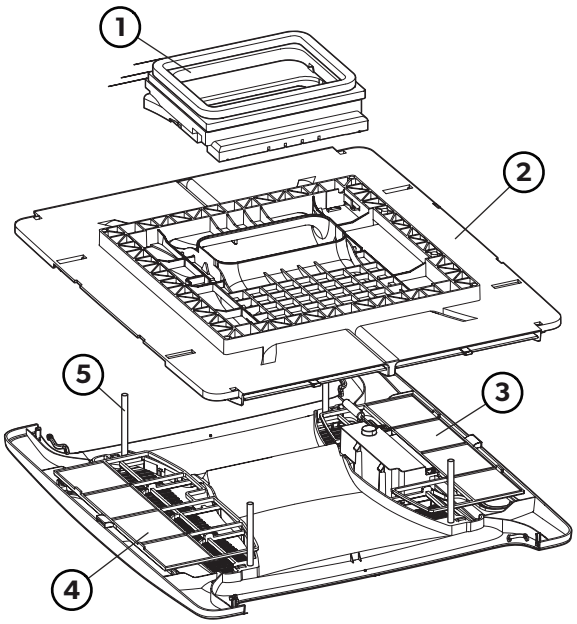

①	Foam dividers	④	ADB cover
②	Ceiling template	⑤	Long bolts
③	Control box		

6.2 ADB component dimensions

2

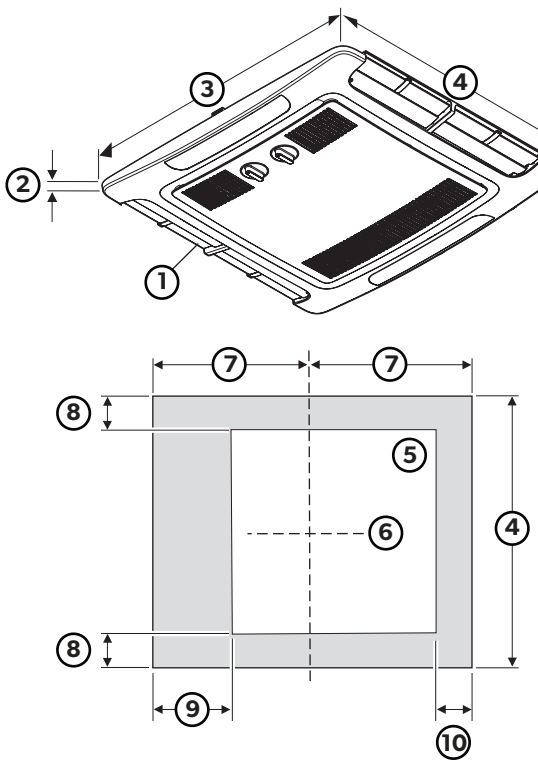

①	Front of unit	⑥	Center line of unit

② 2.30 in (58 mm)
③ 23.00 in (584 mm)
④ 20.40 in (518 mm)
⑤ Roof opening
⑦ 11.60 in (295 mm)
⑧ 3.40 in (86 mm)
⑨ 6.00 in (152 mm)
⑩ 3.00 in (76 mm)

6.3 External dimensions by model

6.3.1 Blizzard NXT

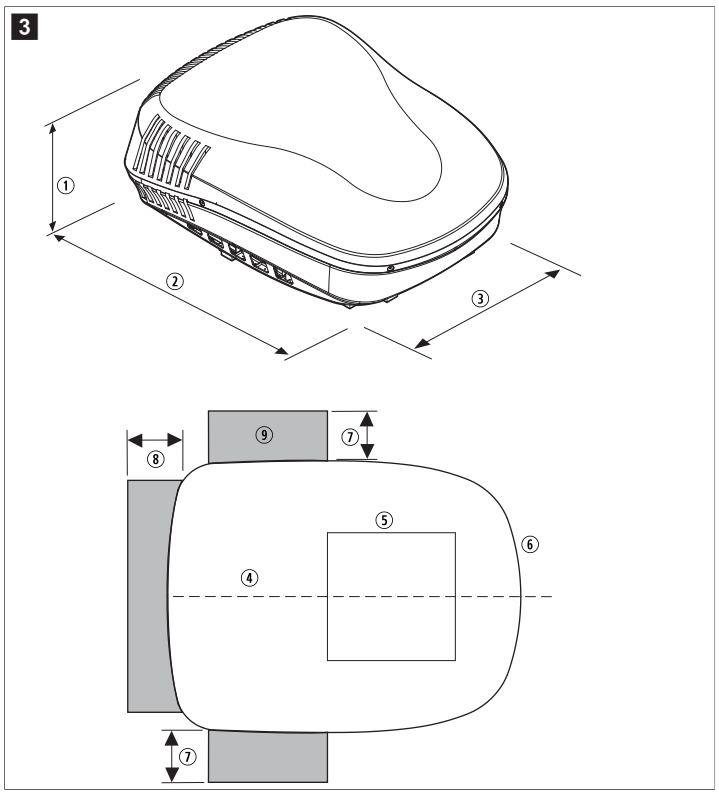

①	13.90 in	⑥	Front of unit
`②	40.00 in	⑦	4.00 in
③	30.00 in	⑧	18.00 in
④	Center line of unit	⑨	Air flow clearance area (shaded)
⑤	Roof opening		

Models 541915, 541916, 541815, 541816, 551816, and 551916

6.3.2 Brisk II

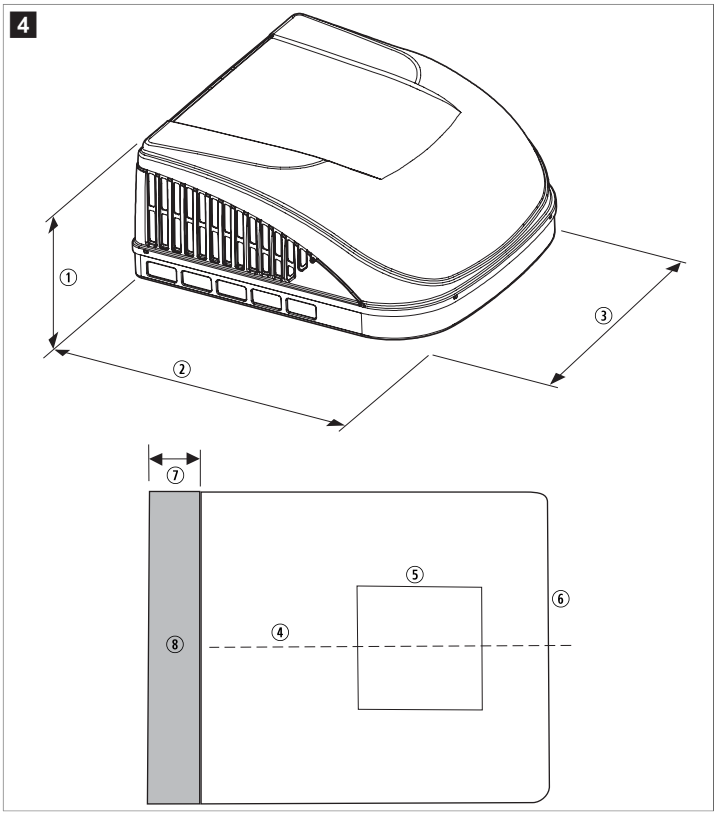

①	13.70 in	⑤	Roof opening
②	29.60 in	⑥	Front of unit
③	27.60 in	⑦	18.00 in
④	Center line of unit	⑧	Air flow clearance area (shaded)

Models B57915, B57935U, B57935Y, B59186, B59196, B59516, B59530, B59536U, and B59536Y

6.3.3 FreshJet 3

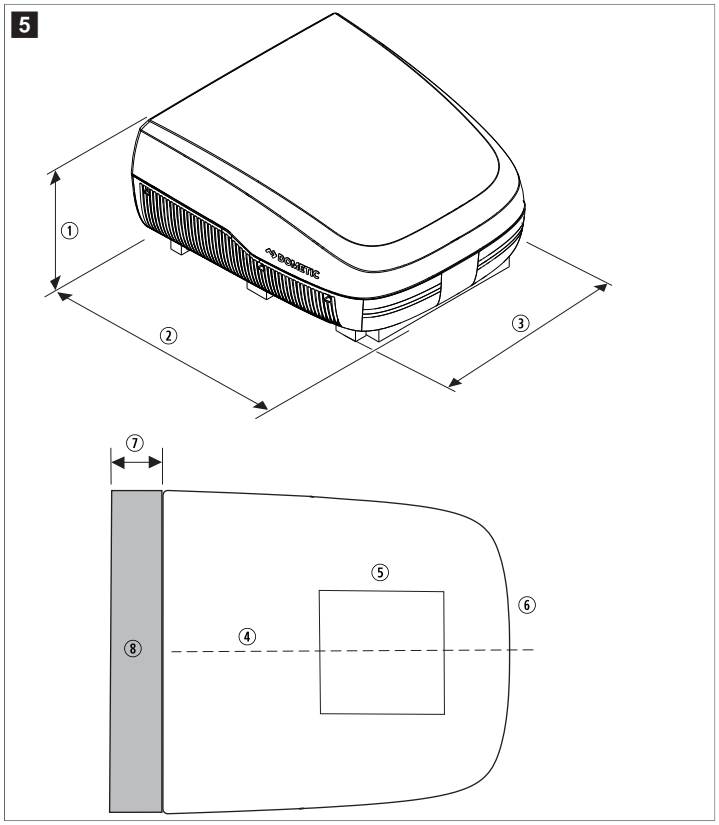

①	14.40 in	⑤	Roof opening
②	29.60 in	⑥	Front of unit
③	27.60 in	⑦	18.00 in
④	Center line of unit	⑧	Air flow clearance area (shaded)

6.3.4 FreshJet 5

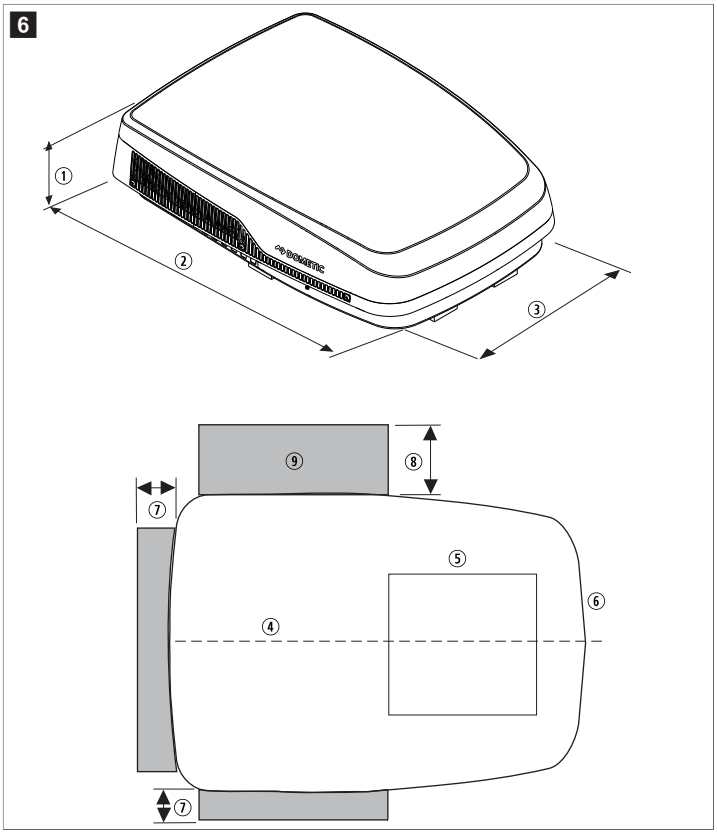

①	11.10 in	⑥	Front of the unit
②	40.40 in	⑦	4.00 in
③	29.20 in	⑧	12.00 in
④	Center line of unit	⑨	Air flow clearance area (shaded)
⑤	Roof opening		

6.3.5 High performance

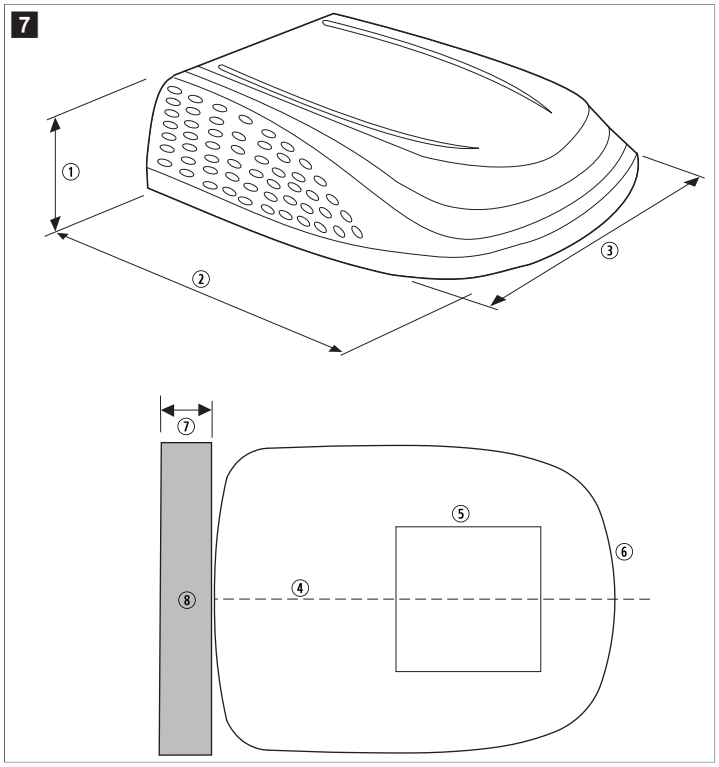

①	13.00 in	⑤	Roof opening
②	39.60 in	⑥	Front of unit
③	29.90 in	⑦	18.00 in
④	Center line of unit	⑧	Air flow clearance area (shaded)

Models 540315, 540316 541815, 541816 541915, 541916 551816, and 551916

6.3.6 Penguin

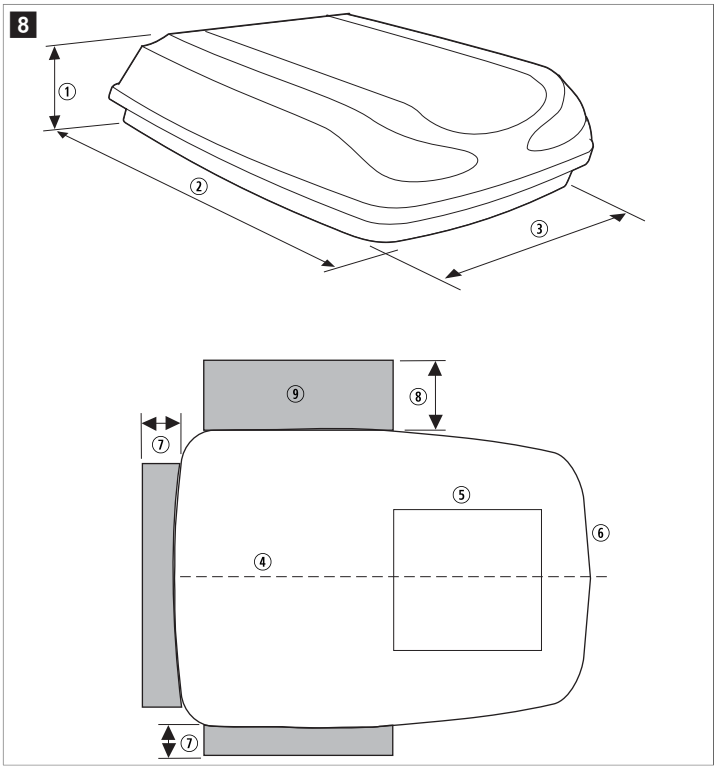

①	9.50 in	⑥	Front of unit
②	40.00 in	⑦	4.00 in
③	29.00 in	⑧	12.00 in
④	Center line of unit	⑨	Air flow clearance area (shaded)
⑤	Roof opening		

Models 640312, 640315, 641815, 641816, 641835, 641915, 641916, 641935, 651815, 651816, and 651916

6.3.7 Penguin II

9

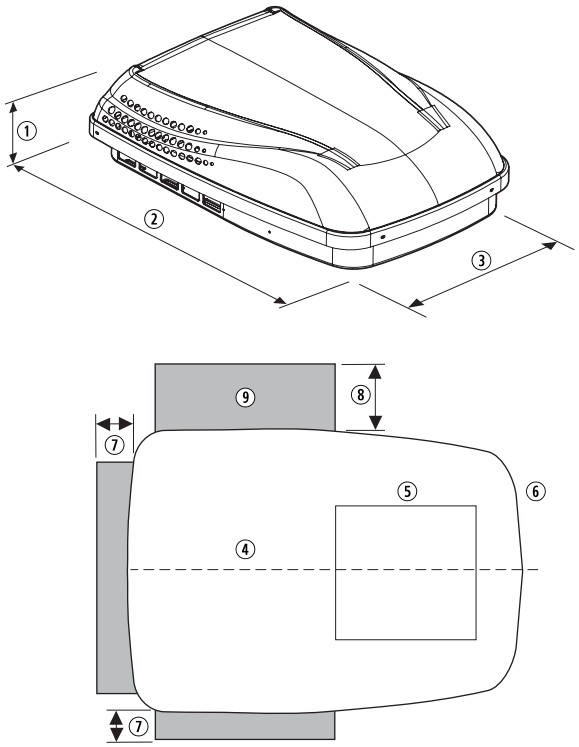

①	10.40 in	⑥	Front of unit
②	40.50 in	⑦	4.00 in
③	29.00 in	⑧	12.00 in
④	Center line of unit	⑨	Air flow clearance area (shaded)
⑤	Roof opening		

Models 640310C, 640312C, 640315C, 641815C, 641815H, 641816C, 641816H, 641835C, 641835H, 641915C, 641916C, 641935C, 651815C, 651815H, 651816C, 651816H, and 651916C

7 Installation

The mechanical installation must be executed by a qualified person who is familiar with the construction and operation of the equipment and the hazards involved.

The electrical power supply must be connected by a qualified electrician who has demonstrated skill and knowledge related to the construction and operation of electrical equipment and installations and has received safety training to identify and avoid the hazards involved.

WARNING! Fire or eletrical shock hazard
- > Shut off the gas supply, disconnect the 115 V~ power from the RV, and disconnect the positive (+) 12 V⎓ terminal from the house battery before drilling or cutting into the RV.
- > Make sure there are no obstacles such as wires or pipes inside the RV's roof.
- > Provide grounding in compliance with all applicable electrical codes.

CAUTION! Lifting hazard
- > Use proper lifting technique and control when lifting the rooftop component. Two people are required to lift the rooftop component to the roof.

NOTICE! Potential damage to rooftop component and/or RV
- > Never create a low spot on the RV roof.
- > Maintain the structural integrity of the RV roof. It must support at least 130.0 lb while in motion. A 200.0 lb static load rating is typically sufficient.
- > Read this entire section before beginning the installation.

7.1 Determining your cooling needs

The rooftop air conditioner is designed to be installed on the roof of an RV. When determining cooling needs, consider the following factors:
- The size of the RV
- The RV window area (which could increase heat gain)
- The amount of insulation in the walls and the roof
- The geographical location where the RV will be used
- The personal comfort level required

7.2 Installation location

The rooftop unit is specifically designed for installation on the roof of an RV. To determine where to place the rooftop unit, consider the following items:

- A 14.20 in × 14.20 in square opening [± 0.10 in] is required. This "roof opening" is part of the return air system and must be finished in accordance with NFPA 1192.
- Rafter/joist support frames must be spaced no greater than 16.00 in on center. The rooftop unit is designed to fit over an existing roof vent opening.
- The distance between the roof and the RV ceiling must be between 1.50 in to 6.00 in.
- When no roof vent is available or when installing in a new location, an opening must be cut through the roof and ceiling of the RV. This location must lie between roof reinforcing members.

Consider these recommendations along with your cooling needs:

- **Single rooftop unit:** Mount slightly forward of the RV's midpoint (front to back), centered side to side.
- **Two rooftop units:** Mount the first at 1/3 and the second at 2/3 of the RV's length, both centered side to side.

10

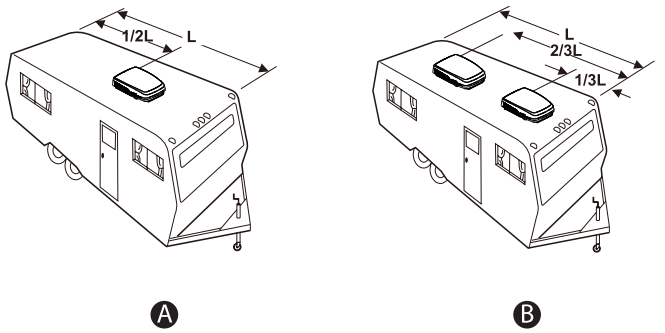

7.2.1 Tilt requirements

When measuring for placement, consider the following tilt requirements:

- All measurements must be made while the RV is parked on a level surface.
- The rooftop component should be installed on a flat and level roof section.
- Use the tilt allowance table to determine the maximum acceptable roof tilt.

The following table lists the maximum allowable tilt angles for supported models:

Model Number	Maximum Tilt (all directions)
B57915, B59516, B79516, 540315, 540316, H540315, H540316, FJX3473, FJX3573, FJXM3573	15.00 °
640312, 640315, 640316, 640312C, 640315C, 640316C , FJX5457, FJX5557, FJXM5373	8.00 °

7.2.2 Tools and materials required

Dometic recommends to use the following tools and materials:

- Framing wood
- All-weather caulk
- Knife / box cutter
- Screwdrivers
- Electrical connectors
- 3/8 in torque wrench socket
- Basic electrical connection tools

- Torque wrench

Optional parts

The following is available as an accessory (not included). The ADB spacer kit accommodates a roof thickness greater than 5.50 in (140 mm) and includes two spare 1.20 in (30 mm) foam dividers and four 9-1/2 in long bolts.

FreshJet Air Distribution Box Spacer Kit (9620006638)

7.3 Preparing the RV roof opening

NOTICE! Improper framing or air leakage risk
> The roof opening must be structurally framed to provide adequate support and to prevent air from being drawn from the roof cavity.
> Use framing stock with a thickness of at least 0.80 in.
> Provide an entrance hole for power supplies at the front of the opening.

WARNING! Fire or electrical shock hazard
> Shut off the gas supply, disconnect the power from the RV, and disconnect the terminal from the house battery before drilling or cutting into the RV.
> Make sure there are no obstacles such as wires or pipes inside the RV's roof.
> Provide grounding in compliance with all applicable electrical codes.

CAUTION! Device damage
> Maintain the structural integrity of the RV roof and never create a low spot on the RV roof.
> Otherwise the accumulated water will leak into the interior and damage the rooftop air conditioner and the vehicle.

7.3.1 Using an existing roof vent opening

NOTE If the roof does not have an existing roof vent, skip to Making a new roof opening on page 9.

1. Unscrew and remove the roof vent.
2. Remove the caulking compound around the opening.
3. Seal the screw holes and seams where the roof gasket will be located. Use a good grade of all-weather sealant.
4. Measure the roof opening (see Installation location on page 8).
   - If the roof opening is within specifications, skip to Routing the wiring on page 9.
   - If the opening exceeds 14.40 in × 14.40 in, reduce the size of the opening.
   - If the opening is less than 14.10 in × 14.10 in, enlarge the opening.
   - If the opening needs to be resized, proceed to Making a new roof opening on page 9.

7.3.2 Making a new roof opening

NOTE If the roof has an existing roof vent, see Using an existing roof vent opening on page 9.

1. Carefully mark the required roof opening (See Installation location on page 8).
2. Make sure the new opening does not compromise the roof's structural integrity.
   - Do not cut the roof structure or the rafters.
   - The rafters should remain supported by a cross beam.
   - The opening should be between the rafters.
3. Carefully cut the required roof opening.
4. Frame the opening so it will not collapse when bolting the rooftop unit down.
5. At the front of the frame opening, leave or create an access hole to allow for the length of exposed 115 V~ power supply wiring required to complete the installation.
6. Cut the matching hole in the ceiling using the roof opening as a guide.

7.4 Routing the wiring

The power must be connected to a properly-sized, separate time-delay fuse or circuit breaker. For full electrical requirements, see Specifications on page 15.

This section describes how to route the 115 V~ power wiring for the rooftop unit.

1. Position a copper 115 V~ supply wire, with ground, in the front part of the roof opening.
2. Route the supply wire from the time delay fuse or circuit breaker box to the roof opening.

   Use a listed or certified non-metallic sheathed single-strand cable (See Specifications on page 15).

   If an AC or vent fan was removed, the existing power wire may be reused only if it meets all of the following:

   - Proper type
   - Correct gauge
   - Properly located and fused
3. Ensure that at least 15.00 in of supply wire extends into the roof opening.

   This allows for an easy connection at the junction box.
4. Protect the 115 V~ power supply wire where it passes into the roof opening.

   Follow local and national electrical standards when securing and protecting the wiring.

7.5 Positioning the rooftop unit

NOTICE! Gasket damage and water leakage risk
> Do not slide the rooftop unit along a surface. Otherwise, damage to the gasket on the bottom of the rooftop unit could occur and cause a leak.

CAUTION! Lifting hazard
> Use proper lifting techniques and maintain control when lifting the rooftop unit.
> Two people are required to lift the rooftop unit to the roof.

1. Move the rooftop unit to the roof of the RV.

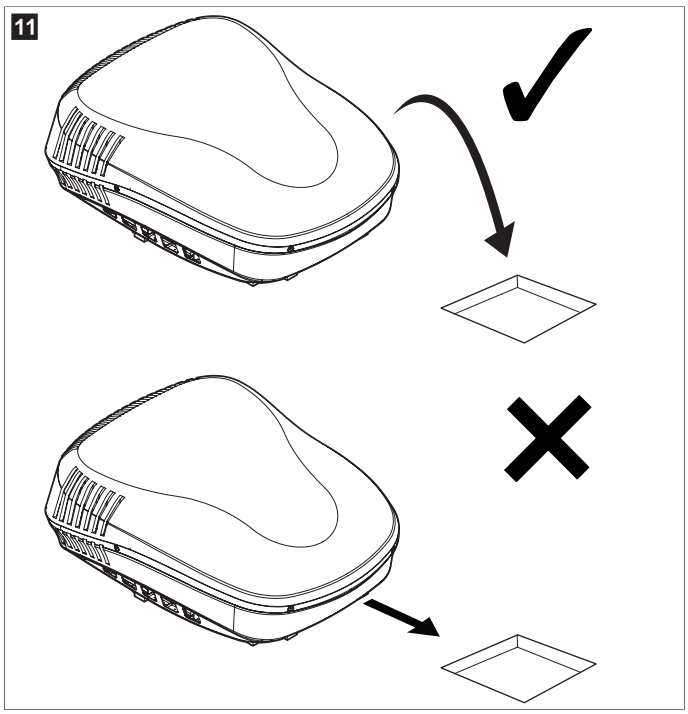

2. Lift and place the rooftop unit over the prepared roof opening using the gasket on the rooftop unit as a guide.

NOTICE! Product damage
> Do not use any other form of sealant. Use only the foam gasket to seal the rooftop unit.

NOTE The exterior rooftop work is now complete. Minor adjustments can be made from inside the RV if required.

7.6 Preparing to work inside the RV

1. Carry the ADB kit into the RV.

   The ADB box contains all required mounting hardware for interior installation.

12

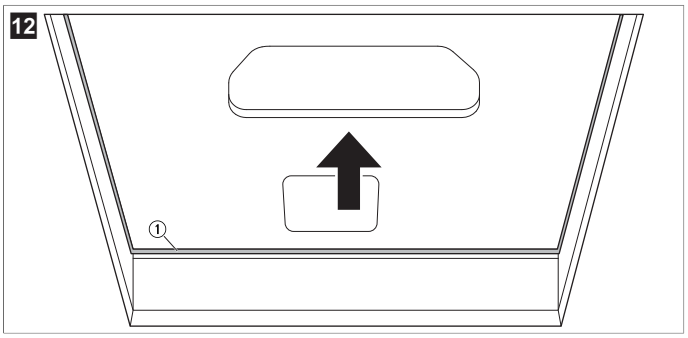

① Roof gasket

2. From inside the RV, check the gasket alignment of the rooftop unit over the roof opening.

   If necessary, adjust the rooftop unit from below by slightly pushing upward.

13

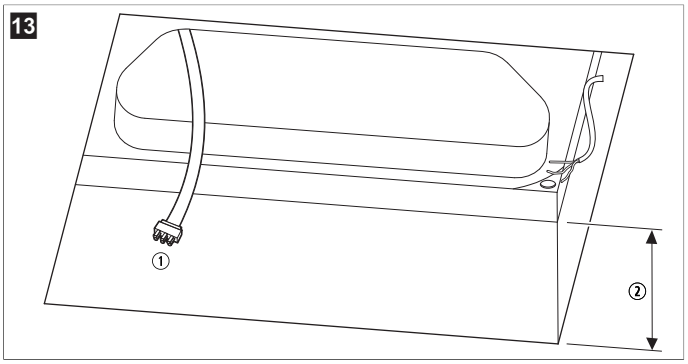

① Electrical cord ② Ceiling thickness

3. Reach up into the return air opening of the rooftop unit and pull down the rooftop unit's electrical cord for later connection.
4. Remove the ADB and the mounting hardware from the carton.

   For a full list of parts, see Model identification on page 14.

7.7 Installing the foam dividers

NOTE Roof thicknesses vary among RVs and the ADB installation may require more foam to fill any gaps in thicker roofs.

14

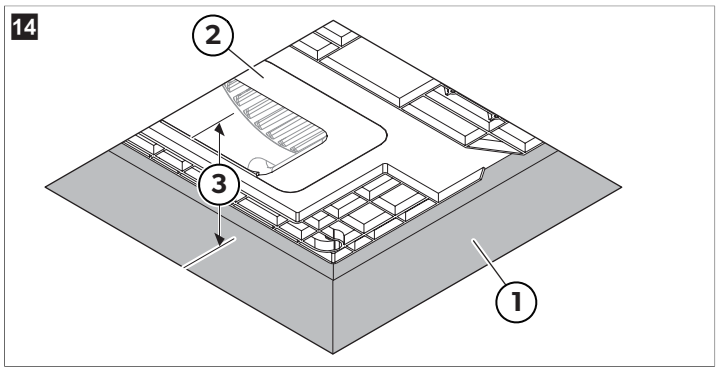

① Ceiling opening ③ Roof thickness

② Rooftop unit basepan

1. Measure the roof thickness, from a flat surface of the installed rooftop component's basepan to the ceiling opening inside the RV.
2. Identify the different types and sizes of foam dividers.

15

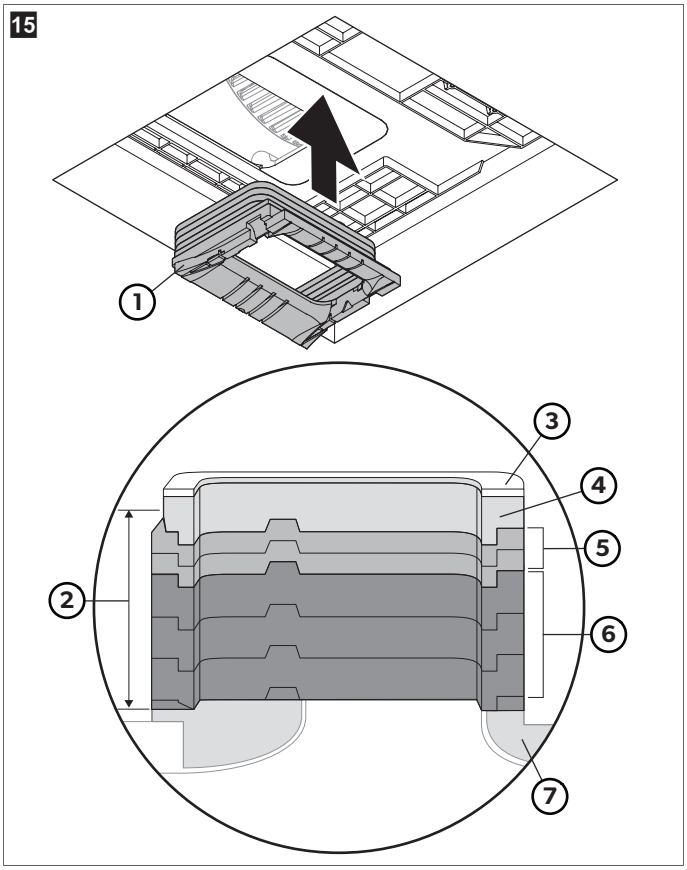

① Stacked foam dividers ⑤ Foam Divider- 0.40 in (10 mm)

② Roof thickness ⑥ Foam Divider- 1.20 in (30 mm)

③ Top foam - 0.40 in (10 mm) ⑦ ADB adaptor

④ Top foam ring- 0.40 in (10 mm)

3. Use the tables to find out how many foam dividers you need and their combination, depending on the thickness of the roof. See Roof and divider thickness on page 17.
4. Place the ADB face down on a stable, protected, flat surface.
5. Stack the foam dividers required and place them onto the ADB.

16

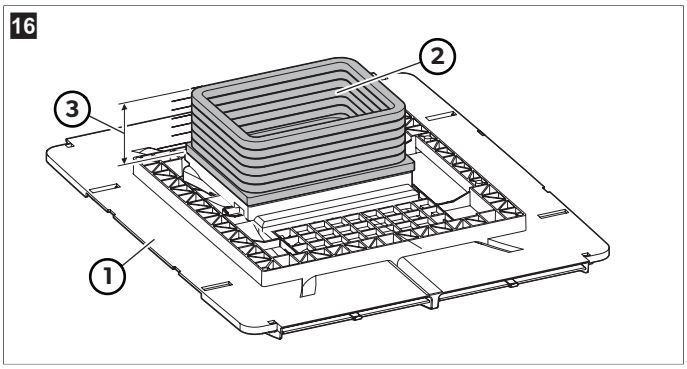

① Flat surface of the ADB ③ Full height measurement

② Foam dividers stack

6. Measure the full height, from the flat surface of the ADB to the top of the foam dividers to confirm the full height is equal to the roof thickness.
7. Adjust the number of foam dividers to reach the correct full height, as necessary.

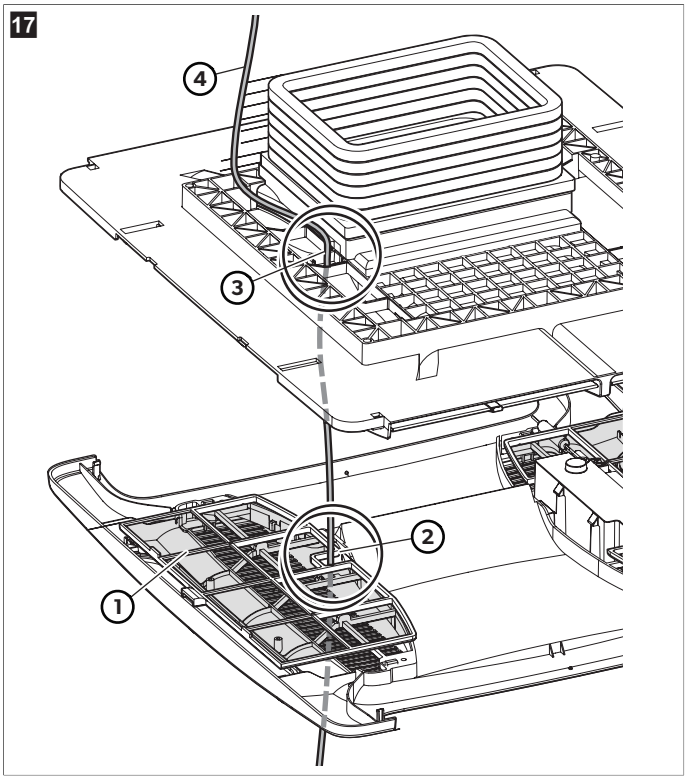

① Bendable filter
② Filter notch
③ ADB second slot
④ 115 VAC power supply wire and 6-pin unit electrical cord

8. Slide out the bendable filter to expose the filter notch.
9. Pass all of the available 115 VAC power supply wire and 6-pin unit electrical cord through the filter notch and through the second slot of the ADB.

7.8 Securing the unit

NOTICE! Damage and leak hazard
> Do not overtighten or undertighten the mounting bolts. Use the correct torque for the unit model when tightening the mounting bolts.

NOTE All models in this manual use a four bolt pattern to secure the ADB kit.

1. For units that fit within the 14.00 in × 14.00 in ceiling opening, press the entire unit up toward the basepan and into the ceiling opening.

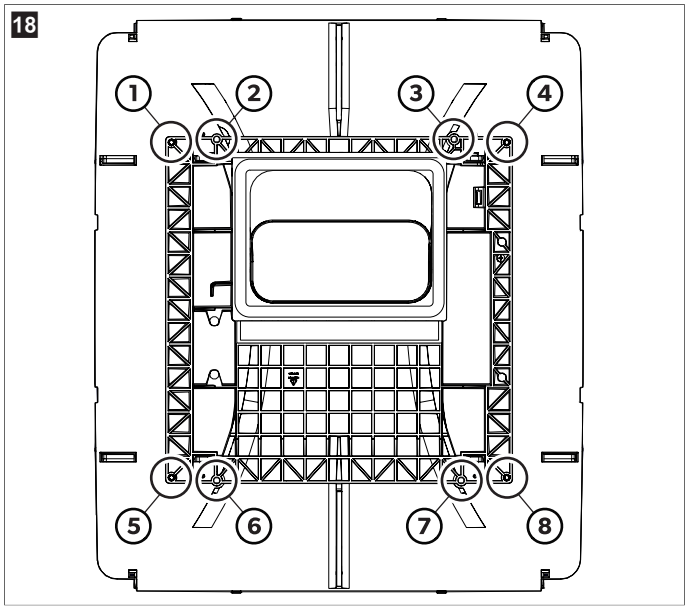

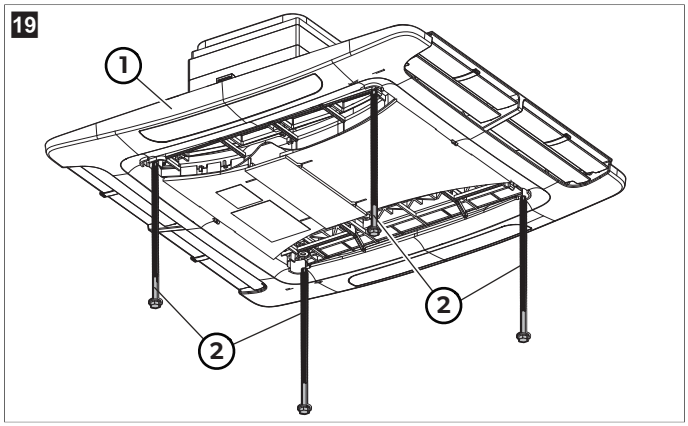

① Ceiling template
② Mounting bolt

2. Use the following table and **Fig. 18** on page 11 to determine the proper mounting bolt pattern and mounting bolt location.

Model	Bolt Location
457915, 459516	1, 4, 5, 8
B57915, B59516	
H54015, H540316	
FJX3473M, FJX3573M, FJXM3573M	
540315, 540316	2, 3, 6, 7
640312, 640315, 640316	
640312C, 640315C, 640316C	
FJX5457M, FJX5557M	

3. Start each mounting bolt by hand, through the ceiling template and up into the rooftop component base pan.
4. Tighten all four mounting bolts evenly at 22.20 in·lb (2.508 Nm).
   - FreshJet 3 and FreshJet 5 models have white foam torque tabs for a visual indicator to help with installation. These tabs can be seen from the interior of the 14.00 in × 14.00 in roof opening. If torqued to the correct specification, the tabs will touch the roof of the RV.

7.9 Wiring the unit to the power supply

20

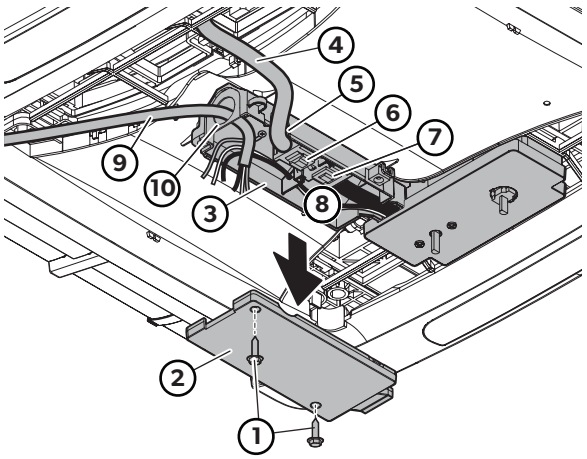

① Junction box cover screws

② Junction box cover

③ Junction box

④ 6-pin Unit electrical cord from the AC

⑤ Junction box notch

⑥ Cable connector for 6-pin unit electrical cord from the AC

⑦ Cable connector for 6-pin unit electrical cord from the ADB

⑧ Live black and neutral white wires from the ADB

⑨ 115 VAC power supply wire from the roof opening

⑩ Strain relief

1. Unscrew the two junction box cover screws, and unsnap and remove the junction box cover.
2. Route the 6-pin unit electrical cord from the AC to the junction box location.
3. Plug the 6-pin unit electrical cord from the AC into the matching 6-pin cable connector in the junction box. The plug is keyed and will only fit in one direction.
4. To avoid damage, run the 6-pin unit electrical cord through the notch on the side of the junction box.
5. Route the 115 VAC power supply wire from the roof opening to the junction box location.
6. Thread the 115 VAC power supply wire through the strain relief.
7. Secure the 115 VAC power supply wire by tightening the two screws on the strain relief. Make sure not to damage the 115 VAC power supply wire.

7.10 Connecting the power supply

21

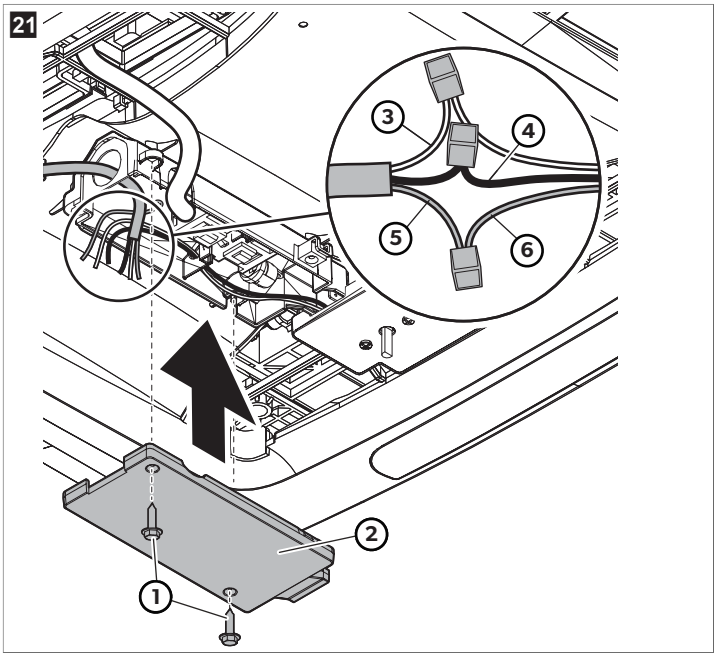

① Junction box cover screws

② Junction box cover

③ Neutral white wire

④ Live black wire

⑤ Copper wire

⑥ Green/yellow ground cord

1. Connect the white neutral wires together, using appropriately-sized connectors.
2. Connect the black live wires to each other, using appropriately-sized connectors.
3. Connect the bare copper wire to the green/yellow ground cord, using appropriately-sized connectors.
4. Tape the connectors to the 115 VAC power supply wire to ensure they do not vibrate loose.
5. Push the connected wires into the junction box.
6. Align the junction box cover to the notch on the side of the junction box.
7. Snap the junction box cover into place and secure the junction box cover with the two junction box cover screws.

7.11 Completing the ADB installation

1. Push the filters in completely.

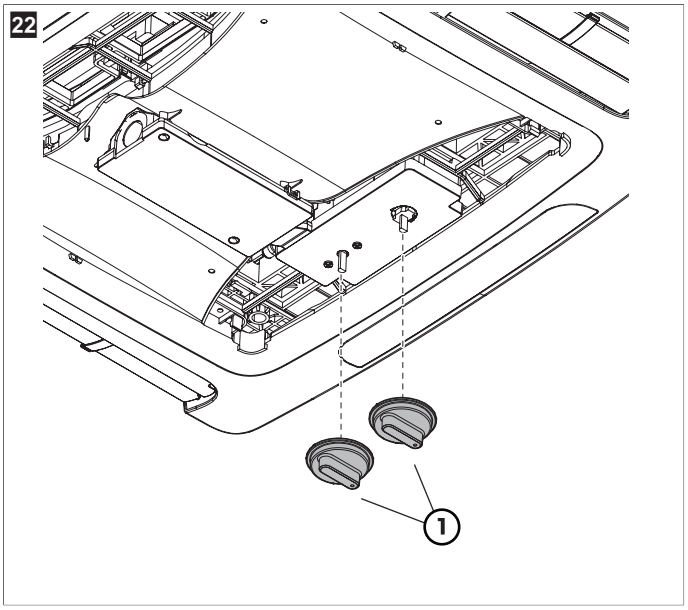

① Control knobs

2. Align the keyed control knobs to the control knob stems on the ADB.
3. Gently push the control knobs into place.

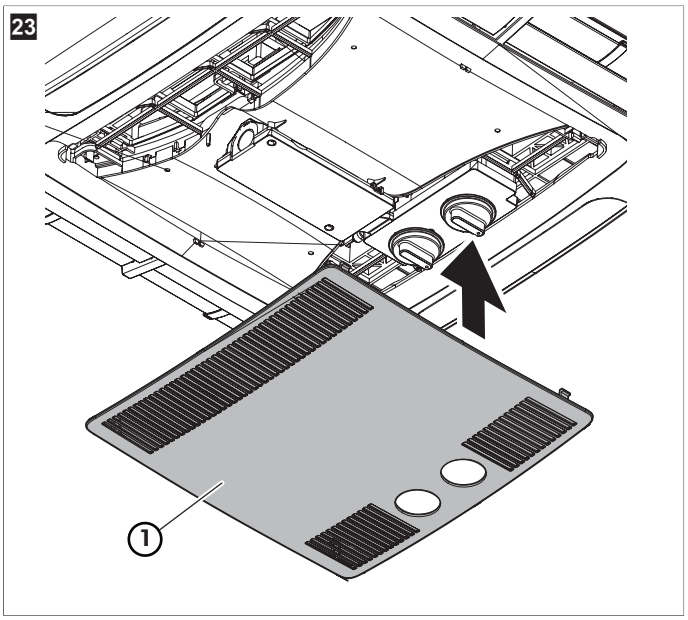

① Center cover

4. Clip the center cover to the ADB.
5. Turn on the power supply.

NOTE Read the operating instructions before attempting to run the unit.

8 Operation

8.1 Understanding the controls

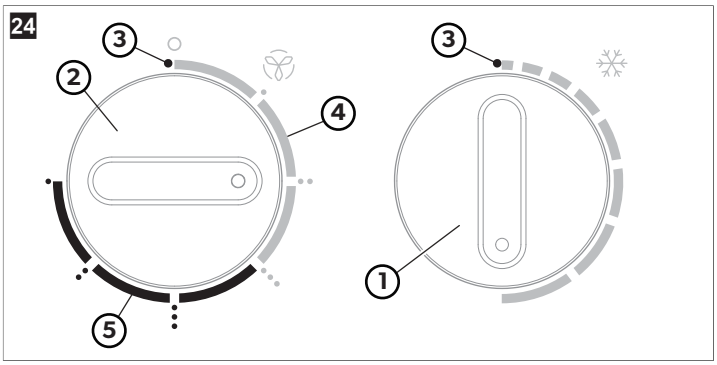

① Temperature control knob (7 positions)

② Fan control knob

③ OFF position

④ Fan-only speeds (3 light gray positions)

⑤ Cooling fan speeds (3 dark gray positions)

The temperature control knob (cool only) manages the ON/OFF operation within a temperature range of about 65 °F … 90 °F (18.3 °C … 32.2 °C) , measured at the ADB inlet.

The fan control knob has seven positions, including OFF. This knob controls the fan-only speeds (light gray positions) and the cooling fan speeds (dark gray positions).

8.2 Understanding the settings

8.2.1 Cooling

NOTICE! Risk of device damage

› Wait at least three minutes before restarting the compressor if it has been manually turned off using the control knob or thermostat control. Restarting too soon may cause the compressor to quick-cycle, which can overload the compressor or the electrical circuit.

1. Turn the selector control knob to one of the seven positions on the control panel.
2. Select the cool level that best satisfies your needs:
   - Turbo Cool (longest dash) provides maximum cooling and dehumidification.
   - High Cool (medium dash) provides normal or average cooling.
   - Low Cool (shorter dash) maintains the room at the current comfort level. Normally, Low Cool is used for nighttime operation.
3. Set the thermostat to the desired temperature level.

   The compressor will automatically cycle on and off as needed to maintain the selected temperature. The fan will continue to run when the compressor is off to help keep the temperature consistent throughout the RV.

8.2.2 Fan-only

This section describes how to use the fan setting to circulate the RV air without cooling or heating.

1. Turn the fan control knob to one of the three positions in the light gray area on the control panel.
2. Select the fan speed that best satisfies your needs.
   - Turbo Fan (three dot position) provides maximum air circulation.
   - High Fan (two dot position) provides normal or average cooling.
   - Low Fan (one dot/fan symbol position) provides low air circulation.

8.2.3 Cooling fan

This section describes how to use the cooling fan setting to circulate the RV air while cooling.

1. Turn the fan control knob to one of the three dark gray positions on the control panel.

2. Select the fan speed that best satisfies your needs.
   - Cool Turbo Fan (three dot position) provides maximum air circulation.
   - Cool High Fan (two dot position) provides normal or average cooling.
   - Cool Low Fan (one dot/fan symbol position) provides low air circulation.

9 Cleaning and maintenance

NOTE The blower motor is factory-lubricated and requires no service.

9.1 Cleaning the air filter

NOTICE! Failure to follow this notice could result in damage to the rooftop unit and/or degradation of performance.

> Never run the unit without the return air filter in place. Otherwise, dirt will restrict the rooftop unit's evaporator coil and may substantially degrade the performance of the unit over time.

1. Periodically (or a minimum of every two weeks of operation) remove the return air filter located behind the return air vent grille and wash it with soap and warm water.
2. Let the filter dry completely before placing the filter back into position.

9.2 Cleaning the ADB housing

NOTICE! Failure to follow this notice could result in damage to the ADB housing.

> Never use furniture polish or scouring powders.

> Clean the ADB housing and the control panel with a soft cloth dampened with a mild detergent.

10 Troubleshooting

The following describes common occurrences that are not a result of defective workmanship or materials.

Problem	Possible cause	Suggested remedy
The product does not operate.	The circuit breaker has activated.	> Set or reset the circuit breaker.
	A fuse has blown.	> Replace the fuse.
The product does not operate (or operates poorly) and the RV is connected to the motor generator.	The RV is not receiving power from the motor generator.	> Confirm the motor generator is running. > Confirm the motor generator is producing power. > Contact the local service center.
The product does not operate (or operates poorly) and the RV is connected to a power supply by a land line.	The RV is not receiving power from the power supply.	> Confirm that land line is plugged into the power supply. > Confirm that land line is properly-sized for product's power load. > Contact local service center.
Frost forms on evaporator coil, as visible through air inlet hole with filter removed.	The product is producing very cold output at very low air speed.	> Inspect and clean filter. > Open air vents and remove any obstructions.
The product does not maintain the desired temperature.	The product is affected by the RV's heat gain from high outdoor temperatures or humidity.	> Park the RV in a shaded area. > Use window shades, blinds, or curtains. > Keep the windows and doors closed or minimize their use. > Avoid using heat-producing appliances inside the RV. > Operate the product in the High Fan/Cooling mode. > Start the product before the outside temperature increases.
Condensation forms on ceilings, windows, or other surfaces.	The air contains water vapor that is below the dew point of the surface.	> Keep doors and windows closed when the unit is in operation to reduce the formation of condensation.

NOTE During normal operation, this product is designed to remove a certain amount of moisture from the air, depending on the size of space being conditioned. The manufacturer of this unit will not be responsible for damage caused by condensation forming on ceilings, windows, or other surfaces.

NOTE For a more permanent solution to high heat gain, accessories like the Dometic outdoor patio or window awnings will reduce heat gain by removing the effects of direct sunlight.

11 Disposal

Place the packaging material in the appropriate recycling waste bins, wherever possible. Consult a local recycling center or specialist dealer for details about how to dispose of the product in accordance with the applicable disposal regulations.

12 Warranty

1-year(s) limited warranty available at qr.dometic.com/bfneEw. If you have questions, or to obtain a printed copy of the limited warranty free of charge, contact:

DOMETIC CORPORATION
CUSTOMER SUPPORT CENTER
5155 VERDANT DRIVE
ELKHART, INDIANA, USA 46516
1-800-544-4881 OR DOMETICCUSTOMERSERVICE@DOMETIC.COM

13 Technical data

13.1 Model identification

Rooftop unit

The model and serial number label is located on the bottom of the base pan. To access the label, remove the center cover from the ADB.

ADB

The model and serial number label is located on the inside of the center cover and can be viewed once the center cover is removed from the ADB.

NOTE Record the model and serial numbers before contacting Dometic for technical support or service.

13.2 Specifications

This product contains fluorinated greenhouse gases.

The cooling unit is hermetically sealed.

Model	Cooling Capacity (Btu/h)	Electrical Rating	Compressor Amps (Rated)	Compressor Amps (Locked)	Fan Amps (Rated)	Fan Amps (Locked)	Refrigerant (oz)	Wire Size [1]	AC Circuit Protection [2]	Generator Size [3] (1/2 units)
B57915	1,3500.00	115 V~, 60.00 Hz, 1 ph	12.40 A	68.00 A	2.50 A	5.80 A	18.00 oz	12 AWG	20.00 A	3.50 kW / 5.00 kW
B59516	1,5000.00		13.30 A	70.00 A	2.00 A	5.60 A	18.30 oz			
B79516	1,5000.00		13.30 A	70.00 A	2.00 A	5.60 A	20.10 oz			
540315.70X	1,3500.00		12.40 A	63.00 A	3.00 A	8.50 A	18.50 oz			
540315.71X	1,3500.00		12.40 A	68.00 A	3.00 A	8.50 A	18.50 oz			
H540315.72X	1,3500.00		12.70 A	68.00 A	2.80 A	8.00 A	19.50 oz			
540316.70X	1,5000.00		13.30 A	66.00 A	2.80 A	7.60 A	29.50 oz			
540316.71X	1,5000.00		13.30 A	70.00 A	2.80 A	7.60 A	29.50 oz			
H540316.72X	1,5000.00		13.20 A	70.00 A	2.80 A	8.00 A	20.10 oz			
640312.80X	1,1000.00		11.50 A	53.00 A	2.60 A	8.50 A	20.00 oz			
640312.83X	1,1000.00		12.50 A	63.00 A	2.60 A	8.50 A	18.00 oz			
640312C.35X	1,1000.00		10.50 A	53.00 A	3.50 A	10.00 A	19.00 oz			
640312C.85X	1,1000.00		11.50 A	53.00 A	2.60 A	8.50 A	20.00 oz			
640315.80X	1,3500.00		12.60 A	63.00 A	2.60 A	8.50 A	18.00 oz			
640315.83X	1,3500.00		12.50 A	63.00 A	2.60 A	8.50 A	19.00 oz			
640315.84X	1,3500.00		12.50 A	63.00 A	3.50 A	8.50 A	19.00 oz			
640315C.75X	1,3500.00		12.70 A	52.00 A	2.60 A	8.50 A	14.50 oz			
640316.75X	High capacity		12.90 A	52.00 A	2.60 A	8.50 A	21.50 oz			
640316C.75X	High capacity		12.90 A	52.00 A	2.60 A	8.50 A	21.50 oz			
FJX3473MBKCS	1,3500.00		13.60 A	71.00 A	2.60 A	6.90 A	9.50 oz			
FJX3473MWHCS	1,3500.00		13.60 A	71.00 A	2.60 A	6.90 A	9.50 oz			
FJX3573MBKCS	1,5000.00		13.60 A	71.00 A	2.60 A	6.90 A	11.60 oz			
FJX3573MWHCS	1,5000.00		13.60 A	71.00 A	2.60 A	6.90 A	11.60 oz			
FJXM3573MBKCS	1,5000.00		13.60 A	71.00 A	2.80 A	6.90 A	11.60 oz			
FJXM3573MWHCS	1,5000.00		13.60 A	71.00 A	2.80 A	6.90 A	11.60 oz			
FJX5357MHEWHCS	High efficiency		8.80 A	55.00 A	3.60 A	8.20 A	8.48 oz		15.00 A	
FJX5357MHEBKCS	High efficiency		8.80 A	55.00 A	3.60 A	8.20 A	8.48 oz			
FJX5457MWHCS	1,3500.00		12.70 A	57.00 A	3.60 A	8.20 A	10.60 oz		20.00 A	

Model	Cooling Capacity (Btu/h)	Electrical Rating	Compressor Amps (Rated)	Compressor Amps (Locked)	Fan Amps (Rated)	Fan Amps (Locked)	Refrigerant (oz)	Wire Size [1]	AC Circuit Protection [2]	Generator Size [3] (1/2 units)
FJX5457MBKCS	1,3500.00		12.70 A	57.00 A	3.60 A	8.20 A	10.60 oz			
FJX5557MWHCS	1,5000.00		12.80 A	57.00 A	3.60 A	8.20 A	13.43 oz			
FJX5557MBKCS	1,5000.00		12.80 A	57.00 A	3.60 A	8.20 A	13.43 oz			

[1] The wiring size indicated is for copper wiring up to 24 ft (7.3 m) in length. For wire lengths over 24 ft (7.3 m), consult the National Electrical Code for proper sizing.

[2] Circuit protection: a time delay fuse or circuit breaker is required.

[3] Dometic Corporation gives general guidelines for generator requirements. These guidelines come from experiences people have had in actual applications. When sizing the generator, the total power usage of your RV must be considered. Generators may lose power at high altitudes and from lack of maintenance.

All models														
Roof Thickness	**1.25 in (32 mm)**	**1.50 in (38 mm)**	**2.00 in (51 mm)**	**2.50 in (64 mm)**	**3.00 in (76 mm)**	**3.50 in (90 mm)**	**4.00 in (102 mm)**	**4.50 in (114 mm)**	**5.00 in (127 mm)**	**5.50 in (140 mm)**	**6.00 in (152 mm)**	**6.50 in (165 mm)**	**7.00 in (178 mm)**	**7.50 in (191 mm)**
Total Divider Thickness	**1.70 in (50 mm)**	**2.40 in (60 mm)**	**2.80 in (70 mm)**	**3.50 in (90 mm)**	**3.90 in (100 mm)**	**4.30 in (110 mm)**	**4.70 in (120 mm)**	**5.50 in (140 mm)**	**5.90 in (150 mm)**	**6.30 in (160 mm)**	**7.00 in (180 mm)**	**7.50 in (190 mm)**	**7.90 in (200 mm)**	**8.30 in (210 mm)**
Top Foam 0.40 in (10 mm)	x	x	x	x	x	x	x	x	x	x	x	x	x	x
Top Foam 0.40 in (10 mm)	x	x	x	x	x	x	x	x	x	x	x	x	x	x
Foam Divider 0.40 in (10 mm)		x	x	x	x		x		x	x	x	x		x
Foam Divider 0.40 in (10 mm)			x		x					x		x		
Foam Divider 0.40 in (10 mm)				x	x	x	x	x	x	x			x	x
Foam Divider 1.20 in (30 mm)						x	x	x	x	x	x	x	x	x
Foam Divider 1.20 in (30 mm)								x	x	x	x	x	x	x
ADB Adaptor 1.20 in (30 mm)	x	x	x	x	x	x	x	x	x	x	x	x	x	x
Spare Foam Divider 1.20 in (30 mm)											x	x	x	x
Spare Foam Divider 1.20 in (30 mm)											x	x	x	x

- Up to 0.4 in (10 mm) of compression of the foam dividers is acceptable and may be necessary in certain situations.
- To accommodate a roof thickness greater than 5.5 in (140 mm), order the optional accessory kit. See Tools and materials required on page 8.

13.4 Wiring diagrams

Blizzard and High Performance (540315, 540316, H540315, H540316)

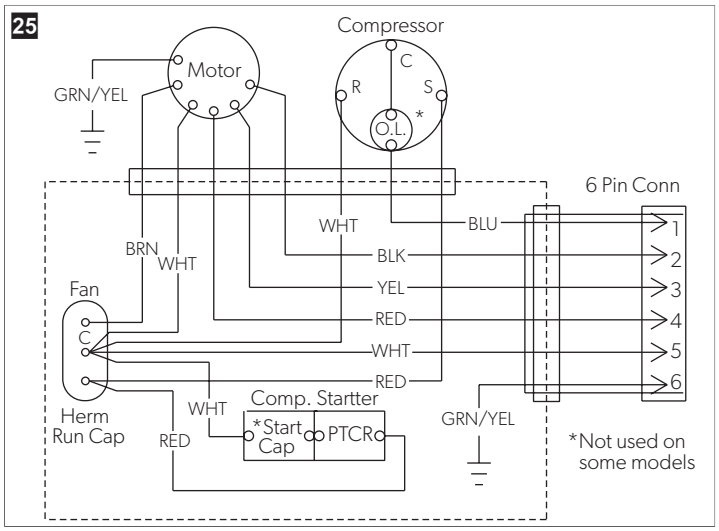

Brisk II (B57915, B59516, B79516)

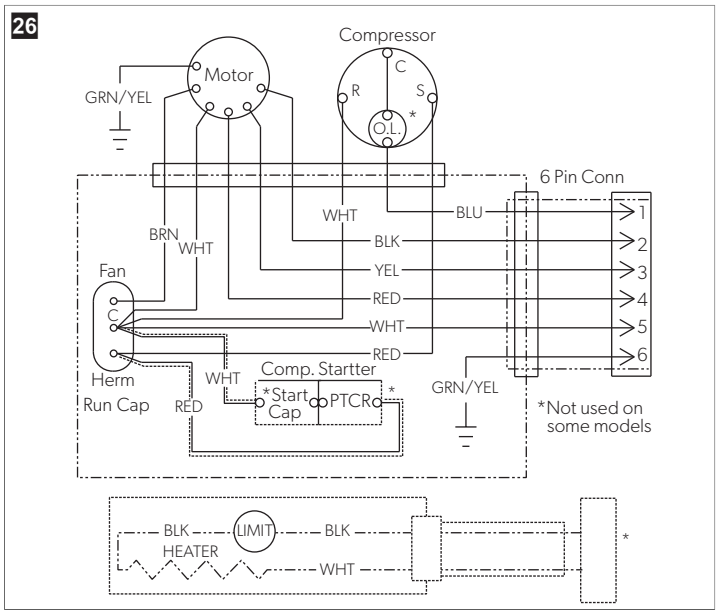

FreshJet 3

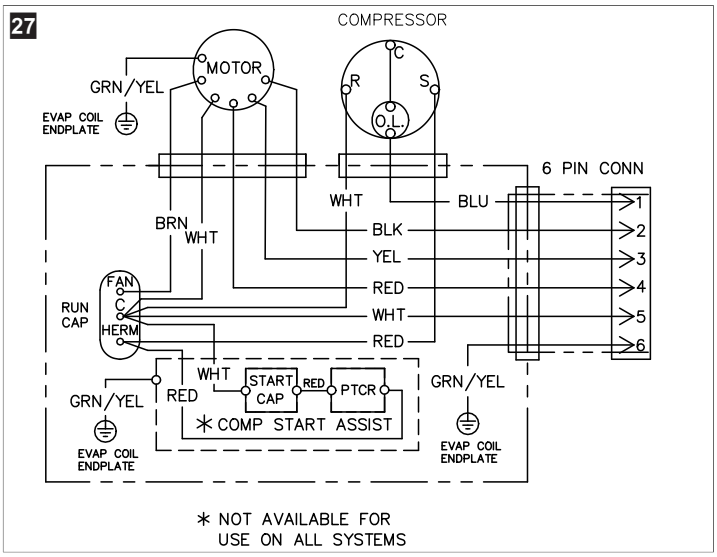

FreshJet 5 (FJX5357MHE, FJX5457M,FJX5557M)

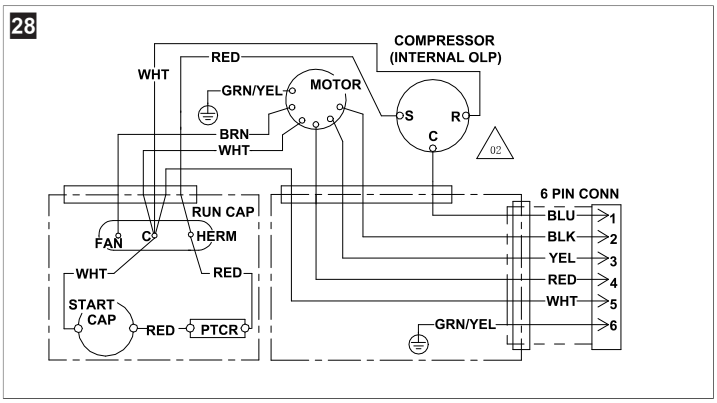

FreshJet 5 (FJX5557MHP)

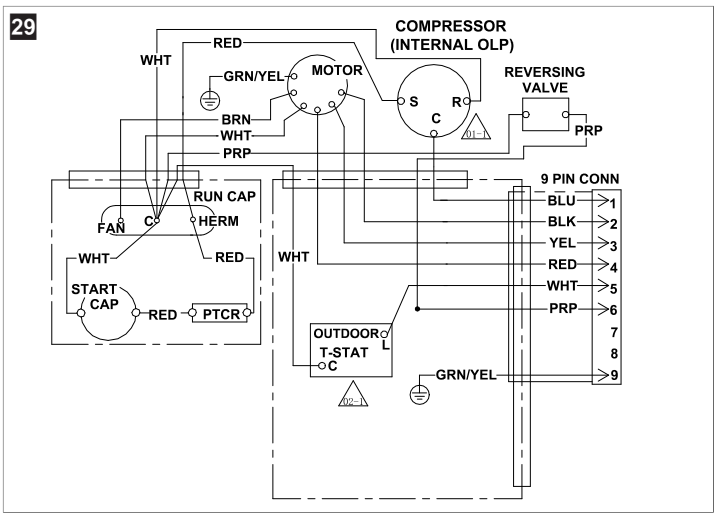

Penguin (640312, 640312C, 640315, 640315C, 640316, 640316C)

30

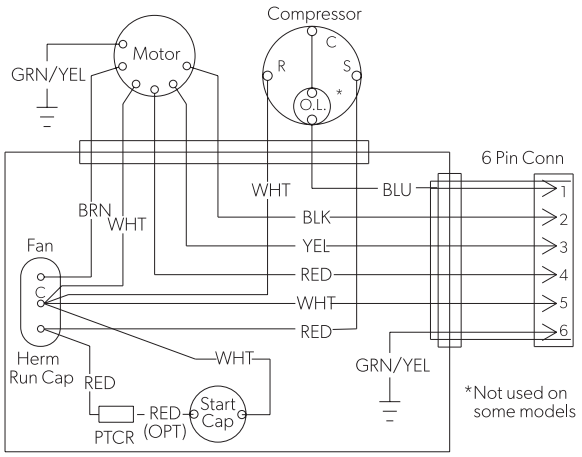

ADB wiring diagram - all models

31

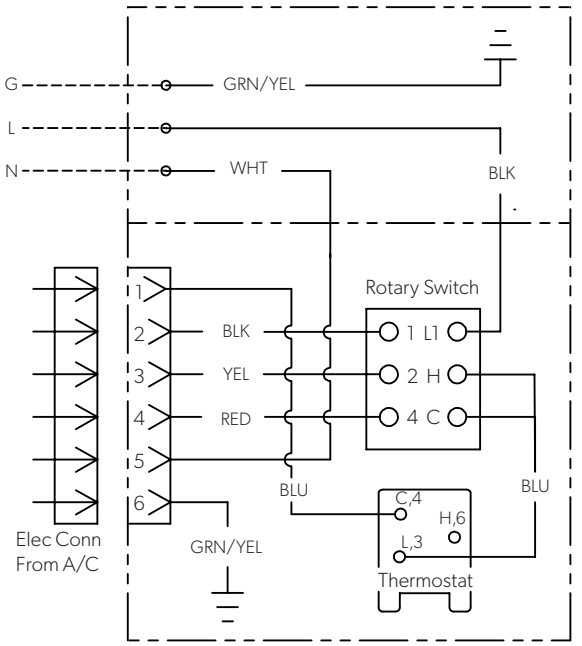

13.4.1 Wiring legend

Wiring colors	
BLK	Black
BLU	Blue
BRN	Brown
GRN	Green
RED	Red
WHT	White
YEL	Yellow

Terms and abbreviations	
6 Pin Conn	6-pin connector
9 Pin Conn	9-pin connector

Terms and abbreviations	
Compressor	Compressor
Compressor (Internal OLP)	Compressor (internal overload protector)
Comp. Starter	Compressor starter
Comp Start Assist	Compressor start assist
Dehumidfy	Dehumidify
Earth	Ground
Elec Conn From A/C	Electrical connection from air conditioner
Electrical Box	Electrical box
Evap Coil Endplate	Evaporator coil endplate
Evap Coil Freeze Sensor	Evaporator coil freeze sensor
Fan	Fan
Furnace	Furnace
Gen Start	Generator start
Heater	Heater
Heat Pump	Heat pump
Heat Strip	Heat strip
Herm Cap	Hermetic compressor cap
Indoor Light	Indoor light
Input	Input
Limit	Limit
Load Shed	Load shed
Motor	Motor
Neut	Nuetral
Not used on Some Models	Not used on some models
Not Used in All Applications	Not used in all applications
Outdoor Temp Sensor	Outdoor temperature sensor
Outdoor T-stat	Outdoor thermostat
Output	Output
Remote Indoor Temp Sensor	Remote indoor temperature sensor
Reversing Valve	Reversing valve
RJ45 Cable to T-stat/Cntrl	RJ45 cable to thermostat/control
Rotary Switch	Rotary switch
Run Cap	Run capacitor
RV-C Cable to T-stat/Cntrl	RV-C cable to thermostat/control
Side Electrical Box	Side electrical box
Stage	Stage
Start Cap	Start capacitor
Thermostat	Thermostat
PTC heater	Positive temperature coefficient heater
Use Copper Conductors Only	User copper conductors only
Zone	Zone

Français

1 Remarques importantes....20
2 Signification des symboles....20
3 Consignes de sécurité....20
4 Directives supplémentaires....21
5 Usage conforme....21
6 Description technique....21
7 Installation....25
8 Utilisation....31
9 Nettoyage et entretien....31
10 Dépannage....31
11 Mise au rebut....32
12 Garantie....32
13 Caractéristiques techniques....32

1 Remarques importantes

Veuillez lire et suivre attentivement l'ensemble des instructions, directives et avertissements figurant dans ce manuel afin d'installer, d'utiliser et d'entretenir le produit correctement à tout moment. Ces instructions DOIVENT rester avec le produit.

En utilisant ce produit, vous confirmez expressément avoir lu attentivement l'ensemble des instructions, directives et avertissements et que vous comprenez et acceptez de respecter les modalités et conditions énoncées dans le présent document. Vous acceptez d'utiliser ce produit uniquement pour l'usage et l'application prévus et conformément aux instructions, directives et avertissements figurant dans le présent manuel, ainsi qu'à toutes les lois et réglementations applicables. En cas de non-respect des instructions et avertissements figurant dans ce manuel, vous risquez de vous blesser ou de blesser d'autres personnes, d'endommager votre produit ou d'endommager d'autres biens à proximité. Le présent manuel produit, y compris les instructions, directives et avertissements, ainsi que la documentation associée peuvent faire l'objet de modifications et de mises à jour. Pour obtenir des informations actualisées sur le produit, consultez le site documents.dometic.com.

2 Signification des symboles

Un mot de signalement identifie les messages relatifs à la sécurité et aux dégâts matériels en indiquant le degré ou le niveau de gravité du danger.

DANGER !
> Indique une situation dangereuse qui, si elle n'est pas évitée, entraînera des blessures graves, voire mortelles.

AVERTISSEMENT !
> Indique une situation dangereuse qui, si elle n'est pas évitée, est susceptible d'entraîner des blessures graves, voire mortelles.

ATTENTION !
> Indique une situation dangereuse qui, si elle n'est pas évitée, est susceptible d'entraîner des blessures légères ou de gravité modérée.

AVIS !
> Indique une situation dangereuse qui, si elle n'est pas évitée, peut entraîner des dommages matériels.

REMARQUE Informations supplémentaires sur l'utilisation de ce produit.

3 Consignes de sécurité

AVERTISSEMENT ! Le non-respect de ces mises en garde peut entraîner des blessures graves, voire mortelles.
> Utilisez uniquement des pièces et composants de rechange Dometic spécifiquement approuvés pour une utilisation avec ce produit.
> Évitez d'installer, d'ajuster, de modifier, de réparer ou d'entretenir ce produit de manière incorrecte. L'installation, les réparations et la maintenance doivent être confiées à un agent technique qualifié.
> Ne modifiez pas ce produit d'une quelconque manière. Toute modification peut présenter de graves dangers.
> Portez une attention particulière au diagnostic et à l'ajustement des composants d'un appareil électrique.
> Toutes les opérations de maintenance, d'entretien et de réparation doivent être effectuées **uniquement** par du personnel qualifié. Cela inclut des tâches telles que les interventions sur le circuit frigorifique ou les enceintes ventilées, ou encore l'ouverture de composants scellés. Le personnel doit posséder une certification valide agréée par l'industrie confirmant son aptitude à manipuler les fluides frigorigènes en toute sécurité et doit connaître les risques associés et les réglementations applicables. La maintenance doit être effectuée conformément aux recommandations du fabricant. En outre, toute intervention impliquant des fluides frigorigènes inflammables doit être réalisée sous la supervision d'une personne compétente. Pour tout service de réparation, contactez un centre d'entretien agréé dans votre pays (voir dometic.com/dealer).
> Coupez toujours l'alimentation électrique au cours de travaux sur l'appareil.
> Ne percez ou ne brûlez pas l'appareil.
> N'utilisez pas l'appareil à proximité de liquides inflammables ou dans des pièces fermées.
> Assurez-vous qu'aucun objet inflammable n'est entreposé ni installé à proximité de l'échappement. Une distance d'au moins 50,00 cm doit être observée.
> Veillez à ce que les orifices de ventilation ne soient pas obstrués.
> Le climatiseur de toit utilise un fluide frigorigène inflammable (R32). Par conséquent, les conduits raccordés au caisson de distribution d'air (ADB) ne doivent pas contenir de source d'inflammation potentielle.
> N'endommagez par le circuit frigorifique.
> En aucun cas des sources d'ignition potentielles ne doivent être utilisées pour rechercher ou détecter des fuites de fluide frigorigène. N'utilisez pas de lampe halogène (ou tout autre détecteur utilisant une flamme nue).
> Le climatiseur de toit utilise un fluide frigorigène inflammable (R32). Par conséquent, le climatiseur de toit doit être installé dans un véhicule dont la surface au sol est supérieure à 43,1 ft² (4,00 m²).
> L'appareil doit être installé conformément aux réglementations nationales en matière d'installation électrique et mécanique.
> **Les appareils électriques ne sont pas des jouets pour enfants.** Les enfants ne peuvent estimer les dangers éventuels des appareils électriques. Ne laissez pas les enfants utiliser des appareils électriques sans surveillance.
> Les personnes qui ne sont pas en mesure d'utiliser l'appareil en toute sécurité, que ce soit en raison de déficiences physiques, sensorielles ou mentales ou encore par manque d'expérience ou de connaissances, ne sont pas autorisées à le faire, sauf si une personne garante de leur sécurité les surveille ou leur fournit des explications sur son utilisation.
> En cas, d'incendie, ne retirez **pas** le cache supérieur de l'appareil. Utilisez des agents extincteurs agréés. N'essayez pas d'éteindre l'incendie avec de l'eau.
> L'appareil doit être stocké dans une pièce sans flamme nue en fonctionnement continu (par exemple, un appareil à gaz en fonctionnement) ni source d'ignition (par exemple, un chauffage électrique en fonctionnement).
> L'appareil doit être stocké horizontalement dans un endroit sec, ventilé et couvert.
> Notez que les fluides frigorigènes peuvent ne pas avoir d'odeur.
> Assurez-vous qu'à l'intérieur du véhicule, aucun obstacle ne puisse gêner la fixation du caisson de distribution d'air ni la sortie de l'air frais par les volets orientables.

ATTENTION ! Le non-respect de ces mises en garde peut entraîner des blessures légères ou de gravité modérée.
> Utilisez uniquement l'appareil après avoir vérifié que le boîtier et les câbles sont intacts.
> Ne glissez pas vos doigts dans les échappements et n'introduisez aucun objet à l'intérieur de l'appareil.
> Portez toujours des lunettes et des gants de protection.

AVIS ! Risque d'endommagement
> L'appareil doit être stocké de manière à éviter tout dommage mécanique.
> Avant toute opération, vérifiez qu'aucun élément du véhicule (p. ex. éclairages, armoires, portes, etc.) ne risque d'être endommagé lors du montage de l'appareil. Le constructeur du véhicule peut avoir déjà prévu des points où l'ouverture pour le montage de l'appareil peut être réalisée sans risquer d'affaiblir la structure ou de sectionner des câbles d'alimentation.
> Avant l'installation, consultez le constructeur du véhicule pour savoir si sa structure est conçue pour supporter le poids statique et les charges du climatiseur de toit lorsque le véhicule est en mouvement.
> Choisissez comme emplacement de montage une zone plane et suffisamment lisse située au milieu du toit, entre deux profils longitudinaux.
> Ne procédez à aucune modification ni transformation de l'appareil.
> Si l'appareil est installé sur votre véhicule, ne le lavez jamais dans une station de lavage automatique.
> Tout rejet de fluide frigorigène dans l'atmosphère est formellement interdit.

> Demandez au constructeur du véhicule si la hauteur référencée dans les documents du véhicule doit être modifiée en raison de l'installation du climatiseur de toit.
> N'utilisez pour accélérer le processus de dégivrage ou pour le nettoyage aucun autre moyen que ceux recommandés par le fabricant.
> En cas de défaut dans le circuit frigorifique, l'appareil doit être vérifié et réparé par le fabricant, son agent de service ou un personnel qualifié afin d'éviter tout danger.

4 Directives supplémentaires

Pour réduire le risque d'accidents et de blessures, respectez les consignes suivantes avant d'installer ou d'utiliser cet appareil :

- Lisez et respectez toutes les consignes et instructions de sécurité.
- Lisez attentivement ces instructions avant d'installer, d'utiliser ou d'effectuer l'entretien de ce produit.

L'installation doit être conforme à toutes les réglementations locales ou nationales applicables, y compris la dernière édition des normes suivantes :

ÉTATS-UNIS

- ANSI/NFPA70, National Electrical Code (NEC)
- ANSI/NFPA1192, Code des véhicules de plaisance

Canada

- CSA C22.1, Parties I et II, Code canadien de l'électricité
- CSA Z240 série VR, véhicules de plaisance

5 Usage conforme

Le climatiseur de toit (caisson de distribution d'air (ADB), commandes mécaniques), également désigné par le terme « produit » ou « unité », est destiné à être installé sur le toit d'un véhicule de plaisance, désigné ci-après par le terme « VP », pendant ou après sa fabrication, afin d'assurer les fonctions de chauffage et de refroidissement.

Le produit se compose de deux composants principaux :

- Unité de toit
- ADB intérieur

Ce produit peut être installé par une personne avec la brève assistance d'une personne supplémentaire.

Ce produit convient uniquement à l'usage et à l'application prévus, conformément au présent manuel d'instructions.

Ce manuel fournit les informations nécessaires à l'installation et/ou à l'utilisation correcte du produit. Une installation, une utilisation ou un entretien inappropriés entraînera des performances insatisfaisantes et une éventuelle défaillance.

Le fabricant décline toute responsabilité en cas de blessure ou de dommage résultant :

- d'une installation, d'un montage ou d'un raccordement incorrect, y compris d'une surtension
- d'un entretien inadapté ou de l'utilisation de pièces de rechange autres que les pièces de rechange d'origine fournies par le fabricant
- de modifications apportées au produit sans autorisation explicite du fabricant
- d'usages différents de ceux décrits dans ce manuel

Dometic se réserve le droit de modifier l'apparence et les spécifications produit.

6 Description technique

6.1 Composants du caisson de distribution d'air

1

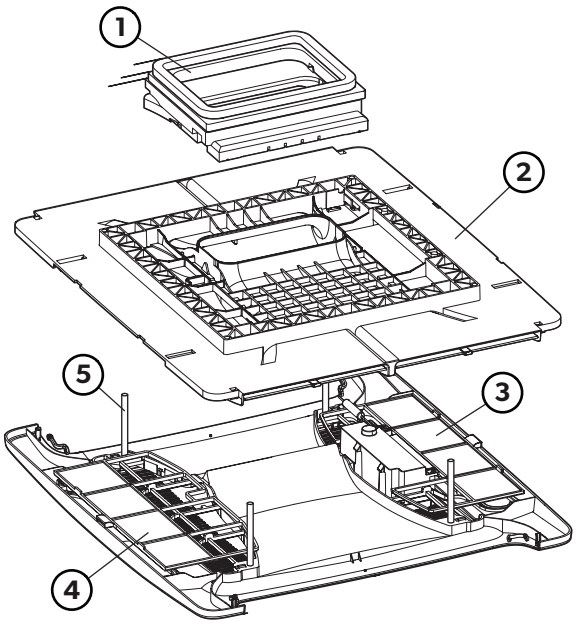

① Intercalaires en mousse
② Gabarit de plafond
③ Boîtier de commande
④ Couvercle du caisson de distribution d'air
⑤ Boulons longs

6.2 Dimensions du caisson de distribution d'air

2

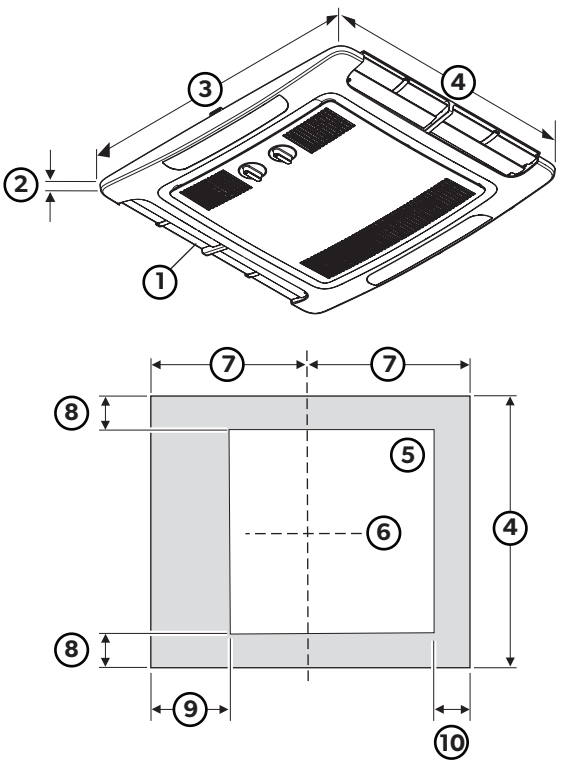

① Avant de l'unité
⑥ Ligne centrale de l'unité

② 2,30 in (58 mm)
③ 23,00 in (584 mm)
④ 20,40 in (518 mm)
⑤ Ouverture de toit
⑦ 11,60 in (295 mm)
⑧ 3,40 in (86 mm)
⑨ 6,00 in (152 mm)
⑩ 3,00 in (76 mm)

6.3 Dimensions externes par modèle

6.3.1 Blizzard NXT

3

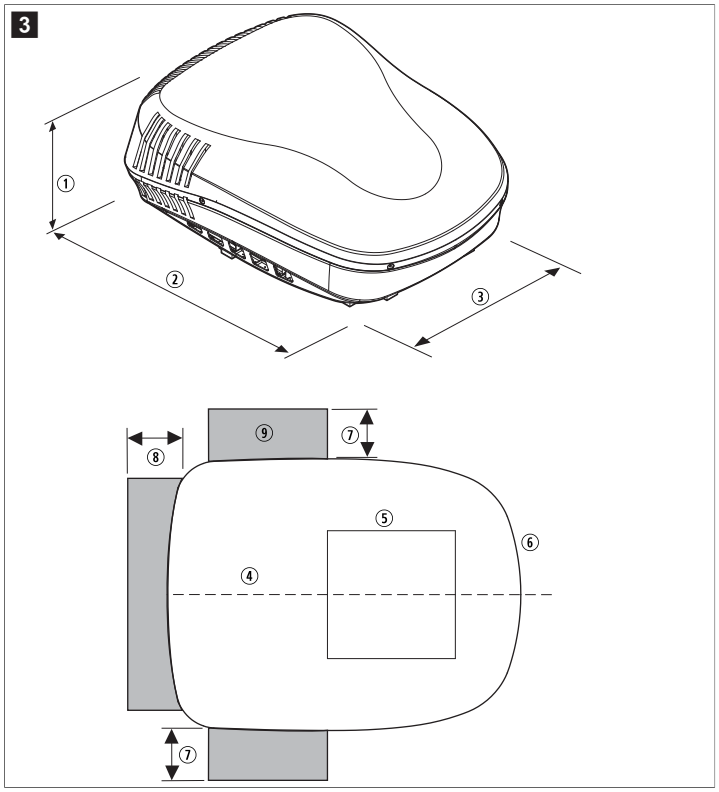

①	13,90 in	⑥	Avant de l'unité
`②	40,00 in	⑦	4,00 in
③	30,00 in	⑧	18,00 in
④	Ligne centrale de l'unité	⑨	Zone de dégagement pour la circulation d'air (grisée)
⑤	Ouverture de toit		

Modèles 541915, 541916, 541815, 541816, 551816 et 551916

6.3.2 Brisk II

4

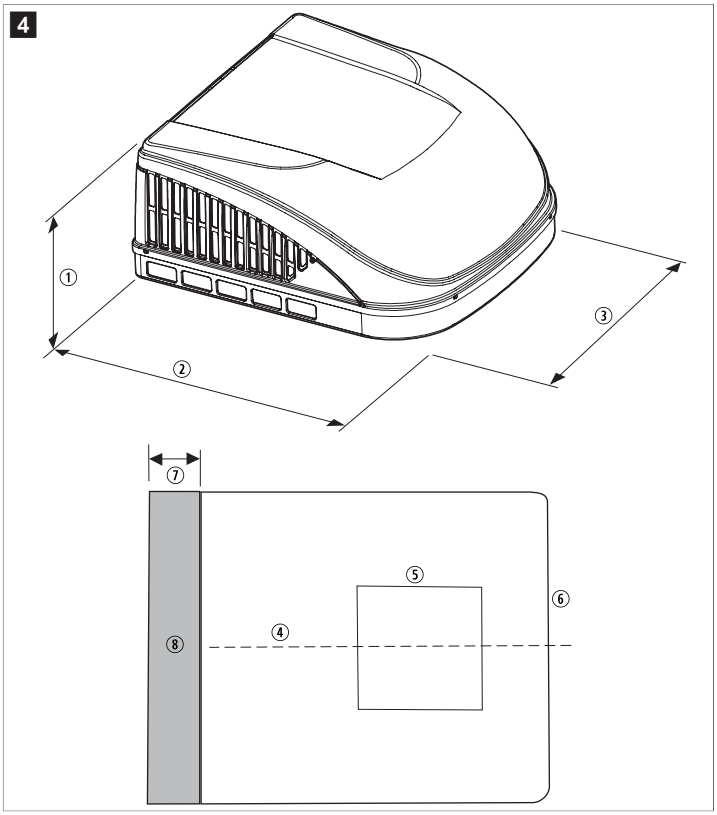

①	13,70 in	⑤	Ouverture de toit
②	29,60 in	⑥	Avant de l'unité
③	27,60 in	⑦	18,00 in
④	Ligne centrale de l'unité	⑧	Zone de dégagement pour la circulation d'air (grisée)

Modèles B57915, B57935U, B57935Y, B59186, B59196, B59516, B59530, B59536U et B59536Y

6.3.3 FreshJet 3

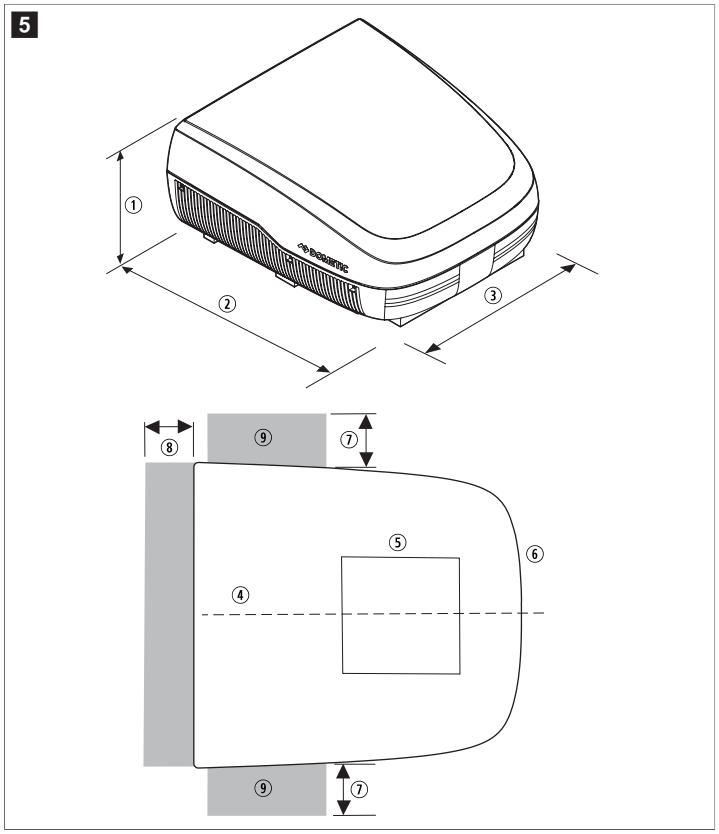

① 14,40 in

② 29,60 in

③ 27,60 in

④ 18,00 in

⑤ Zone de dégagement pour la circulation d'air (grisée)

⑥ Ligne centrale de l'unité

⑦ Ouverture de toit

⑧ Avant de l'unité

6.3.4 FreshJet 5

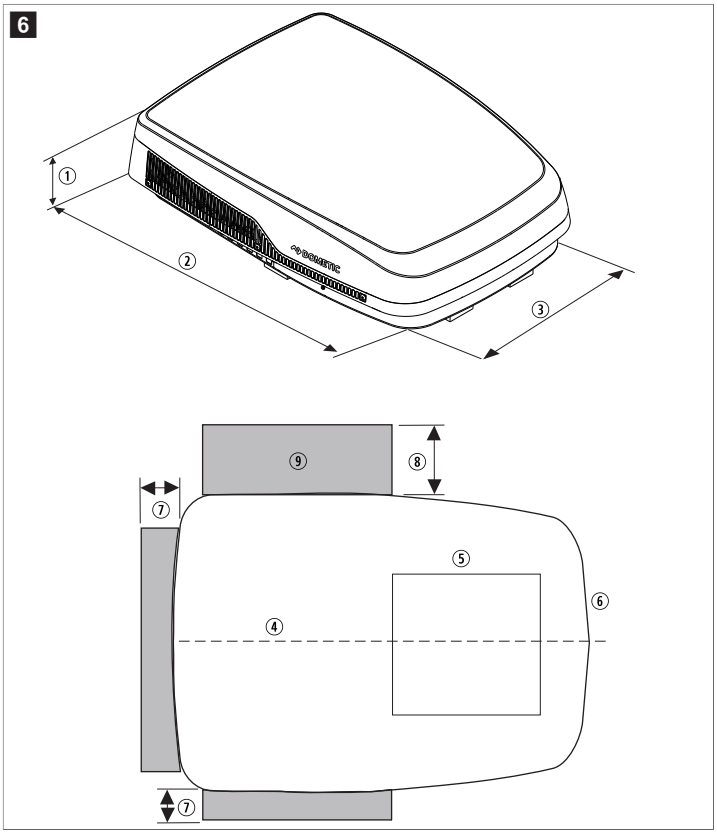

① 11,10 in

② 40,40 in

③ 29,20 in

④ Ligne centrale de l'unité

⑤ Ouverture de toit

⑥ Avant de l'unité

⑦ 4,00 in

⑧ 12,00 in

⑨ Zone de dégagement pour la circulation d'air (grisée)

6.3.5 High Performance

7

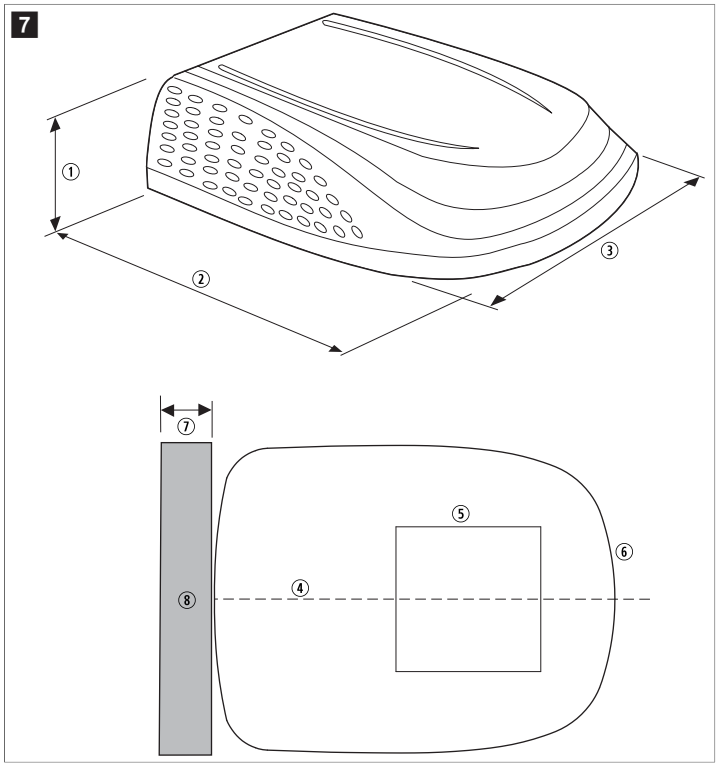

①	13,00 in	⑤	Ouverture de toit
②	39,60 in	⑥	Avant de l'unité
③	29,90 in	⑦	18,00 in
④	Ligne centrale de l'unité	⑧	Zone de dégagement pour la circulation d'air (grisée)

Modèles 540315, 540316 541815, 541816 541915, 541916 551816 et 551916

6.3.6 Penguin

8

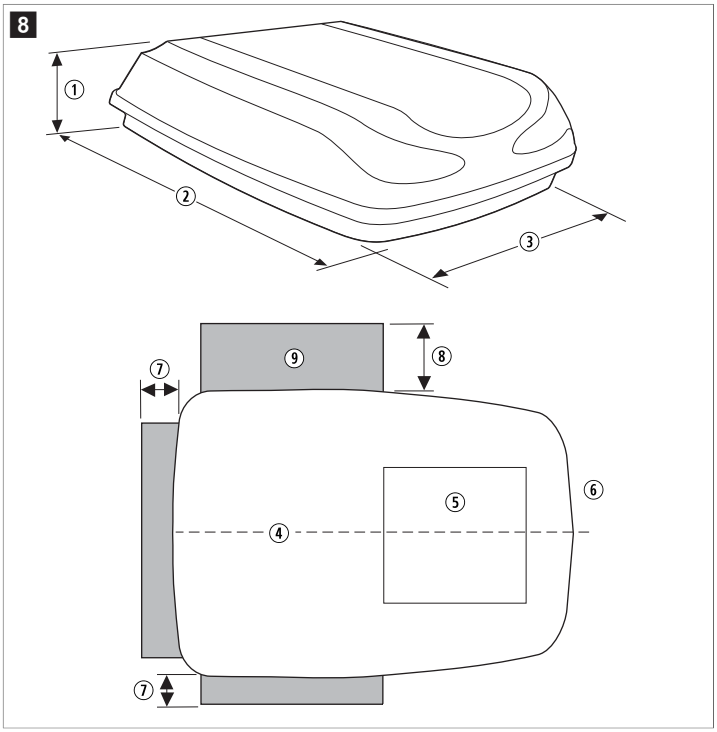

① 9,50 in (241 mm)

② 40,00 in (101,60 cm)

③ 29,00 in (737 mm)

④ Ligne centrale de l'unité

⑤ Ouverture de toit

⑥ Avant de l'unité

⑦ 4,00 in (102 mm)

⑧ 12,00 in (305 mm)

⑨ Zone de dégagement pour la circulation d'air (grisée)

6.3.7 Penguin II

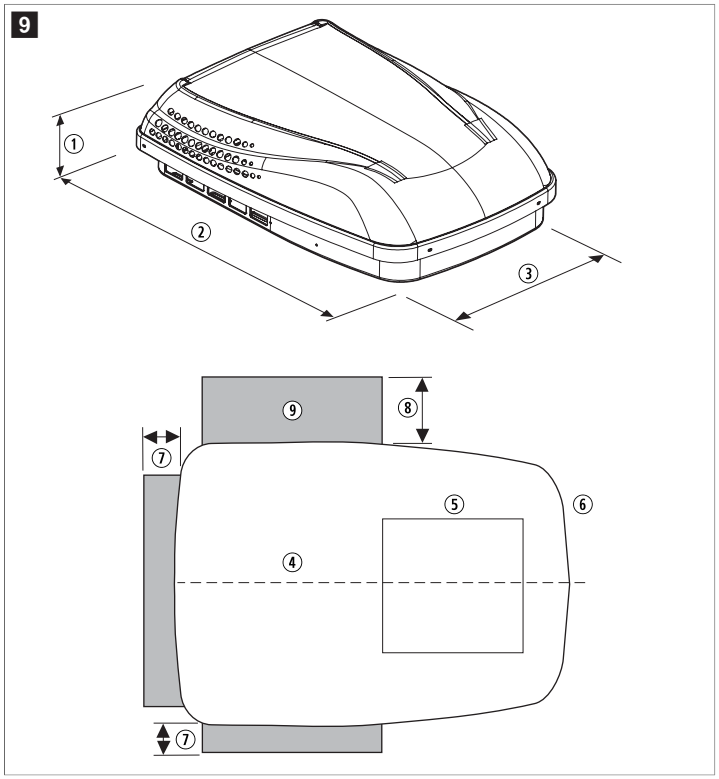

① 10,40 in (264 mm)
② 40,50 in (102,87 cm)
③ 29,00 in (737 mm)
④ Ligne centrale de l'unité
⑤ Ouverture de toit
⑥ Avant de l'unité
⑦ 4,00 in (102 mm)
⑧ 12,00 in (305 mm)
⑨ Zone de dégagement pour la circulation d'air (grisée)

7 Installation

L'installation mécanique doit être exécutée par du personnel qualifié connaissant la structure et le fonctionnement de l'équipement, ainsi que les risques encourus.

L'alimentation électrique doit être raccordée par un électricien agréé disposant des compétences et des connaissances requises en matière de structure et de fonctionnement d'équipements et d'installations électriques et ayant suivi une formation de sécurité afin d'identifier et d'éviter les risques associés.

AVERTISSEMENT ! Risque d'incendie et de choc électrique
> Coupez l'alimentation en gaz, déconnectez l'alimentation 115 V~ du VP et débranchez la borne positive (+) 12 V⎓ de la batterie interne avant de percer ou de découper les parois du VP.
> Assurez-vous qu'aucun obstacle, tel que des fils ou des tuyaux, ne se trouve dans le plafond du véhicule de plaisance.
> Assurez-vous que le raccordement à la terre est conforme à toutes les réglementations électriques.

ATTENTION ! Danger lors du levage
> Utilisez une méthode de levage appropriée et contrôlée pour soulever le composant de toit. Deux personnes sont nécessaires pour soulever le composant de toit jusqu'au toit.

AVIS ! Dommages potentiels aux composants du toit et/ou au véhicule de plaisance
> Ne créez jamais de dépression sur le toit du véhicule de plaisance.
> Maintenez l'intégrité structurelle du toit du véhicule de plaisance. Il doit prendre en charge au moins 130,0 lb en mouvement. Une charge nominale statique de 200,0 lb est généralement suffisante.
> Lisez l'ensemble de cette section avant de commencer l'installation.

7.1 Détermination de vos besoins en refroidissement

Le climatiseur de toit est conçu pour être installé sur le toit d'un véhicule de plaisance. Pour déterminer vos besoins en refroidissement, tenez compte des facteurs suivants :
- La taille du véhicule de plaisance
- La surface de fenêtre du véhicule de plaisance (qui peut augmenter l'apport en chaleur)
- La qualité de l'isolation des parois et du toit
- La localisation géographique d'utilisation du véhicule de plaisance
- Le niveau de confort personnel requis

7.2 Emplacement de montage

L'unité de toit est spécialement conçue pour être installée sur le toit d'un VP. Pour déterminer où placer l'unité de toit, prenez en considération les points suivants :

- Une ouverture carrée de 14,20 in × 14,20 in [± 0,10 in] est nécessaire. Cette « ouverture de toit » fait partie du système de retour d'air et doit être conforme à la norme NFPA 1192.
- Les traverses des solives/chevrons ne doivent pas être espacées de plus de 16,00 in au centre. L'unité de toit est conçue pour être installée sur une ouverture de ventilation de toit existante.
- La distance entre le toit et le plafond du véhicule de plaisance doit être comprise entre 1,50 in et 6,00 in.
- En l'absence de ventilation de toit ou lors de l'installation dans un autre emplacement, une ouverture doit être réalisée dans le toit et le plafond du VP. Cet emplacement doit se trouver entre des éléments de renfort de toit.

Prenez en considération ces recommandations, ainsi que vos besoins de refroidissement :

- **Unité de toit simple :** Montez-le légèrement devant le point médian du VP (sur la longueur), en le centrant sur la largeur.
- **Deux unités sur le toit :** Montez le premier à 1/3 et le second aux 2/3 de la longueur du VP, en centrant les deux sur la largeur.

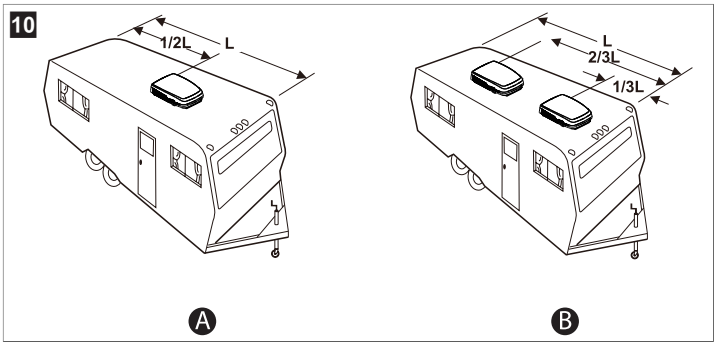

7.2.1 Exigences d'inclinaison

En prenant les mesures pour le positionnement, considérer les exigences d'inclinaison suivantes :

- Toutes les mesures doivent être effectuées lorsque le VP est stationné sur une surface plane.
- Le composant de toit doit être installé sur une section de toit plane et de niveau.
- Utilisez le tableau de tolérance d'inclinaison pour déterminer l'inclinaison de toit maximale acceptable.

Le tableau suivant répertorie les angles d'inclinaison maximum autorisés pour les modèles pris en charge :

Numéro de modèle	Inclinaison maximale (toutes directions)
B57915, B59516, B79516, 540315, 540316, H540315, H540316, FJX3473, FJX3573, FJXM3573	15,00 °
640312, 640315, 640316, 640312C, 640315C, 640316C , FJX5457, FJX5557, FJXM5373	8,00 °

7.2.2 Outils et éléments requis

Dometic recommande l'utilisation des outils et matériaux suivants :

- Bois de coffrage
- Mastic résistant aux intempéries
- Cutter
- Tournevis
- Connecteurs électriques
- Douille de clé dynamométrique de 3/8 po
- Outils de raccordement électrique de base
- Clé dynamométrique

Pièces en option

Les pièces suivantes sont disponibles en tant qu'accessoire (non fournies). Le kit d'entretoises pour caisson de distribution d'air est compatible avec une épaisseur de toit supérieure à 5,50 in (140 mm) et comprend deux intercalaires en mousse 1,20 in (30 mm) de rechange et quatre boulons longs 9-1/2 in.

Kit d'entretoises pour caisson de distribution d'air FreshJet (9620006638)

7.3 Préparation de l'ouverture de toit sur le véhicule de plaisance

AVIS ! Risque de mauvais coffrage ou de fuite d'air

> L'ouverture du toit doit être structurellement renforcée pour fournir un support adéquat et empêcher l'air d'être aspiré via la cavité du toit.
> Utilisez un cadre d'une épaisseur d'au moins 0,80 in.
> Percez un trou d'entrée pour les alimentations à l'avant de l'ouverture.

AVERTISSEMENT ! Risque d'incendie ou de choc électrique

> Coupez l'alimentation en gaz, déconnectez l'alimentation du véhicule de plaisance et débranchez la borne de la batterie interne de percer ou de découper les parois du véhicule de plaisance.
> Assurez-vous qu'aucun obstacle, tel que des fils ou des tuyaux, ne se trouve dans le plafond du véhicule de plaisance.
> Assurez-vous que le raccordement à la terre est conforme à toutes les réglementations électriques.

ATTENTION ! Dommages au niveau de l'appareil

> Maintenez l'intégrité structurelle du toit du VP et ne créez jamais de dépression sur le toit du VP.
> Dans le cas contraire, l'eau accumulée s'infiltrera dans l'habitacle et endommagera le climatiseur de toit et le véhicule.

7.3.1 Utilisation d'une ouverture de ventilation de toit existante

REMARQUE Si le toit n'est pas équipé d'une ouverture de ventilation, passez à la section Réalisation d'une nouvelle ouverture de toit à la page 26.

1. Dévissez et retirez la ventilation de toit existante.
2. Retirez le mastic autour de l'ouverture.
3. Appliquez du mastic sur les trous de vis et les jointures à l'endroit où le joint d'étanchéité du toit sera placé. Utilisez un produit d'étanchéité de qualité, résistant aux intempéries.
4. Mesurez l'ouverture de toit (consultez la section Emplacement de montage à la page 25).
   - Si l'ouverture de toit est conforme aux spécifications, passez à la section Acheminement du câblage à la page 26.
   - Si l'ouverture dépasse 14,40 in × 14,40 in, réduisez la taille de l'ouverture.
   - Si l'ouverture est inférieure à 14,10 in × 14,10 in, agrandissez l'ouverture.
   - Si l'ouverture doit être redimensionnée, passez à la section Réalisation d'une nouvelle ouverture de toit à la page 26.

7.3.2 Réalisation d'une nouvelle ouverture de toit

REMARQUE Si le toit est équipé d'une ventilation de toit, voir Utilisation d'une ouverture de ventilation de toit existante à la page 26.

1. Marquez soigneusement l'ouverture de toit requise (voir Emplacement de montage à la page 25).
2. Assurez-vous que la nouvelle ouverture ne compromet pas l'intégrité structurelle du toit.
   - Ne coupez pas la structure du toit ou les chevrons.
   - Les chevrons doivent toujours être soutenus par une traverse.
   - L'ouverture doit être réalisée entre les chevrons.
3. Découpez soigneusement l'ouverture de toit requise.
4. Coffrez l'ouverture de façon à ce qu'elle ne s'effondre pas lors du boulonnage de l'unité de toit.
5. À l'avant de l'ouverture du cadre, laissez ou créez un trou d'accès pour le passage de la longueur de câble 115 V~ exposée, afin de pouvoir achever l'installation.
6. Coupez le trou correspondant dans le plafond en utilisant l'ouverture du toit comme guide.

7.4 Acheminement du câblage

L'alimentation doit être raccordée à un fusible temporisé distinct de calibre approprié ou à un disjoncteur. Pour connaître les exigences électriques complètes, voir Spécifications à la page 33.

Cette section décrit comment acheminer le câblage d'alimentation 115 V~ pour l'unité de toit.

1. Placez le fil d'alimentation en cuivre 115 V~ (avec masse) sur la partie avant de l'ouverture de toit.
2. Acheminez le fil d'alimentation depuis le fusible temporisé ou le disjoncteur jusqu'à l'ouverture de toit.

   Utilisez un câble à un brin, avec gaine non métallique normalisée ou certifiée (voir Spécifications à la page 33).

   Si un climatiseur ou un ventilateur a été retiré, le câble d'alimentation existant ne peut être réutilisé que s'il répond à toutes les conditions suivantes :

   - Type correct
   - Jauge correcte
   - Correctement placé et protégé par fusible
3. Assurez-vous qu'au moins 15,00 in du fil d'alimentation s'étend dans l'ouverture du toit.

   Cela permet une connexion facile au niveau de la boîte de jonction.
4. Protégez le fil d'alimentation 115 V~ à l'endroit où il passe dans l'ouverture du toit.

   Respectez les normes électriques locales et nationales lors de la fixation et de la protection du câblage.

7.5 Positionnement de l'unité de toit

AVIS ! Joint endommagé et risque de fuite d'eau

> Ne glissez pas l'unité de toit sur une surface, sous peine d'endommager le joint sous l'unité de toit, ce qui pourrait causer une fuite.

ATTENTION ! Danger lors du levage

> Utilisez une méthode de levage appropriée et contrôlée pour soulever l'unité de toit.
> Deux personnes sont nécessaires pour soulever l'unité de toit jusqu'au toit.

1. Retirez tout ce qui se trouve dans le carton et jetez ce dernier.
2. Placez le contenu du kit de caisson de distribution d'air dans le véhicule de plaisance.

   REMARQUE Le kit de caisson de distribution d'air comprend le matériel de montage des composants qui seront installés dans le véhicule de plaisance.
3. Déplacez l'unité de toit sur le toit du VP.

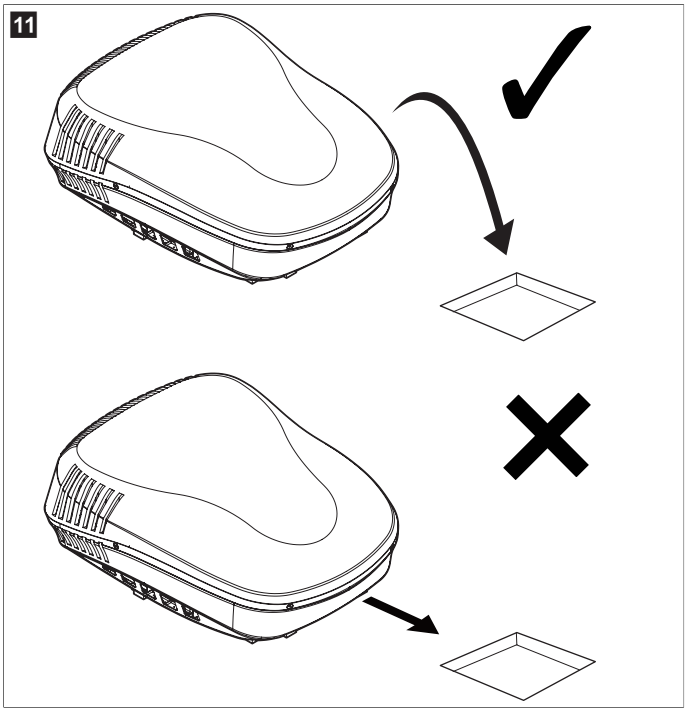

4. Soulevez l'unité de toit et placez-la sur l'ouverture de toit préparée en utilisant le joint de l'unité de toit comme guide.

AVIS ! Endommagement du produit
> N'utilisez pas d'autres types de produit d'étanchéité. Utilisez uniquement le joint en mousse pour sceller l'unité de toit.

REMARQUE Les travaux sur le toit extérieur sont maintenant terminés. Si nécessaire, des ajustements mineurs peuvent être effectués depuis l'intérieur du véhicule de plaisance.

7.6 Étapes préliminaires à l'intérieur du véhicule de plaisance

1. Placez le kit de caisson de distribution d'air à l'intérieur du véhicule de plaisance.

   Le boîtier du caisson de distribution d'air contient tout le matériel de montage requis pour l'installation intérieure.

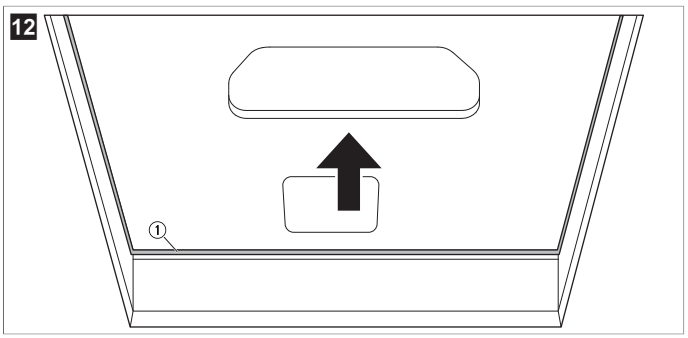

① Joint de toit

2. Depuis l'intérieur du VP, vérifiez l'alignement du joint de l'unité de toit sur l'ouverture de toit.

   Si nécessaire, ajustez l'unité de toit par le dessous en poussant légèrement vers le haut.

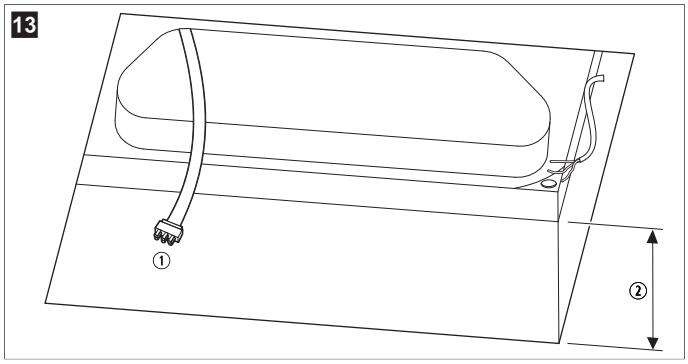

① Câble électrique ② Épaisseur du plafond

3. Passez la main dans l'ouverture de retour d'air de l'unité de toit et tirez le câble de l'unité de toit vers le bas pour un raccordement ultérieur.
4. Retirez le caisson de distribution d'air et les composants de montage du carton.

   Pour une liste complète des pièces, voir Identification du modèle à la page 32.

7.7 Installation des intercalaires en mousse

REMARQUE Les épaisseurs de toit diffèrent d'un VP à l'autre et l'installation du caisson de distribution d'air nécessite plus de mousse pour combler les espaces sur les toits plus épais.

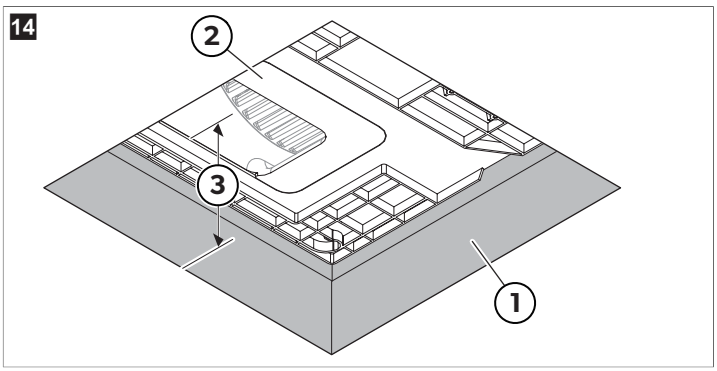

① Ouverture du plafond ③ Épaisseur du toit

② Plateau de l'unité de toiture

1. Mesurez l'épaisseur du toit à partir d'une surface plane du plateau du composant de toit installé jusqu'à l'ouverture du plafond à l'intérieur du VP.
2. Identifiez les différents types et formats d'intercalaires en mousse.

15

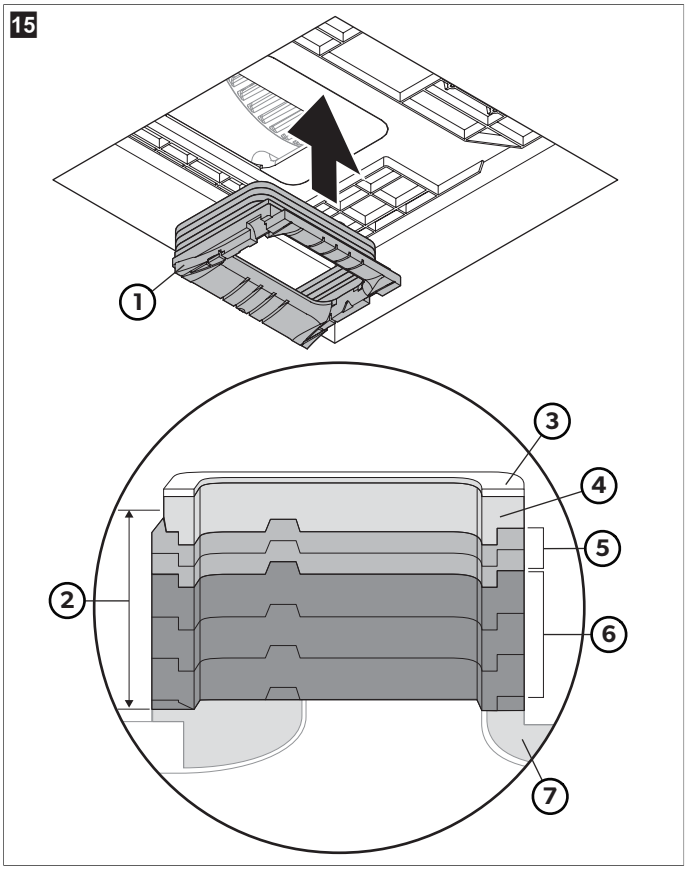

① Intercalaires en mousse empilés

② Épaisseur du toit

③ Mousse supérieure - 0,40 in (10 mm)

④ Anneau en mousse supérieur - 0,40 in (10 mm)

⑤ Intercalaire en mousse - 0,40 in (10 mm)

⑥ Intercalaire en mousse - 1,20 in (30 mm)

⑦ Adaptateur du caisson de distribution d'air

3. Utilisez les tableaux pour connaître le nombre d'intercalaires en mousse dont vous avez besoin et leur combinaison, en fonction de l'épaisseur du toit. Voir Épaisseur du toit et des intercalaires à la page 35.
4. Placez le caisson de distribution d'air face vers le bas sur une surface stable, protégée et plane.
5. Empilez les intercalaires en mousse requis et placez-les sur le caisson de distribution d'air.

16

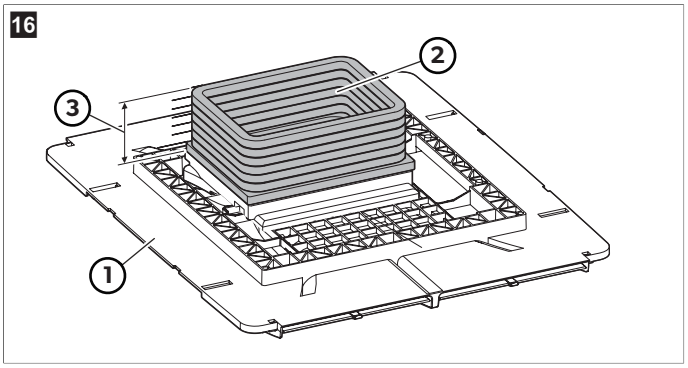

① Surface plane du caisson de distribution d'air

② Pile d'intercalaires en mousse

③ Mesure pleine hauteur

6. Mesurez la hauteur totale, depuis la surface plane du caisson de distribution d'air jusqu'à la partie supérieure des intercalaires en mousse pour confirmer qu'elle correspond à l'épaisseur du toit.
7. Si nécessaire, ajustez le nombre d'intercalaires en mousse pour atteindre la hauteur totale requise.

17

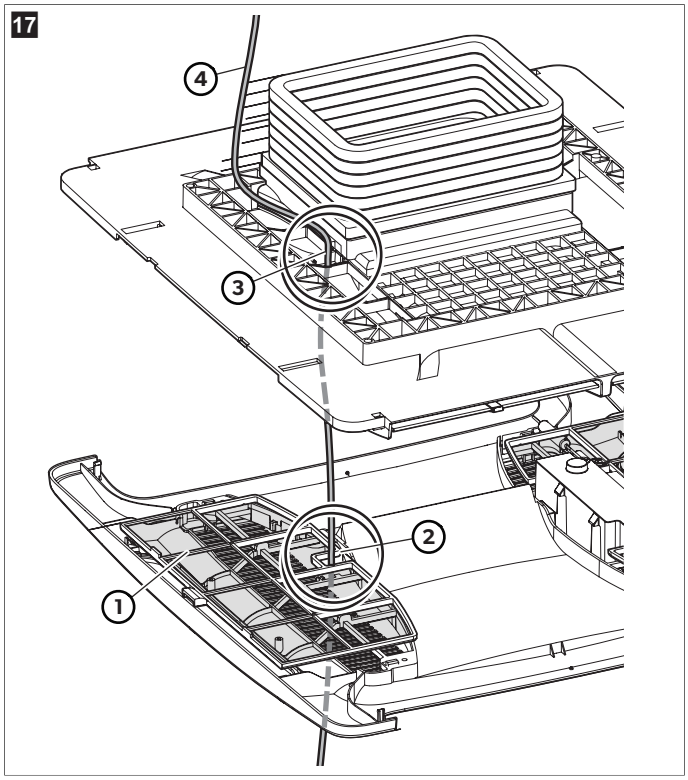

① Filtre pliable

② Encoche du filtre

③ Deuxième encoche du caisson de distribution d'air

④ Fil d'alimentation de 115 V CA et cordon d'alimentation à 6 broches

8. Retirez le filtre pliable en le faisant glisser pour exposer l'encoche du filtre.
9. Passez toute la longueur de fil d'alimentation de 115 V CA et le cordon d'alimentation à 6 broches par l'encoche du filtre et et par la deuxième encoche du caisson de distribution d'air.

7.8 Fixation de l'unité

AVIS ! Risque de dommages et de fuite

> Ne serrez pas trop ou trop peu les boulons de fixation. Utilisez le couple adapté au modèle de machine lors du serrage des boulons de fixation.

REMARQUE Tous les modèles dans ce manuel nécessitent quatre boulons pour fixer l'ensemble du boîtier du répartiteur d'air.

1. Pour les unités qui s'adaptent à l'ouverture de plafond de 14,00 in × 14,00 in, poussez l'ensemble du caisson de distribution d'air vers le haut en direction du plateau et dans l'ouverture du plafond.

18

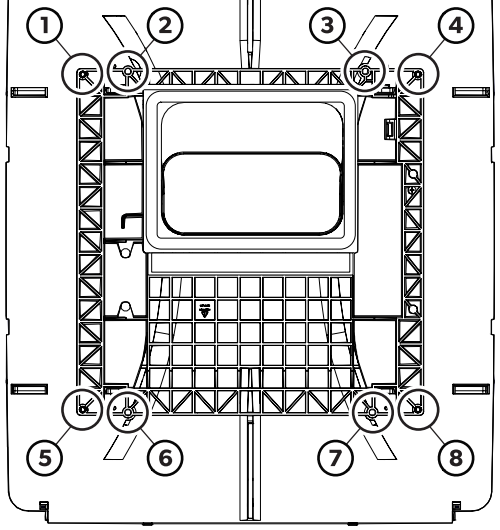

19

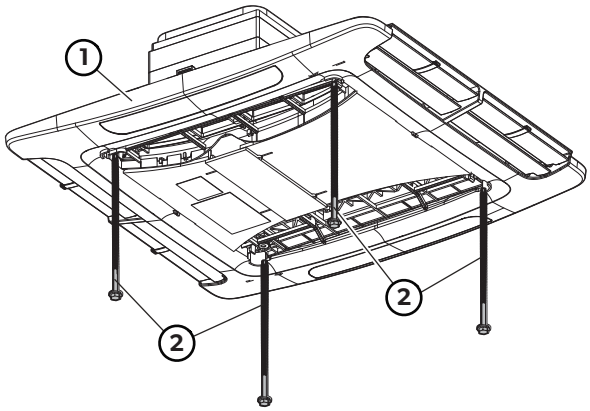

① Gabarit de plafond ② Boulon de montage

2. Déterminez le modèle et l'emplacement corrects des boulons de montage.
3. Utilisez le tableau et la **fig. 18** à la page 29 suivants pour déterminer le bon schéma de boulons de montage et l'emplacement des boulons de montage.

Modèle	Emplacement du boulon
457915, 459516	1, 4, 5, 8
B57915, B59516	
H54015, H540316	
FJX3473M, FJX3573M, FJXM3573M	
540315, 540316	2, 3, 6, 7
640312, 640315, 640316	
640312C, 640315C, 640316C	
FJX5457M, FJX5557M	

4. Commencez le vissage de chaque boulon de fixation à la main, à travers le gabarit de plafond jusque dans le plateau du composant de toit.
5. Serrez les quatre boulons de fixation uniformément à un couple de 22,20 in·lb (2,508 Nm).
   - Les modèles FreshJet 3 et FreshJet 5 ont des languettes de couple en mousse blanche servant d'indicateur visuel pour faciliter l'installation. Ces languettes sont visibles de l'intérieur de l'ouverture de toit 14,00 in × 14,00 in. Si elles sont serrées au couple prescrit, les languettes touchent le toit du VP.

7.9 Raccordement de l'unité à l'alimentation

20

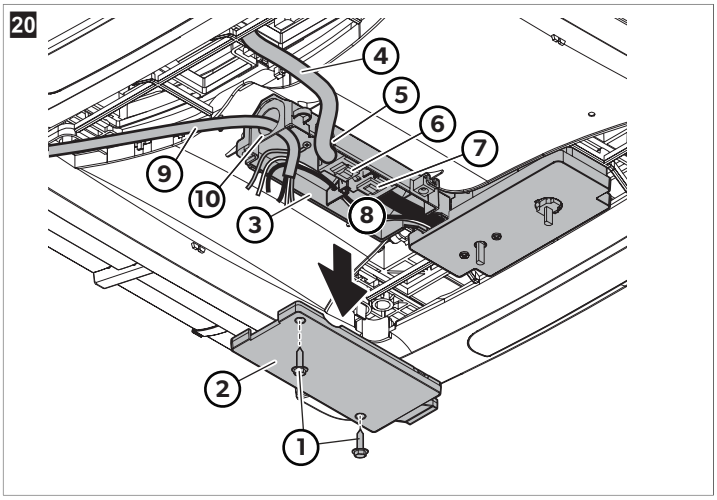

① Vis du capot du boîtier de raccordement
② Capot du boîtier de raccordement
③ Boîtier de raccordement
④ Cordon d'alimentation à 6 broches à partir du climatiseur
⑤ Encoche de la boîte de jonction
⑥ Connecteur de câble pour le cordon d'alimentation à 6 broches à partir du climatiseur
⑦ Connecteur de câble pour le cordon d'alimentation à 6 broches à partir du caisson de distribution d'air
⑧ Fil noir sous tension et fil blanc neutre à partir du caisson de distribution d'air
⑨ Fil d'alimentation de 115 V CA à partir de l'ouverture du toit
⑩ Collier de décharge de traction

1. Dévissez les deux vis du couvercle de la boîte de jonction et détachez puis enlevez le couvercle de la boîte de jonction.
2. Acheminez le cordon électrique à 6 broches du climatiseur jusqu'à l'emplacement de la boîte de jonction.
3. Branchez le cordon électrique à 6 broches du climatiseur dans le connecteur de câble à 6 broches dans la boîte de jonction. La fiche est clavetée et ne fonctionnera que dans une direction.
4. Pour ne pas l'endommager, passez le cordon électrique à 6 broches dans l'encoche sur le côté de la boîte de jonction.
5. Acheminez le fil d'alimentation 115 V CA de l'ouverture du toit jusqu'à l'emplacement de la boîte de jonction.
6. Passez le fil d'alimentation de 115 V CA par le réducteur de tension.
7. Fixez le fil d'alimentation de 115 V CA en serrant les deux vis sur le réducteur de tension. Veillez à ne pas endommager le câble d'alimentation 115 V CA.

7.10 Raccordement de l'alimentation électrique

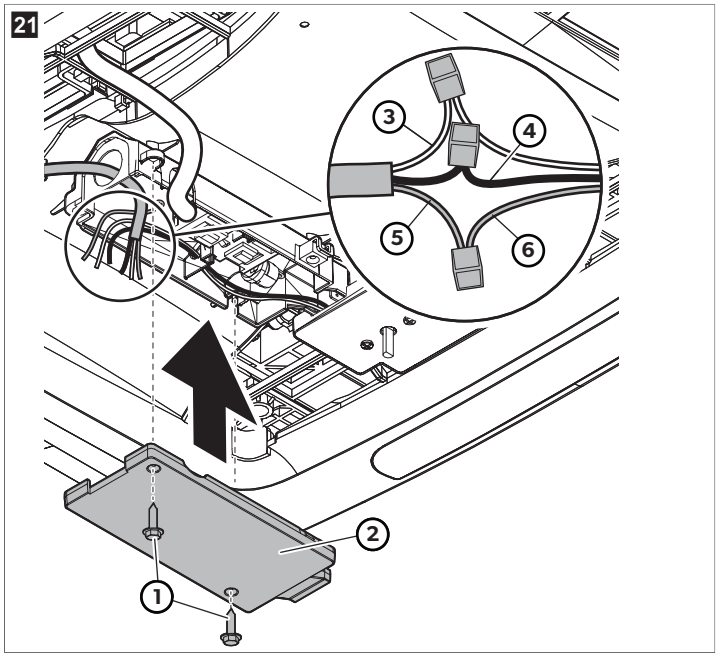

① Vis du capot du boîtier de raccordement
② Capot du boîtier de raccordement
③ Fil blanc neutre
④ Fil noir sous tension
⑤ Fil de cuivre
⑥ Cordon vert/jaune de mise à terre

1. Connectez les fils blancs neutres ensemble en utilisant des connecteurs de taille appropriée.
2. Connectez les fils noirs sous tension ensemble en utilisant des connecteurs de taille appropriée.
3. Connectez le fil de cuivre dénudé au cordon de mise à terre vert ou jaune, en utilisant des connecteurs de la bonne dimension.
4. Fixez les connecteurs au fil d'alimentation 115 V CA avec du ruban adhésif pour vous assurer qu'ils ne se détacheront pas avec la vibration.
5. Poussez les fils connectés dans le boîtier de raccordement.
6. Alignez le couvercle de la boîte de jonction avec l'encoche située sur le côté de la boîte de jonction.
7. Rattachez le couvercle de la boîte de jonction en place et fixez-le avec les deux vis du couvercle de la boîte de jonction.

7.11 Installation du caisson de distribution d'air

1. Poussez complètement les filtres.

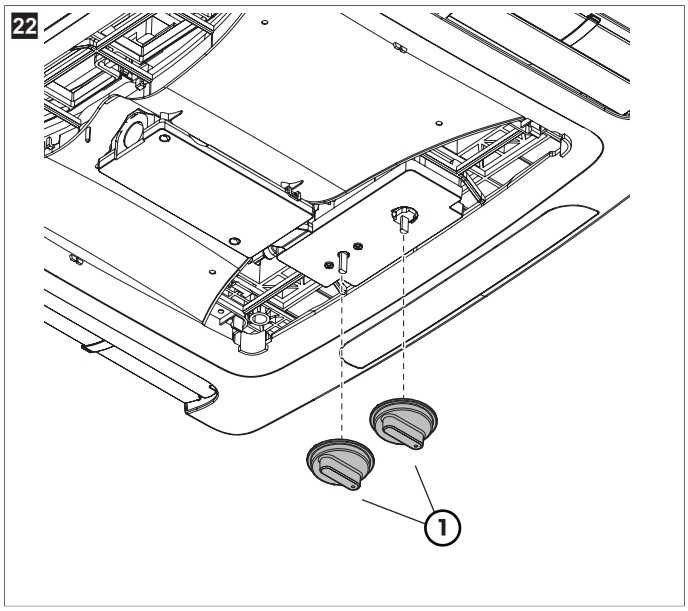

① Boutons de commande

2. Alignez les boutons de réglage clavetés aux tiges des boutons de réglage du caisson de distribution d'air.
3. Poussez délicatement les boutons de réglage pour les fixer en place.

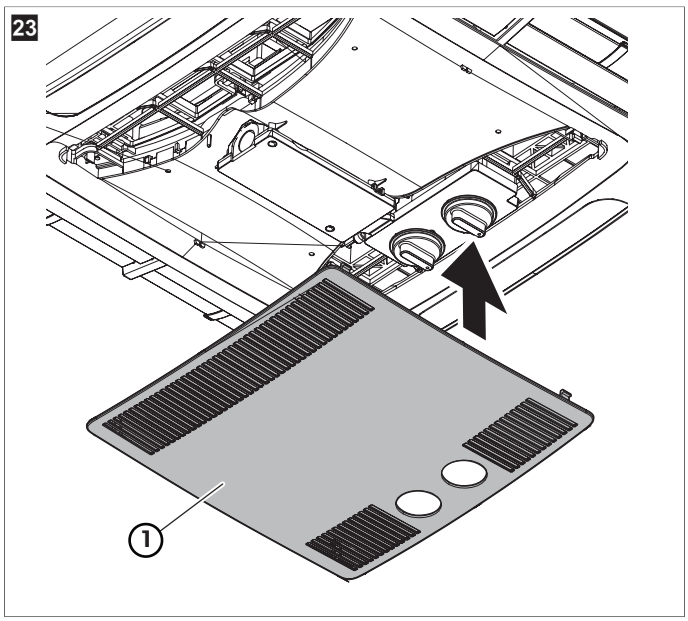

① Capot central

4. Fixez le cache central sur l'ADB.
5. Mettez l'unité sous tension.

REMARQUE Lisez les instructions d'utilisation avant d'essayer de faire fonctionner l'unité.

8 Utilisation

8.1 Description des commandes

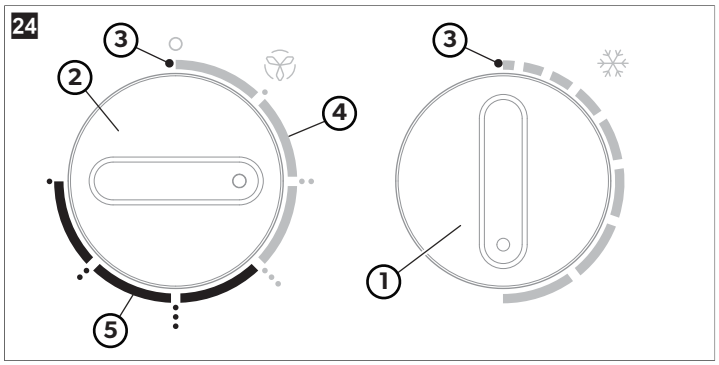

① Bouton de contrôle de la température (7 positions)

② Bouton de contrôle du ventilateur

③ Position ARRÊT

④ Vitesses du ventilateur seulement (3 positions gris clair)

⑤ Vitesses du ventilateur du climatiseur (3 positions gris foncé)

Le bouton de contrôle de la température (climatiseur seulement) contrôle l'ARRÊT et la MARCHE dans une plage de température d'environ 65 °F … 90 °F (18,3 °C … 32,2 °C) prise à l'entrée du caisson de distribution d'air.

Le bouton de contrôle du ventilateur est muni de 7 positions, y compris l'ARRÊT. Ces boutons contrôlent les vitesses du ventilateur seulement (gris clair) et les vitesses du ventilateur du climatiseur (gris foncé).

8.2 Description des réglages

8.2.1 Refroidissement

AVIS ! Risque d'endommagement de l'appareil

> Attendez au moins trois minutes avant de redémarrer le compresseur s'il a été mis à l'arrêt de façon manuelle, en utilisant le bouton de contrôle ou la commande thermostat. Un redémarrage trop tôt peut provoquer un cycle rapide du compresseur, ce qui peut surcharger le compresseur ou le circuit électrique.

1. Tournez le sélecteur de commande sur l'une des sept positions du panneau de commande.
2. Choisissez le niveau de refroidissement qui satisfait au mieux vos besoins :
   - Refroidissement turbo (traits les plus longs) pour un refroidissement maximal ainsi qu'une déshumidification.
   - Refroidissement élevé (traits moyens) pour un refroidissement normal ou moyen.
   - Refroidissement léger (traits les plus courts) pour un maintien de la température au niveau de confort actuel. Normalement, le refroidissement léger est utilisé pour la nuit.
3. Réglez le thermostat au niveau de température souhaité.

   Le compresseur effectuera automatiquement plusieurs cycles MARCHE/ARRÊT pour maintenir la température au niveau choisi. Le ventilateur continue de fonctionner lorsque le compresseur est arrêté pour aider à maintenir une température uniforme dans l'ensemble du VP.

8.2.2 Ventilateur seul

Cette section décrit comment utiliser les réglages de ventilation pour faire circuler l'air dans le VP sans refroidissement ni chauffage.

1. Tournez le bouton de contrôle du ventilateur sur l'une des trois positions dans la zone gris clair du panneau de commande.
2. Choisissez la vitesse de ventilation qui répond le mieux vos besoins.
   - Ventilateur turbo (position à trois points) pour un maximum de circulation d'air.
   - Ventilateur haute vitesse (position à deux points) pour un refroidissement normal ou moyen.
   - Ventilateur basse vitesse (position à un point ou sur symbole du ventilateur) pour une légère circulation d'air.

8.2.3 Ventilateur de refroidissement

Cette section décrit la façon d'utiliser les paramètres du ventilateur pour faire circuler l'air du VR tout en refroidissant.

1. Tournez le bouton de contrôle du ventilateur sur l'une des trois positions en gris foncé du panneau de commande.
2. Choisissez la vitesse de ventilation qui répond le mieux vos besoins.
   - Ventilateur turbo refroidissant (position à trois points) pour un maximum de circulation d'air.
   - Ventilateur haute vitesse refroidissant (position à deux points) pour un refroidissement normal ou moyen.
   - Ventilateur basse vitesse refroidissant (position à un point ou sur symbole du ventilateur) pour une légère circulation d'air.

9 Nettoyage et entretien

REMARQUE Le moteur de la soufflerie est lubrifié en usine et ne requiert aucun entretien.

9.1 Nettoyage du filtre à graisses

AVIS ! Le non-respect de ce manuel peut endommager l'unité de toit et/ou provoquer une dégradation des performances.

> Ne faites jamais fonctionner l'unité sans avoir installé le filtre de retour d'air. Sinon, la saleté limitera le fonctionnement du serpentin d'évaporateur de l'unité de toit, ce qui peut dégrader sensiblement les performances de l'unité au fil du temps.

1. Retirez régulièrement (ou au minimum après deux semaines de fonctionnement) le filtre de retour d'air situé derrière la grille de l'évent de retour d'air et nettoyez-le avec de l'eau chaude et du savon.
2. Laissez sécher complètement le filtre avant de le remettre en place.

9.2 Nettoyage du boîtier du caisson de distribution d'air

AVIS ! Le non-respect de cette consigne pourrait endommager le boîtier du caisson de distribution d'air.

> N'utilisez jamais de cire pour meubles ou de poudres à récurer.

> Nettoyez le boîtier et le panneau de commande du caisson de distribution d'air avec un chiffon doux imprégné d'un détergent non abrasif.

10 Dépannage

Ci-dessous sont décrits les événements courants qui ne résultent pas d'un défaut de fabrication ou de matériaux.

Panne	Cause possible	Solution proposée
Le produit ne fonctionne pas.	Le disjoncteur s'est déclenché.	> Initialisez ou réinitialisez le disjoncteur.
	Un fusible a sauté.	> Changez le fusible.
Le produit ne fonctionne pas (ou ne fonctionne pas correctement) et le VP est connecté au groupe électrogène.	Le VP n'est pas alimenté par le groupe électrogène.	> Vérifiez que le groupe électrogène fonctionne. > Vérifiez que le groupe électrogène produit de l'électricité. > Contactez le centre de service local.

Panne	Cause possible	Solution proposée
Le produit ne fonctionne pas (ou ne fonctionne pas correctement) et le véhicule de plaisance est connecté à une alimentation via une ligne électrique.	Le VP n'est pas alimenté en électricité.	> Vérifiez que la ligne électrique est raccordée à l'alimentation. > Vérifiez que la ligne électrique dispose d'un calibre adapté à la charge d'alimentation du produit. > Contactez le centre de service local.
Du givre se forme sur le serpentin de l'évaporateur et peut être observé par le trou de l'entrée d'air lorsque le filtre est retiré.	Le produit génère une sortie très froide à une vitesse d'air très basse.	> Inspectez et nettoyez le filtre. > Ouvrez les évents et retirez toute obstruction.
Le produit ne maintient pas la température souhaitée.	Le produit est affecté par le gain de chaleur du VP en raison d'une température ou d'une humidité extérieure élevée.	> Stationnez le VP à l'ombre. > Utilisez des stores, des pare-soleil ou des rideaux. > Gardez les portes et les fenêtres fermées ou utilisez-les le moins possible. > Évitez d'utiliser des appareils qui produisent de la chaleur à l'intérieur du VP. > Faites fonctionner le produit en mode Ventilation élevée/Refroidissement. > Démarrez le produit avant que la température extérieure n'augmente.
De la condensation se forme sur les plafonds, les fenêtres ou autres surfaces.	L'air contient de la vapeur d'eau dont la température est inférieure au point de rosée de la surface.	> Pour réduire la formation de condensation, gardez les portes et les fenêtres fermées lorsque l'unité est en marche.

REMARQUE En fonctionnement normal, ce produit est conçu pour éliminer une certaine quantité d'humidité dans l'air, en fonction de la taille de l'espace climatisé. Le fabricant de cette unité ne peut être tenu pour responsable de tout dommage causé par la condensation qui se forme sur les plafonds, les fenêtres ou autres surfaces.

REMARQUE Pour pallier plus durablement un gain de chaleur élevé, des accessoires tels que le patio extérieur ou les stores de fenêtre Dometic réduisent les effets de la lumière directe du soleil.

11 Mise au rebut

Dans la mesure du possible, veuillez éliminer les emballages dans les conteneurs de déchets recyclables prévus à cet effet. Pour éliminer définitivement le produit, contactez le centre de recyclage le plus proche ou votre revendeur spécialisé afin de vous informer sur les dispositions relatives au retraitement des déchets.

12 Garantie

Garantie commerciale limitée de 1 ans disponible à l'adresse qr.dometic.com/bfneEw. Pour toute question ou pour obtenir une copie papier gratuite de la garantie commerciale limitée, contactez :

DOMETIC CORPORATION
CUSTOMER SUPPORT CENTER
5155 VERDANT DRIVE
ELKHART, INDIANA, USA 46516
1-800-544-4881 OR DOMETICCUSTOMERSERVICE@DOMETIC.COM

13 Caractéristiques techniques

13.1 Identification du modèle

Unité de toit

L'étiquette du modèle et du numéro de série se trouve au bas du plateau de base. Pour consulter l'étiquette, retirez le capot central du caisson de distribution d'air (ADB).

Caisson de distribution d'air (ADB)

L'étiquette du modèle et du numéro de série est située sur le gabarit de plafond et est visible à travers l'ouverture du filtre.

REMARQUE Notez les numéros de modèle et de série avant de contacter Dometic pour obtenir une assistance technique ou une assistance technique.

13.2 Spécifications

Ce produit contient des gaz à effet de serre fluorés.

L'unité de réfrigération est hermétiquement fermée.

Modèle	Capacité de refroidissement (Btu/h)	Valeurs nominales électriques	Intensité du compresseur (nominale)	Intensité du compresseur (verrouillée)	Intensité du ventilateur (nominale)	Intensité du ventilateur (verrouillée)	Fluide frigorigène (oz)	Calibre de fil [1]	Protection du circuit du climatiseur [2]	Taille du générateur [3] (1/2 unités)
B57915	1.3500,00	115 V~, 60,00 Hz, 1 ph	12,40 A	68,00 A	2,50 A	5,80 A	18,00 oz	12 AWG	20,00 A	3,50 kW / 5,00 kW
B59516	1.5000,00		13,30 A	70,00 A	2,00 A	5,60 A	18,30 oz			
B79516	1.5000,00		13,30 A	70,00 A	2,00 A	5,60 A	20,10 oz			
540315.70X	1.3500,00		12,40 A	63,00 A	3,00 A	8,50 A	18,50 oz			
540315.71X	1.3500,00		12,40 A	68,00 A	3,00 A	8,50 A	18,50 oz			
H540315.72X	1.3500,00		12,70 A	68,00 A	2,80 A	8,00 A	19,50 oz			
540316.70X	1.5000,00		13,30 A	66,00 A	2,80 A	7,60 A	29,50 oz			
540316.71X	1.5000,00		13,30 A	70,00 A	2,80 A	7,60 A	29,50 oz			
H540316.72X	1.5000,00		13,20 A	70,00 A	2,80 A	8,00 A	20,10 oz			
640312.80X	1.1000,00		11,50 A	53,00 A	2,60 A	8,50 A	20,00 oz			
640312.83X	1.1000,00		12,50 A	63,00 A	2,60 A	8,50 A	18,00 oz			
640312C.35X	1.1000,00		10,50 A	53,00 A	3,50 A	10,00 A	19,00 oz			
640312C.85X	1.1000,00		11,50 A	53,00 A	2,60 A	8,50 A	20,00 oz			
640315.80X	1.3500,00		12,60 A	63,00 A	2,60 A	8,50 A	18,00 oz			
640315.83X	1.3500,00		12,50 A	63,00 A	2,60 A	8,50 A	19,00 oz			
640315.84X	1.3500,00		12,50 A	63,00 A	3,50 A	8,50 A	19,00 oz			
640315C.75X	1.3500,00		12,70 A	52,00 A	2,60 A	8,50 A	14,50 oz			
640316.75X	Grande capacité		12,90 A	52,00 A	2,60 A	8,50 A	21,50 oz			
640316C.75X	Grande capacité		12,90 A	52,00 A	2,60 A	8,50 A	21,50 oz			
FJX3473MBKCS	1.3500,00		13,60 A	71,00 A	2,60 A	6,90 A	9,50 oz			
FJX3473MWHCS	1.3500,00		13,60 A	71,00 A	2,60 A	6,90 A	9,50 oz			
FJX3573MBKCS	1.5000,00		13,60 A	71,00 A	2,60 A	6,90 A	11,60 oz			
FJX3573MWHCS	1.5000,00		13,60 A	71,00 A	2,60 A	6,90 A	11,60 oz			
FJXM3573MBKCS	1.5000,00		13,60 A	71,00 A	2,80 A	6,90 A	11,60 oz			
FJXM3573MWHCS	1.5000,00		13,60 A	71,00 A	2,80 A	6,90 A	11,60 oz			
FJX5357MHEWHCS	Haut rendement		8,80 A	55,00 A	3,60 A	8,20 A	8,48 oz		15,00 A	
FJX5357MHEBKCS	Haut rendement		8,80 A	55,00 A	3,60 A	8,20 A	8,48 oz			
FJX5457MWHCS	1.3500,00		12,70 A	57,00 A	3,60 A	8,20 A	10,60 oz		20,00 A	

Modèle	Capacité de refroidissement (Btu/h)	Valeurs nominales électriques	Intensité du compresseur (nominale)	Intensité du compresseur (verrouillée)	Intensité du ventilateur (nominale)	Intensité du ventilateur (verrouillée)	Fluide frigorigène (oz)	Calibre de fil [1]	Protection du circuit du climatiseur [2]	Taille du générateur [3] (1/2 unités)
FJX5457MBKCS	1.3500,00		12,70 A	57,00 A	3,60 A	8,20 A	10,60 oz			
FJX5557MWHCS	1.5000,00		12,80 A	57,00 A	3,60 A	8,20 A	13,43 oz			
FJX5557MBKCS	1.5000,00		12,80 A	57,00 A	3,60 A	8,20 A	13,43 oz			

[1] Le calibre de fil indiqué correspond au câblage en cuivre jusqu'à 24 ft (7.3 m) de long. Pour des longueurs de fil supérieures à 24 ft (7.3 m), consultez le code NEC (National Electrical Code) pour connaître le calibre approprié.

[2] Protection du circuit : un fusible temporisé ou un disjoncteur est nécessaire.

[3] Dometic Corporation fournit des directives générales concernant les exigences du générateur. Ces directives sont issues de l'expérience d'utilisateurs lors d'applications réelles. Lors du dimensionnement du générateur, la consommation d'énergie totale de votre véhicule de plaisance doit être prise en compte. Les générateurs peuvent perdre de la puissance à haute altitude ou s'ils ne sont pas entretenus correctement.

Tous les modèles														
Épaisseur du toit	**1,25 in (32 mm)**	**1,50 in (38 mm)**	**2,00 in (51 mm)**	**2,50 in (64 mm)**	**3,00 in (76 mm)**	**3,50 in (90 mm)**	**4,00 in (102 mm)**	**4,50 in (114 mm)**	**5,00 in (127 mm)**	**5,50 in (140 mm)**	**6,00 in (152 mm)**	**6,50 in (165 mm)**	**7,00 in (178 mm)**	**7,50 in (191 mm)**
Épaisseur totale des intercalaires	**1,70 in (50 mm)**	**2,40 in (60 mm)**	**2,80 in (70 mm)**	**3,50 in (90 mm)**	**3,90 in (100 mm)**	**4,30 in (110 mm)**	**4,70 in (120 mm)**	**5,50 in (140 mm)**	**5,90 in (150 mm)**	**6,30 in (160 mm)**	**7,00 in (180 mm)**	**7,50 in (190 mm)**	**7,90 in (200 mm)**	**8,30 in (210 mm)**
Mousse supérieure 0,40 in (10 mm)	x	x	x	x	x	x	x	x	x	x	x	x	x	x
Mousse supérieure 0,40 in (10 mm)	x	x	x	x	x	x	x	x	x	x	x	x	x	x
Intercalaire en mousse 0,40 in (10 mm)		x	x	x	x		x		x	x	x	x		x
Intercalaire en mousse 0,40 in (10 mm)			x		x					x		x		
Intercalaire en mousse 0,40 in (10 mm)				x	x	x	x	x	x	x			x	x
Intercalaire en mousse 1,20 in (30 mm)						x	x	x	x	x	x	x	x	x
Intercalaire en mousse 1,20 in (30 mm)								x	x	x	x	x	x	x
Adaptateur du caisson de distribution d'air 1,20 in (30 mm)	x	x	x	x	x	x	x	x	x	x	x	x	x	x
Intercalaire en mousse de rechange 1,20 in (30 mm)											x	x	x	x
Intercalaire en mousse de rechange 1,20 in (30 mm)											x	x	x	x

- Jusqu'à 0,4 po (10 mm) de compression des intercalaires en mousse est acceptable et peut être nécessaire dans certains cas.

13.4 Plans de raccordement

Blizzard et High Performance (540315, 540316, H540315, H540316)

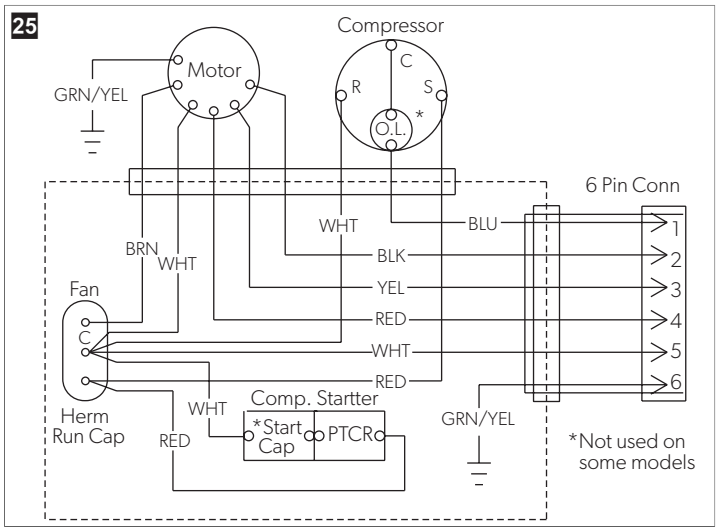

Brisk II (B57915, B59516, B79516)

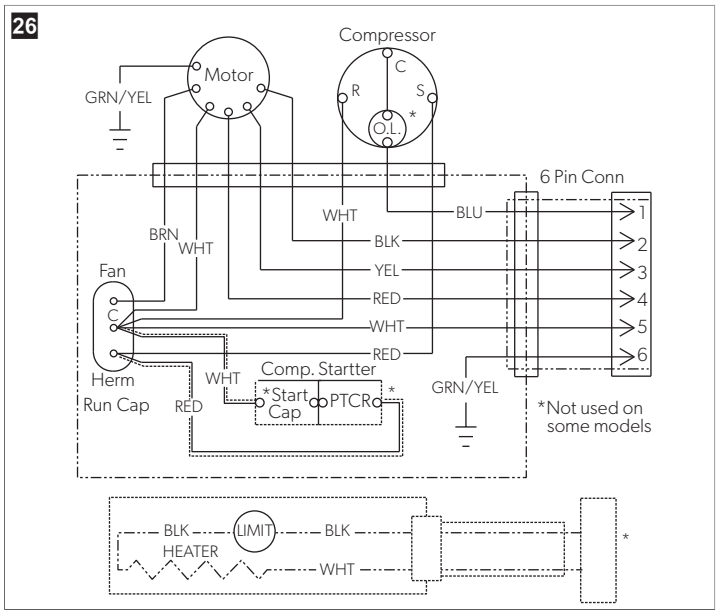

FreshJet 3

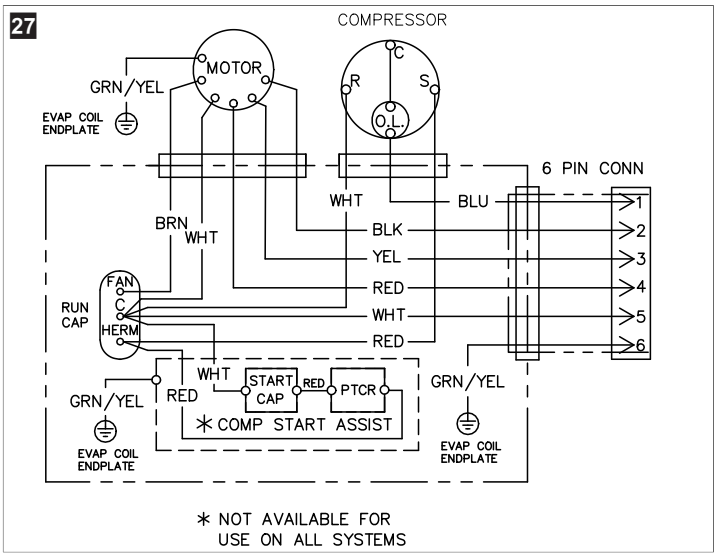

FreshJet 5 (FJX5357MHE, FJX5457M, FJX5557M)

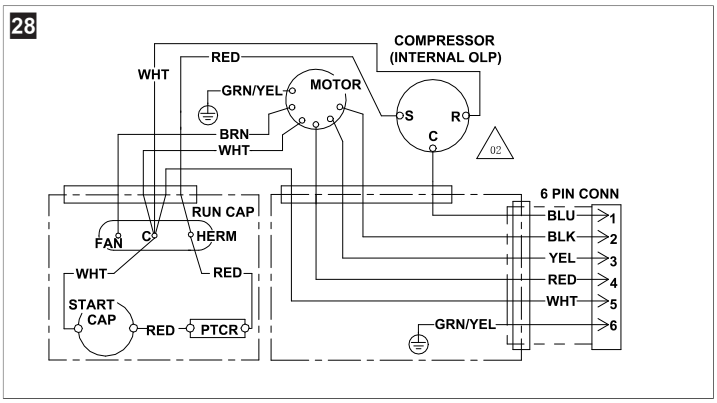

FreshJet 5 (FJX5557MHP)

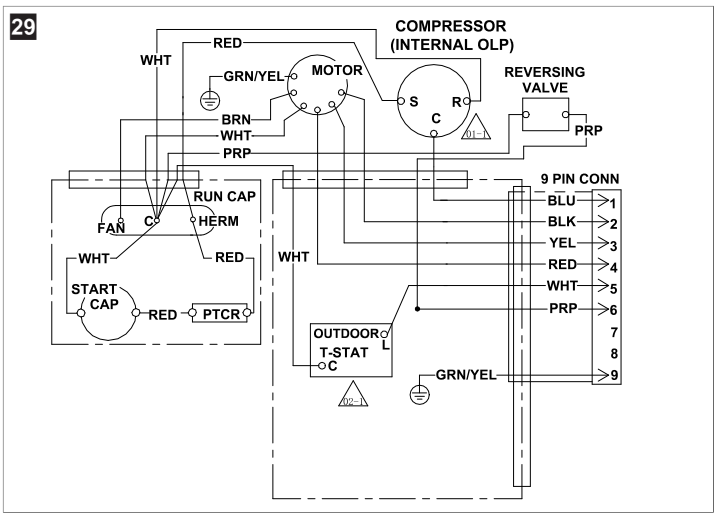

Penguin (640312, 640312C, 640315, 640315C, 640316, 640316C)

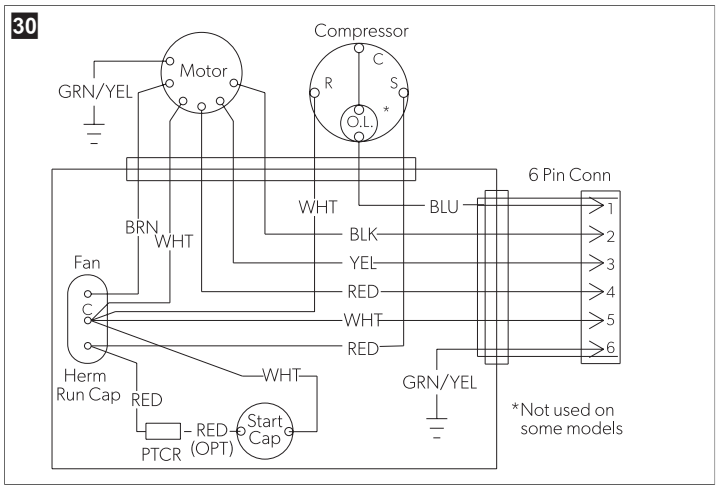

Schéma de câblage du caisson de distribution d'air – tous les modèles

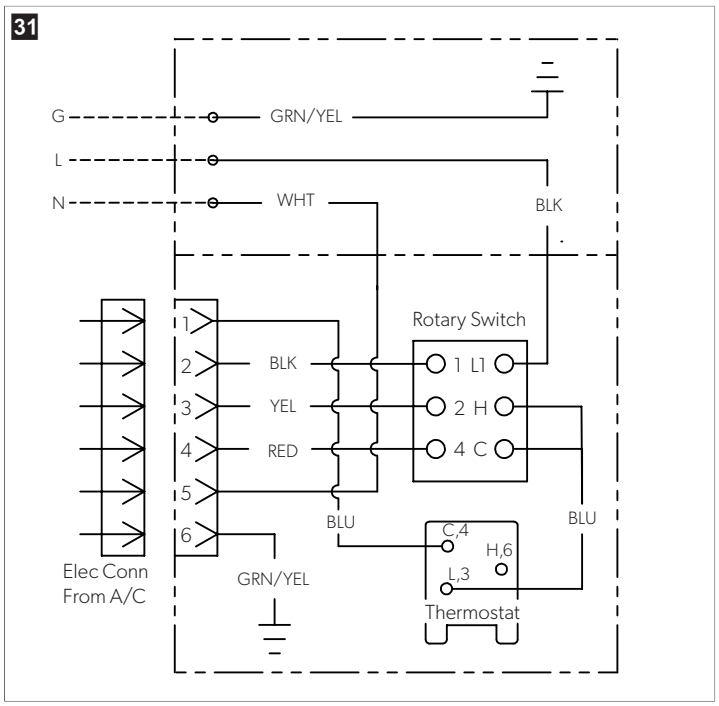

13.4.1 Légende du câblage

Couleurs du câblage	
BLK	Noir
BLU	Bleu
BRN	Marron
GRN	Vert
RED	Rouge
WHT	Blanc
YEL	Jaune

Termes et abréviations	
6 Pin Conn	Connecteur 6 broches
9 Pin Conn	Connecteur 9 broches

Termes et abréviations	
Compressor	Compresseur
Compressor (Internal OLP)	Compresseur (protecteur de surcharge interne)
Comp. Starter	Démarreur de compresseur
Comp Start Assist	Assistance au démarrage du compresseur
Dehumidfy	Déshumidification
Earth	Terre
Elec Conn From A/C	Connexion électrique du climatiseur
Electrical Box	Coffret de branchement
Evap Coil Endplate	Plaque d'extrémité du serpentin d'évaporateur
Evap Coil Freeze Sensor	Capteur de gel du serpentin d'évaporateur
Fan	Ventilateur
Furnace	Chaudière
Gen Start	Démarrage du générateur
Heater	Chauffage
Heat Pump	Pompe à chaleur
Heat Strip	Panneau chauffant
Herm Cap	Bouchon de compresseur hermétique
Indoor Light	Éclairage intérieur
Input	Entrée
Limit	Limite
Load Shed	Délestage
Motor	Moteur
Neut	Neutre
Not used on Some Models	Non utilisé sur certains modèles
Not Used in All Applications	Non utilisé pour toutes les applications
Outdoor Temp Sensor	Capteur de température extérieur
Outdoor T-stat	Thermostat extérieur
Output	Output
Remote Indoor Temp Sensor	Capteur de température intérieur à distance
Reversing Valve	Robinet inverseur
RJ45 Cable to T-stat/Cntrl	Câble RJ45 vers thermostat/commande
Rotary Switch	Commutateur rotatif
Run Cap	condensateur du moteur
RV-C Cable to T-stat/Cntrl	Câble RV-C vers thermostat/commande
Side Electrical Box	Coffret électrique latéral
Stage	Phase
Start Cap	Condensateur de démarrage
Thermostat	Thermostat
PTC heater	Chauffage à coefficient de température positif
Use Copper Conductors Only	Utilisez des conducteurs en cuivre uniquement
Zone	Zones

Español

1 Notas importantes.... 38
2 Explicación de los símbolos.... 38
3 Indicaciones de seguridad.... 38
4 Normativas complementarias.... 39
5 Uso previsto.... 39
6 Descripción técnica.... 39
7 Instalación.... 42
8 Funcionamiento.... 48
9 Limpieza y mantenimiento.... 49
10 Solución de problemas.... 49
11 Eliminación.... 49
12 Garantía.... 49
13 Datos técnicos.... 50

1 Notas importantes

Lea atentamente estas instrucciones y siga todas las instrucciones, directrices y advertencias incluidas en este manual del producto para asegurarse de instalar, utilizar y mantener el producto correctamente en todo momento. Estas instrucciones DEBEN permanecer con este producto.

Al utilizar el producto, usted confirma que ha leído detenidamente todas las instrucciones, directrices y advertencias, y que las comprende. El producto debe utilizarse únicamente para el propósito y la aplicación previstos, y de acuerdo con las instrucciones, directrices y advertencias establecidas en este manual del producto, así como conforme a todas las leyes y normativas aplicables. El hecho de no leer y seguir las instrucciones y advertencias aquí indicadas puede provocar lesiones al usuario y a otras personas, daños en el producto o daños a otras propiedades cercanas. Este manual del producto, incluidas las instrucciones, directrices y advertencias, así como la documentación relacionada, puede estar sujeto a cambios y actualizaciones. Para obtener información actualizada sobre el producto, visite documents.dometic.com.

2 Explicación de los símbolos

Una palabra de advertencia señalará los mensajes de seguridad y de daño material, y también indicará el grado o nivel de gravedad del riesgo.

¡PELIGRO!
> Indica una situación peligrosa que, de no evitarse, ocasionará la muerte o lesiones graves.

¡ADVERTENCIA!
> Indica una situación peligrosa que, de no evitarse, puede ocasionar la muerte o lesiones graves.

¡ATENCIÓN!
> Indica una situación peligrosa que, de no evitarse, puede ocasionar lesiones moderadas o leves.

¡AVISO!
> Indica una situación peligrosa que, de no evitarse, podría provocar daños materiales.

NOTA Información adicional para el manejo del producto.

3 Indicaciones de seguridad

¡ADVERTENCIA! El incumplimiento de estas advertencias podría acarrear la muerte o lesiones graves.
> Utilice únicamente piezas de repuesto y componentes Dometic que estén específicamente aprobados para su uso con el producto.
> Evite hacer instalaciones, ajustes, modificaciones, reparaciones o mantenimientos inadecuados del producto. La instalación, el servicio y el mantenimiento deben ser realizados únicamente por personal cualificado.
> No modificar ninguno de los componentes de este producto. Realizar cualquier modificación puede ser extremadamente peligroso.
> Tenga cuidado al diagnosticar o ajustar los componentes de un producto conectado a la corriente.
> Todas las operaciones de mantenimiento, servicio y reparación deben ser realizadas **únicamente** por personal cualificado. Aquí se incluyen tareas como el acceso al circuito de refrigeración, la apertura de componentes sellados o el trabajo en recintos ventilados. El personal debe poseer una certificación válida acreditada por el sector que confirme su competencia en la manipulación segura de refrigerantes y debe estar familiarizado con los riesgos asociados y las normativas pertinentes. El mantenimiento se debe realizar según las recomendaciones del fabricante y cualquier trabajo que implique refrigerantes inflamables debe contar con la supervisión de una persona competente. En caso de necesitar una reparación, póngase en contacto con el centro de servicio autorizado de su país (consulte dometic.com/dealer).
> Desconecte el aparato de la fuente de alimentación siempre que realice trabajos en él.
> No perfore ni queme el aparato.
> No utilice el aparato cerca de fluidos inflamables ni en recintos cerrados.
> Asegúrese que no haya objetos inflamables situados o instalados cerca de la salida de aire. Debe mantenerse una distancia mínima de 50,00 cm.
> No deje que las aberturas de ventilación queden obstruidas.
> Dado que el equipo de aire acondicionado de techo utiliza un refrigerante inflamable (R32), los conductos conectados a la caja de distribución de aire (ADB) no deben contener ninguna fuente potencial de ignición.
> No dañe el circuito de refrigeración.
> En ningún caso utilice fuentes de ignición potenciales para buscar o detectar fugas de refrigerante. No utilice lámparas de haluro (o cualquier otro detector con llama desnuda).
> Dado que el equipo de aire acondicionado de techo utiliza un refrigerante inflamable (R32), deberá instalarse en un vehículo con una superficie útil superior a 43,1 ft² (4,00 m²).
> El aparato debe instalarse de acuerdo con las normativas nacionales de instalaciones eléctricas y mecánicas.
> **Los aparatos eléctricos no son juguetes.** Los niños y las personas incapacitadas no tienen capacidad de percibir los peligros que representan los aparatos eléctricos. No deje que los niños usen aparatos eléctricos sin estar bajo su vigilancia.
> Las personas que, debido a discapacidades físicas, sensoriales o mentales, o que por falta de experiencia y conocimientos no estén en condiciones de manejar el equipo de forma segura, no deben utilizarlo sin la vigilancia o las indicaciones de una persona responsable.
> En caso de incendio, **no** abra la tapa superior del aparato. Utilice productos autorizados para la extinción del fuego. No utilice agua para extinguir el fuego.
> El aparato debe almacenarse en un espacio donde no haya llamas abiertas (como un aparato de gas en funcionamiento, por ejemplo) ni fuentes de ignición (como un calentador eléctrico en funcionamiento).
> El aparato debe almacenarse en posición horizontal en un lugar seco, ventilado y cubierto.
> Tenga en cuenta que los refrigerantes pueden no tener olor.
> Asegúrese de que en el vehículo no haya ningún objeto que pudiera obstaculizar la fijación de la caja de distribución de aire ni la afluencia de aire refrigerado a través de las aberturas distribuidoras orientables.

¡ATENCIÓN! El incumplimiento de estas precauciones podría acarrear lesiones moderadas o leves.
> Utilice el aparato solamente si tiene la seguridad de que la carcasa y los cables no están dañados.
> No acceda a las salidas de aire ni introduzca objetos extraños en el equipo.
> Utilice siempre gafas de seguridad y guantes de protección.

¡AVISO! Peligro de daños
> El aparato debe situarse de tal manera que se eviten posibles daños mecánicos.
> Antes de la instalación, compruebe si el montaje podría provocar daños en componentes del vehículo (como lámparas, armarios o puertas). Es posible que el fabricante del vehículo ya haya previsto puntos en los que se pueda practicar la abertura para montar el aparato sin riesgo de debilitar la estructura ni de cortar ningún cable de alimentación.
> Antes de la instalación, consulte al fabricante del vehículo si la estructura del mismo está diseñada para soportar el peso estático y las cargas del equipo de aire acondicionado de techo cuando el vehículo está en movimiento.
> Elija como lugar de montaje una zona llana y suficientemente nivelada en el centro del techo del vehículo entre dos perfiles longitudinales.
> No realice modificaciones en el aparato.
> No introduzca su vehículo en túneles de lavado automático si el equipo está instalado.
> No deje que el refrigerante entre en contacto con el aire.
> Pregunte al fabricante del vehículo si la altura registrada en la documentación del mismo debe ser modificada al instalar el equipo de aire acondicionado de techo.

> Utilice únicamente los medios recomendados por el fabricante para acelerar el proceso de desescarche o para limpiar el aparato.
> Si se producen averías en el circuito de refrigerante, el aparato debe ser revisado y reparado por el fabricante, un técnico de mantenimiento autorizado o personal debidamente cualificado con el fin de evitar posibles peligros.

4 Normativas complementarias

Para reducir el riesgo de accidentes y lesiones, se deben cumplir las siguientes directrices antes de proceder a la instalación o la puesta en funcionamiento de este aparato:

- Leer y respetar toda la información y las instrucciones de seguridad.
- Lea y comprenda estas instrucciones antes de instalar, poner en funcionamiento o realizar el mantenimiento de este producto.

La instalación debe cumplir con todos los códigos locales o nacionales vigentes, incluyendo la última edición de las siguientes normas:

USA

- ANSI/NFPA70, National Electrical Code (NEC)
- ANSI/NFPA1192, Recreational Vehicles Code

Canadá

- CSA C22.1 Parts I and II, Canadian Electrical Code
- CSA Z240 RV Series, Recreational Vehicles

5 Uso previsto

El equipo de aire acondicionado de techo (caja de distribución de aire [ADB], controles mecánicos), también denominado "producto" o "unidad", está diseñado para ser instalado en el techo de un vehículo de recreo, también denominado "RV", durante o después de la fabricación del vehículo para utilizarse como sistema de refrigeración y calefacción.

El producto consta de dos componentes principales:

- Unidad superior del techo
- ADB interna

Este producto puede ser instalado por una sola persona con la ayuda puntual de otra persona.

Este producto solo es apto para el uso previsto y la aplicación de acuerdo con estas instrucciones.

Este manual proporciona la información necesaria para la correcta instalación y/o funcionamiento del producto. Una instalación deficiente o un uso y mantenimiento inadecuados conllevan un rendimiento insatisfactorio y posibles fallos.

El fabricante no se hace responsable de ninguna lesión o daño en el producto ocasionados por:

- Una instalación, un montaje o una conexión incorrectos, incluido un exceso de tensión
- Un mantenimiento incorrecto o el uso de piezas de recambio distintas de las originales proporcionadas por el fabricante
- Modificaciones realizadas en el producto sin el expreso consentimiento del fabricante
- Uso con una finalidad distinta de la descrita en las instrucciones

Dometic se reserva el derecho de cambiar la apariencia y las especificaciones del producto.

6 Descripción técnica

6.1 Componentes de la ADB

1

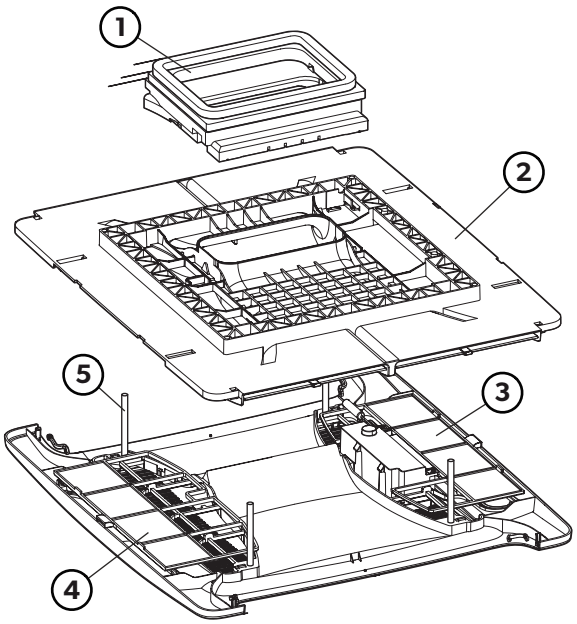

① Separadores de espuma
② Plantilla del techo
③ Caja de control
④ Cubierta de ADB
⑤ Pernos largos

6.2 Dimensiones del componente ADB

2

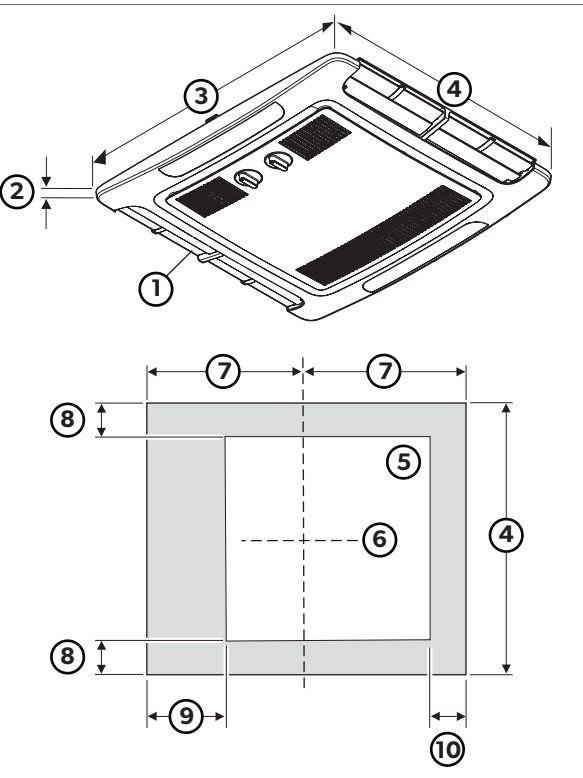

① Parte delantera de la unidad
⑥ Línea central de la unidad

② 2,30 in (58 mm)
③ 23,00 in (584 mm)
④ 20,40 in (518 mm)
⑤ Abertura del techo
⑦ 11,60 in (295 mm)
⑧ 3,40 in (86 mm)
⑨ 6,00 in (152 mm)
⑩ 3,00 in (76 mm)

6.3 Dimensiones externas por modelo

6.3.1 Blizzard NXT

3

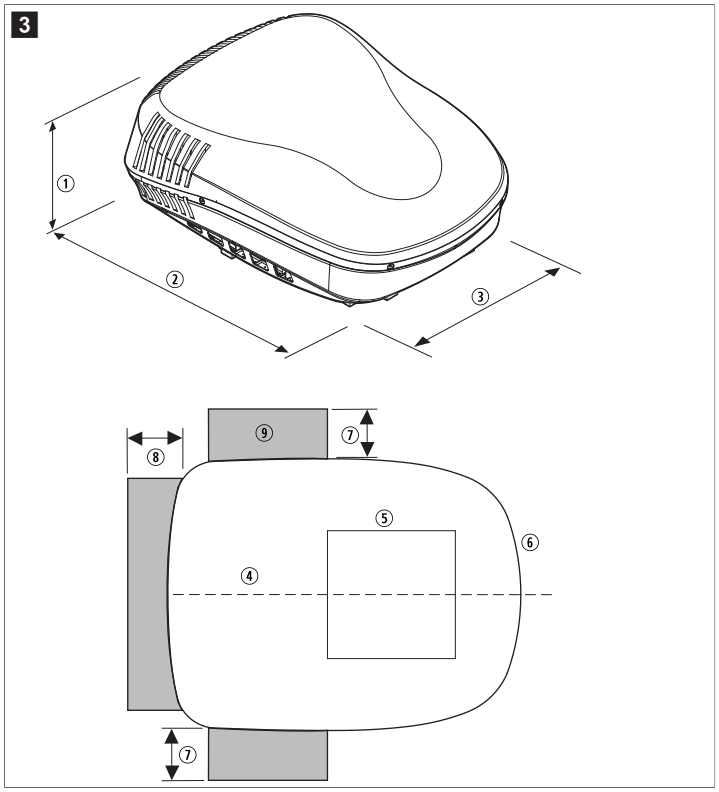

①	13,90 in	⑥	Parte delantera de la unidad
`②	40,00 in	⑦	4,00 in
③	30,00 in	⑧	18,00 in
④	Línea central de la unidad	⑨	Zona de paso de aire (sombreada)
⑤	Abertura del techo		

Modelos 541915, 541916, 541815, 541816, 551816 y 551916

6.3.2 Brisk II

4

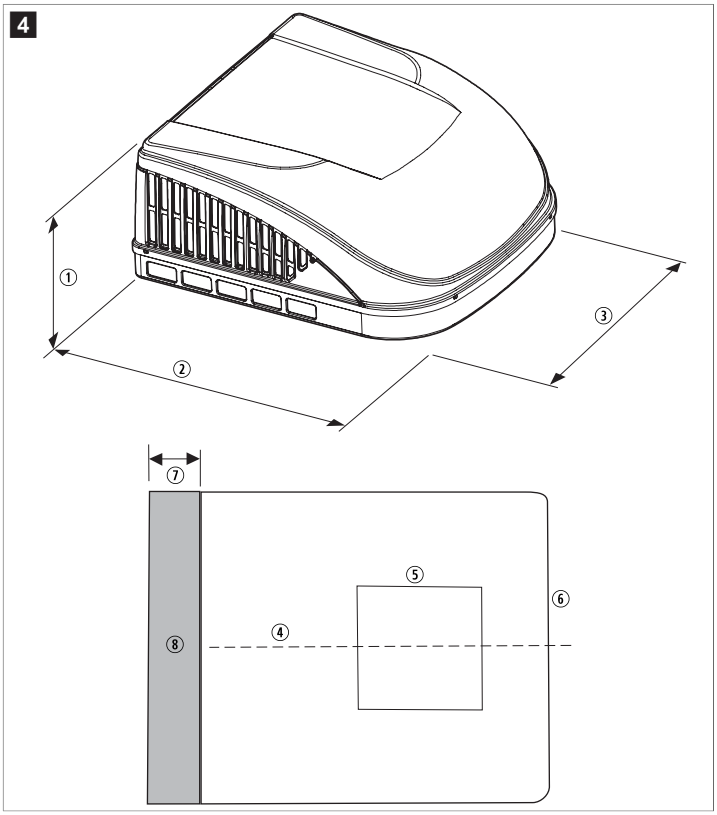

①	13,70 in	⑤	Abertura del techo
②	29,60 in	⑥	Parte delantera de la unidad
③	27,60 in	⑦	18,00 in
④	Línea central de la unidad	⑧	Zona de paso de aire (sombreada)

Modelos B57915, B57935U, B57935Y, B59186, B59196, B59516, B59530, B59536U y B59536Y

6.3.3 FreshJet 3

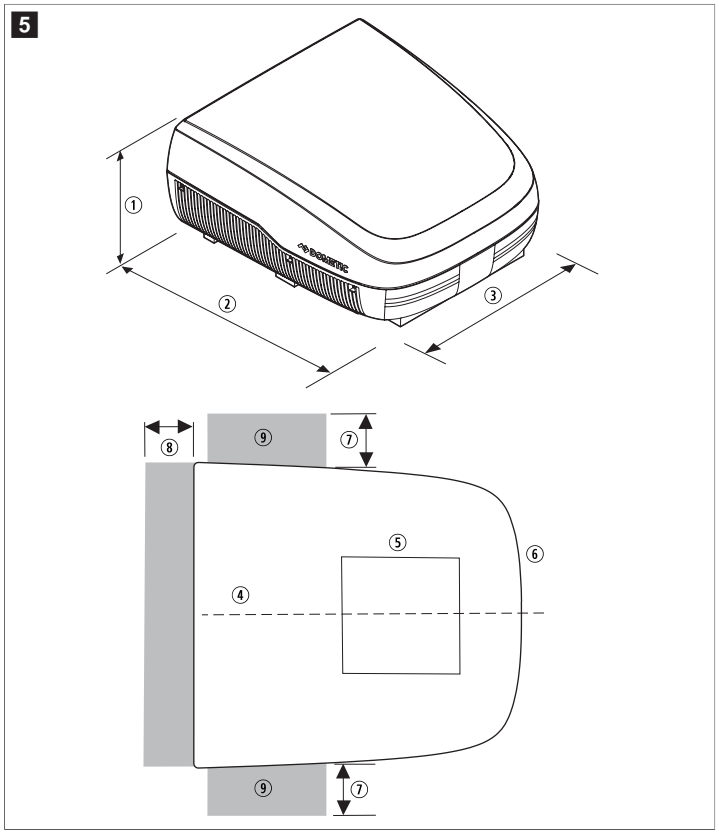

① 14,40 in
② 29,60 in
③ 27,60 in
④ 18,00 in
⑤ Zona de paso de aire (sombreada)
⑥ Línea central de la unidad
⑦ Abertura del techo
⑧ Parte delantera de la unidad

6.3.4 FreshJet 5

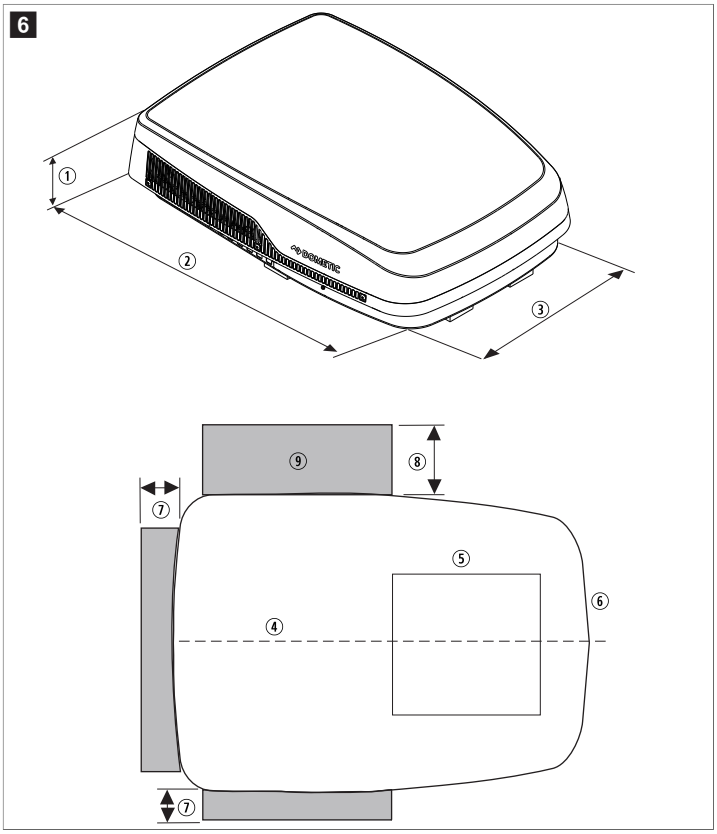

① 11,10 in
② 40,40 in
③ 29,20 in
④ Línea central de la unidad
⑤ Abertura del techo
⑥ Parte delantera de la unidad
⑦ 4,00 in
⑧ 12,00 in
⑨ Zona de paso de aire (sombreada)

6.3.5 High Performance

7

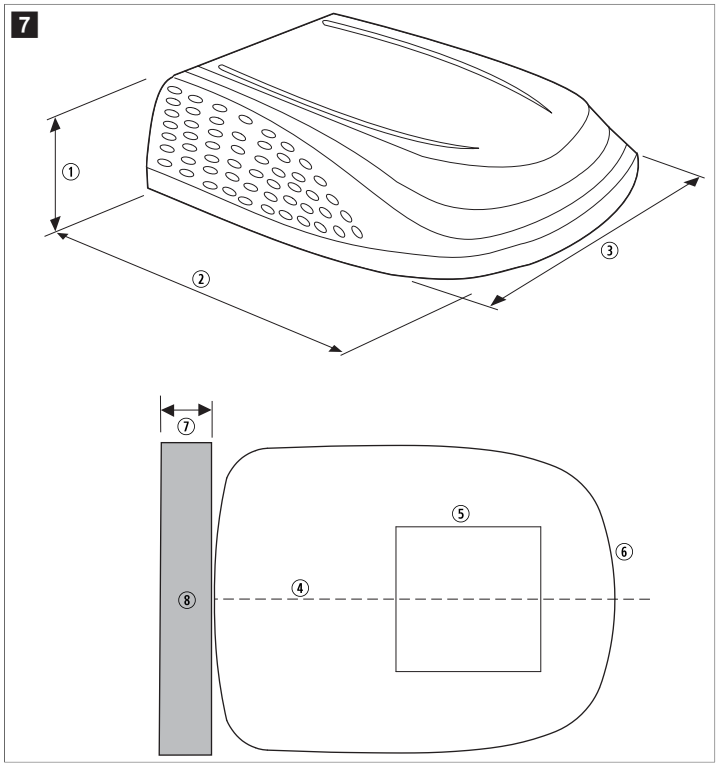

①	13,00 in	⑤	Abertura del techo
②	39,60 in	⑥	Parte delantera de la unidad
③	29,90 in	⑦	18,00 in
④	Línea central de la unidad	⑧	Zona de paso de aire (sombreada)

Modelos 540315, 540316 541815, 541816 541915, 541916 551816 y 551916

6.3.6 Penguin

8

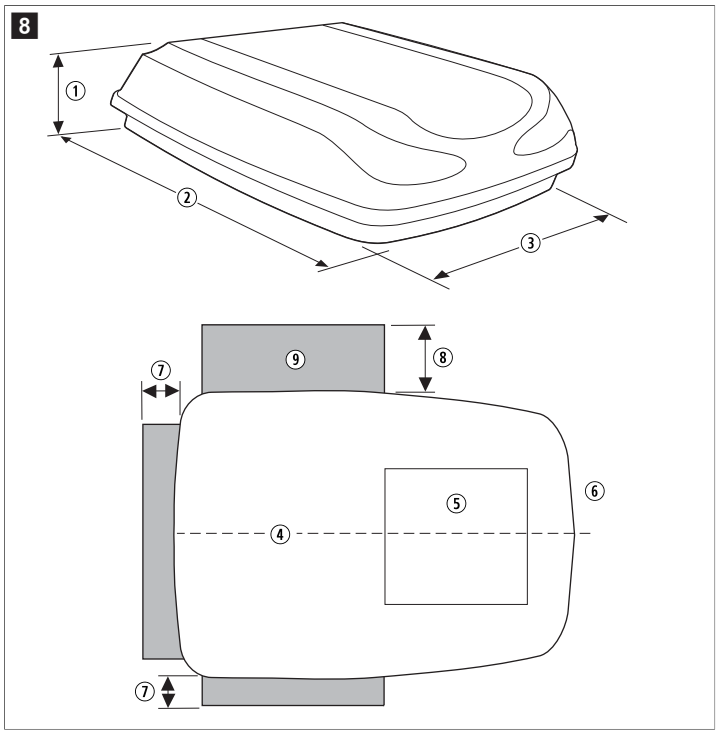

① 9,50 in (241 mm)
② 40,00 in (101,60 cm)
③ 29,00 in (737 mm)
④ Línea central de la unidad
⑤ Abertura del techo
⑥ Parte delantera de la unidad
⑦ 4,00 in (102 mm)
⑧ 12,00 in (305 mm)
⑨ Zona de paso de aire (sombreada)

6.3.7 Penguin II

9

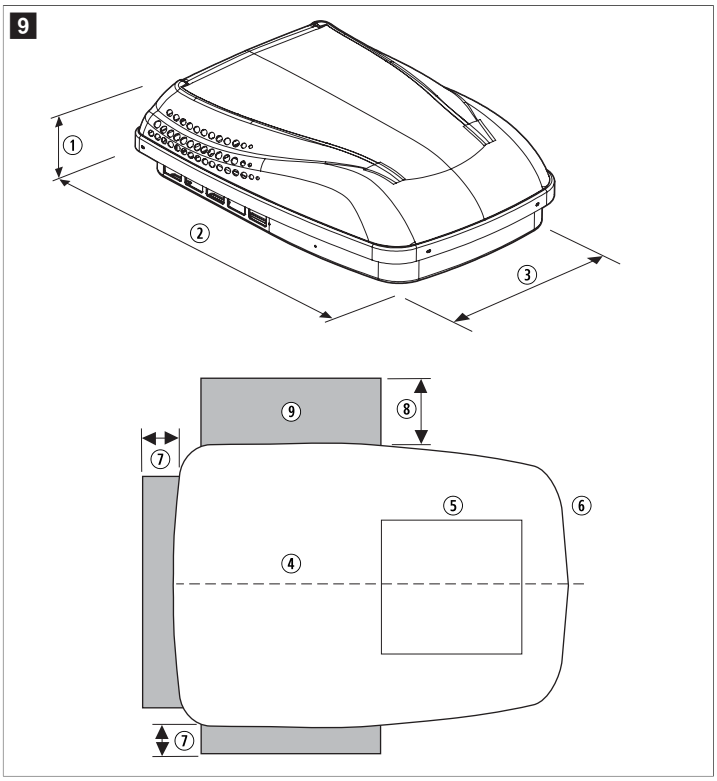

① 10,40 in (264 mm)
② 40,50 in (102,87 cm)
③ 29,00 in (737 mm)
④ Línea central de la unidad
⑤ Abertura del techo
⑥ Parte delantera de la unidad
⑦ 4,00 in (102 mm)
⑧ 12,00 in (305 mm)
⑨ Zona de paso de aire (sombreada)

7 Instalación

La instalación mecánica debe ser realizada por una persona cualificada que conozca los componentes del equipo, su funcionamiento y los peligros que conlleva.

El suministro de energía eléctrica debe ser conectado por un electricista cualificado que tenga capacidad demostrada y conocimientos relacionados con la construcción y el funcionamiento de equipos e instalaciones eléctricas, y que haya recibido formación en materia de seguridad para identificar y evitar los peligros asociados.

¡ADVERTENCIA! Peligro de incendio o descarga eléctrica

- Cierre el suministro de gas, desconecte la alimentación eléctrica de 115 V~ del RV y desconecte el terminal positivo (+) de 12 V⎓ de la batería doméstica antes de realizar perforaciones o cortes en el RV.
- Compruebe que no haya obstáculos, como cables o tuberías, dentro del techo del RV.
- Proporcione una conexión a tierra que cumpla con todos los códigos eléctricos aplicables.

¡ATENCIÓN! Peligro al elevar el equipo
> Utilice la técnica y control de elevación adecuados para levantar el componente de techo. Se necesitan dos personas para elevar el componente de techo hasta el techo.

¡AVISO! Riesgo de daños en el componente de techo o en el RV
> No cree ningún punto bajo en el techo del RV.
> Mantenga la integridad estructural del techo del RV. Debe soportar al menos 130,0 lb durante el desplazamiento. Por lo general, una capacidad de carga estática de 200,0 lb es suficiente.
> Lea esta sección en su totalidad antes de empezar la instalación.

7.1 Determinación de las necesidades de refrigeración

El equipo de aire acondicionado de techo está diseñado para instalarse en el techo de un RV. A la hora de determinar las necesidades de refrigeración, tenga en cuenta los siguientes factores:
- El tamaño del RV
- El área de las ventanas del RV (que podría aumentar la ganancia térmica)
- La cantidad de aislamiento en las paredes y el techo
- La ubicación geográfica donde se usará el RV
- El nivel de comodidad personal necesario

7.2 Lugar de montaje

La unidad superior del techo está diseñada específicamente para su instalación en el techo de un RV. Para determinar la ubicación de la unidad superior del techo, tenga en cuenta los siguientes aspectos:

- Se requiere una abertura cuadrada de 14,20 in × 14,20 in [± 0,10 in]. La "abertura del techo" forma parte del sistema de aire de retorno y debe realizarse de acuerdo con la norma NFPA 1192.
- Los marcos de apoyo de las vigas/viguetas deben estar separados entre sí por una distancia máxima de 16,00 in entre centros. La unidad superior del techo está diseñada para encajar en una abertura de respiradero de techo existente.
- La distancia entre las partes exterior e interior del RV debe ser de entre 1,50 in y 6,00 in.
- Si no se dispone de una abertura en el techo o si se desea instalar en otra ubicación, se debe realizar una abertura en las partes exterior e interior del RV. Esta ubicación debe encontrarse entre los elementos de refuerzo del techo.

Tenga en cuenta las siguientes recomendaciones junto con sus necesidades de refrigeración:

- **Unidad superior del techo única:** móntela ligeramente por delante del punto medio del RV (de delante hacia atrás), centrada lateralmente.
- **Dos unidades superiores del techo:** monte la primera a 1/3 y la segunda a 2/3 de la longitud del RV, ambas centradas lateralmente.

10

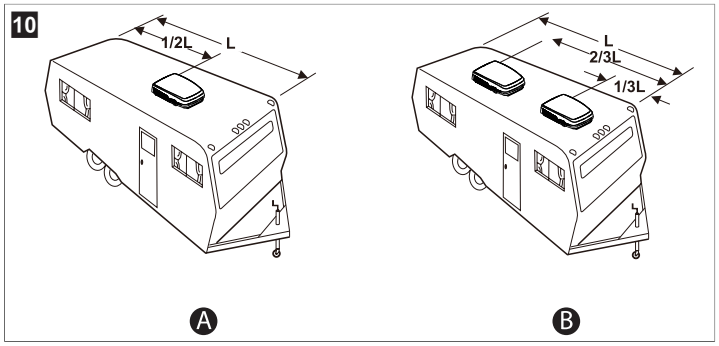

7.2.1 Requisitos de inclinación

Al realizar la medición para la colocación, tenga en cuenta los siguientes requisitos de inclinación:

- Todas las mediciones deben realizarse con el RV estacionado en una superficie nivelada.
- El componente de techo debe instalarse en una sección del techo que sea plana y esté nivelada.
- Utilice la tabla de márgenes de inclinación para determinar cuál es la inclinación máxima aceptable del techo.

En la siguiente tabla se indican los ángulos de inclinación máximos permitidos para los modelos compatibles:

Número de modelo	Inclinación máxima (todas las direcciones)
B57915, B59516, B79516, 540315, 540316, H540315, H540316, FJX3473, FJX3573, FJXM3573	15,00 °
640312, 640315, 640316, 640312C, 640315C, 640316C , FJX5457, FJX5557, FJXM5373	8,00 °

7.2.2 Herramientas y materiales necesarios

Dometic recomienda utilizar los siguientes útiles y materiales:

- Madera para enmarcar
- Masilla para cualquier clima
- Cuchillo o cúter
- Destornilladores
- Conectores eléctricos
- Llave dinamométrica de 3/8 pulg.
- Herramientas básicas para conexiones eléctricas
- Llave dinamométrica de

Piezas opcionales

Los siguientes componentes están disponibles como accesorios (no incluidos). El kit separador de la ADB admite techos con un grosor superior a 5,50 in (140 mm) e incluye dos separadores de espuma adicionales de 1,20 in (30 mm) y cuatro pernos largos de 9-1/2 in.

Kit separador de la caja de distribución de aire FreshJet (9620006638)

7.3 Preparación de la abertura del techo del RV

¡AVISO! Estructura inadecuada o riesgo de fuga de aire
> La abertura del techo debe estar estructuralmente enmarcada para proporcionar un soporte adecuado y evitar que el aire salga de la cavidad del techo.
> Utilice material de enmarcado con un grosor de al menos 0,80 in.
> Proporcione un orificio de entrada para las fuentes de alimentación en la parte delantera de la abertura.

¡ADVERTENCIA! Peligro de incendio o descarga eléctrica
> Cierre el suministro de gas, desconecte la alimentación eléctrica del RV y desconecte el terminal de la batería doméstica antes de realizar perforaciones o cortes en el RV.
> Compruebe que no haya obstáculos, como cables o tubos, dentro del techo del RV.
> Proporcione una conexión a tierra que cumpla con todos los códigos eléctricos aplicables.

¡ATENCIÓN! Daños en el dispositivo
> Mantenga la integridad estructural del techo del RV y no cree ningún punto bajo en el techo del RV.
> De lo contrario, el agua acumulada se filtrará en el interior y dañará el equipo de aire acondicionado de techo y el vehículo.

7.3.1 Uso de una abertura de respiradero de techo existente

NOTA Si el techo no dispone de abertura de respiradero, vaya a la sección Realización de una nueva abertura en el techo en la página 44.

1. Desatornille y extraiga el respiradero de techo.
2. Retire el material sellador de la abertura.
3. Selle los orificios de los tornillos y las uniones donde se ubicará la junta del techo. Utilice un sellador de calidad apto para cualquier clima.
4. Mida la abertura del techo (consulte Lugar de montaje en la página 43).
   - Si la abertura del techo encaja con las especificaciones, vaya a Instalar el cableado en la página 44.
   - Si la abertura es superior a 14,40 in × 14,40 in, reduzca el tamaño de la abertura.
   - Si la abertura es inferior a 14,10 in × 14,10 in, aumente el tamaño de la abertura.
   - Si es necesario cambiar el tamaño de la abertura, vaya a Realización de una nueva abertura en el techo en la página 44.

7.3.2 Realización de una nueva abertura en el techo

NOTA Si el techo ya dispone de un respiradero de techo, consulte Uso de una abertura de respiradero de techo existente en la página 43.

1. Marque con cuidado la abertura del techo necesaria (consulte Lugar de montaje en la página 43).
2. Asegúrese de que la nueva abertura no comprometa la integridad estructural del techo.
   - No corte la estructura del techo ni las vigas.
   - Las vigas deben estar soportadas por un travesaño.
   - La abertura debe estar entre las vigas.
3. Recorte con cuidado la abertura del techo necesaria.
4. Enmarque la abertura para evitar que se caiga al atornillar la unidad superior del techo.
5. En la parte frontal de la abertura del marco, deje o realice un orificio para la longitud expuesta del cable de alimentación de 115 V~ para completar la instalación.
6. Realice el orificio correspondiente en el techo utilizando la abertura del techo como guía.

7.4 Instalar el cableado

La alimentación eléctrica debe conectarse a un fusible o disyuntor con retardo de tiempo independiente y del tamaño adecuado. Para conocer todos los requisitos eléctricos, consulte Especificaciones en la página 51.

En esta sección se describe la forma de tender el cableado de alimentación de 115 V~ para la unidad superior del techo.

1. Coloque un cable de cobre de 115 V~, con conexión a tierra, en la parte delantera de la abertura del techo.
2. Tienda el cable de alimentación desde la caja de fusibles de retardo o disyuntor hasta la abertura del techo.

   Utilice un cable de un solo hilo con revestimiento no metálico homologado o certificado (consulte Especificaciones en la página 51).

   Si se ha retirado un aparato de aire acondicionado o un ventilador, el cable eléctrico existente solo se podrá reutilizar si cumple todos los requisitos siguientes:

   - Tipo adecuado
   - Calibre correcto
   - Ubicación correcta y protección mediante fusible
3. Verifique que al menos 15,00 in del cable de alimentación sobresalgan por la abertura del techo.

   Esto facilitará la conexión en la caja de conexiones.
4. Proteja el cable de alimentación de 115 V~ a su paso por la abertura del techo.

   Siga las normas eléctricas locales y nacionales a la hora de fijar y proteger el cableado.

7.5 Colocación de la unidad superior del techo

¡AVISO! Riesgo de daños en las juntas y fugas de agua
> No deslice la unidad superior del techo por ninguna superficie. De lo contrario, podría dañarse la junta situada en la parte inferior de la unidad superior del techo y provocar una fuga.

¡ATENCIÓN! Peligro al elevar el equipo
> Utilice las técnicas y el control de elevación adecuados para levantar la unidad superior del techo.
> Se necesitan dos personas para elevar la unidad superior al techo.

1. Saque todo el contenido de la caja y deseche el cartón.
2. Coloque todo el contenido del kit de la ADB dentro del RV.

NOTA El kit de la ADB contiene los accesorios necesarios para instalar los componentes en el interior del RV.

3. Coloque la unidad superior del techo en el techo del RV.

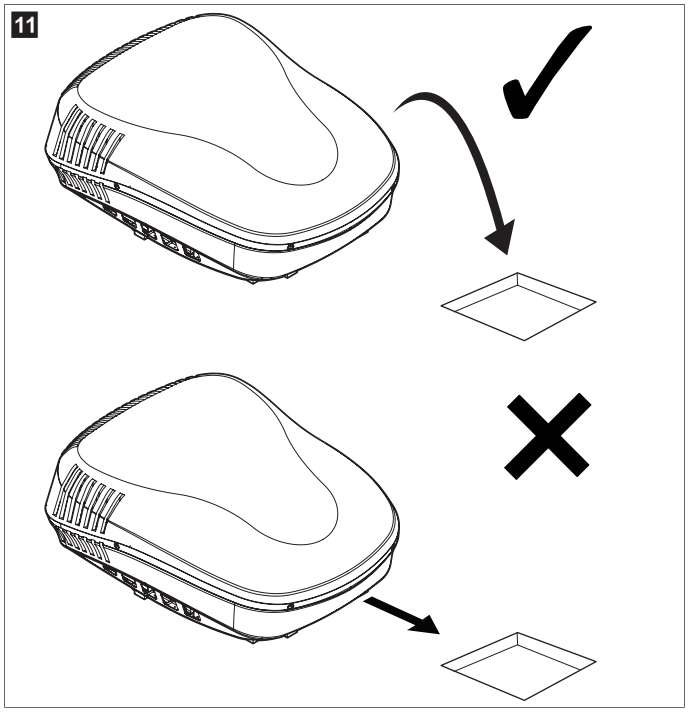

4. Levante y coloque la unidad superior del techo sobre la abertura preparada en el techo utilizando la junta de la unidad superior como guía.

¡AVISO! Daños en el producto
> No utilice otro tipo de sellador. Utilice únicamente la junta de espuma para sellar la unidad superior del techo.

NOTA El trabajo en la parte exterior del techo ya está terminado. Si es necesario, se pueden llevar a cabo pequeños ajustes desde el interior del RV.

7.6 Preparación para trabajar dentro del RV

1. Lleve el kit de la ADB al interior del RV.

   La caja de distribución de aire (ADB) contiene todos los accesorios de montaje necesarios para la instalación interior.

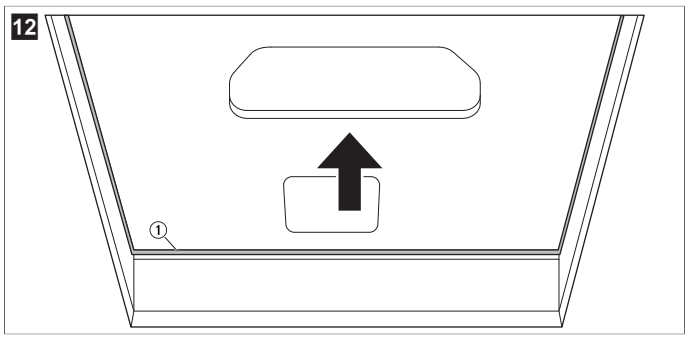

① Junta del techo

2. Desde el interior del RV, verifique la alineación de la junta de la unidad superior del techo con la abertura del techo.

   Si es necesario, ajuste la unidad superior del techo desde abajo empujando ligeramente hacia arriba.

13

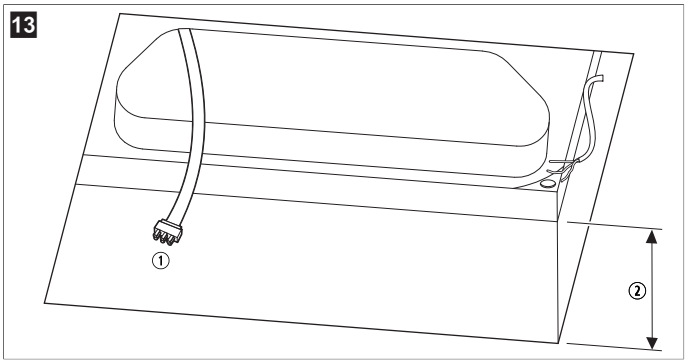

① Cable eléctrico ② Grosor del techo

3. Acceda a la abertura para el aire de retorno de la unidad superior del techo y tire hacia abajo del cable eléctrico de la unidad superior del techo para conectarlo más adelante.
4. Saque la ADB y las herramientas de montaje de la caja.

   Para obtener una lista completa de piezas, consulte Identificación del modelo en la página 50.

7.7 Instalación de los separadores de espuma

NOTA El grosor del techo es distinto en cada RV. Debido a ello, a la hora de instalar la ADB puede ser necesario utilizar espuma adicional para rellenar huecos en los techos más gruesos.

14

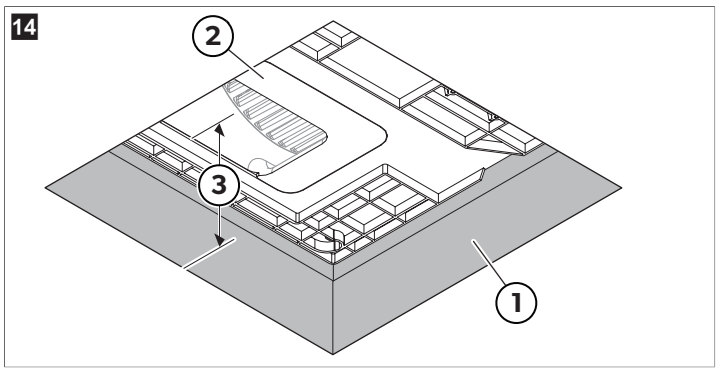

① Abertura del techo ③ Grosor del techo

② Bandeja base de la unidad de techo

1. Mida el grosor del techo, desde una superficie plana de la bandeja base del componente de techo hasta la abertura del techo en el interior del RV.
2. Identifique los distintos tipos y tamaños de separadores de espuma.

15

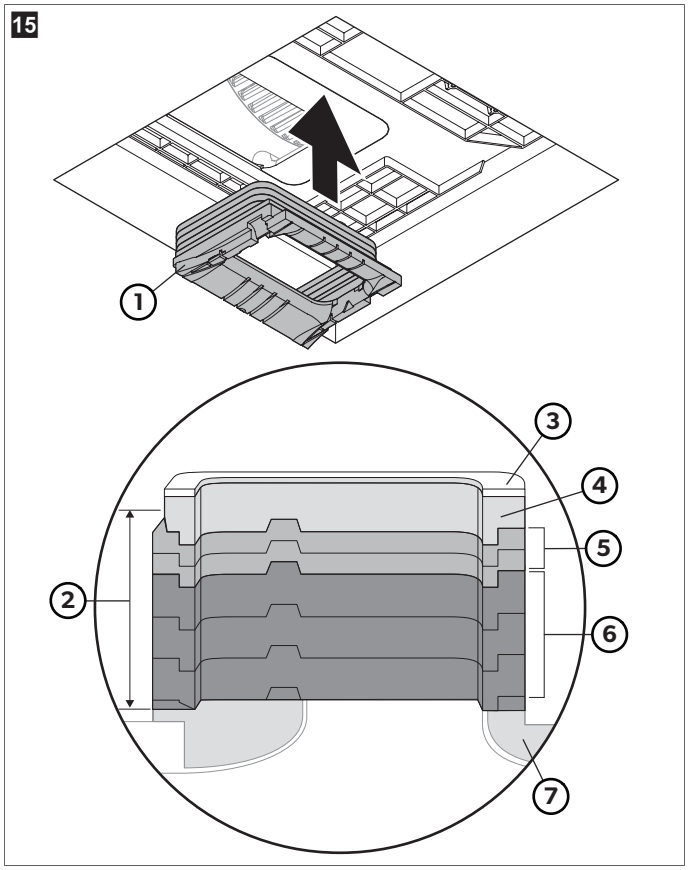

① Separadores de espuma apilados ⑤ Separador de espuma - 0,40 in (10 mm)

② Grosor del techo ⑥ Separador de espuma - 1,20 in (30 mm)

③ Espuma superior - 0,40 in (10 mm) ⑦ Adaptador de la ADB

④ Anillo de espuma superior - 0,40 in (10 mm)

3. Consulte las tablas para determinar el número de separadores de espuma que necesita y su combinación, en función del grosor del techo. Véase Grosor del techo y de los separadores en la página 53.
4. Coloque la ADB boca abajo en una superficie estable, protegida y plana.
5. Apile los separadores de espuma necesarios y colóquelos en la ADB.

16

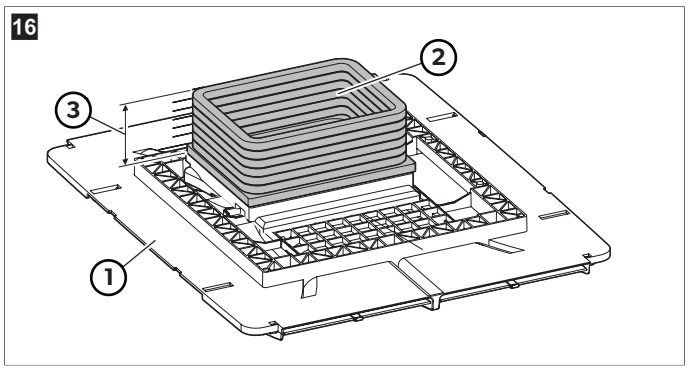

① Superficie plana de la ADB ③ Medición de altura completa

② Separadores de espuma apilables

6. Mida la altura total, desde la superficie plana de la ADB hasta la parte superior de los separadores de espuma, para confirmar que la altura total es igual al grosor del techo.

7. Ajuste la cantidad de separadores de espuma hasta alcanzar la altura total correcta, según sea necesario.

17

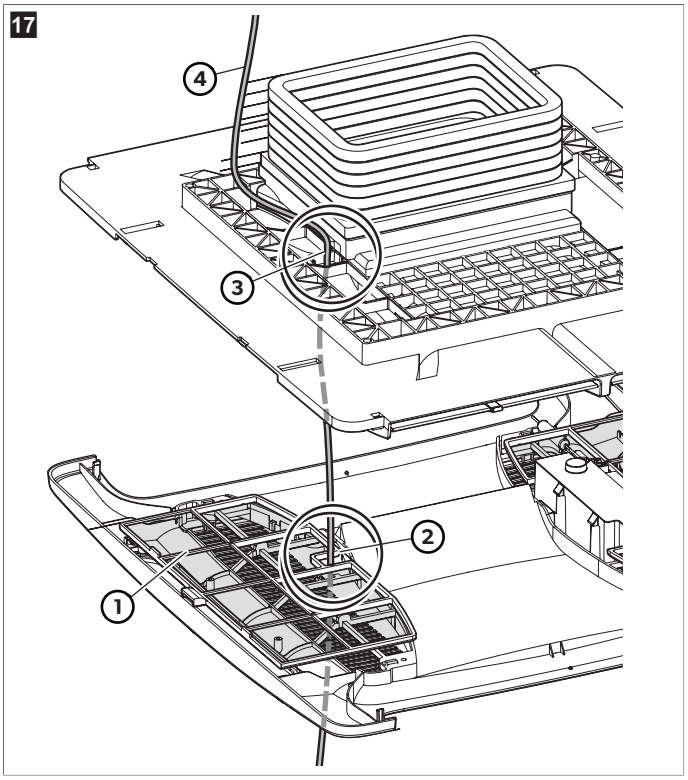

① Filtro flexible
② Muesca del filtro
③ Segunda ranura de la ADB
④ Cable de alimentación de 115 V CA y cable eléctrico de 6 pines de la unidad

8. Deslice hacia fuera el filtro flexible para dejar al descubierto la muesca del filtro.
9. Pase todo el cable de alimentación de 115 V CA disponible y el cable eléctrico de 6 pines de la unidad a través de la muesca del filtro y a través de la segunda ranura de la ADB.

7.8 Fijación de la unidad

¡AVISO! Riesgo de daños y fugas
› No apriete demasiado ni demasiado poco los pernos de montaje. Aplique el par de apriete adecuado para el modelo de la unidad al apretar los pernos de montaje.

NOTA En todos los modelos de este manual se emplea un patrón de cuatro pernos para fijar el kit de la ADB.

1. Para las unidades que encajan en la abertura del techo de 14,00 in × 14,00 in, presione toda la unidad hacia arriba, hacia la bandeja base y dentro de la abertura del techo.

18

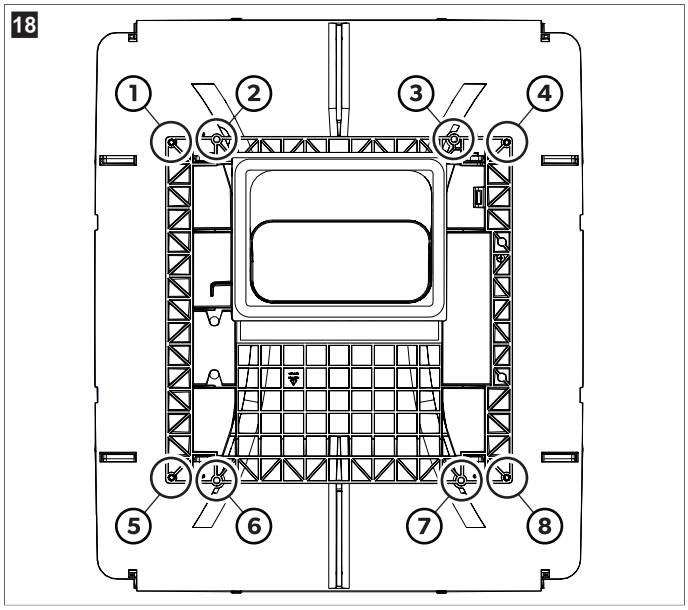

19

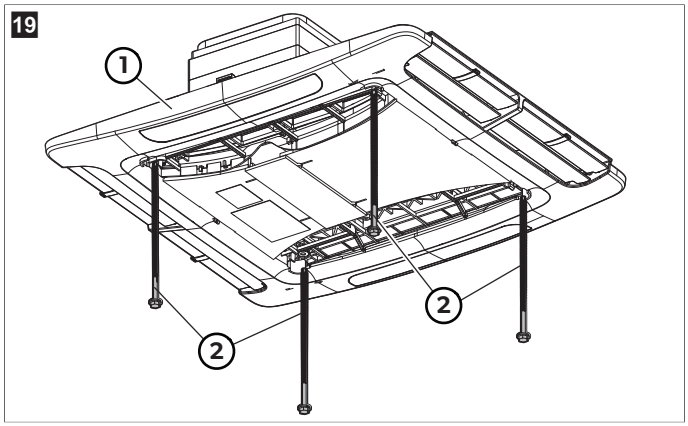

① Plantilla del techo
② Perno de montaje

2. Determine el patrón y la ubicación correctos de los pernos de montaje.
3. Utilice la siguiente tabla y fig. 18 en la página 46 para determinar el patrón adecuado de pernos de montaje y la ubicación de los pernos de montaje.

Modelo	Ubicación del perno
457915, 459516	1, 4, 5, 8
B57915, B59516	
H54015, H540316	
FJX3473M, FJX3573M, FJXM3573M	
540315, 540316	2, 3, 6, 7
640312, 640315, 640316	
640312C, 640315C, 640316C	
FJX5457M, FJX5557M	

4. Apriete cada perno de montaje a mano, a través de la plantilla del techo y hasta la bandeja base del componente de techo.
5. Apriete los cuatro pernos de montaje de manera uniforme a 22,20 in·lb (2,508 Nm)..
   - Los modelos FreshJet 3 y FreshJet 5 cuentan con accesorios de espuma blanca que sirven como indicador visual para facilitar la instalación. Estos accesorios se pueden ver desde el interior de la abertura del techo de 14,00 in × 14,00 in. Si se aprietan al par especificado, entrarán en contacto con el techo del RV.

7.9 Cableado de la unidad a la fuente de alimentación

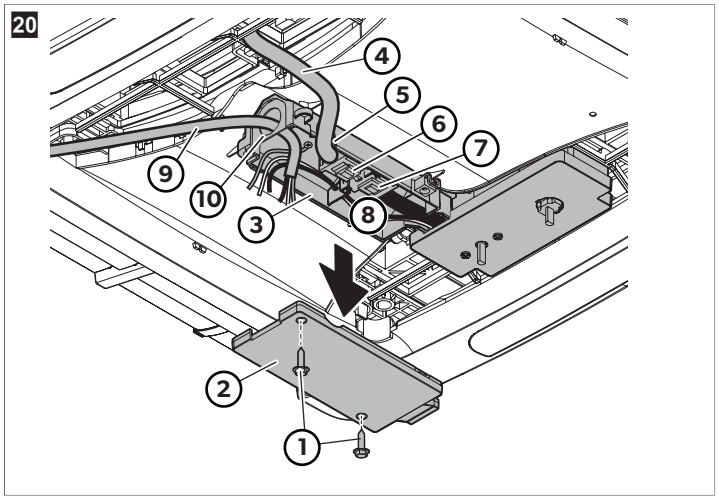

① Tornillos de la tapa de la caja de conexiones

② Tapa de la caja de conexiones

③ Caja de conexiones

④ Cable eléctrico de 6 pines de la unidad (del aire acondicionado)

⑤ Muesca de la caja de conexiones

⑥ Conector para el cable eléctrico de 6 pines de la unidad (del aire acondicionado)

⑦ Conector para el cable eléctrico de 6 pines de la unidad (de la ADB)

⑧ Cables negro vivo y blanco neutro (de la ADB)

⑨ Cable de alimentación de 115 V CA (de la abertura del techo)

⑩ Prensacables

1. Desenrosque los dos tornillos de la tapa de la caja de conexiones, desencaje la tapa y retírela.
2. Tienda el cable eléctrico de 6 pines desde el aparato de aire acondicionado hasta la caja de conexiones.
3. Enchufe el cable eléctrico de 6 pines de la unidad (del aire acondicionado) en el conector de cable de 6 pines correspondiente de la caja de conexiones. El enchufe tiene una guía y solo encaja en una dirección.
4. Para evitar daños, pase el cable eléctrico de 6 pines por la muesca situada en el lateral de la caja de conexiones.
5. Tienda el cable de alimentación de 115 V CA desde la abertura del techo hasta la ubicación de la caja de conexiones.
6. Pase el cable de alimentación de 115 V CA a través del prensacables.
7. Fije el cable de alimentación de 115 V CA apretando los dos tornillos del prensacables. Asegúrese de no dañar el cable de alimentación de 115 V CA.

7.10 Conexión de la alimentación de tensión

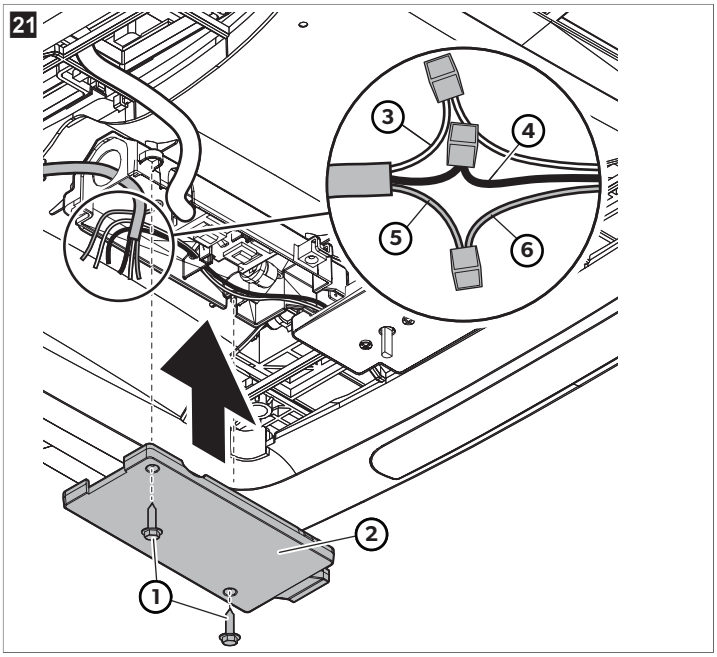

① Tornillos de la tapa de la caja de conexiones

② Tapa de la caja de conexiones

③ Cable blanco neutro

④ Cable negro vivo

⑤ Cable de cobre

⑥ Cable de masa verde/amarillo

1. Conecte entre sí los cables blancos neutros utilizando conectores de tamaño adecuado.
2. Conecte entre sí los cables negros bajo tensión utilizando conectores de tamaño adecuado.
3. Conecte el cable de cobre pelado al cable de masa verde/amarillo; utilice conectores del tamaño adecuado.
4. Fije con cinta adhesiva los conectores al cable de alimentación de 115 V CA para evitar que se suelten debido a las vibraciones.
5. Introduzca los cables conectados en la caja de conexiones.
6. Alinee la tapa de la caja de conexiones con la muesca situada en el lateral de la caja.
7. Coloque la tapa de la caja de conexiones en su sitio y fíjela con los dos tornillos correspondientes.

7.11 Finalización de la instalación de la ADB

1. Introduzca los filtros completamente.

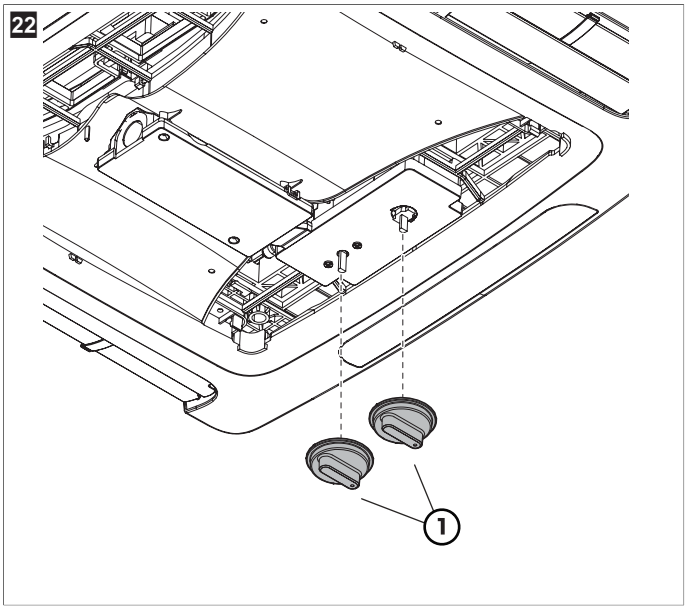

① Mandos de control

2. Alinee los mandos de control con los vástagos de los mandos de control de la ADB.
3. Introduzca suavemente los mandos de control en su lugar.

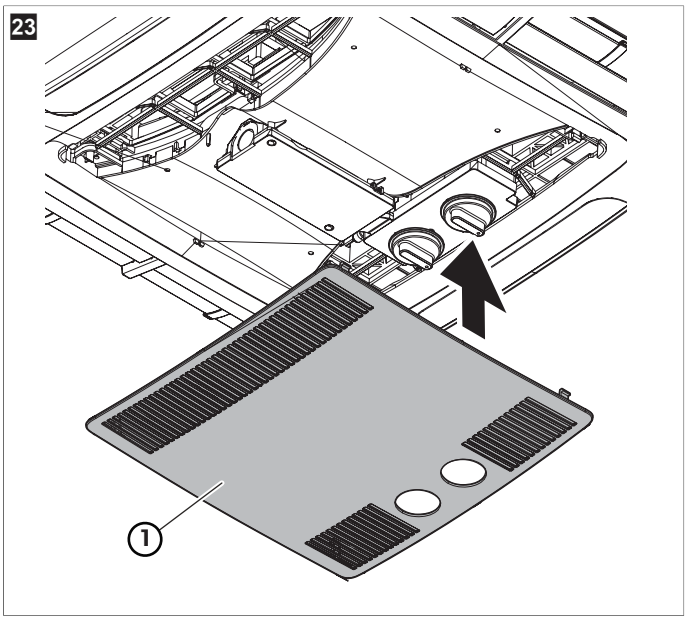

① Tapa central

4. Enganche la cubierta central a la ADB.
5. Encienda la fuente de alimentación.

NOTA Lea las instrucciones de funcionamiento antes de poner en marcha la unidad.

8 Funcionamiento

8.1 Explicación de los controles

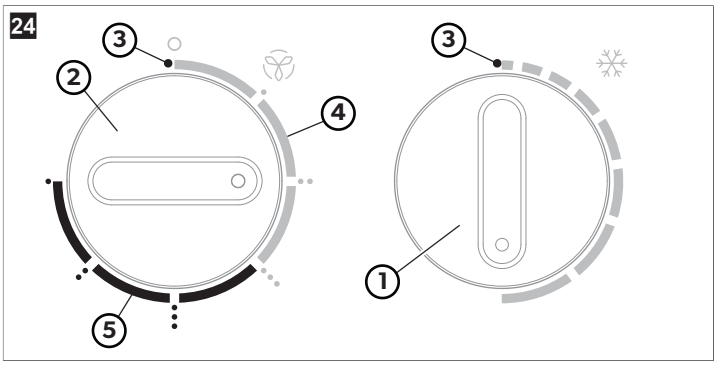

① Mando de control de temperatura (7 posiciones)

② Mando de control del ventilador

③ Posición de apagado

④ Velocidades del modo "solo ventilador" (3 posiciones en gris claro)

⑤ Velocidades del ventilador de refrigeración (3 posiciones en gris oscuro)

El mando de control de temperatura (solo refrigeración) gestiona el funcionamiento de encendido/apagado dentro de un rango de temperatura de aproximadamente 65 °F … 90 °F (18,3 °C … 32,2 °C) , medido en la entrada de la ADB.

El mando de control del ventilador tiene siete posiciones, incluida la posición de apagado. Este mando controla las velocidades del ventilador (posiciones en gris claro) y las velocidades del ventilador de refrigeración (posiciones en gris oscuro).

8.2 Explicación de los ajustes

8.2.1 Refrigeración

¡AVISO! Riesgo de daños en el dispositivo

> Espere al menos tres minutos antes de volver a encender el compresor si lo ha apagado manualmente con el mando de control o el termostato. Si se reinicia demasiado pronto, el compresor puede realizar ciclos rápidos, lo que puede sobrecargar el compresor o el circuito eléctrico.

1. Coloque el mando selector en una de las siete posiciones del panel de control.
2. Seleccione el nivel de refrigeración que mejor se adapte a sus necesidades:
   - Enfriamiento turbo (la línea más larga): proporciona los máximos niveles de refrigeración y deshumidificación.
   - Enfriamiento alto (la línea intermedia): proporciona una refrigeración normal o media.
   - Enfriamiento bajo (la línea más corta): mantiene la temperatura ambiente en el nivel de confort actual. Por lo general, se utiliza durante el funcionamiento nocturno.
3. Ajuste el termostato a la temperatura deseada.

   El compresor se encenderá y apagará automáticamente según sea necesario para mantener la temperatura seleccionada. El ventilador seguirá funcionando cuando el compresor esté apagado para ayudar a mantener una temperatura constante en todo el RV.

8.2.2 Solo ventilador

En esta sección se describe cómo utilizar la configuración del ventilador para hacer circular el aire del RV sin refrigeración ni calefacción.

1. Coloque el mando de control del ventilador en una de las tres posiciones de color gris claro del panel de control.
2. Seleccione la velocidad del ventilador que se ajuste sus necesidades.
   - Ventilación turbo (la posición de tres puntos): proporciona la máxima circulación de aire.
   - Ventilación alta (la posición de dos puntos): proporciona una refrigeración normal o media.

- Ventilación baja (la posición de un punto/símbolo del ventilador): proporciona una circulación de aire baja.

8.2.3 Ventilador de refrigeración

En esta sección se describe cómo utilizar el ajuste del ventilador de refrigeración para hacer circular el aire del RV mientras se refrigera.

1. Coloque el mando del ventilador en una de las tres posiciones de color gris oscuro del panel de control.
2. Seleccione la velocidad del ventilador que se ajuste sus necesidades.
   - Ventilación de refrigeración turbo (la posición de tres puntos): proporciona la máxima circulación de aire.
   - Ventilación de refrigeración alta (la posición de dos puntos): proporciona una refrigeración normal o media.
   - Ventilación de refrigeración baja (la posición de un punto/símbolo del ventilador): proporciona una circulación de aire baja.

9 Limpieza y mantenimiento

NOTA El motor del ventilador viene lubricado de fábrica y no necesita mantenimiento.

9.1 Limpiar el filtro para grasa

¡AVISO! El incumplimiento de este aviso puede provocar daños en la unidad superior del techo o la degradación de su rendimiento.

> No ponga nunca en funcionamiento la unidad sin el filtro de aire de retorno instalado. De lo contrario, la suciedad obstruirá el serpentín del evaporador de la unidad superior del techo y el rendimiento de la unidad se verá considerablemente reducido con el tiempo.

1. Periódicamente (o, como mínimo, cada dos semanas de funcionamiento), retire el filtro de aire de retorno que está situado detrás de la rejilla de ventilación de aire de retorno y lávelo con jabón y agua tibia.
2. Deje que el filtro se seque por completo antes de volver a colocarlo en su lugar.

9.2 Limpieza de la carcasa de la ADB

¡AVISO! El incumplimiento de este aviso puede provocar daños en la carcasa de la ADB.

> No utilice nunca abrillantadores para muebles ni polvos abrasivos.

> Limpie la carcasa de la ADB y el panel de control con un paño suave humedecido con un detergente suave.

10 Solución de problemas

A continuación se describen situaciones habituales que no son consecuencia de defectos de fabricación o materiales.

Fallo	Posible causa	Propuesta de solución
El producto no funciona.	El disyuntor se ha activado.	> Ajuste o restablezca el disyuntor.
	Se ha quemado un fusible.	> Sustituya el fusible.
El producto no funciona (o funciona mal) y el RV está conectado al grupo electrógeno.	El RV no está recibiendo energía del grupo electrógeno.	> Verifique que el grupo electrógeno esté funcionando. > Confirme que el grupo electrógeno esté produciendo energía. > Contacte con el centro de asistencia local.
El producto no funciona (o funciona mal) y el RV está conectado a una fuente de alimentación por una línea terrestre.	El RV no está recibiendo energía de la fuente de alimentación.	> Verifique que la línea terrestre esté conectada a la fuente de alimentación. > Verifique que el tamaño de la línea terrestre sea adecuado para la carga eléctrica del producto. > Póngase en contacto con el centro de asistencia local.
En el serpentín del evaporador se forma escarcha, que puede verse a través del orificio de entrada de aire cuando se retira el filtro.	El producto genera una salida de aire muy frío a una velocidad muy baja.	> Revise y limpie el filtro. > Abra las aberturas de ventilación y elimine cualquier obstrucción.
El producto no mantiene la temperatura deseada.	El producto se ve afectado por el aumento de temperatura del RV debido a la alta temperatura exterior o la humedad.	> Estacione el RV en una zona sombreada. > Utilice persianas, estores o cortinas. > Mantenga las ventanas y las puertas cerradas o reduzca al mínimo su uso. > Evite utilizar aparatos que generen calor dentro del RV. > Utilice el producto en el modo de ventilación alta/refrigeración. > Encienda el producto antes de que suba la temperatura en el exterior.
Se forma condensación en los techos interiores, ventanas u otras superficies.	El aire contiene vapor de agua que está por debajo del punto de escarcha de la superficie.	> Mantenga las puertas y las ventanas cerradas cuando la unidad esté en funcionamiento para reducir la formación de condensación.

NOTA Durante el funcionamiento normal, este producto está diseñado para eliminar cierta cantidad de humedad del aire, dependiendo del tamaño del espacio que se vaya a acondicionar. El fabricante de esta unidad no se hace responsable de los daños causados por la formación de condensación en los techos internos, las ventanas u otras superficies.

NOTA Para solucionar de forma más permanente el problema del exceso de calor, accesorios como los avancés o toldos de ventana Dometic ayudarán a reducir la acumulación de calor al eliminar los efectos de la luz solar directa.

11 Eliminación

Si es posible, deseche el material de embalaje en los contenedores de reciclaje adecuados. Consulte con un punto limpio o con un distribuidor especializado para obtener más información sobre cómo eliminar el producto de acuerdo con las normativas aplicables de eliminación.

12 Garantía

1 año(s) de garantía comercial limitada disponible en qr.dometic.com/bfneEw. Si tiene alguna pregunta o desea obtener una copia impresa gratuita de la garantía comercial limitada, póngase en contacto con:

DOMETIC CORPORATION
CUSTOMER SUPPORT CENTER
5155 VERDANT DRIVE
ELKHART, INDIANA, USA 46516
1-800-544-4881 OR DOMETICCUSTOMERSERVICE@DOMETIC.COM

13 Datos técnicos

13.1 Identificación del modelo

Unidad superior del techo

La etiqueta de modelo y número de serie se encuentra en la parte inferior de la bandeja base. Para acceder a la etiqueta, retire la cubierta central de la ADB.

ADB

La etiqueta de modelo y número de serie se encuentra en la plantilla del techo y se puede ver a través de la abertura del filtro.

NOTA Anote el modelo y los números de serie antes de contactar con Dometic para obtener asistencia técnica o servicio.

13.2 Especificaciones

Este producto contiene gases fluorados de efecto invernadero.

La unidad de refrigeración está sellada herméticamente.

Modelo	Potencia de refrigeración (Btu/h)	Clasificación eléctrica	Amperaje del compresor (nominal)	Amperaje del compresor (bloqueado)	Amperaje del ventilador (nominal)	Amperaje del ventilador (bloqueado)	Refrigerante (oz)	Tamaño del cable [1]	Protección del circuito de CA[2]	Tamaño del generador[3] (1/2 uds.)
B57915	1.3500,00	115 V~, 60,00 Hz, 1 fase	12,40 A	68,00 A	2,50 A	5,80 A	18,00 oz	12 AWG	20,00 A	3,50 kW / 5,00 kW
B59516	1.5000,00		13,30 A	70,00 A	2,00 A	5,60 A	18,30 oz			
B79516	1.5000,00		13,30 A	70,00 A	2,00 A	5,60 A	20,10 oz			
540315.70X	1.3500,00		12,40 A	63,00 A	3,00 A	8,50 A	18,50 oz			
540315.71X	1.3500,00		12,40 A	68,00 A	3,00 A	8,50 A	18,50 oz			
H540315.72X	1.3500,00		12,70 A	68,00 A	2,80 A	8,00 A	19,50 oz			
540316.70X	1.5000,00		13,30 A	66,00 A	2,80 A	7,60 A	29,50 oz			
540316.71X	1.5000,00		13,30 A	70,00 A	2,80 A	7,60 A	29,50 oz			
H540316.72X	1.5000,00		13,20 A	70,00 A	2,80 A	8,00 A	20,10 oz			
640312.80X	1.1000,00		11,50 A	53,00 A	2,60 A	8,50 A	20,00 oz			
640312.83X	1.1000,00		12,50 A	63,00 A	2,60 A	8,50 A	18,00 oz			
640312C.35X	1.1000,00		10,50 A	53,00 A	3,50 A	10,00 A	19,00 oz			
640312C.85X	1.1000,00		11,50 A	53,00 A	2,60 A	8,50 A	20,00 oz			
640315.80X	1.3500,00		12,60 A	63,00 A	2,60 A	8,50 A	18,00 oz			
640315.83X	1.3500,00		12,50 A	63,00 A	2,60 A	8,50 A	19,00 oz			
640315.84X	1.3500,00		12,50 A	63,00 A	3,50 A	8,50 A	19,00 oz			
640315C.75X	1.3500,00		12,70 A	52,00 A	2,60 A	8,50 A	14,50 oz			
640316.75X	Alta potencia		12,90 A	52,00 A	2,60 A	8,50 A	21,50 oz			
640316C.75X	Alta potencia		12,90 A	52,00 A	2,60 A	8,50 A	21,50 oz			
FJX3473MBKCS	1.3500,00		13,60 A	71,00 A	2,60 A	6,90 A	9,50 oz			
FJX3473MWHCS	1.3500,00		13,60 A	71,00 A	2,60 A	6,90 A	9,50 oz			
FJX3573MBKCS	1.5000,00		13,60 A	71,00 A	2,60 A	6,90 A	11,60 oz			
FJX3573MWHCS	1.5000,00		13,60 A	71,00 A	2,60 A	6,90 A	11,60 oz			
FJXM3573MBKCS	1.5000,00		13,60 A	71,00 A	2,80 A	6,90 A	11,60 oz			
FJXM3573MWHCS	1.5000,00		13,60 A	71,00 A	2,80 A	6,90 A	11,60 oz			
FJX5357MHEWHCS	Alta eficiencia		8,80 A	55,00 A	3,60 A	8,20 A	8,48 oz		15,00 A	
FJX5357MHEBKCS	Alta eficiencia		8,80 A	55,00 A	3,60 A	8,20 A	8,48 oz			
FJX5457MWHCS	1.3500,00		12,70 A	57,00 A	3,60 A	8,20 A	10,60 oz		20,00 A	

Modelo	Potencia de refrigeración (Btu/h)	Clasificación eléctrica	Amperaje del compresor (nominal)	Amperaje del compresor (bloqueado)	Amperaje del ventilador (nominal)	Amperaje del ventilador (bloqueado)	Refrigerante (oz)	Tamaño del cable [1]	Protección del circuito de CA[2]	Tamaño del generador[3] (1/2 uds.)
FJX5457MBKCS	1.3500,00		12,70 A	57,00 A	3,60 A	8,20 A	10,60 oz			
FJX5557MWHCS	1.5000,00		12,80 A	57,00 A	3,60 A	8,20 A	13,43 oz			
FJX5557MBKCS	1.5000,00		12,80 A	57,00 A	3,60 A	8,20 A	13,43 oz			

[1] El tamaño del cableado indicado es para cables de cobre de hasta 24 ft (7.3 m) de longitud. Para longitudes de cable superiores a 24 ft (7.3 m), consulte los tamaños adecuados en el Código Eléctrico Nacional.

[2] Protección del circuito: se requiere un fusible de retardo o un disyuntor.

[3] Dometic Corporation proporciona directrices generales para las características del generador. Estas pautas se basan en experiencias previas recopiladas en usos reales. Cuando dimensione el generador, debe tener en cuenta el consumo total de energía de su RV. Los generadores pueden perder potencia a altitudes elevadas y por falta de mantenimiento.

Todos los modelos														
Grosor del techo	**1,25 in (32 mm)**	**1,50 in (38 mm)**	**2,00 in (51 mm)**	**2,50 in (64 mm)**	**3,00 in (76 mm)**	**3,50 in (90 mm)**	**4,00 in (102 mm)**	**4,50 in (114 mm)**	**5,00 in (127 mm)**	**5,50 in (140 mm)**	**6,00 in (152 mm)**	**6,50 in (165 mm)**	**7,00 in (178 mm)**	**7,50 in (191 mm)**
Grosor total de los separadores	**1,70 in (50 mm)**	**2,40 in (60 mm)**	**2,80 in (70 mm)**	**3,50 in (90 mm)**	**3,90 in (100 mm)**	**4,30 in (110 mm)**	**4,70 in (120 mm)**	**5,50 in (140 mm)**	**5,90 in (150 mm)**	**6,30 in (160 mm)**	**7,00 in (180 mm)**	**7,50 in (190 mm)**	**7,90 in (200 mm)**	**8,30 in (210 mm)**
Espuma superior 0,40 in (10 mm)	x	x	x	x	x	x	x	x	x	x	x	x	x	x
Espuma superior 0,40 in (10 mm)	x	x	x	x	x	x	x	x	x	x	x	x	x	x
Separador de espuma 0,40 in (10 mm)		x	x	x	x		x		x	x	x	x		x
Separador de espuma 0,40 in (10 mm)			x		x					x		x		
Separador de espuma 0,40 in (10 mm)				x	x	x	x	x	x	x			x	x
Separador de espuma 1,20 in (30 mm)						x	x	x	x	x	x	x	x	x
Separador de espuma 1,20 in (30 mm)								x	x	x	x	x	x	x
Adaptador de la ADB 1,20 in (30 mm)	x	x	x	x	x	x	x	x	x	x	x	x	x	x
Separador de espuma adicional 1,20 in (30 mm)											x	x	x	x
Separador de espuma adicional 1,20 in (30 mm)											x	x	x	x

- Es admisible, e incluso necesaria en algunos casos, una compresión de hasta 0,4 pulg. (10 mm) de los separadores de espuma.
- Para instalar en techos con un grosor superior a 5,5 pulg. (140 mm), solicite el kit de accesorios opcional. Véase Herramientas y materiales necesarios en la página 43.

13.4 Diagramas de conexiones

Blizzard y High Performance (540315, 540316, H540315, H540316)

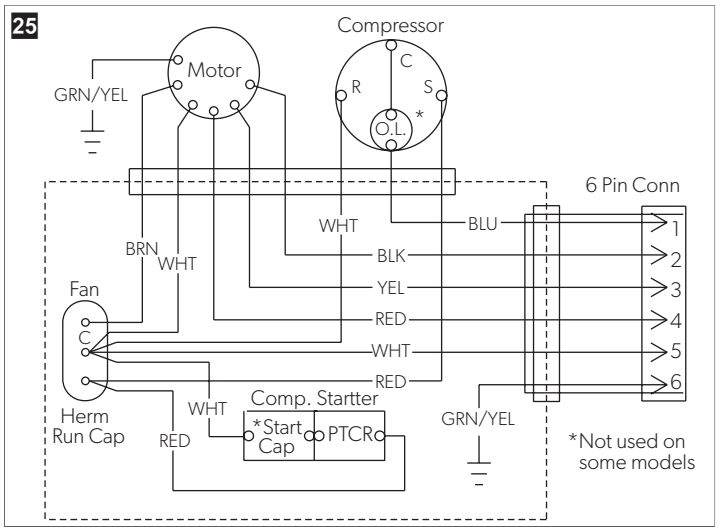

Brisk II (B57915, B59516, B79516)

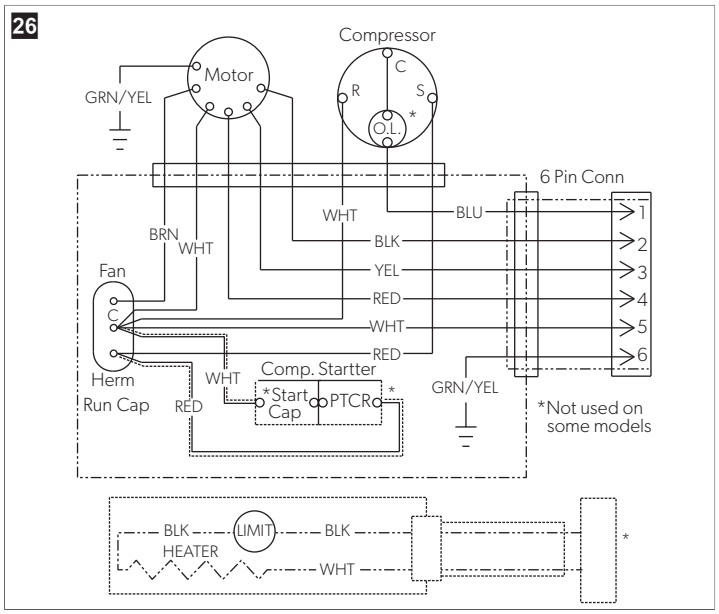

FreshJet 3

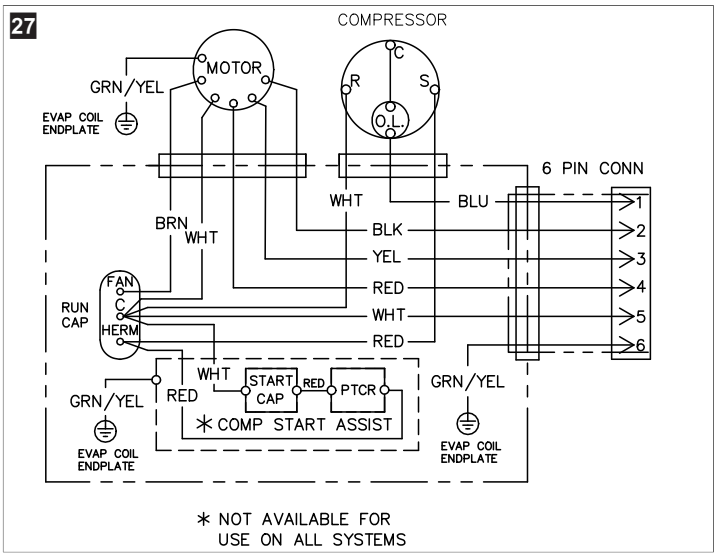

FreshJet 5 (FJX5357MHE, FJX5457M,FJX5557M)

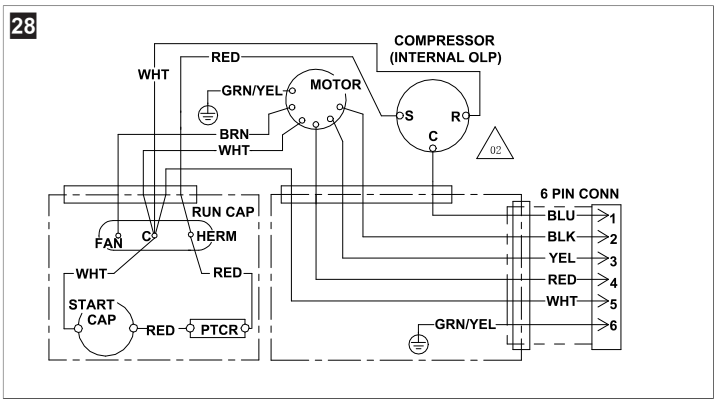

FreshJet 5 (FJX5557MHP)

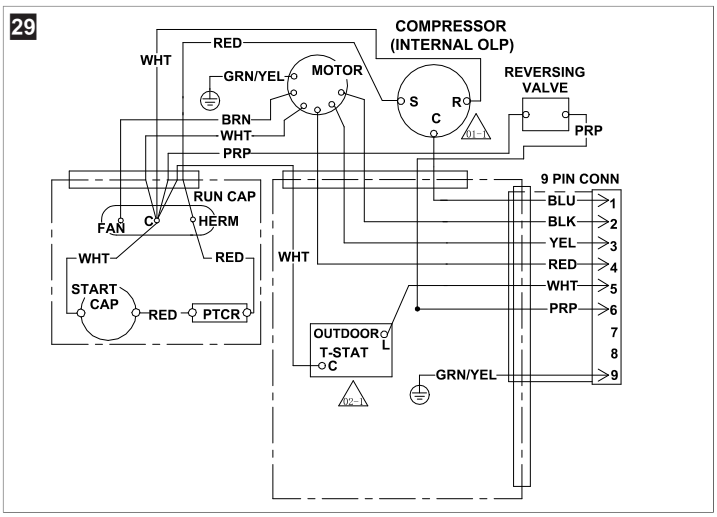

Penguin (640312, 640312C, 640315, 640315C, 640316, 640316C)

30

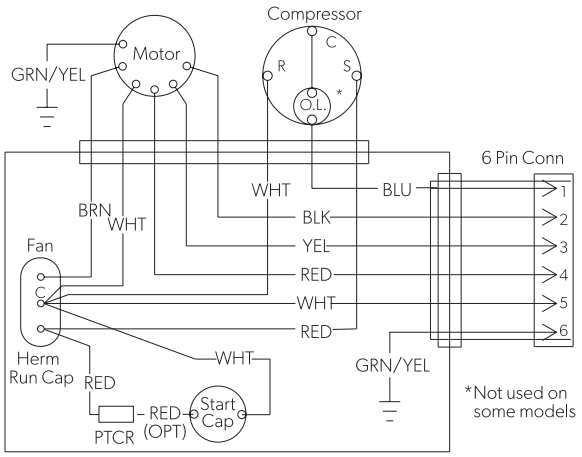

Diagrama de conexiones de la ADB (todos los modelos)

31

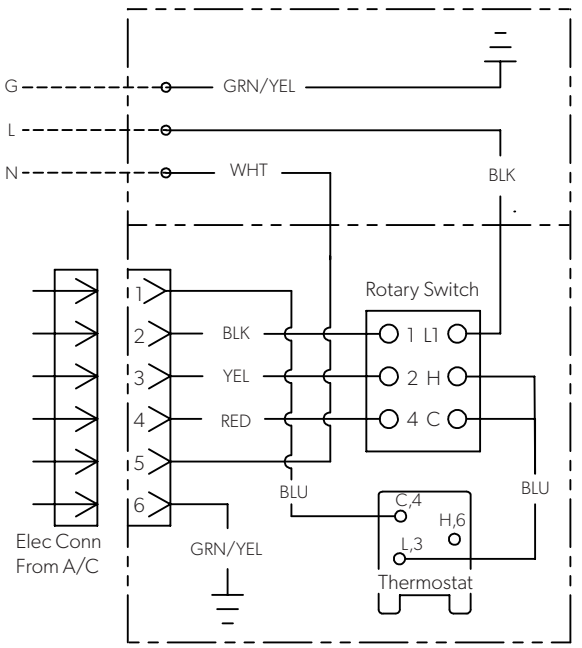

13.4.1 Leyenda del cableado

Colores de los cables	
BLK	Negro
BLU	Azul
BRN	Marrón
GRN	Verde
RED	Rojo
WHT	Blanco
YEL	Amarillo

Términos y abreviaturas	
6 Pin Conn	Conector de 6 pines
9 Pin Conn	Conector de 9 pines

Términos y abreviaturas	
Compressor	Compresor
Compressor (Internal OLP)	Compresor (protección interna contra sobrecargas)
Comp. Starter	Arrancador del compresor
Comp Start Assist	Asistencia al arranque del compresor
Dehumidfy	Deshumidificador
Earth	Masa
Elec Conn From A/C	Conexión eléctrica del aire acondicionado
Electrical Box	Caja eléctrica
Evap Coil Endplate	Placa final del serpentín del evaporador
Evap Coil Freeze Sensor	Sensor de congelación del serpentín del evaporador
Fan	Ventilador
Furnace	Calefactor
Gen Start	Arranque del generador
Heater	Resistencia calefactora
Heat Pump	Bomba de calor
Heat Strip	Banda térmica
Herm Cap	Tapa hermética del compresor
Indoor Light	Luz interior
Input	Entrada
Limit	Límite
Load Shed	Desconexión de carga
Motor	Motor
Neut	Neutro
Not used on Some Models	No se utiliza en algunos modelos
Not Used in All Applications	No se utiliza en todas las aplicaciones
Outdoor Temp Sensor	Sensor de temperatura exterior
Outdoor T-stat	Termostato exterior
Output	Salida
Remote Indoor Temp Sensor	Sensor remoto de temperatura interior
Reversing Valve	Válvula de inversión
RJ45 Cable to T-stat/Cntrl	Cable RJ45 al termostato/control
Rotary Switch	Interruptor giratorio
Run Cap	Motocondensador
RV-C Cable to T-stat/Cntrl	Cable RV-C al termostato/control
Side Electrical Box	Caja eléctrica lateral
Stage	Etapa
Start Cap	Condensador de arranque
Thermostat	Termostato
PTC heater	Calentador de coeficiente de temperatura positivo
Use Copper Conductors Only	Usar únicamente conductores de cobre
Zone	Zona

DOMETIC

dometic.com

YOUR LOCAL DEALER	YOUR LOCAL SUPPORT	YOUR LOCAL SALES OFFICE
dometic.com/dealer	**dometic.com/contact**	**dometic.com/sales-offices**

4445104227 3317817.000 2026-11-25

A complete list of Dometic companies, which comprise the Dometic Group, can be found in the public filings of:
DOMETIC GROUP AB • Hemvärnsgatan 15 • SE-17154 Solna • Sweden